"Бақыт таны"
жауапкершілігі
шектеулі серіктестігі

Товарищество с ограниченной
ответственностью "Бакыт таны"

Мемлекеттік лицензия ПИР N19016745

Рабочий проект

Проект: *"Реконструкция тепловых сетей от ТК 7К-8 сев. до МЖД Айманова 70, Жарокова 39/2";*

Директор: *Бадыков М.М.*

ГИП: *Романенко А.Д.*

г. Тараз 2023 г.

"Бақыт таны"
жауапкершілігі
шектеулі серіктестігі

Товарищество с ограниченной
ответственностью "Бакыт таны"

Мемлекеттік лицензия ПИР N19016745

Рабочий проект

Проект: *"Реконструкция тепловых сетей от ТК 7К-8 сев. до МЖД Айманова 70, Жарокова 39/2";*

Заказчик (застройщик, инвестор):"Коммунальное государственное учреждение "Управление энергетики и водоснабжения " города Алматы»

Альбом - ТС. _____

г. Тараз 2023 г.

"Бақыт таны"
жауапкершілігі
шектеулі серіктестігі

Товарищество с ограниченной
ответственностью "Бакыт таны"

Мемлекеттік лицензия ПИР N19016745

Рабочий проект

Состав прокта:

- *Пояснительная записка (ПЗ);*
- *Тепловые сети (ТС);*
- *Конструкции железобетонные (ТС.КЖ)*
- *Сметная документация*

г. Тараз 2023 г.

Ведомость рабочих чертежей основного комплекта

Лист	Наименование	Примечание
1	Общие данные (начало)	
2	Общие данные (окончание)	
3	План тепловых сетей М 1: 500	
4	Схема тепловых сетей	
5-9	Продольный профиль тепловых сетей	
10-14	Узлы трубопроводов	
15	Конструкция тепловой изоляции	
16	Пересечение теплосети с электрическим кабелем напряжением до 35 кВ. Узел подвески	
17	Пересечение теплосети с телефонной канализацией. Узел подвески	
18	Нагрузки на неподвижные опоры	
19	План демонтажно-восстановительных работ М 1: 500	

Ведомость ссылочных и прилагаемых документов

Обозначение	Наименование	Примечание
	Ссылочные документы	
Серия 5.903-13	Изделия и детали трубопроводов для тепловых сетей . Детали трубопроводов. Рабочие чертежи	
ТОО "КТЗ"	Каталог продукции с тепловой изоляцией из пенополиуретана с защитной оболочкой	
ГОСТ 30732-2006	Трубы и фасонные изделия стальные с тепловой изоляцией из пенополиуретана с защитной оболочкой	
	Прилагаемые документы	
	Топографическая съемка М1:500	на 1 листе
ТС.СО	Спецификация оборудования изделий и материалов	на 2 листах
ТС. ДР	Демонтажные работы	на 3 листах
ТС.СОДК	Система оперативного дистанционного контроля	на 4 листах
ТС.СОДК.СО	Система оперативного дистанционного контроля. Спецификация оборудования изделий и материалов	на 1 листе
ТС.ВР.ГВС	Временное горячее водоснабжение на период строительства	на 3 листах

РАСЧЕТНЫЕ ТЕПЛОВЫЕ ПОТОКИ

Позиция по ген-плану	Наименование потребителя	Расчетные тепловые потоки, МВт				
		Отопление	Вентиляция	Горячее водоснаб-жение	Техноло-гические нужды	Всего
	Переподключаемые здания	0.311	0.251	0.345	-	0.908

Ситуационный план (без масштаба)

Изм.	Кол.уч	Лист	N док.	Подп.	Дата
Выполнил		Абдраманова З			08.23
Проверил		Романенко А.Д.			08.23
Н.контр.		Махмудов М.			08.23

Шифр-29-08-2023 ТС -

Реконструкция тепловых сетей от ТК 7К-8 сев. до МЖД Айманова 70, Жарокова 39/2

Тепловые сети. Технологическая часть

Стадия	Лист	Листов
РП	1	19

Общие данные (начало)

Гос.лицензия ПИР19016745 ТОО "Бакыт таны" г. Тараз 2023 год.

Согласовано: Абдраманова 08.23 ТС.КЖ

Взам. инв. № | Подпись и дата | Инв. № подл.

Формат А3

Общие указания.

Разработка проектно-сметной документации: "Реконструкция тепловых сетей от ТК 7К-8 сев. до МЖД Айманова 70, Жарокова 39/2".

Проект теплоснабжения выполнен на основании:

- Задания на проектирование;
- Технических условий №15.3/3826/23-ТУ-Ц-52 от 17.03.2023г., выданных ТОО "Алматинские тепловые сети";
- СН РК 4.02-04-2013 "Тепловые сети";
- МСН 4.02.02-2004 "Тепловые сети"
- СН РК 4.02-02-2011 "Тепловая изоляция оборудования и трубопроводов";

Источник теплоснабжения - АО "АЛЭС". Подключение к сетям теплоснабжения: существующая тепловая камера ТК 7К-8. Давление в точке подключения: ТК-2-55 - подающий трубопровод - 11,0 ати, обратный трубопровод - 5,0 ати.Температурный график: 132/70°С

Расчетные параметры наружного воздуха для проектирования приняты:

- средняя температура наиболее холодной пятидневки с обеспеченностью 0,92 (расчетная температура отопления) - tн = (-20,1)°С;
- продолжительность отопительного периода - 164 суток;

средняя температура за отопительный период - tср = (+0,4)°С;

В соответствии с "Правилами обеспечения промышленной безопасности при эксплуатации оборудования, работающего под давлением" (Приказ Министра по инвестициям и развитию Республики Казахстан от 30 декабря 2014 года № 358),трубопроводы относятся к категории IV. (Рабочие параметры Рр=1.0 МПа, Тр=132°С).

Согласно приказу Министра национальной экономики РК № 165 от 28.02.2015 - объект строительства относиться к II-му уровню ответственности, не относящийся к технически сложному.

Сейсмичность 9 баллов и более.

Проектом предусмотрена подземная прокладка тепловых сетей в непроходных железобетонных каналах, на скользящих опорах.

План тепловых сетей участка теплотрассы разработан на топографической съемке в М 1:500, выполненной ТОО ""EXPRESS GEO СЕРВИС"" от 26.06.2023г.

В соответствии с Техническим регламентом "Требования к безопасности трубопроводов пара и горячей воды", утвержденном постановлением Правительства Республики Казахстан от 26 января 2009 года № 49, трубопроводы тепловых сетей относятся к IV категории.

Общая протяжённость запроектированных тепловых сетей 389,7 п.м., в том числе:

2Ø108х4/180 - 59,7 п.м.;

2Ø89х4/160 - 34,4 п.м.;

2Ø76х3/140 - 141,2 п.м.;

2Ø57х3/125 - 51,9 п.м.;

2Ø45х3/125 - 102,5 п.м.;

В рабочем проекте приняты трубопроводы по ГОСТ 10704-91 с применением заводской изоляции в пенополиуритановой оболочке (ППУ изоляция), согласно ГОСТ 30732-2006. Конструкция предизолированных труб заводского изготовления включает в себя стальной (рабочий) трубопровод, изолирующий слой из жесткого пенополиуретана (ППУ) и внешней защитной оболочки из полиэтилена низкого давления (при подземной прокладке). Конструкция абсолютно герметична,что защищает трубы и изоляцию от поверхностных вод. Система труб с заводской изоляцией характеризуется тем, что все элементы системы, включающие прямые трубы, тройники, колена, арматуру, поставляются в комплексе. Диаметр трубопроводов: Ø108х4 и ниже стальные, электросварные, прямошовные, термообработанные группы В из стали 20 по ГОСТ 10704-91. Запорная арматура принята шаровая, стальная, класс герметичности А.

Для контроля за влажностным состоянием пенополиуретана в предварительно изолированных трубах устанавливается система дистанционного контроля см. **ТС.СОДК**

Навесная тепловая изоляция трубопроводов предусмотрена в теплофикационных камерах. Антикоррозионное покрытие трубопроводов органосиликатной краской ОС-51-03 в 2 слоя с отвердителем ТБТ естественной сушки общей толщиной б=0.45мм. Антикоррозионное покрытие футляров лента поливинил-хлоридная липкая ПВХ (ТУ 6-19-103-78) в три слоя.Изоляция трубопроводов и арматуры:маты минераловатные прошивные, без обкладок,марка 100.Покровный слой трубопроводов и арматуры: стеклопластик рулонный РСТ по ТУ 6-11-145-80 (РСТ 415Л). Конструкция тепловой изоляции приведены на чертеже л.9.

Монтаж, укладку и сварку трубопроводов, контроль сварных соединений, испытание и приемку в эксплуатацию смонтированных тепловых сетей следует осуществлять в соответствии с требованиями главы СНиП 3.05.03-85 "Тепловые сети", СП РК 4.02-04-2003 "Тепловые сети".

Объем работ, выполняемых подрядчиком на площадке строительства, включает:

- земляные работы, включая отвозку и привозку грунта, засыпку траншей;
- транспортировку и раскладку предизолированных труб и их элементов;
- сварку сварных труб с 100% контролем качества сварного шва неразрушающим методом;
- монтаж муфтовых соединений в местах сварных швов труб, и их элементов;сооружение теплофикационных узлов.

В местах пересечения с существующими подземными сетями производство работ вести вручную в присутствии представителей эксплуатационной организации.

Кроме того, на трассе строительства должны быть выполнены работы по сооружению дренажных колодцев, восстановлению асфальтового покрытия.

Соединение труб между собой и приварка к ним деталей и элементов трубопроводов осуществляется электросваркой.Изготовление и монтаж трубопроводов,контроль сварных соединений, испытание и приемку в эксплуатацию смонтированных трубопроводов следует осуществлять в соответствии с "Требованиями промышленной безопасности к устройству и безопасной эксплуатации трубопроводов пара и горячей воды"(с изменениями от 24.01.2013г) и СНиП 3.05.03-85."Тепловые сети".

При применении предизолированных труб заводского изготовления оборудованных системой оперативного дистанционного контроля (система ОДК), технология должна соответствовать, соответствующим Европейским стандартам и СП РК 4.02-04-2003 ("Тепловые сети. Проектирование и строительство сетей бесканальной прокладки стальных труб с пенополиуретановой изоляцией индустриального производства"),ГОСТ 30732-2006 ("Трубы и фасонные изделия стальные с тепловой изоляцией из пенополиуретана с защитной оболочкой"). СН РК 4.02-11-2003 ("Инструкция по проектированию и монтажу тепловых сетей из труб индустриальной изоляции из пенополиуретана в спиральновитой оболочке из тонколистовой оцинкованной стали").

В нижних точках теплосети установлены спускники, в верхних - воздушники. Опорожнение трубопроводов и самотечный отвод воды предусматривается в дренажные колодцы. Опорожнение дренажных колодцев производится передвижными насосами с последующей транспортировкой в специальных автоцистернах типа «Техническая вода». При производстве работ, испытаниях, приемке в эксплуатацию следует также руководствоваться СН РК 4.02-02-2013 "Тепловые сети", ГОСТ 30732-2006,СН РК 1.03-00-2011 "Строительное производство",типовыми альбомами по перечню ссылочных документов, а также "Руководством по проектированию фирм поставщика".

При производстве работ, испытаниях, приемке в эксплуатацию следует также руководствоваться СН РК 4.02-02-2013 "Тепловые сети", ГОСТ 30732-2006,СН РК 1.03-00-2011 "Строительное производство",типовыми альбомами по перечню ссылочных документов, а также "Руководством по проектированию фирм поставщика".

Монтаж трубопроводов и их элементов должен выполняться специализированными организациями, имеющими соответствующую лицензию на осуществление данного вида деятельности.

После завершения монтажных работ следует выполнить промывку и гидравлические испытания трубопроводов. Трубопроводы водяных тепловых сетей следует испытывать давлением, равным 1,25 рабочего.

При выполнении монтажных работ промежуточной приемке, оформленной актами освидетельствования скрытых работ, составленными по форме, приведенной в СНиП РК 1.03-06-2002 "Строительное производство, организация строительства предприятий, зданий и сооружений", подлежат: (разбивка трассы; сварка стыков трубопроводов; выполнение противокоррозионного покрытия сварных стыков; прокладка трубопроводов через стены; промывка трубопроводов; гидравлические испытания).

Настоящий проект раздела ТС разработан в соответствии с действующими нормами и правилами (в том числе по взрыво-пожарной безопасности) на территории Республики Казахстан и обеспечивает безопасную для жизни и здоровья людей эксплуатацию объекта при соблюдении предусмотренных рабочими чертежами мероприятий.

Главный инженер проекта Махмудов М.

Изм.	Кол.уч.	Лист	N док.	Подп.	Дата	Шифр-29-08-2023		ТС -
						Реконструкция тепловых сетей от ТК 7К-8 сев. до МЖД Айманова 70, Жарокова 39/2		
						Тепловые сети. Технологическая часть	Стадия	Лист	Листов
							РП	2	
Выполнил		Абдраманова З.			08.23	Общие данные (окончание)	Гос.лицензия ПИР19016745 ТОО "Бакыт таны" г. Тараз 2023 год.		
Проверил		Романенко А.Д.			08.23				
Н.контр.		Махмудов М.			08.23				

Взам. инв. №

Подпись и дата

Инв. № подл.

Формат А3

План тепловых сетей М 1: 500

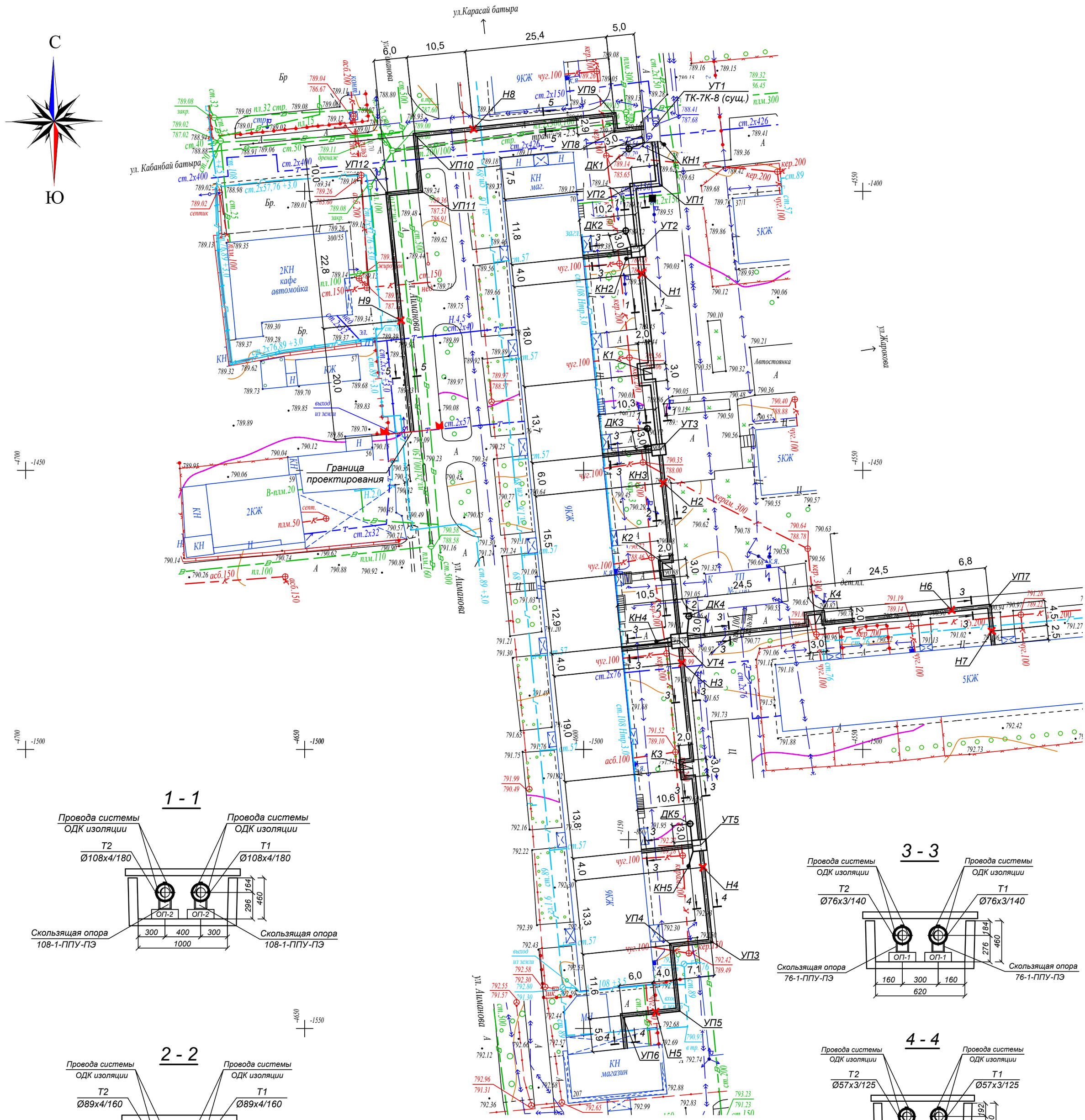

1 - 1

2 - 2

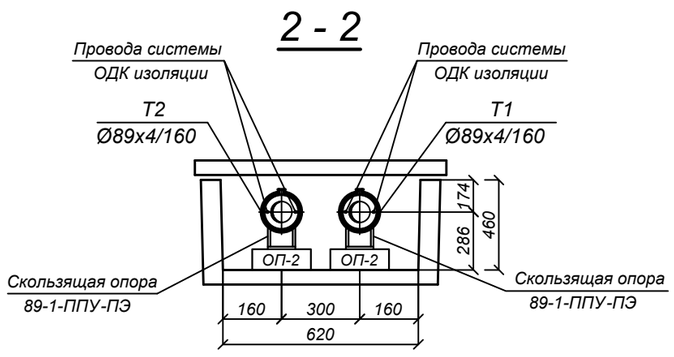

3 - 3

4 - 4

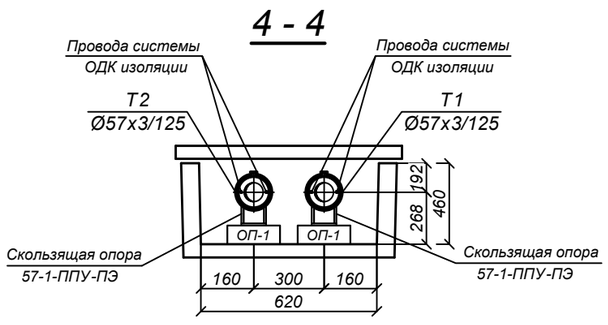

5 - 5

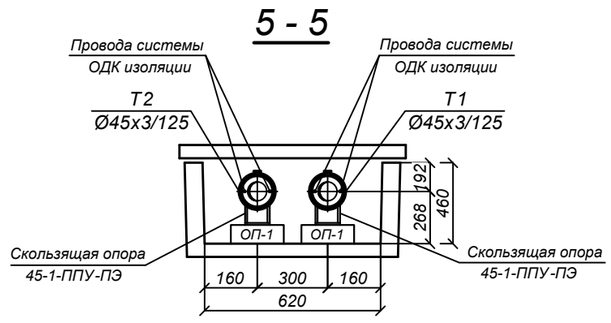

Условные обозначения.

УТ - узел трубопроводов.

ДК - дренажный колодец.

Н - неподвижная опора.

КН - ковер наземный.

УП - угол поворота теплотрассы.

К - компенсатор П-образный

Тапсырыс берушінің,Мердігердің назарына!

Топографиялық жоспардың есепке алынбаған инженерлік желілердің бүлінуін болдырмау үшін кез-келген жер қазу жұмыстарын бастар алдында бұрындары жүргізілген инженерлік желілердің өтетін жерін және "EXPRESS GEO СЕРВИС" ЖШС-не атқарушы түсірілімдердің өткізілмегенін анықтау үшін мына қызметтер өкілдерін шақыру қажет:

1. МКК "Алматы Су Холдингі"
2. АҚ"Алматы Жарық Компаниясы"
3. Газ желілері
4. ЖШС "Алматы жылу желілері"
5. ҚТО "Алматытелеком"

Осы талаптарды сақтамаған жағдайда "EXPRESS GEO СЕРВИС" ЖШС есепке алынбаған инженерлік желілердің бүлінуіне жауап бермейді.

Вниманию Заказчика, Подрядчика!

Во избежание порыва неучтенных на топосъемке инженерных сетей,перед началом производства любых земляных работ, для уточнения прохождения ранее проложенных инженерных сетей и не сданных для исполнительной съемки в ТОО "EXPRESS GEO СЕРВИС" , необходимо вызвать представителей служб;

1. ГКП "Холдинг Алматы Су"
2. АО "Алматы Жарық Компаниясы"
3. Газовых сетей
4. ТОО "Алматинские тепловые сети"
5. ГЦТ "Алматытелеком"

При несоблюдении этого условия ТОО "EXPRESS GEO СЕРВИС" не несет ответственности за повреждение не учтенных инженерных сетей.

Взам. инв. N

Подпись и дата

Инв.N подл.

Товарищество с ограниченной ответственностью
"EXPRESS GEO СЕРВИС"
Жауапкершілігі Шектеулі Серіктестігі

Тапсырыс беруші Заказчик	ТОО "БАКЫТ ТАНЫ"	
Нысан Объект	Топографиялық жоспар Топографический план	
Директор		Кадырбаев Р.С.
Геодезист		Нарбеков Б.Б.
Картограф		Нарбеков Б.Б.
Күні Дата	26 маусым июнь 2023 жыл год	

Масштаб 1:500
Планшет Л-20-6,7,10
Алмалинский район
ул.Айманова 70, ул.Жарокова 39/2

Изм.	Кол.уч.	Лист	N док.	Подп.	Дата
Выполнил		Абдраманова З.			08.23
Проверил		Романенко А.Д.			08.23
Н.контр.		Махмудов М.			08.23

Шифр-29-08-2023 ТС -

Реконструкция тепловых сетей от ТК 7К-8 сев. до МЖД Айманова 70, Жарокова 39/2

Тепловые сети. Технологическая часть	Стадия	Лист	Листов
	РП	3	

План тепловых сетей М 1: 500

Гос.лицензия ПИР19016745
ТОО "Бакыт таны"
г. Тараз 2023 год.

Формат А2

Схема тепловых сетей М 1: 500

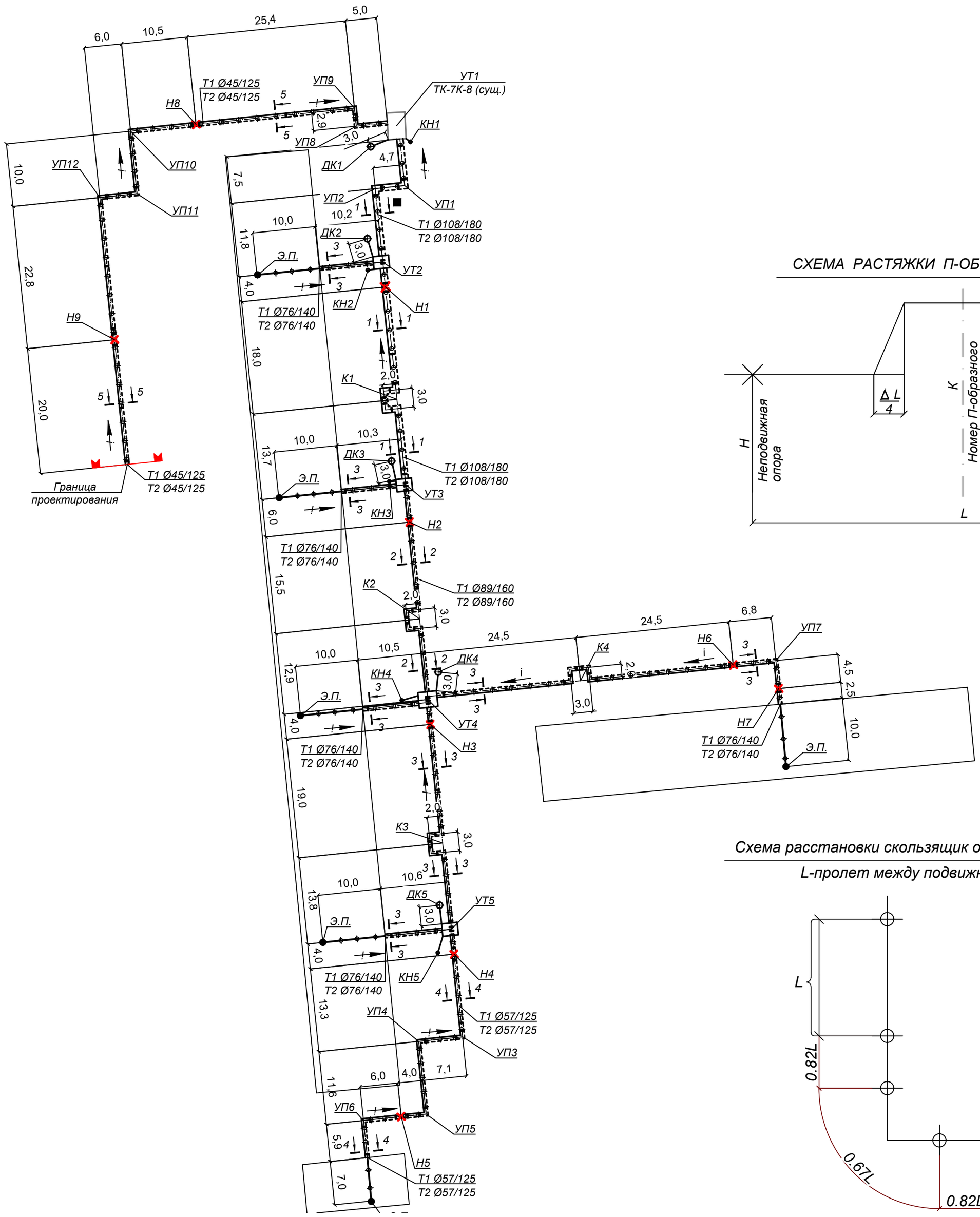

Условные обозначения.

УТ - узел трубопроводов.

ДК - дренажный колодец.

Н - неподвижная опора.

КН - ковер наземный.

УП - угол поворота теплотрассы.

К - компенсатор П-образный.

СХЕМА РАСТЯЖКИ П-ОБРАЗНЫХ КОМПЕНСАТОРОВ

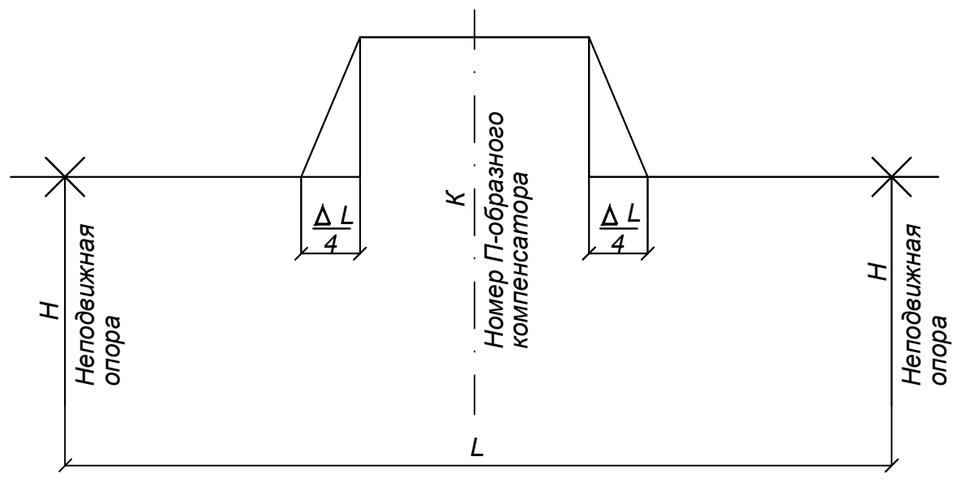

Схема расстановки скользящик опор в непроходном канале

L-пролет между подвижными опорами в метрах.

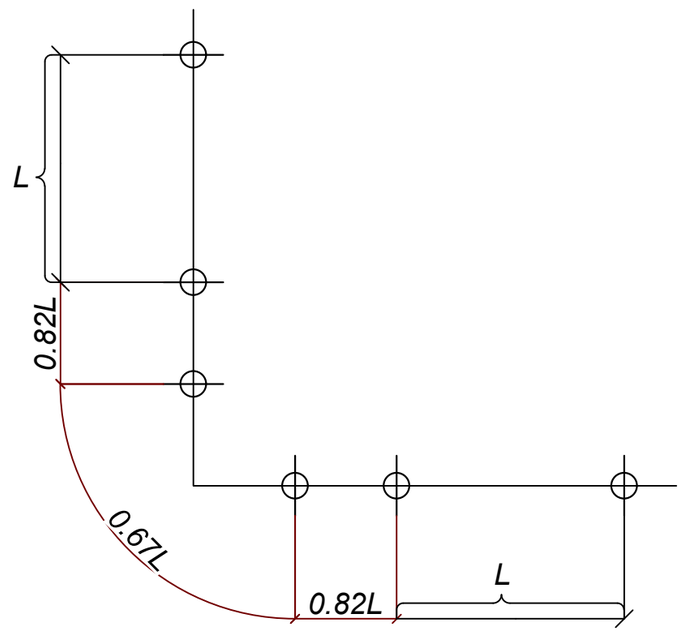

ТАБЛИЦА РАСТЯЖКИ П-ОБРАЗНЫХ КОМПЕНСАТОРОВ (подающий трубопровод)

Nп/п	№ П-образного компенсатора	Длина, Lм	Вылет компенсатора	Спинка компенсатора	Величина предварительной растяжки												
					Температура монтажа, °С												
					-20	-15	-10	-5	0	5	10	15	20	25	30	35	40
1	К-1	37,70	2,00	3,00	17,4	16,8	16,2	15,6	15,1	14,5	13,9	13,4	12,8	12,2	11,7	11,1	10,5
2	К-2	32,40	2,00	3,00	14,9	14,4	13,9	13,4	13,0	12,5	12,0	11,5	11,0	10,5	10,0	9,5	9,0
3	К-3	36,80	2,00	3,00	16,9	16,4	15,8	15,3	14,7	14,2	13,6	13,0	12,5	11,9	11,4	10,8	10,3
4	К-4	49,00	2,00	3,00	22,6	21,8	21,1	20,3	19,6	18,9	18,1	17,4	16,6	15,9	15,1	14,4	13,7

ТАБЛИЦА РАСТЯЖКИ П-ОБРАЗНЫХ КОМПЕНСАТОРОВ (обратный трубопровод)

Nп/п	№ П-образного компенсатора	Длина, Lм	Вылет компенсатора	Спинка компенсатора	Величина предварительной растяжки												
					Температура монтажа, °С												
					-20	-15	-10	-5	0	5	10	15	20	25	30	35	40
1	К-1	37,70	2,00	3,00	10,3	9,7	9,1	8,6	8,0	7,4	6,9	6,3	5,7	5,1	4,6	4,0	3,4
2	К-2	32,40	2,00	3,00	8,8	8,3	7,9	7,4	6,9	6,4	5,9	5,4	4,9	4,4	3,9	3,4	2,9
3	К-3	36,80	2,00	3,00	10,0	9,5	8,9	8,4	7,8	7,2	6,7	6,1	5,6	5,0	4,5	3,9	3,3
4	К-4	49,00	2,00	3,00	13,4	12,6	11,9	11,1	10,4	9,7	8,9	8,2	7,4	6,7	5,9	5,2	4,5

Муфты

Ду трубы, мм	Тип муфты	Кол-во, шт.
Ду 100	Комплект изоляции стыка 108/180-1-ППУ-ПЭ	42 шт.
Ду 80	Комплект изоляции стыка 89/160-1-ППУ-ПЭ	28 шт.
Ду 65	Комплект изоляции стыка 76/140-1-ППУ-ПЭ	76 шт.
Ду 50	Комплект изоляции стыка 57/125-1-ППУ-ПЭ	34 шт.
Ду 40	Комплект изоляции стыка 45/125-1-ППУ-ПЭ	44 шт.

Скользяшие опоры

Ду трубы, мм	Тип подвижной опоры	Расстояние между опорами в каналах, м	Кол-во, шт.
Ду 100	Опора скользящая Ст 108-1-ППУ-ПЭ	4.0	44 шт.
Ду 80	Опора скользящая Ст 89-1-ППУ-ПЭ	3.5	22 шт.
Ду 65	Опора скользящая Ст 76-1-ППУ-ПЭ	3,0	92 шт.
Ду 50	Опора скользящая Ст 57-1-ППУ-ПЭ	3,0	42 шт.
Ду 40	Опора скользящая Ст 45-1-ППУ-ПЭ	3,0	78 шт.

Взам. инв. N | Подпись и дата | Инв.N подл.

Изм.	Кол.уч.	Лист	N док.	Подп.	Дата
Выполнил	Абдраманова З.				08.23
Проверил	Романенко А.Д.				08.23
Н.контр.	Махмудов М.				08.23

Шифр-29-08-2023 ТС -

Реконструкция тепловых сетей от ТК 7К-8 сев. до МЖД Айманова 70, Жарокова 39/2

Тепловые сети. Технологическая часть

Стадия	Лист	Листов
РП	4	

Схема тепловых сетей М 1: 500

Гос.лицензия ПИР19016745 ТОО "Бакыт таны" г. Тараз 2023 год.

Формат А2

ПРОДОЛЬНЫЙ ПРОФИЛЬ ТЕПЛОВЫХ СЕТЕЙ

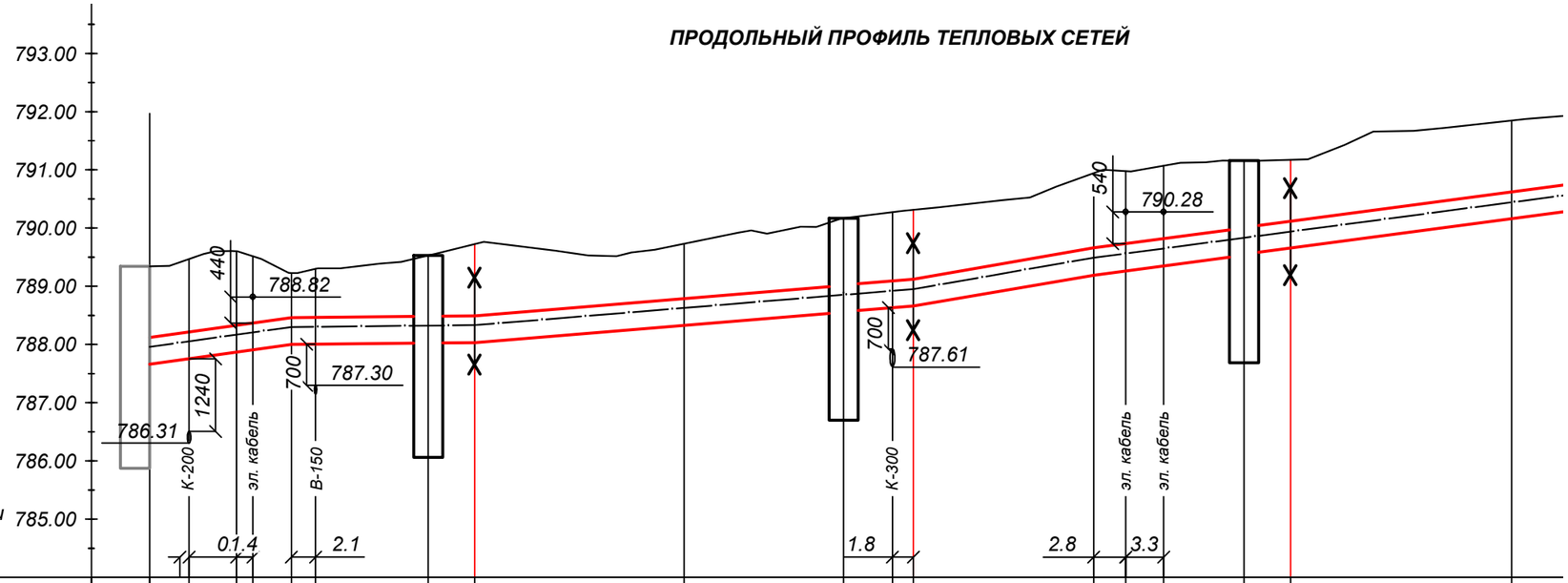

М 1:500 по горизонтали
М 1:100 по вертикали

| | | |

ПРОДОЛЬНЫЙ ПРОФИЛЬ ТЕПЛОВЫХ СЕТЕЙ

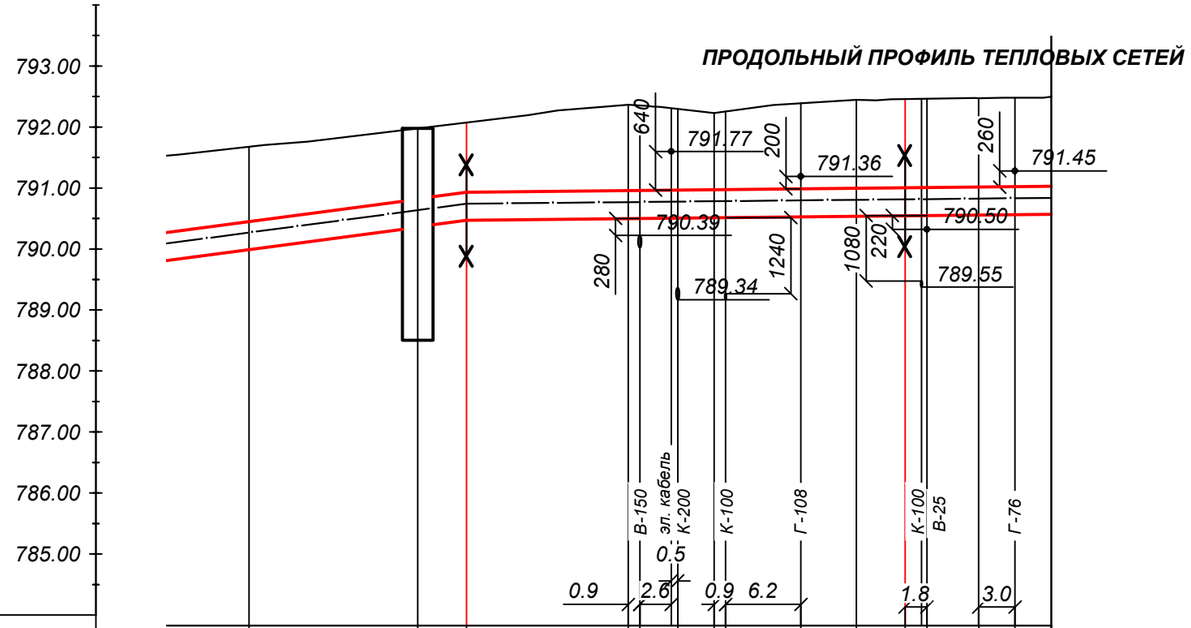

Линия стыковки с л.1

Проектная отметка земли	791.85	792.15	792.24	792.54 792.52	792.47	792.40 792.43	792.56	792.62	792.63	792.64	792.65	792.65	792.67
Натурная отметка земли	791.85	792.15	792.24	792.54 792.52	792.47	792.40 792.43	792.56	792.62	792.63	792.64	792.65	792.65	792.67
Отметка верха канала, верха изоляции трубы	790.62	790.99	791.00 791.10	791.13 791.13	791.14	791.15 791.15	791.16	791.17	791.18	791.18	791.19	791.19	791.20
Отметка оси трубопровода	790.44	790.81	790.91	790.94 790.94	790.95	790.96 790.96	790.97	790.98	790.99	790.99	791.00	791.00	791.01
Отметка пола канала, дна траншеи	790.16	790.53	790.54 790.64	790.67 790.67	790.68	790.69 790.69	790.70	790.71	790.72	790.72	790.73	790.73	790.74
Уклон, ‰ / Длина, м	19.0	26.5 / 13.8	26.5 / 4.0	2.0 / 13.3	2.0 / 7.1	2.0 / 11.6	2.0 / 4.0	2.0 / 6.0	2.0 / 5.9				
Номер разреза / Диаметр трубы/диаметр наружной оболочки	3 - 3 / Ø76x3/140			4 - 4 / Ø57x3/125									
Развернутый план													

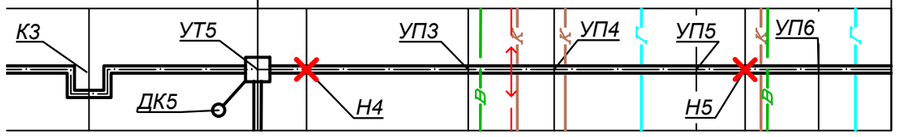

Изм.	Кол.уч.	Лист	N док.	Подп.	Дата
Выполнил		Абдраманова З.			08.23
Проверил		Романенко А.Д.			08.23
Н.контр.		Махмудов М.			08.23

Шифр-29-08-2023 ТС -

Реконструкция тепловых сетей от ТК 7К-8 сев. до МЖД Айманова 70, Жарокова 39/2

Тепловые сети. Технологическая часть

Стадия	Лист	Листов
РП	6	

Продольный профиль тепловых сетей

Гос.лицензия ПИР19016745 ТОО "Бакыт таны" г. Тараз 2023 год.

Взам. инв. N

Подпись и дата

Инв.N подл.

Формат А3

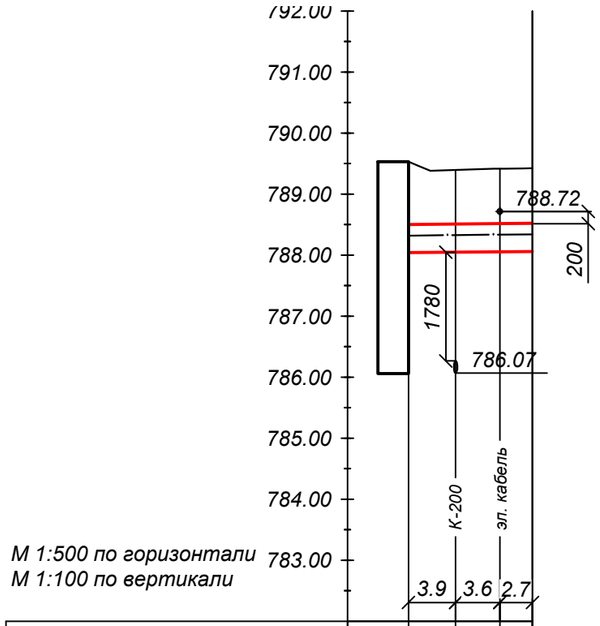

Проектная отметка земли	789.53	789.40	789.42	789.43
Натурная отметка земли	789.53	789.40	789.42	789.43
Отметка верха канала, верха изоляции трубы	788.50	788.51	788.52	788.52
Отметка оси трубопровода	788.32	788.33	788.34	788.34
Отметка пола канала, дна траншеи	788.04	788.05	788.06	788.06
Уклон, ‰ / Длина, м		2.0 / 10.2		
Номер разреза		3 - 3		
Диаметр трубы/диаметр наружной оболочки		Ø76x3/140		
Развернутый план	УТ2			

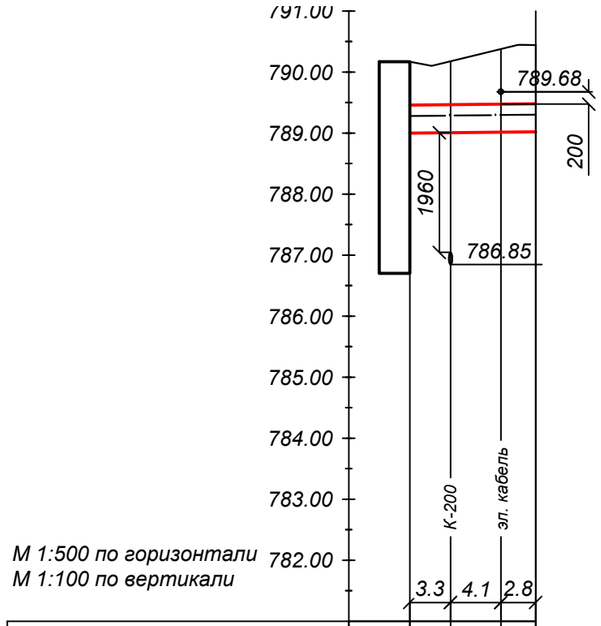

Проектная отметка земли	790.17	790.18	790.38	790.44
Натурная отметка земли	790.17	790.18	790.38	790.44
Отметка верха канала, верха изоляции трубы	789.46	789.47	789.48	789.48
Отметка оси трубопровода	789.28	789.29	789.30	789.30
Отметка пола канала, дна траншеи	789.00	789.01	789.02	789.02
Уклон, ‰ / Длина, м		2.0 / 10.3		
Номер разреза		3 - 3		
Диаметр трубы/диаметр наружной оболочки		Ø76x3/140		
Развернутый план	УТ3			

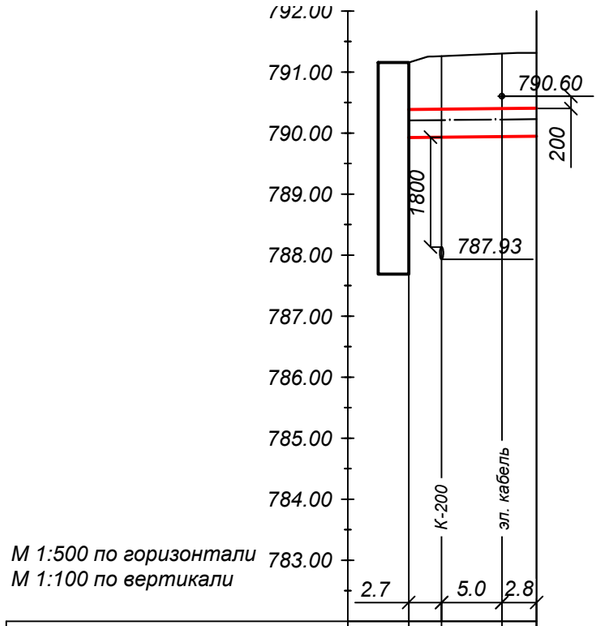

Проектная отметка земли	791.16	791.26	791.30	791.32
Натурная отметка земли	791.16	791.26	791.30	791.32
Отметка верха канала, верха изоляции трубы	790.39	790.39	790.40	790.41
Отметка оси трубопровода	790.21	790.21	790.22	790.23
Отметка пола канала, дна траншеи	789.93	789.93	789.94	789.95
Уклон, ‰ / Длина, м		2.0 / 10.5		
Номер разреза		3 - 3		
Диаметр трубы/диаметр наружной оболочки		Ø76x3/140		
Развернутый план	УТ4			

Взам. инв. N

Подпись и дата

Инв.N подл.

Изм.	Кол.уч.	Лист	N док.	Подп.	Дата
Выполнил		Абдраманова З.			08.23
Проверил		Романенко А.Д.			08.23
Н.контр.		Махмудов М.			08.23

Шифр-29-08-2023 ТС -

Реконструкция тепловых сетей от ТК 7К-8 сев. до МЖД Айманова 70, Жарокова 39/2

Тепловые сети. Технологическая часть

Стадия	Лист	Листов
РП	7	

Продольный профиль тепловых сетей

Гос.лицензия ПИР19016745
ТОО "Бакыт таны"
г. Тараз 2023 год.

Формат А3

ПРОДОЛЬНЫЙ ПРОФИЛЬ ТЕПЛОВЫХ СЕТЕЙ

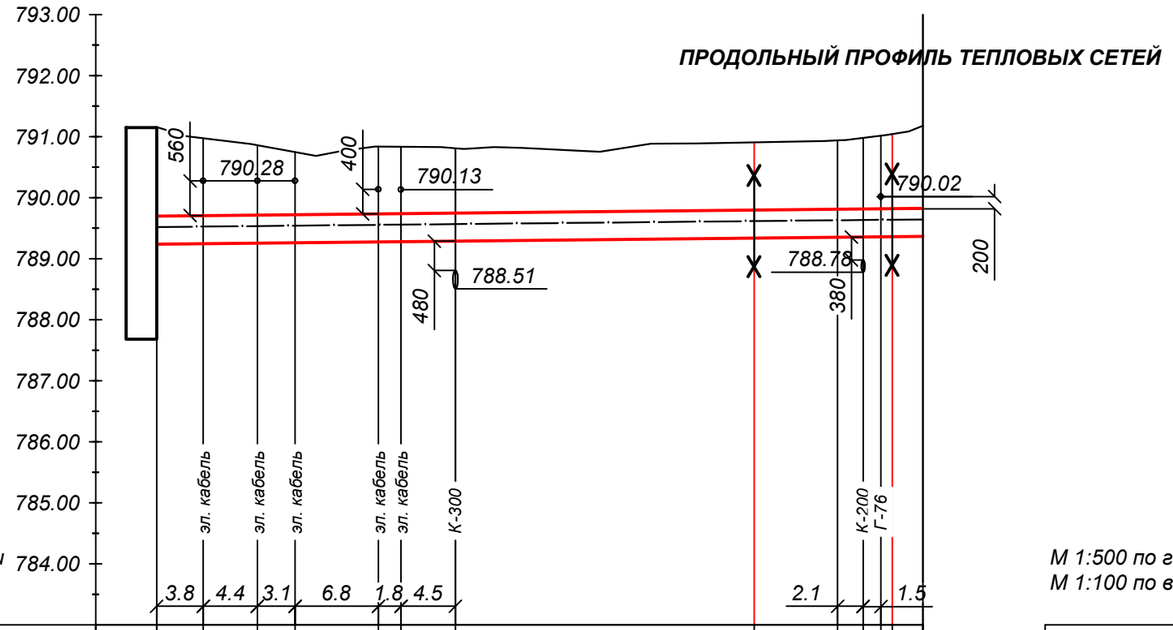

М 1:500 по горизонтали
М 1:100 по вертикали

Проектная отметка земли	791.16	790.98	790.86	790.75	790.84	790.83	790.81	790.91	790.94	790.98	791.02	791.04	791.18
Натурная отметка земли	791.16	790.98	790.86	790.75	790.84	790.83	790.81	790.91	790.94	790.98	791.02	791.04	791.18
Отметка верха канала, верха изоляции трубы	789.70	789.71	789.72	789.72	789.74	789.74	789.75	789.80	789.81	789.81	789.82	789.82	789.82
Отметка оси трубопровода	789.52	789.53	789.54	789.54	789.56	789.56	789.57	789.62	789.63	789.63	789.64	789.64	789.64
Отметка пола канала, дна траншеи	789.24	789.25	789.26	789.26	789.28	789.28	789.29	789.34	789.35	789.35	789.36	789.36	789.36
Уклон, ‰		2.0							2.0	2.0			2.0
Длина, м								49.0	6.8	4.5			2.5
Номер разреза		3 - 3							3 - 3				
Диаметр трубы/диаметр наружной оболочки		Ø76х3/140							Ø76х3/140				

Развернутый план

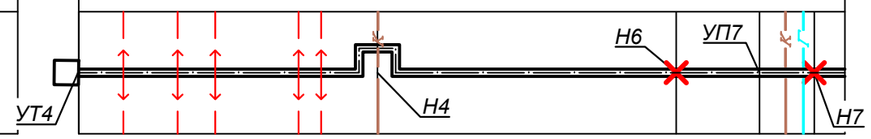

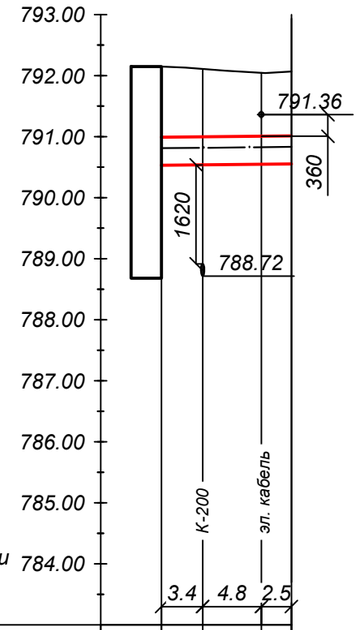

М 1:500 по горизонтали
М 1:100 по вертикали

Проектная отметка земли	792.15	792.11	792.04	792.07
Натурная отметка земли	792.15	792.11	792.04	792.07
Отметка верха канала, верха изоляции трубы	790.99	791.00	791.01	791.01
Отметка оси трубопровода	790.81	790.82	790.83	790.83
Отметка пола канала, дна траншеи	790.53	790.54	790.55	790.55
Уклон, ‰		2.0		
Длина, м			10.7	
Номер разреза		3 - 3		
Диаметр трубы/диаметр наружной оболочки		Ø76х3/140		

Развернутый план

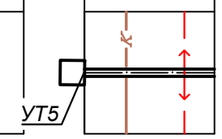

Взам. инв. N

Подпись и дата

Инв.N подл.

Изм.	Кол.уч.	Лист	N док.	Подп.	Дата
Выполнил		Абдраманова З			08.23
Проверил		Романенко А.Д.			08.23
Н.контр.		Махмудов М.			08.23

Шифр-29-08-2023 ТС -

Реконструкция тепловых сетей от ТК 7К-8 сев. до МЖД Айманова 70, Жарокова 39/2

Тепловые сети. Технологическая часть

Стадия	Лист	Листов
РП	8	

Продольный профиль тепловых сетей

Гос.лицензия ПИР19016745
ТОО "Бакыт таны"
г. Тараз 2023 год.

Формат А3

ПРОДОЛЬНЫЙ ПРОФИЛЬ ТЕПЛОВЫХ СЕТЕЙ

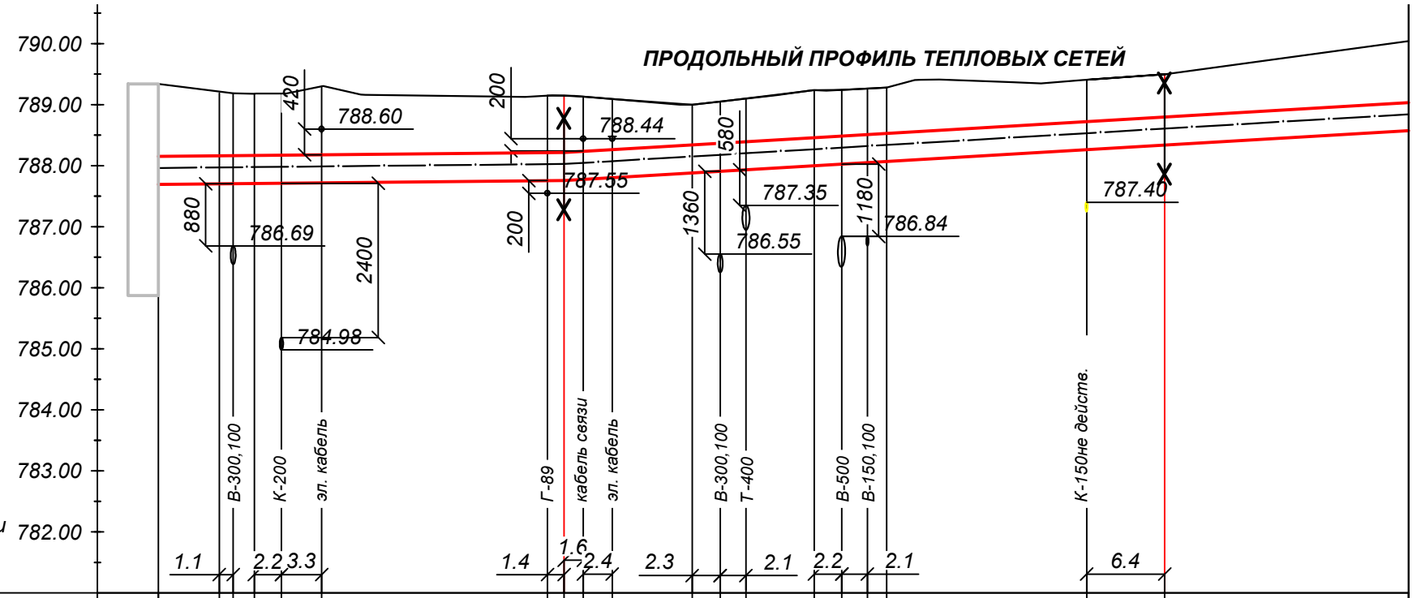

М 1:500 по горизонтали
М 1:100 по вертикали

Проектная отметка земли	789.34	789.21	789.19	789.18	789.18	789.30	789.15	789.15	789.13	789.09	789.00	789.05	789.10	789.24	789.24	789.27	789.28	789.41	789.50
Натурная отметка земли	789.34	789.21	789.19	789.18	789.18	789.30	789.15	789.15	789.13	789.09	789.00	789.05	789.010	789.24	789.24	789.27	789.28	789.41	789.50
Отметка верха канала, верха изоляции трубы	788.15	788.16	788.16	788.17	788.17	788.18	788.22	788.22	788.24	788.26	788.34	788.37	788.39	788.46	788.49	788.51	788.53	788.72	788.80
Отметка оси трубопровода	787.96	787.97	787.97	787.98	787.98	787.99	788.03	788.03	788.05	788.07	788.15	788.18	788.20	788.27	788.30	788.32	788.34	788.53	788.61
Отметка пола канала, дна траншеи	787.69	787.70	787.70	787.71	787.71	787.72	787.76	787.76	787.78	787.80	787.88	787.91	787.93	788.00	788.03	788.05	788.07	788.26	788.34
Уклон, ‰ / Длина, м		2.0 / 5.0	2.0 / 2.9	2.0 / 25.4			11.8 / 10.5		11.8 / 10.0		11.8 / 5.9			11.8 / 22.8				11.8 / 20.0	
Номер разреза / Диаметр трубы/диаметр наружной оболочки		5 - 5 / Ø45х3/125																5 - 5 / Ø45х3/125	
Развернутый план	УТ1	УП8		УП9			Н8			УП10		УП11		УП12				Н9	

Взам. инв. N	Подпись и дата	Инв.N подл.

Изм.	Кол.уч.	Лист	N док.	Подп.	Дата
Выполнил		Абдраманова З.			08.23
Проверил		Романенко А.Д.			08.23
Н.контр.		Махмудов М.			08.23

Шифр-29-08-2023 ТС -

Реконструкция тепловых сетей от ТК 7К-8 сев. до МЖД Айманова 70, Жарокова 39/2

Тепловые сети. Технологическая часть

Стадия	Лист	Листов
РП	9	

Продольный профиль тепловых сетей

Гос.лицензия ПИР19016745
ТОО "Бакыт таны"
г. Тараз 2023 год.

Формат А3

А - А

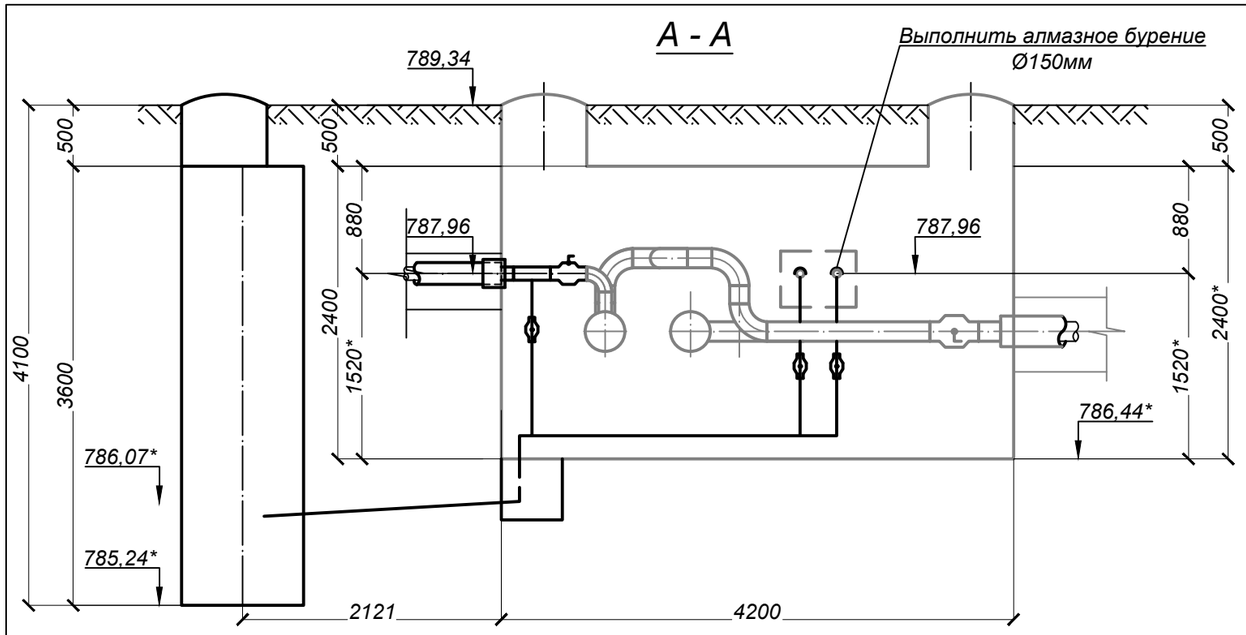

УТ1
ТК-7К-8 (сущ.)

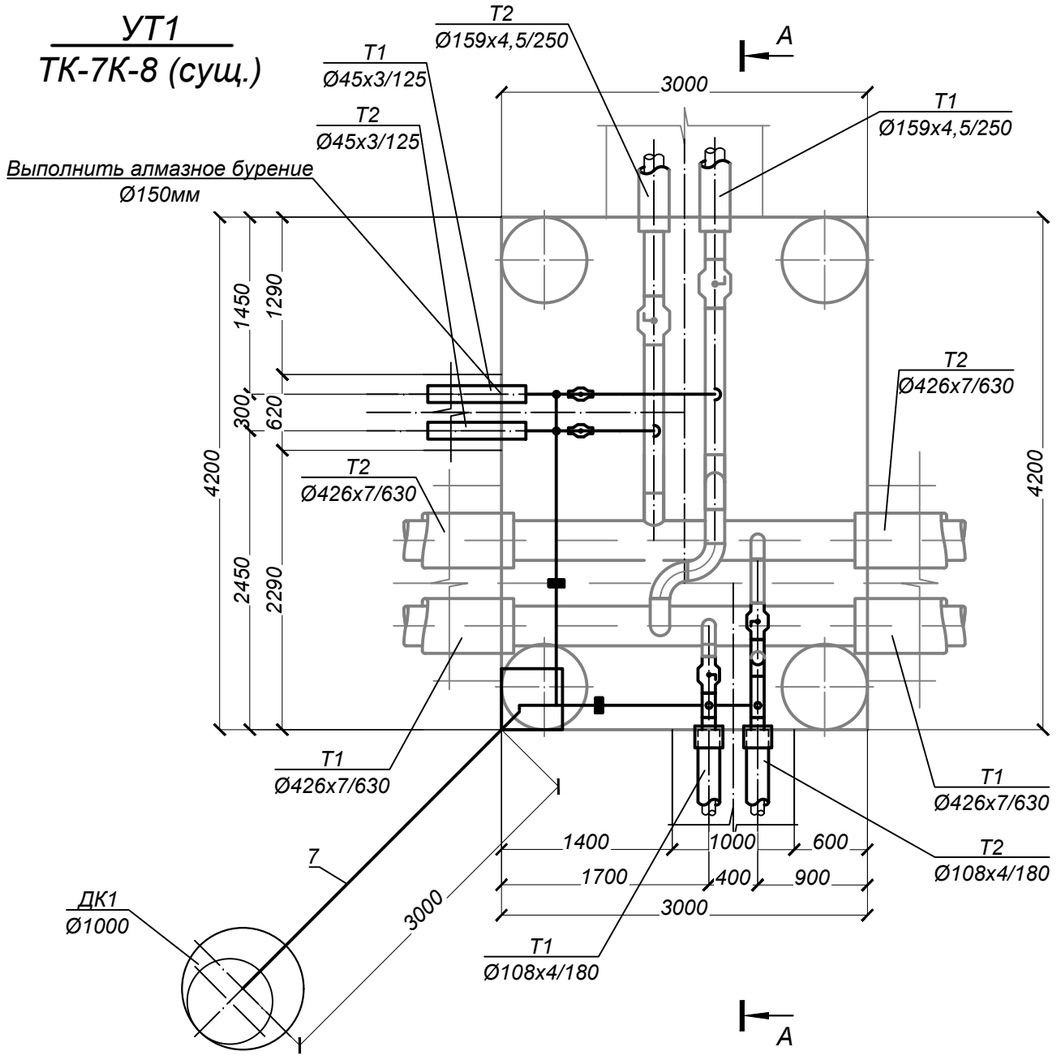

СПЕЦИФИКАЦИЯ

Марка, поз по п/п	Обозначение	Наименование	Кол.	Масса ед. кг.	Примеч.
		УТ1			
1		Шаровый кран под приварку			
		полнопроходной Ду 100, Ру=2.5 МПа, класс герметичности "А" шт.	2	16,2	
2		Шаровый кран под приварку			
		полнопроходной Ду 40, Ру=2.5 МПа, класс герметичности "А" шт.	4	3,3	спускн. 2
3		Шаровый кран под приварку			
		полнопроходной Ду 25, Ру=2.5 МПа, класс герметичности "А" шт.	2	1,7	спускн.
4	ГОСТ 30732-2006	Концевой элемент трубопровода с торцевым кабелем вывода			
		и металлической заглушкой изоляции Ст 108х4-1-ППУ-ПЭ 200-КВТ шт.	2	40,0	
5	ГОСТ 30732-2006	Концевой элемент трубопровода с торцевым кабелем вывода			
		и металлической заглушкой изоляции Ст 45х3-1-ППУ-ПЭ 200-КВТ шт.	2	19,0	
6	108х4 ГОСТ 10704-91 / В-10 ГОСТ 10705-80	Трубопровод Ду 100 м.	1,0	10,26	
7	57х3 ГОСТ 10704-91 / В-10 ГОСТ 10705-80	Трубопровод Ду 50 м.	3,5	4,0	дренаж
8	45х3 ГОСТ 10704-91 / В-10 ГОСТ 10705-80	Трубопровод Ду 40 м.	7,0	2.62	спускн. 4м
9	32х2 ГОСТ 10704-91 / В-10 ГОСТ 10705-80	Трубопровод Ду 25 м.	4,0	1,48	спускн.
10	тип.сер.5.903-13 в1	Штуцер для ответвления 159х4,5-45х3-ТС-592-062 шт.	2	0,26	
11	тип.сер.5.903-13 в1	Штуцер для ответвления 108х4-45х2,5-ТС-592-061 шт.	2	0,26	спускн.
12	тип.сер.5.903-13 в1	Штуцер для ответвления 45х3-32х2.5-ТС-592-027 шт.	2	0,15	
13	тип.сер.5.903-13 в1	Отвод П 90° 108х4-4,0-ТС-582-021 шт.	2	2,5	
14	тип.сер.5.903-13 в1	Отвод П 90° 57х3-4,0-ТС-582-016 шт.	1	0,5	дренаж
15	тип.сер.5.903-13 в1	Отвод П 90° 45х3-4,0-ТС-582-015 шт.	4	0,3	спускн.2
16	тип.сер.5.903-13 в 8-95	Опора скользящая 45, 32 - Т13.01 шт.	2	0,7	

Изм.	Кол.уч.	Лист	N док.	Подп.	Дата
Выполнил		Абдраманова З.			08.23
Проверил		Романенко А.Д.			08.23
Н.контр.		Махмудов М.			08.23

Шифр-29-08-2023 ТС -

Реконструкция тепловых сетей от ТК 7К-8 сев. до МЖД Айманова 70, Жарокова 39/2

Тепловые сети. Технологическая часть

Стадия	Лист	Листов
РП	10	

Узел трубопроводов УТ1 ТК-7К-8 (сущ.)

Гос.лицензия ПИР19016745 ТОО "Бакыт таны" г. Тараз 2023 год.

Взам. инв. N

Подпись и дата

Инв.N подл.

Формат А3

17	тип.сер.5.903-13 в1	Штуцер для ответвления 57х3-32х2.5-ТС-592-029	шт.	1	0,15	возд.
18	тип.сер.5.903-13 в1	Отвод П 90° 76х3,5-4,0-ТС-582-017	шт.	3	1,0	
19	тип.сер.5.903-13 в1	Отвод П 90° 57х3-4,0-ТС-582-016	шт.	5	0,5	дренаж 1
20	тип.сер.5.903-13 в1	Отвод П 90° 45х3-4,0-ТС-582-015	шт.	4	0,3	спускн.
21	тип.сер.5.903-13 в 8-95	Опора скользящая 45 - Т13.01	шт.	1	0,7	

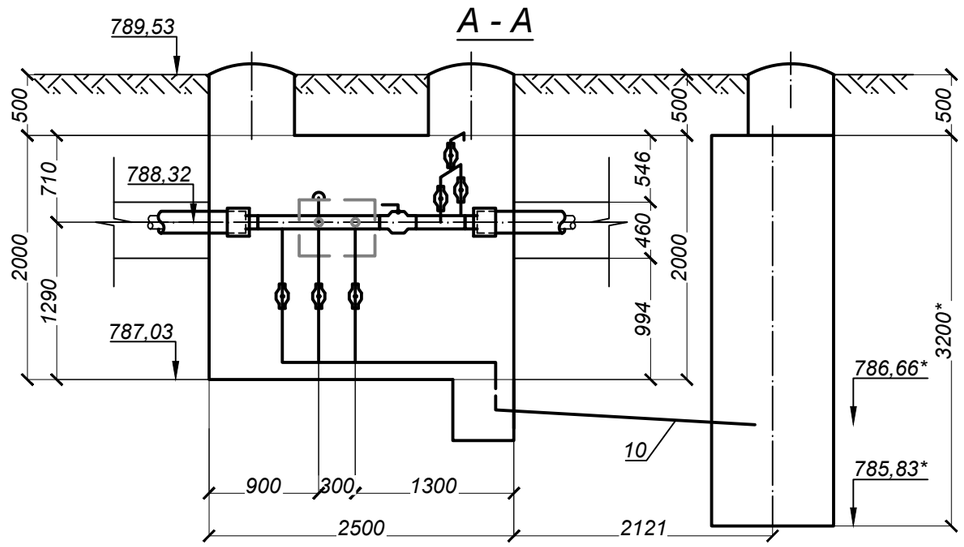

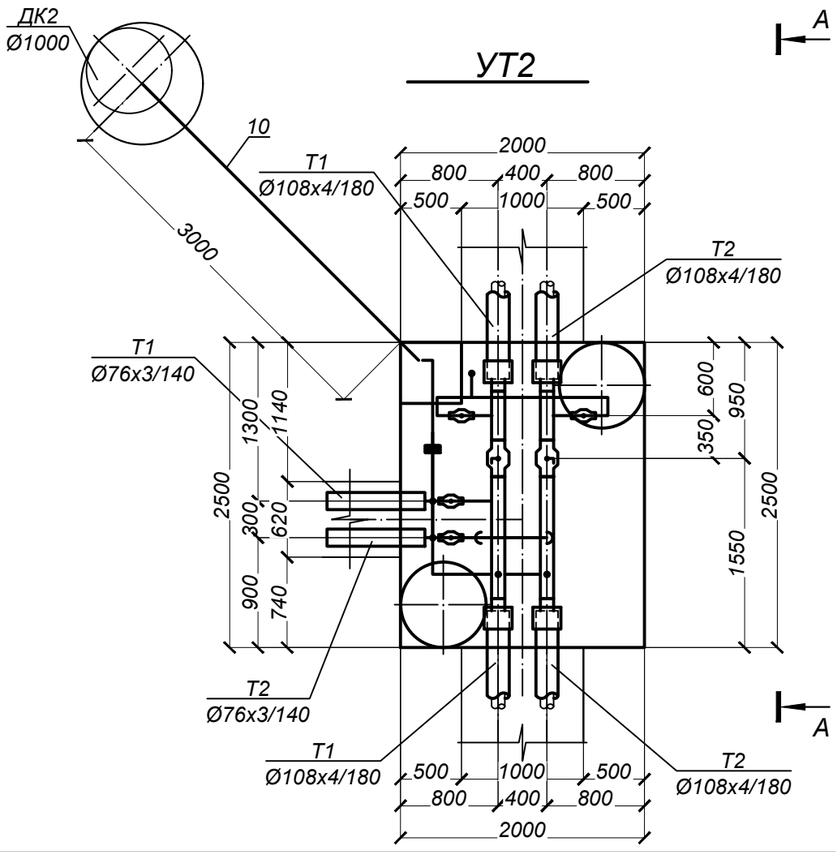

СПЕЦИФИКАЦИЯ

Марка, поз по п/п	Обозначение	Наименование	Кол.	Масса ед. кг.	Примеч.
		УТ2			
1		Шаровый кран под приварку			
		полнопроходной Ду 100, Ру=2.5 МПа, класс герметичности "А" шт.	2	16,2	
2		Шаровый кран под приварку			
		полнопроходной Ду 65, Ру=2.5 МПа, класс герметичности "А" шт.	2	7,6	
3		Шаровый кран под приварку			
		полнопроходной Ду 50, Ру=2.5 МПа, класс герметичности "А" шт.	2	4,5	
4		Шаровый кран под приварку			
		полнопроходной Ду 40, Ру=2.5 МПа, класс герметичности "А" шт.	2	3,3	спускн.
5		Шаровый кран под приварку			
		полнопроходной Ду 25, Ру=2.5 МПа, класс герметичности "А" шт.	3	1,7	спускн.2, возд.1
6	ГОСТ 30732-2006	Концевой элемент трубопровода с торцевым кабелем вывода			
		и металлической заглушкой изоляции Ст 108х4-1-ППУ-ПЭ-МЗИ 200-КВТ шт.	4	40,0	
7	ГОСТ 30732-2006	Концевой элемент трубопровода с торцевым кабелем вывода			
		и металлической заглушкой изоляции Ст 76х3-1-ППУ-ПЭ-МЗИ 200-КВТ шт.	2	28,0	
8	108х4 ГОСТ 10704-91 / В-10 ГОСТ 10705-80	Трубопровод Ду 100 м.	2,5	10,26	
9	76х3 ГОСТ 10704-91 / В-10 ГОСТ 10705-80	Трубопровод Ду 65 м.	2,0	5,4	
10	57х3 ГОСТ 10704-91 / В-10 ГОСТ 10705-80	Трубопровод Ду 50 м.	7,5	4,0	дренаж 3,5м
11	45х3 ГОСТ 10704-91 / В-10 ГОСТ 10705-80	Трубопровод Ду 40 м.	4,5	2.62	спускн.
12	32х2 ГОСТ 10704-91 / В-10 ГОСТ 10705-80	Трубопровод Ду 25 м.	3,5	1,48	спускн.
13	тип.сер.5.903-13 в1	Штуцер для ответвления 76х3-32х2.5-ТС-592-031 шт.	2	0,15	
14	тип.сер.5.903-13 в1	Штуцер для ответвления 108х4-76х3-ТС-592-079 шт.	2	0,57	
15	тип.сер.5.903-13 в1	Штуцер для ответвления 108х4-57х3-ТС-592-069 шт.	2	0,41	перемычка
16	тип.сер.5.903-13 в1	Штуцер для ответвления 108х4-45х2,5-ТС-592-061 шт.	2	0,26	спускн.

Изм.	Кол.уч.	Лист	N док.	Подп.	Дата
Выполнил		Абдраманова З			08.23
Проверил		Романенко А.Д.			08.23
Н.контр.		Махмудов М.			08.23

Шифр-29-08-2023 ТС -

Реконструкция тепловых сетей от ТК 7К-8 сев. до МЖД Айманова 70, Жарокова 39/2

Тепловые сети. Технологическая часть

Стадия	Лист	Листов
РП	11	

Узел трубопроводов УТ2

Гос.лицензия ПИР19016745
ТОО "Бакыт таны"
г. Тараз 2023 год.

Взам. инв. N | Подпись и дата | Инв.N подл.

Формат А3

А - А

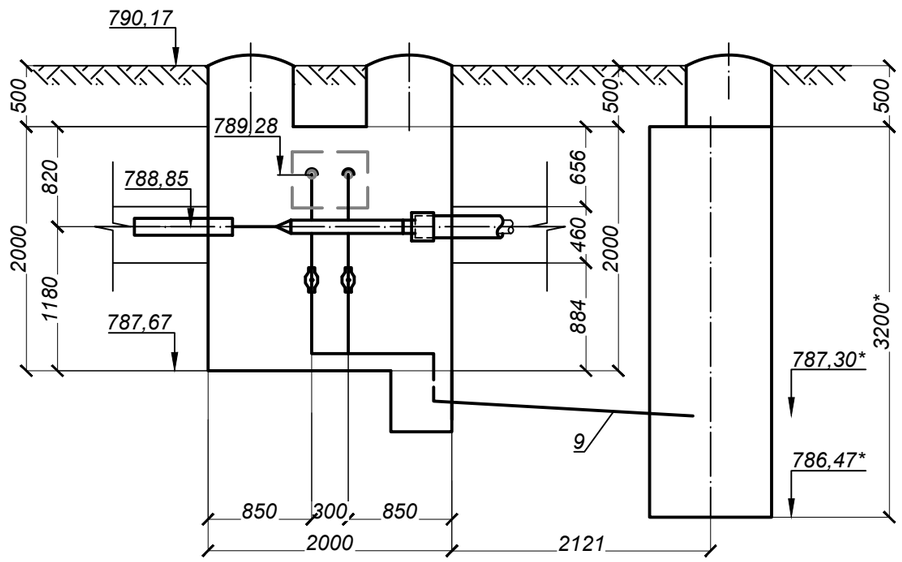

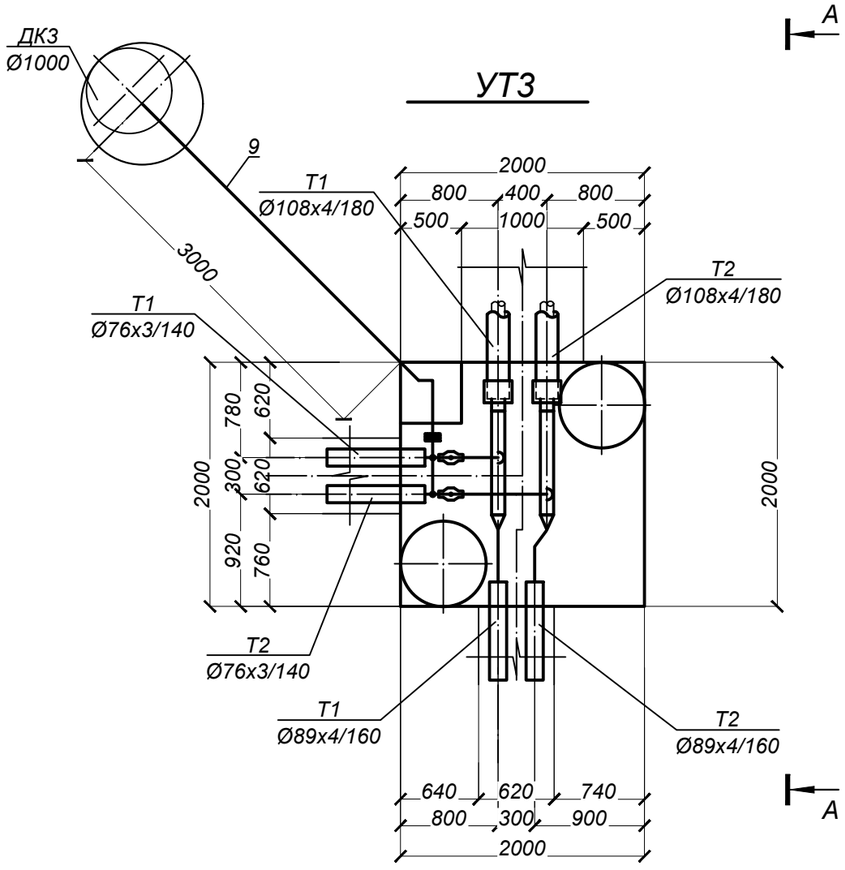

СПЕЦИФИКАЦИЯ

Марка, поз по п/п	Обозначение	Наименование	Кол.	Масса ед. кг.	Примеч.
		УТЗ			
1		Шаровый кран под приварку			
		полнопроходной Ду 65, Ру=2.5 МПа, класс герметичности "А" шт.	2	7,6	
2		Шаровый кран под приварку			
		полнопроходной Ду 25, Ру=2.5 МПа, класс герметичности "А" шт.	2	1,7	спускн.
3	ГОСТ 30732-2006	Концевой элемент трубопровода с торцевым кабелем вывода			
		и металлической заглушкой изоляции Ст 108х4-1-ППУ-ПЭ-МЗИ 200-КВТ шт.	2	40,0	
4	ГОСТ 30732-2006	Концевой элемент трубопровода с торцевым кабелем вывода			
		и металлической заглушкой изоляции Ст 89х4-1-ППУ-ПЭ-МЗИ 200-КВТ шт.	2	33,0	
5	ГОСТ 30732-2006	Концевой элемент трубопровода с торцевым кабелем вывода			
		и металлической заглушкой изоляции Ст 76х3-1-ППУ-ПЭ-МЗИ 200-КВТ шт.	2	28,0	
6	108х4 ГОСТ 10704-91 / В-10 ГОСТ 10705-80	Трубопровод Ду 100 м.	2,0	10,26	
7	89х4 ГОСТ 10704-91 / В-10 ГОСТ 10705-80	Трубопровод Ду 80 м.	1,0	8,38	
8	76х3 ГОСТ 10704-91 / В-10 ГОСТ 10705-80	Трубопровод Ду 65 м.	2,0	5,4	
9	45х3 ГОСТ 10704-91 / В-10 ГОСТ 10705-80	Трубопровод Ду 40 м.	3,5	2.62	дренаж
10	32х2 ГОСТ 10704-91 / В-10 ГОСТ 10705-80	Трубопровод Ду 25 м.	4,0	1,48	спускн.
11	тип.сер.5.903-13 в1	Штуцер для ответвления 76х3-32х2.5-ТС-592-031 шт.	2	0,15	
12	тип.сер.5.903-13 в1	Штуцер для ответвления 108х4-76х3-ТС-592-079 шт.	2	0,57	
13	тип.сер.5.903-13 в1	Переход концентрический 108х4-89х4-ТС-594-007 шт.	2	1,0	
14	тип.сер.5.903-13 в1	Отвод П 45° 89х4-4,0-ТС-582-019 шт.	2	0,7	
15	тип.сер.5.903-13 в1	Отвод П 90° 76х3,5-4,0-ТС-582-017 шт.	2	1,0	
16	тип.сер.5.903-13 в1	Отвод П 90° 45х3-4,0-ТС-582-015 шт.	1	0,3	дренаж.
17	тип.сер.5.903-13 в 8-95	Опора скользящая 32 - Т13.01 шт.	1	0,7	

Изм.	Кол.уч	Лист	N док.	Подп.	Дата			
						Шифр-29-08-2023		ТС -
						Реконструкция тепловых сетей от ТК 7К-8 сев. до МЖД Айманова 70, Жарокова 39/2		
						Тепловые сети. Технологическая часть	Стадия	Лист	Листов
							РП	12	
Выполнил		Абдраманова З			08.23	Узел трубопроводов УТЗ	Гос.лицензия ПИР19016745 ТОО "Бакыт таны" г. Тараз 2023 год.		
Проверил		Романенко А.Д.			08.23				
Н.контр.		Махмудов М.			08.23				

Взам. инв. N

Подпись и дата

Инв.N подл.

Формат А3

А - А

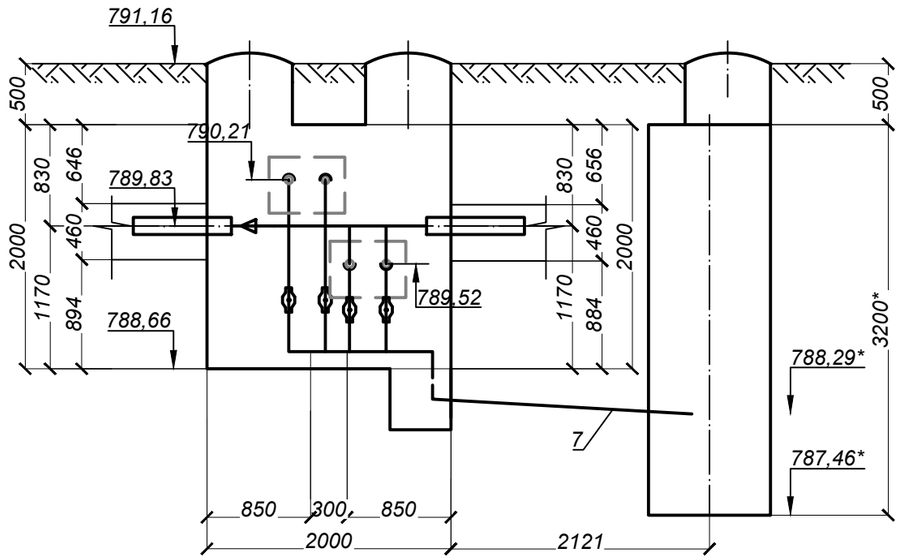

УТ4

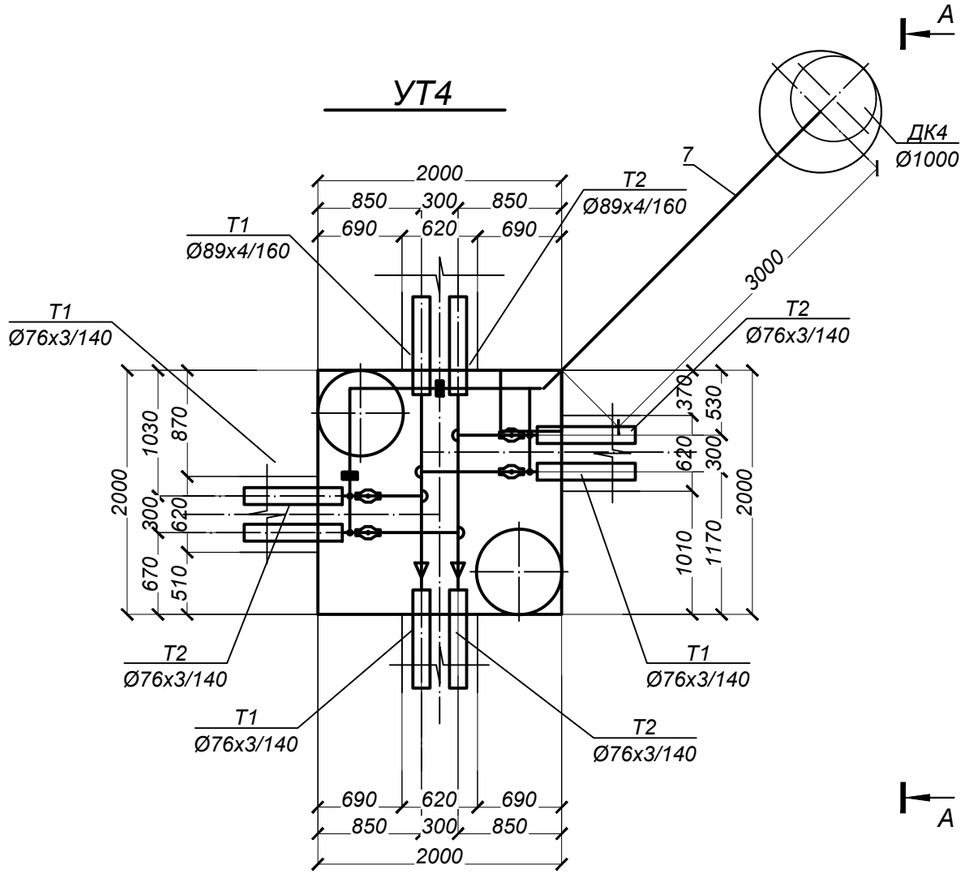

СПЕЦИФИКАЦИЯ

Марка, поз по п/п	Обозначение	Наименование	Кол.	Масса ед. кг.	Примеч.
		УТ4			
1		Шаровый кран под приварку			
		полнопроходной Ду 65, Ру=2.5 МПа, класс герметичности "А" шт.	4	7,6	
2		Шаровый кран под приварку			
		полнопроходной Ду 25, Ру=2.5 МПа, класс герметичности "А" шт.	4	1,7	спускн.
3	ГОСТ 30732-2006	Концевой элемент трубопровода с торцевым кабелем вывода			
		и металлической заглушкой изоляции Ст 89х4-1-ППУ-ПЭ-МЗИ 200-КВТ шт.	2	33,0	
4	ГОСТ 30732-2006	Концевой элемент трубопровода с торцевым кабелем вывода			
		и металлической заглушкой изоляции Ст 76х3-1-ППУ-ПЭ-МЗИ 200-КВТ шт.	6	28,0	
5	89х4 ГОСТ 10704-91 / В-10 ГОСТ 10705-80	Трубопровод Ду 80 м.	2,5	8,38	
6	76х3 ГОСТ 10704-91 / В-10 ГОСТ 10705-80	Трубопровод Ду 65 м.	6,5	5,4	
7	45х3 ГОСТ 10704-91 / В-10 ГОСТ 10705-80	Трубопровод Ду 40 м.	3,5	2.62	дренаж
8	32х2 ГОСТ 10704-91 / В-10 ГОСТ 10705-80	Трубопровод Ду 25 м.	7,5	1,48	спускн.
9	тип.сер.5.903-13 в1	Штуцер для ответвления 76х3-32х2.5-ТС-592-031 шт.	4	0,15	
10	тип.сер.5.903-13 в1	Штуцер для ответвления 89х4-76х3-ТС-592-077 шт.	4	0,58	
11	тип.сер.5.903-13 в1	Переход концентрический 89х4-76х3-ТС-594-032 шт.	2	0,6	
12	тип.сер.5.903-13 в1	Отвод П 90° 76х3,5-4,0-ТС-582-017 шт.	4	1,0	
13	тип.сер.5.903-13 в1	Отвод П 90° 45х3-4,0-ТС-582-015 шт.	1	0,3	дренаж.
14	тип.сер.5.903-13 в 8-95	Опора скользящая 32 - Т13.01 шт.	2	0,7	

Изм.	Кол.уч.	Лист	N док.	Подп.	Дата	Шифр-29-08-2023	ТС -
						Реконструкция тепловых сетей от ТК 7К-8 сев. до МЖД Айманова 70, Жарокова 39/2	
						Тепловые сети. Технологическая часть	Стадия: РП; Лист: 13; Листов:
Выполнил	Абдраманова З.				08.23	Узел трубопроводов УТ4	Гос.лицензия ПИР19016745 ТОО "Бакыт таны" г. Тараз 2023 год.
Проверил	Романенко А.Д.				08.23		
Н.контр.	Махмудов М.				08.23		

Взам. инв. N

Подпись и дата

Инв.N подл.

Формат А3

А - А

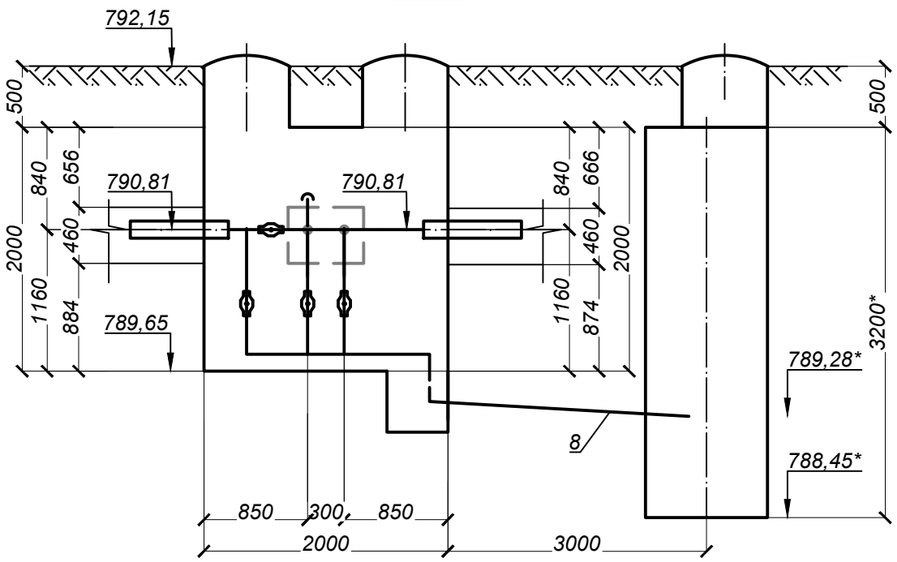

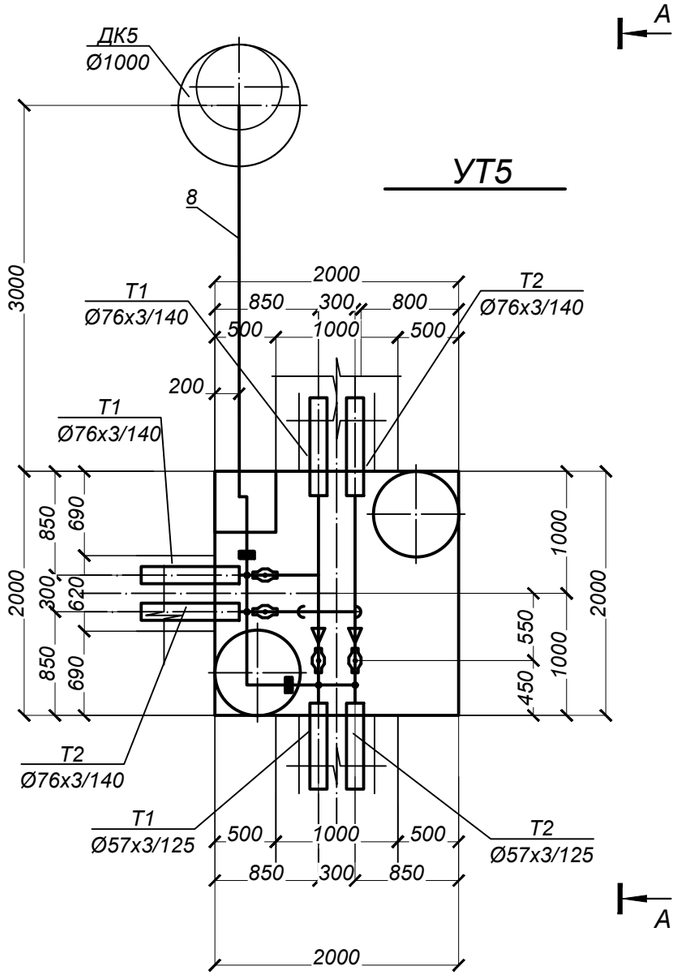

СПЕЦИФИКАЦИЯ

Марка, поз по п/п	Обозначение	Наименование	Кол.	Масса ед. кг.	Примеч.
		УТ5			
1		Шаровый кран под приварку			
		полнопроходной Ду 65, Ру=2.5 МПа, класс герметичности "А" шт.	2	7,6	
2		Шаровый кран под приварку			
		полнопроходной Ду 50, Ру=2.5 МПа, класс герметичности "А" шт.	2	4,5	
3		Шаровый кран под приварку			
		полнопроходной Ду 25, Ру=2.5 МПа, класс герметичности "А" шт.	4	1,7	спускн.
4	ГОСТ 30732-2006	Концевой элемент трубопровода с торцевым кабелем вывода			
		и металлической заглушкой изоляции Ст 76х3-1-ППУ-ПЭ-МЗИ 200-КВТ шт.	4	28,0	
5	ГОСТ 30732-2006	Концевой элемент трубопровода с торцевым кабелем вывода			
		и металлической заглушкой изоляции Ст 57х3-1-ППУ-ПЭ-МЗИ 200-КВТ шт.	2	23,0	
6	76х3 ГОСТ 10704-91 / В-10 ГОСТ 10705-80	Трубопровод Ду 65 м.	5,5	5,4	
7	57х3 ГОСТ 10704-91 / В-10 ГОСТ 10705-80	Трубопровод Ду 50 м.	1,0	4,0	
8	45х3 ГОСТ 10704-91 / В-10 ГОСТ 10705-80	Трубопровод Ду 40 м.	3,5	2.62	дренаж
9	32х2 ГОСТ 10704-91 / В-10 ГОСТ 10705-80	Трубопровод Ду 25 м.	7,0	1,48	спускн.
10	тип.сер.5.903-13 в1	Штуцер для ответвления 57х3-32х2.5-ТС-592-029 шт.	2	0,15	
11	тип.сер.5.903-13 в1	Штуцер для ответвления 76х3-76х3-ТС-592-075 шт.	2	0,6	
12	тип.сер.5.903-13 в1	Штуцер для ответвления 76х3-32х2.5-ТС-592-031 шт.	2	0,15	
13	тип.сер.5.903-13 в1	Переход концентрический 76х3-57х3-ТС-594-003 шт.	2	0,4	
14	тип.сер.5.903-13 в1	Отвод П 90° 76х3,5-4,0-ТС-582-017 шт.	3	1,0	
15	тип.сер.5.903-13 в1	Отвод П 90° 45х3-4,0-ТС-582-015 шт.	1	0,3	дренаж.
16	тип.сер.5.903-13 в 8-95	Опора скользящая 32 - Т13.01 шт.	2	0,7	

Изм.	Кол.уч.	Лист	N док.	Подп.	Дата	Шифр-29-08-2023	ТС -		
						Реконструкция тепловых сетей от ТК 7К-8 сев. до МЖД Айманова 70, Жарокова 39/2			
						Тепловые сети. Технологическая часть	Стадия	Лист	Листов
							РП	14	
Выполнил		Абдраманова З			08.23	Узел трубопроводов УТ5	Гос.лицензия ПИР19016745 ТОО "Бакыт таны" г. Тараз 2023 год.		
Проверил		Романенко А.Д.			08.23				
Н.контр.		Махмудов М.			08.23				

Взам. инв. N

Подпись и дата

Инв.N подл.

Формат А3

Инв. № подл.	Подпись и дата	Взам. инв. №

Тип элементов	Назначение трубопровода	Диаметр Ду, мм	Протяж., м.	Антикоррозионное покрытие: Тип покрытия	Поверхность, м² 1п.м. (1шт.)	Поверхность, м² Общая	Основной изоляционный слой: Конструкция	Толщина, мм	Объем, м³ 1п.м. (1шт.)	Объем, м³ Общая	Покровный слой: Тип покрытия	Толщина, мм	Поверхность, м² 1п.м. (1шт.)	Поверхность, м² Общая
1	2	3	4	5	6	7	8	9	10	11	12	13	14	15
ПОДЗЕМНАЯ ПРОКЛАДКА (основные трубопроводы)														
Трубопроводы	Т1	40	**1,50**	Антикоррозионное покрытие масляно-битумное в два слоя по грунту ГФ-021 ОСТ6-10-426-79 ГОСТ25129-82	0,14	0,21	Маты минераловатные прошивные, без обкладок, марка 100	60	0,020	0,03	Стеклопластик рулонный для теплоизоляции РСТХ (ТУ 6-11-145-80)(РСТ 415Л)	0,25	0,52	0,78
	Т2		**1,50**		0,14	0,21		40	0,011	0,02		0,25	0,39	0,59
	Т1	50	**2,50**		0,18	0,45		60	0,022	0,06		0,25	0,56	1,40
	Т2		**2,50**		0,18	0,45		40	0,012	0,03		0,25	0,43	1,08
	Т1	65	**8,00**		0,24	1,92		60	0,026	0,21		0,25	0,62	4,96
	Т2		**8,00**		0,24	1,92		40	0,015	0,12		0,25	0,49	3,92
	Т1	80	**2,00**		0,28	0,56		60	0,028	0,06		0,25	0,66	1,32
	Т2		**2,00**		0,28	0,56		40	0,016	0,03		0,25	0,53	1,06
	Т1	100	**3,00**		0,34	1,02		60	0,032	0,10		0,25	0,72	2,16
	Т2		**3,00**		0,34	1,02		40	0,019	0,06		0,25	0,59	1,77
ВСЕГО:						**8,32**		**δ=40**		**0,26**		**0,25**		**19,03**
								δ=60		**0,45**				
ПОДЗЕМНАЯ ПРОКЛАДКА (дренажные трубопроводы, воздушники)														
Трубопроводы		32	**26,00**	Весьма усилинное антикоррозионное покрытие футляров лента поливинил-хлоридная липкая ПВХ (ТУ 6-19-103-78)	0,13	3,38								
		40	**19,00**		0,14	2,66								
		50	**7,00**		0,18	1,26								
ВСЕГО:						**7,30**								

Вид прокладки	Назначение трубопровода	Диаметр Ду, мм	Кол-во (шт.)	Антикоррозионное покрытие: Тип покрытия	Поверхность, м² 1п.м.	Поверхность, м² Общая	Основной изоляционный слой: Конструкция	Толщина, мм	Объем, м³ 1п.м.	Объем, м³ Общая	Покровный слой: Тип покрытия	Толщина, мм	Поверхность, м² 1п.м.	Поверхность, м² Общая
1	2	3	4	5	6	7	8	9	10	11	12	13	14	15
ПОДЗЕМНАЯ ПРОКЛАДКА (отводы)														
Отводы	Т1	50	**2**	Антикоррозионное покрытие масляно-битумное в два слоя по грунту ГФ-021 ОСТ6-10-426-79 ГОСТ25129-82	0,18	0,05	Маты минераловатные прошивные, без обкладок, марка 100	60	0,022	0,01	Стеклопластик рулонный для теплоизоляции РСТХ (ТУ 6-11-145-80)(РСТ 415Л)	0,25	0,56	0,17
	Т2		**2**		0,18	0,05		40	0,012	0,00		0,25	0,43	0,13
	Т1	65	**6**		0,24	0,29		60	0,026	0,03		0,25	0,62	0,74
	Т2		**6**		0,24	0,29		40	0,015	0,02		0,25	0,49	0,59
	Т1	80	**1**		0,28	0,07		60	0,028	0,01		0,25	0,66	0,16
	Т2		**1**		0,28	0,07		40	0,016	0,00		0,25	0,53	0,13
	Т1	100	**1**		0,34	0,10		60	0,032	0,01		0,25	0,72	0,22
	Т2		**1**		0,34	0,10		40	0,019	0,01		0,25	0,59	0,18
ВСЕГО:						**1,02**		**δ=40**		**0,03**		**0,25**		**2,31**
								δ=60		**0,05**				
ПОДЗЕМНАЯ ПРОКЛАДКА (отводы для дренажных трубопроводов, воздушников)														
Отводы		40	**9**	Весьма усилинное антикоррозионное покрытие футляров лента поливинил-хлоридная липкая ПВХ (ТУ 6-19-103-78)	0,14	0,15								
		50	**2**		0,18	0,05								
ВСЕГО:						**0,21**								

Вид прокладки	Назначение трубопровода	Диаметр Ду, мм	Кол-во (шт.)	Антикоррозионное покрытие: Тип покрытия	Поверхность, м² 1п.м.	Поверхность, м² Общая	Основной изоляционный слой: Конструкция	Толщина, мм	Объем, м³ 1п.м.	Объем, м³ Общая	Покровный слой: Тип покрытия	Толщина, мм	Поверхность, м² 1п.м.	Поверхность, м² Общая
1	2	3	4	7	8	9	10	11	12	13	12	13	14	15
ПОДЗЕМНАЯ ПРОКЛАДКА (шаровые краны)														
Шаровые краны		40	**2**	Антикоррозионное покрытие масляно-битумное в два слоя по грунту ГФ-021 ОСТ6-10-426-79 ГОСТ25129-82	0,14	0,08	Маты минераловатные прошивные, без обкладок, марка 100	40	0,011	0,01	Стеклопластик рулонный для теплоизоляции РСТХ (ТУ 6-11-145-80)(РСТ 415Л)	0,25	0,39	0,23
		50	**4**		0,18	0,22		40	0,012	0,01		0,25	0,43	0,52
		65	**10**		0,24	0,72		40	0,015	0,05		0,25	0,49	1,47
		100	**4**		0,34	0,44		40	0,019	0,02		0,25	0,59	0,77
ВСЕГО:						**1,46**		**δ=40**		**0,09**		**0,25**		**2,99**
ПОДЗЕМНАЯ ПРОКЛАДКА (шаровые краны для дренажных трубопроводов, воздушников)														
Шаровые краны		25	**15**	Весьма усилинное антикоррозионное покрытие футляров лента поливинил-хлоридная липкая ПВХ (ТУ 6-19-103-78)	0,10	0,39								
		40	**4**		0,14	0,17								
ВСЕГО:						**0,56**								

	Антикоррозионное покрытие	Основной изоляционный слой		Покровный слой	Весьма усилинное антикоррозионное покрытие футляров
ИТОГО:	**10,80**	**δ=40**	**0,38**	**24,32**	**8,06**
		δ=60	**0,50**		

Трубопроводы до элеваторных пунктов

Тип элементов	Назначение трубопровода	Диаметр Ду, мм	Протяж., м.	Антикоррозионное покрытие: Тип покрытия	Поверхность, м² 1п.м. (1шт.)	Поверхность, м² Общая	Основной изоляционный слой: Конструкция	Толщина, мм	Объем, м³ 1п.м. (1шт.)	Объем, м³ Общая	Покровный слой: Тип покрытия	Толщина, мм	Поверхность, м² 1п.м. (1шт.)	Поверхность, м² Общая
1	2	3	4	5	6	7	8	9	10	11	12	13	14	15
ПОДЗЕМНАЯ ПРОКЛАДКА (основные трубопроводы, до элеваторных пунктов)														
Трубопроводы	Т1	50	**3,50**	Антикоррозионное покрытие масляно-битумное в два слоя по грунту ГФ-021 ОСТ6-10-426-79 ГОСТ25129-82	0,18	0,63	Маты минераловатные прошивные, без обкладок, марка 100	60	0,022	0,08	Стеклопластик рулонный для теплоизоляции РСТХ (ТУ 6-11-145-80)(РСТ 415Л)	0,25	0,56	1,96
	Т2		**3,50**		0,18	0,63		40	0,012	0,04		0,25	0,43	1,51
	Т1	65	**50,00**		0,24	12,00		60	0,026	1,30		0,25	0,62	31,00
	Т2		**50,00**		0,24	12,00		40	0,015	0,75		0,25	0,49	24,50
ВСЕГО:						**25,26**		**δ=40**		**0,79**		**0,25**		**58,97**
								δ=60		**1,38**				

Изм.	Кол.уч	Лист	N док.	Подп.	Дата

Шифр-29-08-2023 *ТС -*

Реконструкция тепловых сетей от ТК 7К-8 сев. до МЖД Айманова 70, Жарокова 39/2

Тепловые сети. Технологическая часть	*Стадия*	*Лист*	*Листов*
	РП	*15*	

Выполнил	*Абдраманова З*		*08.23*
Проверил	*Романенко А.Д.*		*08.23*
Н.контр.	*Махмудов М.*		*08.23*

Конструкция тепловой изоляции

Гос.лицензия ПИР19016745 ТОО "Бакыт таны" г. Тараз 2023 год.

Формат А3

Пересечение теплосети с электрическим кабелем

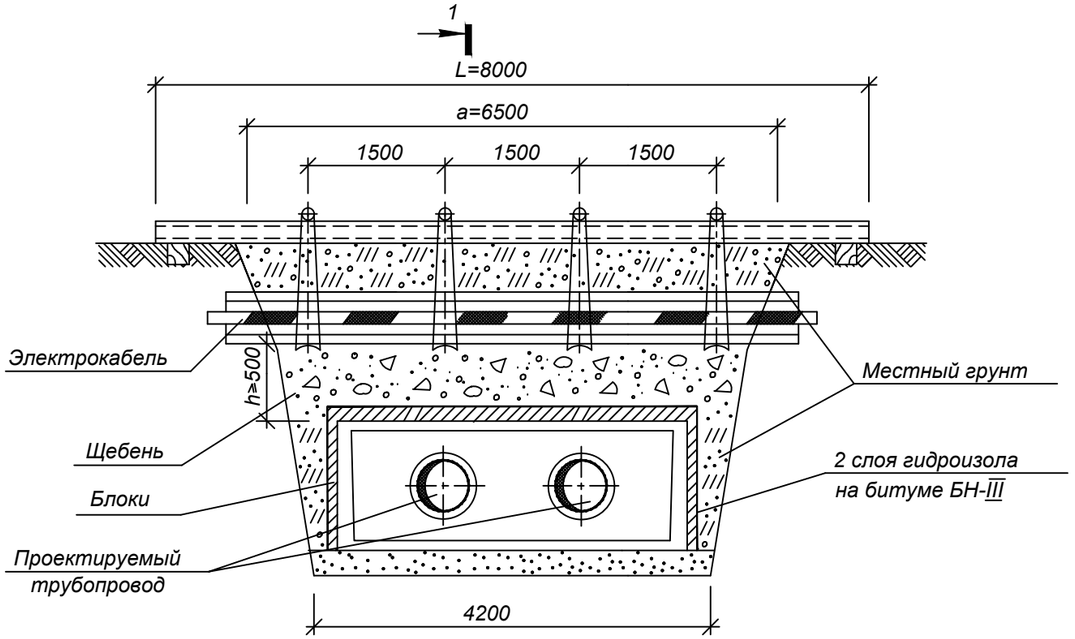

РАЗРЕЗ 1-1

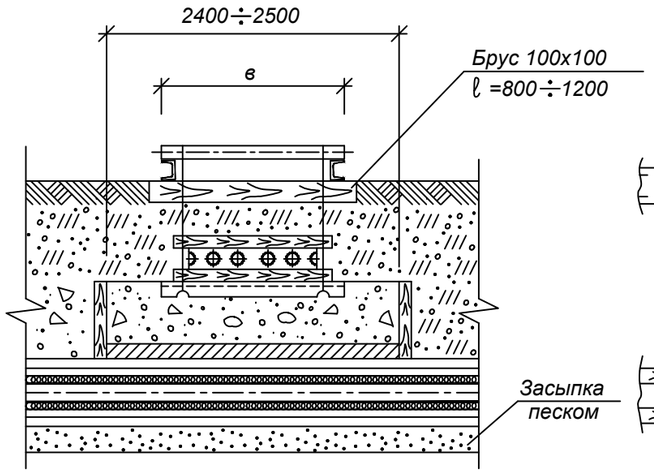

УЗЕЛ ПОДВЕСКИ

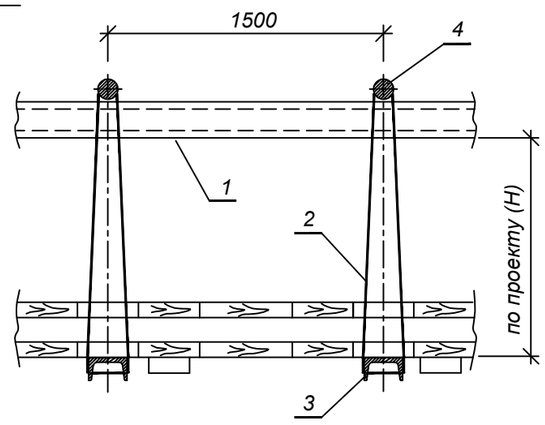

СПЕЦИФИКАЦИЯ СТРОИТЕЛЬНЫХ МАТЕРИАЛОВ

Марка канала	Гидроизоляция в два слоя, м2	Блоки ГОСТ 5742-76		Расход досок, м2/щебня, м3		
		Марка Б-1,шт	Марка Б-2,шт	при h=0.2м	при h=0.3м	при h=0.4м
КЛ 60-45	7	-	8	0.4/0.25	0.6/0.5	0.8/1
КЛ 90-45	8	5	6	0.5/0.3	0.7/0.6	1/1.2
КЛ 120-60	10	15	2	0.55/3.5	0.8/0.7	1.1/1.4
КЛс 150-90	9.5	10	6	0.6/0.4	1/0.8	1.3/1.6
КЛс 210-120	13.5	10	12	0.8/0.5	1.2/1	1.6/2
2КЛс 90-90	12.5	20	2	0.9/0.6	1.3/1.1	1.8/2.2
2КЛс 120-150	14	20	4	0.8/0.7	1.5/1.3	2.1/2.6

СПЕЦИФИКАЦИЯ УЗЛА ПОДВЕСКИ

Размер траншеи, м		поз.1		поз.2	поз.3	поз.4	1 ряд кабелей		2 ряда кабелей		3 ряда кабелей		4 ряда кабелей	
		Швеллер ГОСТ 8240-72		Проволока ГОСТ 9389-79	Швеллер N16 ГОСТ 8240-72	Круг Ø20 ГОСТ 2590-71								
		2шт.		при Н=1м										
а	б	N⁰	L,м	l,м	Кол-во шт.	Кол-во шт.	Размер В,м	Пиломатериалы, м3	Размер В,м	Пиломатериалы, м3	Размер В,м	Пиломатериалы, м3	Размер В,м	Пиломатериалы, м3
2,5	1,4	18	4	4,5	2	2	0,25	0,08	0,35	0,10	0,45	0,11	0,55	0,12
3	1,7	18	4.5	4,5	2	2		0,09		0,11		0,13		0,15
3,5	2	18	5	4,5	2	2		0,11		0,13		0,15		0,17
4	2,4	18	5.5	4,5	2	2		0,12		0,15		0,17		0,20
5	3	18	6.5	4,5	3	3		0,15		0,19		0,22		0,25
5,5	3,2	20	7	4,5	3	3		0,17		0,20		0,24		0,27
6,5	3,8	20	8	4,5	4	4		0,20		0,24		0,28		0,32

1. Размер блоков из ячеистого бетона ГОСТ 5742-76:
   Б-1 = 1000х 500х 200 мм.
   Б-2 = 1200х 600х 200 мм.
2. При укладке блоков швы между ними залить горячим битумом.
3. Порядок работ:
   - Отрыть траншею до нижней отметки электрического кабеля ;
   - Завести нижний ряд досок и швеллера (поз.3) ;
   - Установить остальные детали защитного короба ;
   - Подвесить короб с электрическим кабелем к поперечным швеллерам (поз.1)
   - Продолжить работы по заглублению до отметки дна траншеи ;
   - После окончания работ по монтажу теплотрассы, выставить блоки, подсыпать местный грунт, заполнить промежуток между блоками и электрическим кабелем щебнем, утромбить, демонтировать узел подвески.
4. При h>=0,5 м по данному чертежу выполняются работы только по узлу подвески без установки блоков.
5. Взамен швеллера (поз.1) допускается применение трубы диаметром не менее dy =150 мм.

Взам. инв. N | Подпись и дата | Инв.N подл.

Изм.	Кол.уч.	Лист	N док.	Подп.	Дата
Выполнил	Абдраманова З.				08.23
Проверил	Романенко А.Д.				08.23
Н.контр.	Махмудов М.				08.23

Шифр-29-08-2023 ТС -

Реконструкция тепловых сетей от ТК 7К-8 сев. до МЖД Айманова 70, Жарокова 39/2

Тепловые сети. Технологическая часть

Стадия	Лист	Листов
РП	16	

Пересечение теплосети с электрическим кабелем напряжением до 35 кВ. Узел подвески

Гос.лицензия ПИР19016745
ТОО "Бакыт таны"
г. Тараз 2023 год.

Формат А3

Пересечение теплосети с телефонной канализацией

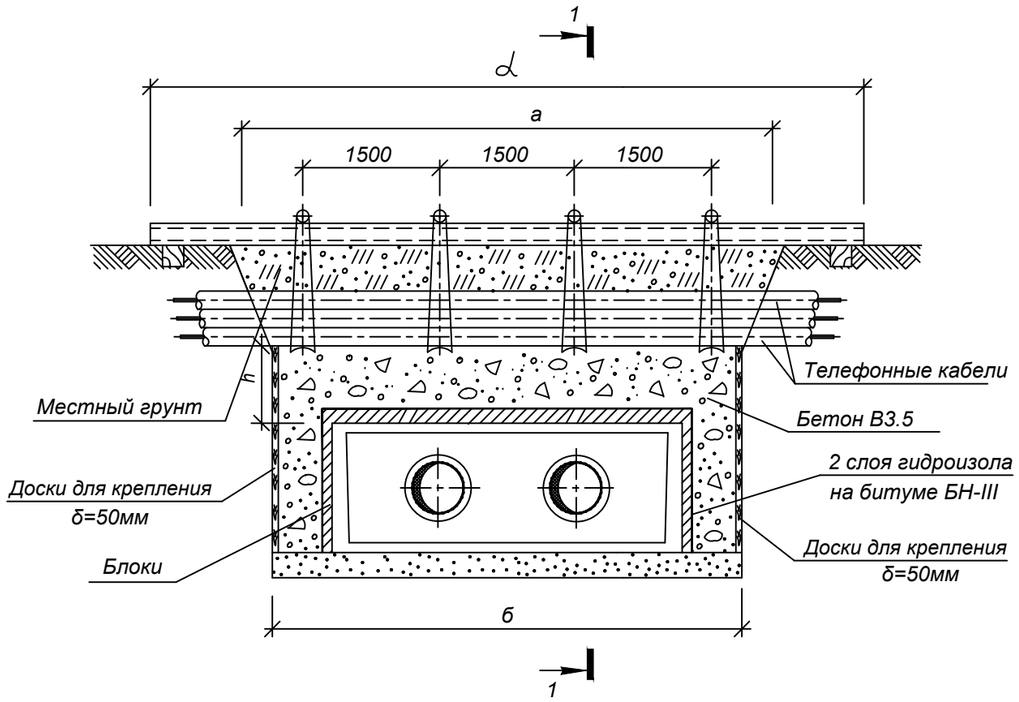

РАЗРЕЗ 1-1

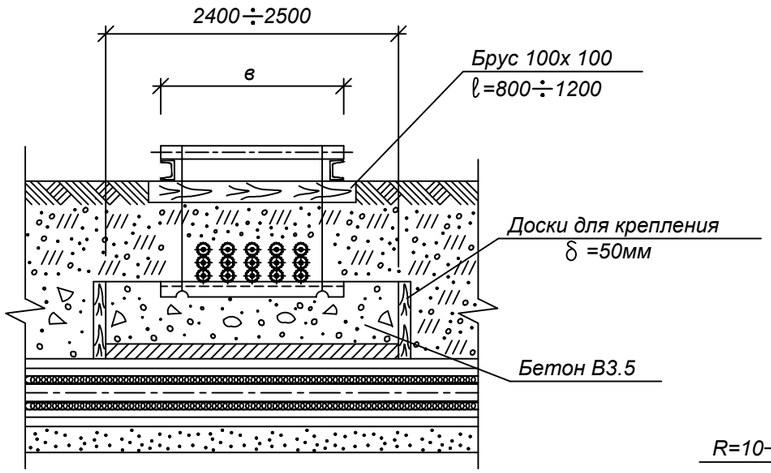

УЗЕЛ ПОДВЕСКИ

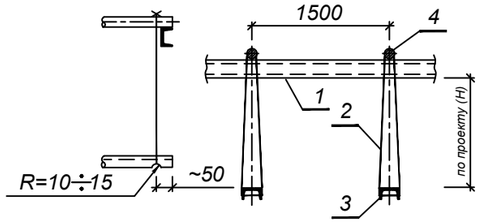

СПЕЦИФИКАЦИЯ СТРОИТЕЛЬНЫХ МАТЕРИАЛОВ

Марка канала	Гидроизоляция в два слоя, м2	Блоки ГОСТ 5742-76		Расход досок,м2/щебня,м3		
		Марка Б-1,шт	Марка Б-2,шт	при h=0.2м	при h=0.3м	при h=0.4м
КЛ 60-45	7	-	8	0.4/0.25	0.6/0.5	0.8/1
КЛ 90-45	8	5	6	0.5/0.3	0.7/0.6	1/1.2
КЛ 120-60	10	15	2	0.55/3.5	0.8/0.7	1.1/1.4
КЛс 150-90	9.5	10	6	0.6/0.4	1/0.8	1.3/1.6
КЛс 210-120	13.5	10	12	0.8/0.5	1.2/1	1.6/2
2КЛс 90-90	12.5	20	2	0.9/0.6	1.3/1.1	1.8/2.2
2КЛс 120-150	14	20	4	0.8/0.7	1.5/1.3	2.1/2.6

СПЕЦИФИКАЦИЯ УЗЛА ПОДВЕСКИ

Размер траншеи, м		поз.1 Швеллер ГОСТ 8240-72 2шт.		поз.2 Проволока ГОСТ 9389-75 при Н=1м	поз.3 Швеллер N16 ГОСТ 8240-72	поз.4 Круг Ø20 ГОСТ 2590-71	Размер в, м			
а	б	N⁰	L,м	l,м	Кол-во, шт.	Кол-во, шт.	1 ряд кабелей	2 ряда кабелей	3 ряда кабелей	4 ряда кабелей
2,5	1,4	18	4	4,5	2	2	0,25	0,35	0,45	0,55
3	1,7	18	4.5	4,5	2	2				
3,5	2	18	5	4,5	2	2				
4	2,4	18	5.5	4,5	2	2				
5	3	18	6.5	4,5	3	3				
5,5	3,2	20	7	4,5	3	3				
6,5	3,8	20	8	4,5	4	4				

1. Размер блоков из ячеистого бетона ГОСТ 5742-76:
   Б-1 = 1000х 500х 200 мм.
   Б-2 = 1200х 600х 200 мм.
2. При укладке блоков швы между ними залить горячим битумом.
3. Порядок работ:
   - Отрыть траншею до нижней отметки телефонного кабеля;
   - Завести швеллера (поз.3) с последующим закреплением к поперечным швеллерам (поз.1);
   - Продолжить работы по заглублению до отметки дна траншеи ;
   - После окончания работ по монтажу теплотрассы, выставить блоки, произвести бетонирование (бетоном В3.5) до отметки телефонного кабеля, демонтировать узел подвески и продолжить засыпку местным грунтом.
4. При h>=0,5 м по данному чертежу выполняются работы только по узлу подвески без установки блоков.
5. Взамен швеллера (поз.1) допускается применение трубы диаметром не менее dy =150 мм.

Взам. инв. N

Подпись и дата

Инв.N подл.

Изм.	Кол.уч.	Лист	N док.	Подп.	Дата
Выполнил	Абдраманова З.				08.23
Проверил	Романенко А.Д.				08.23
Н.контр.	Махмудов М.				08.23

Шифр-29-08-2023 ТС -

Реконструкция тепловых сетей от ТК 7К-8 сев. до МЖД Айманова 70, Жарокова 39/2

Тепловые сети. Технологическая часть

Стадия	Лист	Листов
РП	17	

Пересечение теплосети с телефонной канализацией. Узел подвески

Гос.лицензия ПИР19016745
ТОО "Бакыт таны"
г. Тараз 2023 год.

Формат А3

Таблица нагрузок на неподвижные опоры

№ неподвиж-ной опоры	Назначение и диаметр трубопроводов	Нагрузка на опоры, т			Тип неподвижной опоры
		горизон-тальная осевая, Н г.о.	горизон-тальная боковая, Н г.б.	верти-кальная, Н в.	
Н1	Т1 Ø108х4/180	0,16	0,03	0,01	Ст 108х4-315х16-1-ППУ-ПЭ
	Т2 Ø108х4/180	0,16	0,03	0,01	
Н2	Т1 Ø89х4/160	0,18	0,03	0,01	Ст 89х4-295х16-1-ППУ-ПЭ
	Т2 Ø89х4/160	0,18	0,03	0,01	
Н3	Т1 Ø76х3/140	0,11	0,01	0,01	Ст 76х3-275х16-1-ППУ-ПЭ
	Т2 Ø76х3/140	0,11	0,01	0,01	
Н4	Т1 Ø57х3/125	0,10	0,01	0,01	Ст 57х3-255х16-1-ППУ-ПЭ
	Т2 Ø57х3/125	0,10	0,01	0,01	
Н5	Т1 Ø57х3/125	0,05	0,02	0,01	
	Т2 Ø57х3/125	0,05	0,02	0,01	
Н6	Т1 Ø76х3/140	0,14	0,04	0,01	Ст 76х3-275х16-1-ППУ-ПЭ
	Т2 Ø76х3/140	0,14	0,04	0,01	
Н7	Т1 Ø76х3/140	0,03	0,02	0,01	
	Т2 Ø76х3/140	0,03	0,02	0,01	
Н8	Т1 Ø45х3/125	0,08	0,01	0,01	Ст 45х3-255х16-1-ППУ-ПЭ
	Т2 Ø45х3/125	0,08	0,01	0,01	
Н9	Т1 Ø45х3/125	0,05	0,01	0,01	
	Т2 Ø45х3/125	0,05	0,01	0,01	

Взам. инв. №

Подпись и дата

Инв. № подл.

Изм.	Кол.уч.	Лист	N док.	Подп.	Дата
Выполнил		Абдраманова З			08.23
Проверил		Романенко А.Д.			08.23
Н.контр.		Махмудов М.			08.23

Шифр-29-08-2023 ТС -

Реконструкция тепловых сетей от ТК 7К-8 сев. до МЖД Айманова 70, Жарокова 39/2

Тепловые сети. Технологическая часть

Стадия	Лист	Листов
РП	18	

Нагрузки на неподвижные опоры

Гос.лицензия ПИР19016745
ТОО "Бакыт таны"
г. Тараз 2023 год.

Формат А4

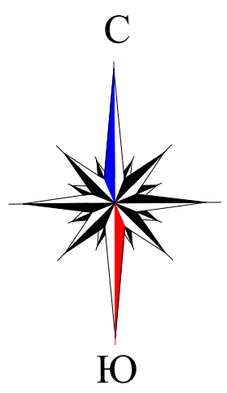

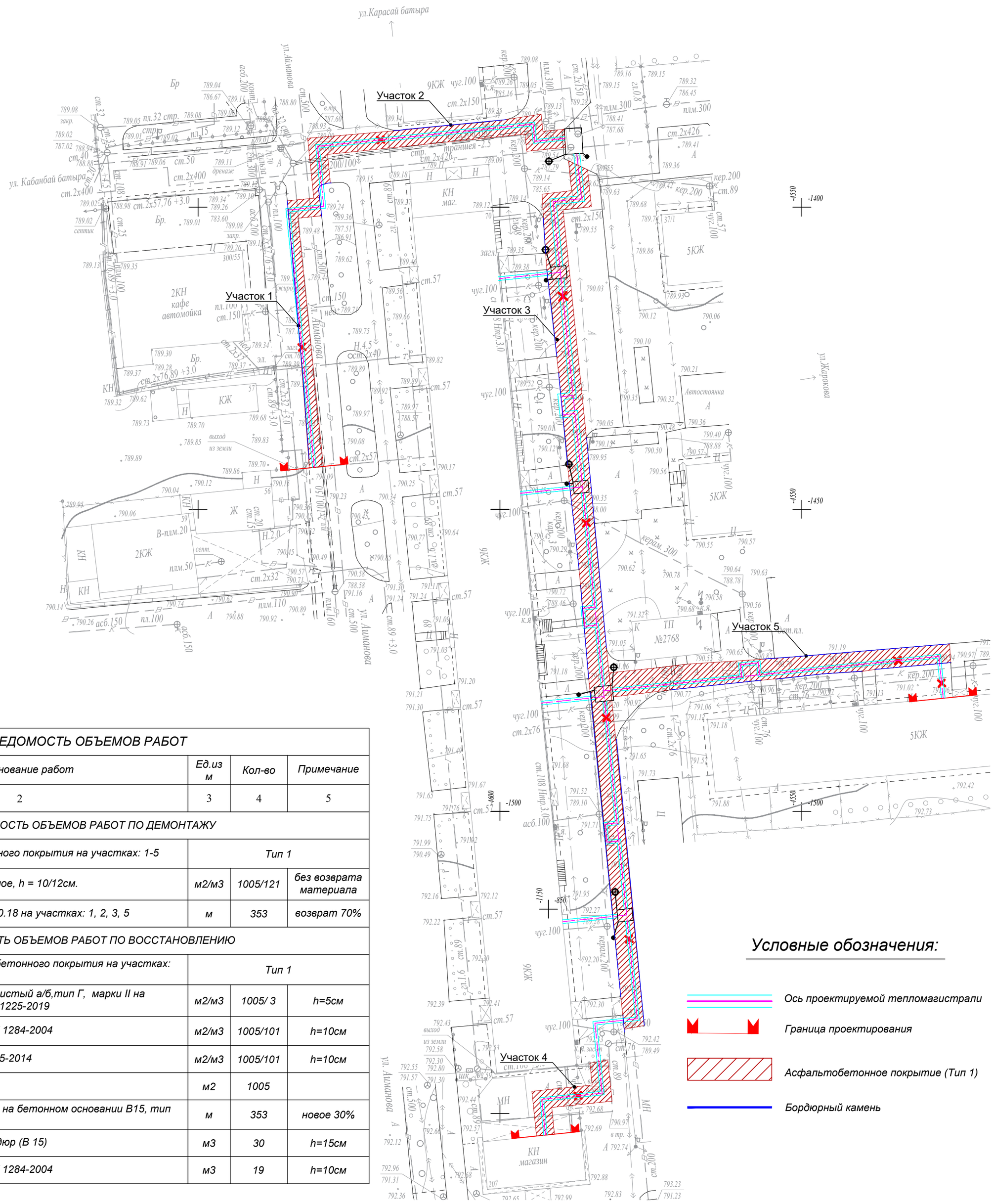

ВЕДОМОСТЬ ОБЪЕМОВ РАБОТ

№	Наименование работ	Ед.изм	Кол-во	Примечание
1	2	3	4	5
	ВЕДОМОСТЬ ОБЪЕМОВ РАБОТ ПО ДЕМОНТАЖУ			
1	Демонтаж асфальтобетонного покрытия на участках: 1-5	Тип 1		
1.1	Покрытие асфальтобетонное, h = 10/12см.	м2/м3	1005/121	без возврата материала
2	Бордюрный камень БР 100.30.18 на участках: 1, 2, 3, 5	м	353	возврат 70%
	ВЕДОМОСТЬ ОБЪЕМОВ РАБОТ ПО ВОССТАНОВЛЕНИЮ			
1	Восстановление асфальтобетонного покрытия на участках: 1-5	Тип 1		
	Горячий плотный мелкозернистый а/б,тип Г, марки II на битуме БНД 100/130, СТ РК 1225-2019	м2/м3	1005/ 3	h=5см
	Щебень (фр.10-20мм), СТ РК 1284-2004	м2/м3	1005/101	h=10см
	ПГС (природная), ГОСТ 23735-2014	м2/м3	1005/101	h=10см
	Уплотненный грунт	м2	1005	
2	Борт. камень ГОСТ6665-91 на бетонном основании В15, тип БР 100.30.18	м	353	новое 30%
3	Бетоное основание под бардюр (В 15)	м3	30	h=15см
4	Щебень (фр.10-20мм), СТ РК 1284-2004	м3	19	h=10см

Условные обозначения:

- Ось проектируемой тепломагистрали
- Граница проектирования
- Асфальтобетонное покрытие (Тип 1)
- Бордюрный камень

КОНСТРУКЦИЯ ДОРОЖНОЙ ОДЕЖДЫ (ТРОТУАР, ПРОЕЗД)

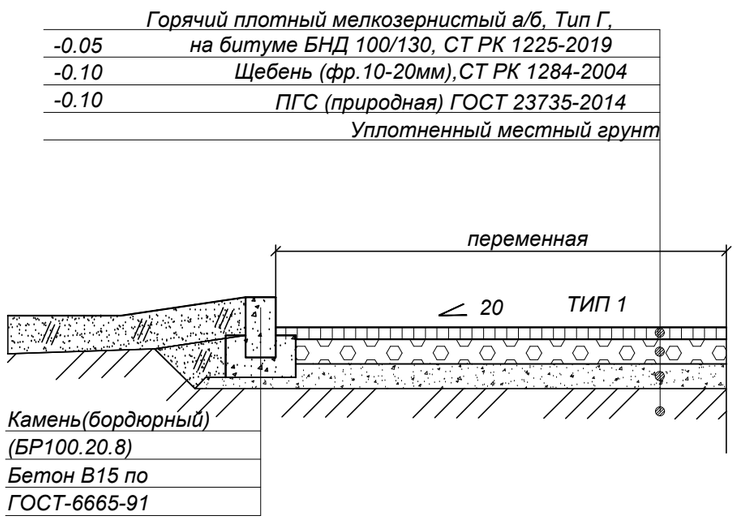

Примечание:

Рабочие чертежи выполнены в соответствии с требованиями нормативных документов, действующих на территории Республики Казахстан:

- СН РК 3.03-04-2014, СП РК 3.03-104-2014 «Проектирование дорожных одежд нежесткого типа»;
- СП РК 3.01-101-2013 Градостроительство.Планировка и застройка городских и сельских населенных пунктов;
- СП РК 3.01-105-2013 «Благоустройство территорий населенных пунктов».

Изм.	Кол.уч.	Лист	N док.	Подп.	Дата	Шифр-29-08-2023		ТС -
						Реконструкция тепловых сетей от ТК 7К-8 сев. до МЖД Айманова 70, Жарокова 39/2		
						Тепловые сети. Технологическая часть	Стадия: РП	Лист: 19 / Листов:
Выполнил		Абдраманова З.			08.23	План демонтажно-восстановительных работ М 1: 500	Гос.лицензия ПИР19016745 ТОО "Бакыт таны" г. Тараз 2023 год.	
Проверил		Романенко А.Д.			08.23			
Н.контр.		Махмудов М.			08.23			

Взам. инв. N | Подпись и дата | Инв.N подл.

Формат А2

Позиция	Наименование и техническая характеристика	Тип, марка, обозначение документа, опросного листа	Код оборудования, изделия, материала	Завод-изготовитель	Единица измерения	Коли-чество	Масса изделия, кг	Примечание
1	2	3	4	5	6	7	8	9
	Канальная прокладка							
1	Труба электросварная прямошовная термообработанная							
	Ст20 ГОСТ 10705-80, предизолированная							
	Ст 108х4/180-1-ППУ-ПЭ, с ОДК	ГОСТ 30732-2006	241-402-0112		м.	85.0	13.0	
2	Труба электросварная прямошовная термообработанная							
	Ст20 ГОСТ 10705-80, предизолированная							
	Ст 89х4/160-1-ППУ-ПЭ, с ОДК	ГОСТ 30732-2006	241-402-0111		м.	50.0	10.3	
3	Труба электросварная прямошовная термообработанная							
	Ст20 ГОСТ 10705-80, предизолированная							
	Ст 76х3/140-1-ППУ-ПЭ, с ОДК	ГОСТ 30732-2006	241-402-0106		м.	200.0	8.5	
4	Труба электросварная прямошовная термообработанная							
	Ст20 ГОСТ 10705-80, предизолированная							
	Ст 57х3/125-1-ППУ-ПЭ, с ОДК	ГОСТ 30732-2006	241-402-0104		м.	75.0	6.6	
5	Труба электросварная прямошовная термообработанная							
	Ст20 ГОСТ 10705-80, предизолированная							
	Ст 45х3/125-1-ППУ-ПЭ, с ОДК	ГОСТ 30732-2006	241-402-0103		м.	180.0	5.6	
6	Отвод Ст 108х4-90°-1-ППУ-ПЭ, L=1000 мм	ГОСТ 30732-2006	241-405-0107		шт.	12	31.0	
7	Отвод Ст 89х4-90°-1-ППУ-ПЭ, L=1000 мм	ГОСТ 30732-2006	241-405-0106		шт.	8	24.0	
8	Отвод Ст 76х3-90°-1-ППУ-ПЭ, L=1000 мм	ГОСТ 30732-2006	241-405-0105		шт.	18	19.0	
9	Отвод Ст 57х3-90°-1-ППУ-ПЭ, L=1000 мм	ГОСТ 30732-2006	241-405-0104		шт.	8	13.0	
10	Отвод с металлической заглушкой изоляции							
	Ст 45х3-90°-1-ППУ-ПЭ-МЗИ 200, L1=1000 мм, L2=1200 мм	ГОСТ 30732-2006	241-405-0103		шт.	2	14.0	
11	Отвод Ст 45х3-90°-1-ППУ-ПЭ, L=1000 мм	ГОСТ 30732-2006	241-405-0103		шт.	10	12.0	

Взам. инв. №

Подпись и дата

Инв. № подл.

Изм.	Кол.уч.	Лист	N док.	Подп.	Дата
Выполнил		Абдраманова З.			08.23
Проверил		Романенко А.Д.			08.23
Н.контр.		Махмудов М.			08.23

Шифр-29-08-2023 ТС.СО -

Реконструкция тепловых сетей от ТК 7К-8 сев. до МЖД Айманова 70, Жарокова 39/2

Тепловые сети. Технологическая часть

Стадия	Лист	Листов
РП	1	5

Спецификация оборудования, изделий и материалов

Гос.лицензия ПИР19016745 ТОО "Бакыт таны" г. Тараз 2023 год.

Формат А3

Позиция	Наименование и техническая характеристика	Тип, марка, обозначение документа, опросного листа	Код оборудования, изделия, материала	Завод-изготовитель	Единица измерения	Коли-чество	Масса изделия, кг	Примечание
1	2	3	4	5	6	7	8	9
12	Концевой элемент трубопровода с торцевым кабелем							
	вывода и металлической заглушкой изоляции							
	Ст 108х4-1-ППУ-ПЭ-МЗИ 200-КВТ, L=2200 мм	ГОСТ 30732-2006	241-414-0107		шт.	8	40.0	
13	Концевой элемент трубопровода с торцевым кабелем							
	вывода и металлической заглушкой изоляции							
	Ст 89х4-1-ППУ-ПЭ-МЗИ 200-КВТ, L=2200 мм	ГОСТ 30732-2006	241-414-0106		шт.	4	33.0	
14	Концевой элемент трубопровода с торцевым кабелем							
	вывода и металлической заглушкой изоляции							
	Ст 76х3-1-ППУ-ПЭ-МЗИ 200-КВТ, L=2200 мм	ГОСТ 30732-2006	241-414-0105		шт.	14	28.0	
15	Концевой элемент трубопровода с торцевым кабелем							
	вывода и металлической заглушкой изоляции							
	Ст 57х3-1-ППУ-ПЭ-МЗИ 200-КВТ, L=2200 мм	ГОСТ 30732-2006	241-414-0104		шт.	2	23.0	
16	Концевой элемент трубопровода с торцевым кабелем							
	вывода и металлической заглушкой изоляции							
	Ст 45х3-1-ППУ-ПЭ-МЗИ 200-КВТ, L=2200 мм	ГОСТ 30732-2006	241-414-0103		шт.	2	19.0	
17	Концевой элемент трубопровода с металлической заглушкой							
	изоляции Ст 76х3-1-ППУ-ПЭ-МЗИ 200, L=2200 мм	ГОСТ 30732-2006	241-414-0105		шт.	10	28.0	
18	Концевой элемент трубопровода с металлической заглушкой							
	изоляции Ст 57х3-1-ППУ-ПЭ-МЗИ 200, L=2200 мм	ГОСТ 30732-2006	241-414-0104		шт.	2	23.0	
19	Неподвижная опора Ст 108х4-315х16-1-ППУ-ПЭ, L=1800 мм	ГОСТ 30732-2006	241-411-0107		шт.	2	54.0	
20	Неподвижная опора Ст 89х4-295х16-1-ППУ-ПЭ, L=1800 мм	ГОСТ 30732-2006	241-411-0106		шт.	2	45.0	
21	Неподвижная опора Ст 76х3-275х16-1-ППУ-ПЭ, L=1800 мм	ГОСТ 30732-2006	241-411-0105		шт.	6	35.0	
22	Неподвижная опора Ст 57х3-255х16-1-ППУ-ПЭ, L=1800 мм	ГОСТ 30732-2006	241-411-0104		шт.	4	32.0	
23	Неподвижная опора Ст 45х3-255х16-1-ППУ-ПЭ, L=1800 мм	ГОСТ 30732-2006	241-411-0103		шт.	4	31.0	
24	Опора скользящая Ст 108-1-ППУ-ПЭ	ГОСТ 30732-2006	241-412-0107		шт.	44	14.2	
25	Опора скользящая Ст 89-1-ППУ-ПЭ	ГОСТ 30732-2006	241-412-0106		шт.	22	7.6	
26	Опора скользящая Ст 76-1-ППУ-ПЭ	ГОСТ 30732-2006	241-412-0105		шт.	92	7.4	
27	Опора скользящая Ст 57-1-ППУ-ПЭ	ГОСТ 30732-2006	241-412-0104		шт.	42	7.0	
28	Опора скользящая Ст 45-1-ППУ-ПЭ	ГОСТ 30732-2006	241-412-0103		шт.	78	7.0	

Взам. инв. №

Подпись и дата

Инв. № подл.

Позиция	Наименование и техническая характеристика	Тип, марка, обозначение документа, опросного листа	Код оборудования, изделия, материала	Завод-изготовитель	Единица измерения	Коли-чество	Масса изделия, кг	Примечание
1	2	3	4	5	6	7	8	9
29	Комплект изоляции стыка 108/180-ППУ-ПЭ		241-408-0104		шт.	42		
30	Комплект изоляции стыка 89/160-ППУ-ПЭ		241-408-0103		шт.	28		
31	Комплект изоляции стыка 76/140-ППУ-ПЭ		241-408-0102		шт.	76		
32	Комплект изоляции стыка 57/125-ППУ-ПЭ		241-408-0101		шт.	34		
33	Комплект изоляции стыка 45/125-ППУ-ПЭ		241-408-0101		шт.	44		
34	Манжета стенового ввода СВ-140				шт.	10		
35	Манжета стенового ввода СВ-125				шт.	2		
36	Защитный экран Ø108				шт.	2		
37	Защитный экран Ø89				шт.	2		
38	Защитный экран Ø76				шт.	2		
39	Защитный экран Ø57				шт.	2		
40	Защитный экран Ø45				шт.	2		
41	Труба электросварная прямошовная Ду 100 мм	108х4 ГОСТ 10704-91 / В-10 ГОСТ 10705-80	241-102-0177		м.	5.5	10.26	
42	Труба электросварная прямошовная Ду 80 мм	89х4 ГОСТ 10704-91 / В-10 ГОСТ 10705-80	241-102-0162		м.	3.5	8.38	
43	Труба электросварная прямошовная Ду 65 мм	76х3 ГОСТ 10704-91 / В-10 ГОСТ 10705-80	241-102-0151		м.	16.0	5.4	
44	Труба электросварная прямошовная Ду 50 мм	57х3 ГОСТ 10704-91 / В-10 ГОСТ 10705-80	241-102-0137		м.	12.0	4.0	в т.ч. 7.0 м дренаж
45	Труба электросварная прямошовная Ду 40 мм	45х3 ГОСТ 10704-91 / В-10 ГОСТ 10705-80			м.	22.0	3.1	в т.ч. 19.0м дренаж
46	Труба электросварная прямошовная Ду 25 мм	32х2 ГОСТ 10704-91 / В-10 ГОСТ 10705-80	241-102-0113		м.	26.0	1.48	спускник, воздушник
47	Антикоррозионное покрытие масляно-битумное в два слоя по							
	грунту ГФ-021 ОСТ-6-10-426-79 ГОСТ 25129-82				$м^2$	36,06		
48	Весьма усиленное антикоррозионное покрытие для футляров,							
	спускников и воздушников лента поливинил-хлоридная липкая							
	ПВХ (ТУ 6-19-103-78)				$м^2$	8,06		
49	Основной изоляционный слой: маты минераловатные							
	прошивные, без обкладок, марка 100 δ=60 мм				$м^3$	1.88		
50	То же δ=40 мм				$м^3$	1.17		
51	Покровный слой: стеклопластик рулонный для теплоизоляции							
	РТСХ (ТУ 6-11-145-80) (РСТ 415Л) δ=25 мм				$м^2$	83,29		

Взам. инв. №

Подпись и дата

Инв. № подл.

Позиция	Наименование и техническая характеристика	Тип, марка, обозначение документа, опросного листа	Код оборудования, изделия, материала	Завод-изготовитель	Единица измерения	Коли-чество	Масса изделия, кг	Примечание
1	2	3	4	5	6	7	8	9
52	Шаровый кран под приварку, полнопроходной							
	Ду 100, Ру 2,5 МПа, класс герметичности "А"		242-202-0607-0001		шт.	4	16.2	
53	Шаровый кран под приварку, полнопроходной							
	Ду 65, Ру 2,5 МПа, класс герметичности "А"		242-202-0605-0001		шт.	10	7.6	
54	Шаровый кран под приварку, полнопроходной							
	Ду 50, Ру 2,5 МПа, класс герметичности "А"		242-202-0604-0001		шт.	4	4.5	
55	Шаровый кран под приварку, полнопроходной							
	Ду 40, Ру 2,5 МПа, класс герметичности "А"		242-202-0603-0001		шт.	6	3.3	в т.ч. 4 шт. спускн.
56	Шаровый кран под приварку, полнопроходной							
	Ду 25, Ру 2,5 МПа, класс герметичности "А"		242-202-0601		шт.	15	1.7	спускник, воздушник
57	Штуцер для ответвления 159х4.5-45х3-ТС-592-062	тип.сер.5.903-13 в1			шт.	2	0.26	
58	Штуцер для ответвления 108х4-76х3-ТС-592-079	тип.сер.5.903-13 в1			шт.	4	0.57	
59	Штуцер для ответвления 108х4-57х3-ТС-592-069	тип.сер.5.903-13 в1			шт.	2	0.41	
60	Штуцер для ответвления 108х4-45х3-ТС-592-061	тип.сер.5.903-13 в1			шт.	4	0.26	спускник
61	Штуцер для ответвления 89х4-76х3-ТС-592-077	тип.сер.5.903-13 в1			шт.	4	0.58	
62	Штуцер для ответвления 76х3-76х3-ТС-592-075	тип.сер.5.903-13 в1			шт.	2	0.60	
63	Штуцер для ответвления 76х3-32х2.5-ТС-592-031	тип.сер.5.903-13 в1			шт.	10	0.15	спускник
64	Штуцер для ответвления 57х3-32х2.5-ТС-592-029	тип.сер.5.903-13 в1			шт.	3	0.15	спускник, воздушник
65	Штуцер для ответвления 45х3-32х2.5-ТС-592-027	тип.сер.5.903-13 в1			шт.	2	0.15	спускник
66	Переход концентрический 108х4-89х4-ТС-594-07	тип.сер.5.903-13 в1	241-114-0127		шт.	2	1.0	
67	Переход концентрический 89х4-76х3-ТС-594-32	тип.сер.5.903-13 в1	241-114-0120		шт.	2	0.6	
68	Переход концентрический 76х3-57х3-ТС-594-03	тип.сер.5.903-13 в1	241-114-0112		шт.	2	0.4	
69	Отвод П 90° 108х4-4.0-ТС-582-21	тип.сер.5.903-13 в1	241-112-0147		шт.	2	2.5	
70	Отвод П 45° 89х4-4.0-ТС-582-19	тип.сер.5.903-13 в1	241-112-0140		шт.	2	0.7	
71	Отвод П 90° 76х3.5-4.0-ТС-582-17	тип.сер.5.903-13 в1	241-112-0131		шт.	12	1.0	
72	Отвод П 90° 57х3-4.0-ТС-582-16	тип.сер.5.903-13 в1	241-112-0124		шт.	6	0.5	в т.ч. 2 шт. дренаж
73	Отвод П 90° 45х3-4.0-ТС-582-15	тип.сер.5.903-13 в1	241-112-0120		шт.	11	0.3	в т.ч. 9 шт. дренаж
74	Опора скользящая 45 - Т13.01	тип.сер.5.903-13 в 8-95	222-519-0201		шт.	2	0.7	
75	Опора скользящая 32 - Т13.01	тип.сер.5.903-13 в 8-95	222-519-0201		шт.	6	0.7	

Взам. инв. №

Подпись и дата

Инв. № подл.

Позиция	Наименование и техническая характеристика	Тип, марка, обозначение документа, опросного листа	Код оборудования, изделия, материала	Завод-изготовитель	Единица измерения	Коли-чество	Масса изделия, кг	Примечание
1	2	3	4	5	6	7	8	9
	Трубы для подключения внутридомовых элеваторных узлов							
76	Труба электросварная прямошовная Ду 65 мм	76х3 ГОСТ 10704-91 / В-10 ГОСТ 10705-80	241-102-0151		м.	100,0	5.4	
77	Труба электросварная прямошовная Ду 50 мм	57х3 ГОСТ 10704-91 / В-10 ГОСТ 10705-80	241-102-0137		м.	7.0	4.0	
78	Опора скользящая 76 - Т13.04	тип.сер.5.903-13 в 8-95	222-519-0201		шт.	30	0.9	
79	Опора скользящая 57 - Т13.04	тип.сер.5.903-13 в 8-95	222-519-0201		шт.	4	0.9	
80	Гидравлические испытания тепловых сетей							

Взам. инв. №

Подпись и дата

Инв. № подл.