"Бақыт таны"
жауапкершілігі
шектеулі серіктестігі

Товарищество с
ограниченной ответственностью
"Бакыт таны"

Мемлекеттік лицензия ПИР N19016745

Рабочий проект

Проект: **"Реконструкция распределительных тепловых сетей участок 16 от МТК 1ВВ-3 в квадрате улиц Чайковского-Желтоксан-Карасай Батыра-Богенбай Батыра"**

Заказчик (застройщик, инвестор):"Коммунальное государственное учреждение "Управление энергетики и водоснабжения " города Алматы»

Альбом 1 - Тепловые сети

г. Тараз 2023 г.

"Бақыт таны"
жауапкершілігі
шектеулі серіктестігі

Товарищество с
ограниченной ответственностью
"Бакыт таны"

Мемлекеттік лицензия ПИР N19016745

Рабочий проект

Проект: **"Реконструкция распределительных тепловых сетей участок 16 от МТК 1ВВ-3 в квадрате улиц Чайковского-Желтоксан-Карасай Батыра-Богенбай Батыра"**

Директор: Бадыков М.М.

ГИП: Романенко А.Д.

г. Тараз 2023 г.

Состав рабочего проекта

Том 1	**Пояснительная записка**
Книга 1	Паспорт рабочего проекта
Книга 2	Общая пояснительная записка
Книга 3	Приложения
Книга 4	Оценка воздействия на окружающую среду
Книга 5	Проект организации строительства
Том 2	**Рабочие чертежи**
Книга 1	Тепломеханические решения тепловых сетей
Книга 2	Система оперативного дистанционного контроля
Книга 3	Архитектурно-строительные решения
Том 3	**Сметная документация**
Книга 1	Сводный сметный расчет
Книга 2	Локальные сметы
Том 4	**Материалы субподрядных организаций**
Книга 1	Работа ТОО «Express Geo Сервис». Отчет по инженерно-геодезическим изысканиям
Книга 2	Работа ТОО «Бікен». Отчет по инженерно-геологическим изысканиям
Книга 3	Работа ТОО «Фирма «Ақ-Көңіл». Материалы инвентаризации и
	лесопатологического обследования зеленых насаждений

Проект разработан в соответствии с действующими нормами и правилами и предусматривает мероприятия обеспечивающие взрывобезопасность и пожаробезопасность при эксплуатации здания

Главный инженер проекта_____ Романенко А.Д.

Ситуационный план (без масштаба)

Условные обозначения:

- Граница проектирования;
- Тепловая камера;
- Проектируемая тепловая сеть

Изм.	Кол.уч.	Лист	N док.	Подп.	Дата
ГИП		Романенко А.Д.			08.23
Н.контр.		Махмудов М.			08.23
Инженер.		Абдраманова З			08.23

24-08-2023.ТС

Реконструкция распределительных тепловых сетей участок 16 от МТК 1ВВ-3 в квадрате улиц Чайковского-Желтоксан-Карасай Батыра-Богенбай Батыра

Тепловые сети. Технологическая часть

Стадия	Лист	Листов
РП	1	17

Общие данные (начало)

Гос.лицензия ПИР19016745
ТОО "Бакыт таны"
г. Тараз 2023 год.

Согласовано: Гл.спец.КЖ Романенко

Взам. инв. № | Подпись и дата | Инв. № подл.

Формат А3

Ведомость рабочих чертежей основного комплекта

Лист	Наименование	Примечание
1	Общие данные (начало)	
1.1	Общие данные (продолжение)	
2	Общие данные (окончание)	
3	План тепловых сетей М 1: 500	
4	Схема тепловых сетей	
5-7	Продольный профиль тепловых сетей	
8-12	Узлы трубопроводов УТ1, УТ2, УТ3, УТ4, УТ5	
13	Конструкция тепловой изоляции	
14	Пересечение теплосети с электрическим кабелем напряжением до 35 кВ. Узел подвески	
15	Пересечение теплосети с телефонной канализацией. Узел подвески	
16	Нагрузки на неподвижные опоры	
17	Демонтаж и восстановление дорожного покрытия	

Расчетные тепловые потоки

Поз. по ген. плану	Наименование потребителя	Расчетный тепловой поток, МВт (Гкал/ч)				
		Отопле-ние	Венти-ляция	Горячее водосн.	Технол. нужды	Всего
ТК-1ВВ-3	Потребители ТК-1ВВ-3	0,3153823	-	0,0311917	-	0,346574
		(0,27118)	-	(0,02682)		(0,298)
ТК-2	Потребители ТК-2	0,5037651	-	0,0498229	-	0,553588
		(0,43316)	-	(0,04284)		(0,476)

Ведомость ссылочных и прилагаемых документов

Обозначение	Наименование	Примечание
	Ссылочные документы	
Серия 5.903-13	Изделия и детали трубопроводов для тепловых сетей . Детали трубопроводов. Рабочие чертежи	
ТОО "КТЗ"	Каталог продукции с тепловой изоляцией из пенополиуретана с защитной оболочкой	
ГОСТ 30732-2006	Трубы и фасонные изделия стальные с тепловой изоляцией из пенополиуретана с защитной оболочкой	
	Прилагаемые документы	
	Топографическая съемка М1:500	на 1 листе
24-08-2023.ТС.СО	Спецификация оборудования, изделий и материалов	на 5 листах
24-08-2023. ТС.ДР	Демонтажные работы	на 3 листах
24-08-2023.ТС.СОДК	Система оперативного дистанционного контроля	на 4 листах
24-08-2023.ТС.СОДК.СО	Система оперативного дистанционного контроля. Спецификация оборудования изделий и материалов	на 2 листах
24-08-2023.ТС.ВР.ГВС	План горячего водоснабжения на период строительства М 1: 500	на 3 листах
24-08-2023.ТС.КЖ	Строительная часть	

Взам. инв. №

Подпись и дата

Инв. № подл.

Изм.	Кол.уч.	Лист	N док.	Подп.	Дата
ГИП		Романенко А.Д.			08.23
Н.контр.		Махмудов М.			08.23
Инженер.		Абдраманова З			08.23

24-08-2023.ТС

Реконструкция распределительных тепловых сетей участок 16 от МТК 1ВВ-3 в квадрате улиц Чайковского-Желтоксан-Карасай Батыра-Богенбай Батыра

Тепловые сети. Технологическая часть

Стадия	Лист	Листов
РП	2	17

Общие данные (окончание)

Гос.лицензия ПИР19016745 ТОО "Бакыт таны" г. Тараз 2023 год.

Формат А3

Общие указания.

Разработка проектно-сметной документации: "Реконструкция распределительных тепловых сетей участок 16 от МТК 1ВВ-3 в квадрате улиц Чайковского-Желтоксан-Карасай Батыра-Богенбай Батыра".

Проект теплоснабжения выполнен на основании:

- Задания на проектирование от 17.01.2023г.;
- Технических условий №15.3/3866/23-ТУ-В-42 от 17.03.2023г., выданных ТОО "Алматинские тепловые сети";
- СН РК 4.02-04-2013 "Тепловые сети";
- МСН 4.02.02-2004 "Тепловые сети"
- СН РК 4.02-02-2011 "Тепловая изоляция оборудования и трубопроводов";

Источник теплоснабжения - АО "АлЭС". Подключение к сетям теплоснабжения: существующая теплофикационная камера МТК 1ВВ-3. Реконструируемые тепловые сети проложены от МТК 1ВВ-3 с переподключением существующих потребителей. Давление в точке подключения МТК 1ВВ-3 - подающий трубопровод - 10,0 ати, обратный трубопровод - 3,5 ати. Давление в точке подключения МТК 1ВВ-3 (3с) - подающий трубопровод - 10,1 ати, обратный трубопровод - 3,7 ати. Температурный график: 132/70°С

Расчетные параметры наружного воздуха для проектирования приняты:

- средняя температура наиболее холодной пятидневки с обеспеченностью 0,92 (расчетная температура отопления) - tн = (-20,1)°С;
- продолжительность отопительного периода - 164 суток;

средняя температура за отопительный период - tср = (+0,4)°С;

В соответствии с "Правилами обеспечения промышленной безопасности при эксплуатации оборудования, работающего под давлением" (Приказ Министра по инвестициям и развитию Республики Казахстан от 30 декабря 2014 года № 358),трубопроводы относятся к категории IV. (Рабочие параметры Рр=1.0 МПа, Тр=132°С).

Согласно приказу Министра национальной экономики РК № 165 от 28.02.2015 - объект строительства относиться к II-му уровню ответственности, не относящийся к технически сложному.

Сейсмичность 9 баллов и более.

Проектом предусмотрена подземная прокладка тепловых сетей в непроходных железобетонных каналах, на скользящих опорах.

План тепловых сетей участка теплотрассы разработан на топографической съемке в М 1:500, выполненной ТОО ""Express Geo Сервис"" от 26.06.2023г.

В соответствии с Техническим регламентом "Требования к безопасности трубопроводов пара и горячей воды", утвержденном постановлением Правительства Республики Казахстан от 26 января 2009 года № 49, трубопроводы тепловых сетей относятся к IV категории.

Общая протяжённость запроектированных тепловых сетей 363,9 п.м.,

в том числе: канальная прокладка - 2Ø89х4/160 - 144,0 п.м., 2Ø76х3/140 - 97,1 п.м., 2Ø57х3/125 - 83,0 п.м.,;

подключение внутридомовых элеваторных узлов - 2Ø76х3 - 13,5 п.м., 2Ø57х3 - 26,3 п.м.

В рабочем проекте приняты трубопроводы по ГОСТ 10704-91 с применением заводской изоляции в пенополиуритановой оболочке (ППУ изоляция), согласно ГОСТ 30732-2006. Конструкция предизолированных труб заводского изготовления включает в себя стальной (рабочий) трубопровод, изолирующий слой из жесткого пенополиуретана (ППУ) и внешней защитной оболочки из полиэтилена низкого давления (при подземной прокладке). Конструкция абсолютно герметична,что защищает трубы и изоляцию от поверхностных вод. Система труб с заводской изоляцией характеризуется тем, что все элементы системы, включающие прямые трубы, тройники, колена, арматуру, поставляются в комплексе. Диаметр трубопроводов: Ø89х4 и ниже стальные, электросварные, прямошовные, термообработанные группы В из стали 20 по ГОСТ 10704-91. Запорная арматура принята шаровая, стальная, класс герметичности А.

Для контроля за влажностным состоянием пенополиуретана в предварительно изолированных трубах устанавливается система дистанционного контроля см. **24-08-2023.ТС.СОДК**

Навесная тепловая изоляция трубопроводов предусмотрена в теплофикационных камерах. Антикоррозионное покрытие трубопроводов масляно-битумное в два слоя по грунту ГФ-021 ОСТ6-10-426-79 ГОСТ25129-82. Антикоррозионное покрытие футляров лента поливинил-хлоридная липкая ПВХ (ТУ 6-19-103-78) в три слоя. Изоляция трубопроводов и арматуры:маты минераловатные прошивные, без обкладок,марка 100. Покровный слой трубопроводов и арматуры: стеклопластик рулонный РСТ по ТУ 6-11-145-80 (РСТ 415П). Конструкция тепловой изоляции приведены на чертеже л.9.

Монтаж, укладку и сварку трубопроводов, контроль сварных соединений, испытание и приемку в эксплуатацию смонтированных тепловых сетей следует осуществлять в соответствии с требованиями главы СНиП 3.05.03-85 "Тепловые сети", СП РК 4.02-04-2003 "Тепловые сети".

Объем работ, выполняемых подрядчиком на площадке строительства, включает:

- земляные работы, включая отвозку и привозку грунта, засыпку траншей;
- транспортировку и раскладку предизолированных труб и их элементов;
- сварку сварных труб с 100% контролем качества сварного шва неразрушающим методом;
- монтаж муфтовых соединений в местах сварных швов труб, и их элементов;сооружение теплофикационных узлов.

В местах пересечения с существующими подземными сетями производство работ вести вручную в присутствии представителей эксплуатационной организации.

Кроме того, на трассе строительства должны быть выполнены работы по сооружению дренажных колодцев, восстановлению асфальтового покрытия.

Соединение труб между собой и приварка к ним деталей и элементов трубопроводов осуществляется электросваркой.Изготовление и монтаж трубопроводов,контроль сварных соединений, испытание и приемку в эксплуатацию смонтированных трубопроводов следует осуществлять в соответствии с "Требованиями промышленной безопасности к устройству и безопасной эксплуатации трубопроводов пара и горячей воды"(с изменениями от 24.01.2013г) и СНиП 3.05.03-85."Тепловые сети".

При применении предизолированных труб заводского изготовления оборудованных системой оперативного дистанционного контроля (система ОДК), технология должна соответствовать, соответствующим Европейским стандартам и СП РК 4.02-04-2003 ("Тепловые сети. Проектирование и строительство сетей бесканальной прокладки стальных труб с пенополиуретановой изоляцией индустриального производства"),ГОСТ 30732-2006 ("Трубы и фасонные изделия стальные с тепловой изоляцией из пенополиуретана с защитной оболочкой"). СН РК 4.02-11-2003 ("Инструкция по проектированию и монтажу тепловых сетей из труб индустриальной изоляции из пенополиуретана в спиральновитой оболочке из тонколистовой оцинкованной стали").

В нижних точках теплосети установлены спускники, в верхних - воздушники. Опорожнение трубопроводов и самотечный отвод воды предусматривается в дренажные колодцы. Опорожнение дренажных колодцев производится передвижными насосами с последующей транспортировкой в специальных автоцистернах типа «Техническая вода». При производстве работ, испытаниях, приемке в эксплуатацию следует также руководствоваться СН РК 4.02-02-2013 "Тепловые сети", ГОСТ 30732-2006,СН РК 1.03-00-2011 "Строительное производство",типовыми альбомами по перечню ссылочных документов, а также "Руководством по проектированию фирм поставщика".

При производстве работ, испытаниях, приемке в эксплуатацию следует также руководствоваться СН РК 4.02-02-2013 "Тепловые сети", ГОСТ 30732-2006,СН РК 1.03-00-2011 "Строительное производство",типовыми альбомами по перечню ссылочных документов, а также "Руководством по проектированию фирм поставщика".

Монтаж трубопроводов и их элементов должен выполняться специализированными организациями, имеющими соответствующую лицензию на осуществление данного вида деятельности.

После завершения монтажных работ следует выполнить промывку и гидравлические испытания трубопроводов. Трубопроводы водяных тепловых сетей следует испытывать давлением, равным 1,25 рабочего.

При выполнении монтажных работ промежуточной приемке, оформленной актами освидетельствования скрытых работ, составленными по форме, приведенной в СНиП РК 1.03-06-2002 "Строительное производство, организация строительства предприятий, зданий и сооружений", подлежат: (разбивка трассы; сварка стыков трубопроводов; выполнение противокоррозионного покрытия сварных стыков; прокладка трубопроводов через стены; промывка трубопроводов; гидравлические испытания).

Взам. инв. №

Подпись и дата

Инв. № подл.

Изм.	Кол.уч.	Лист	N док.	Подп.	Дата	24-08-2023.ТС			
						Реконструкция распределительных тепловых сетей участок 16 от МТК 1ВВ-3 в квадрате улиц Чайковского-Желтоксан-Карасай Батыра-Богенбай Батыра			
						Тепловые сети. Технологическая часть	Стадия	Лист	Листов
							РП	2	17
ГИП		Романенко А.Д.			08.23				
Н.контр.		Махмудов М.			08.23	Общие данные (окончание)	Гос.лицензия ПИР19016745 ТОО "Бакыт таны" г. Тараз 2023 год.		
Инженер.		Абдраманова З			08.23				

Формат А3

План тепловых сетей М 1: 500

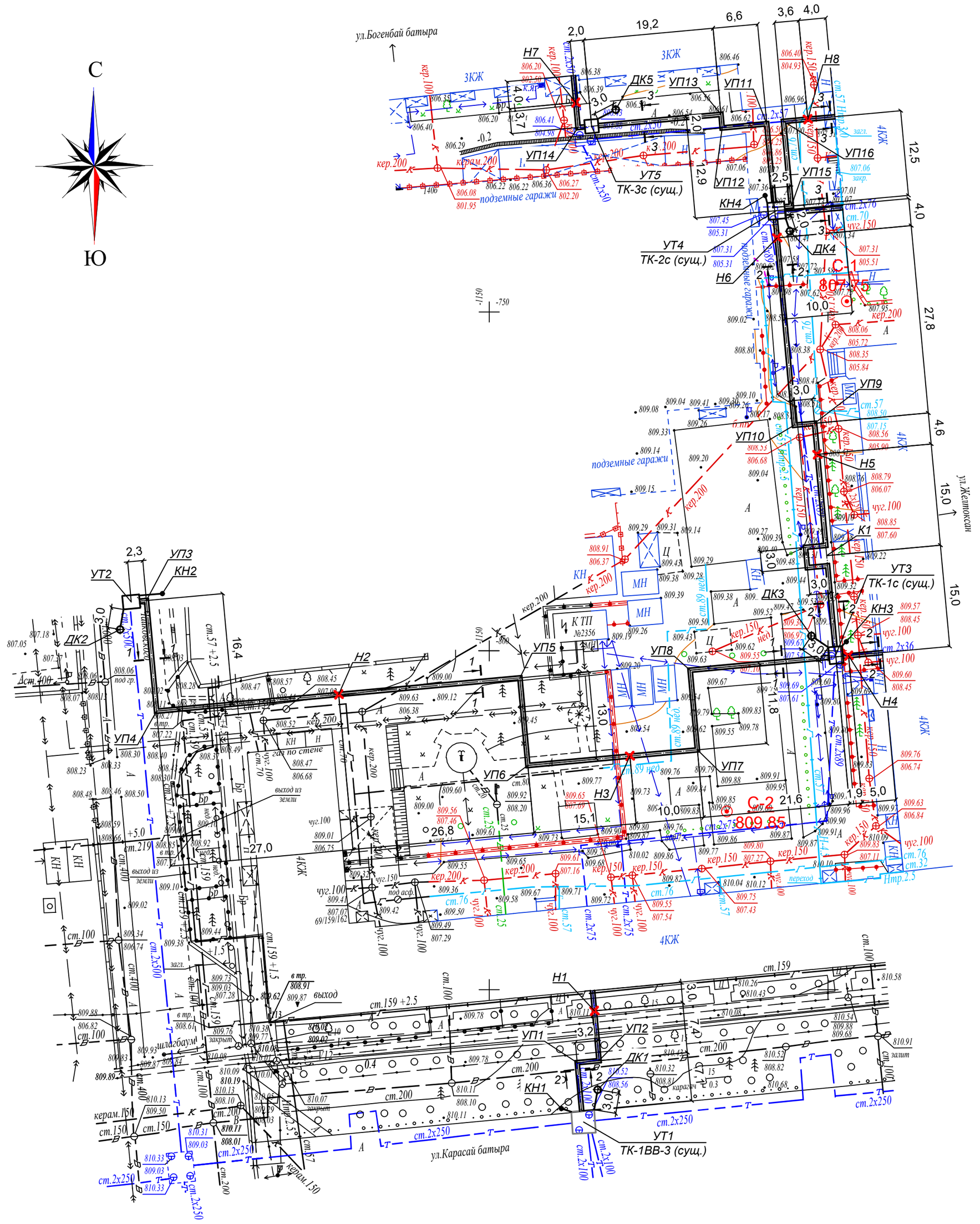

1 - 1

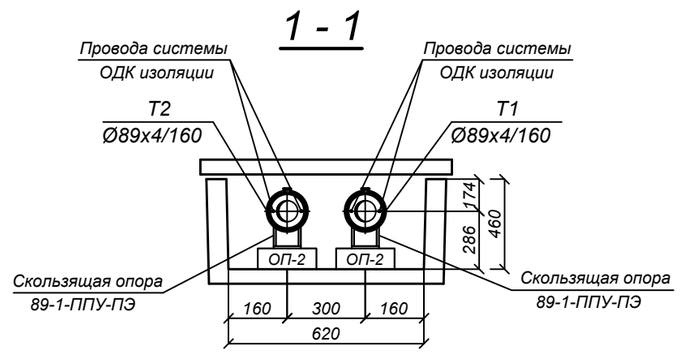

2 - 2

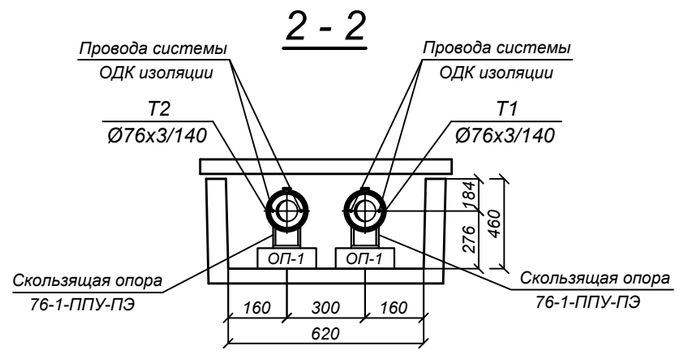

3 - 3

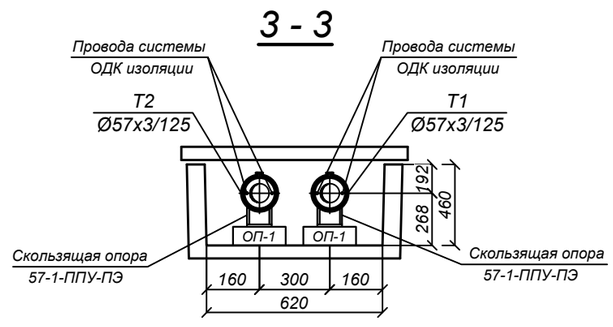

Условные обозначения.

УТ - узел трубопроводов.

ДК - дренажный колодец.

Н - неподвижная опора.

КН - ковер наземный.

УП - угол поворота теплотрассы.

К - компенсатор П-образный.

Тапсырыс берушінің,Мердігердің назарына!

Топографиялық жоспардың есепке алынбаған инженерлік желілердің бүлінуін болдырмау үшін кез-келген жер қазу жұмыстарын бастар алдында бұрындары жүргізілген инженерлік желілердің өтетін жерін және "EXPRESS GEO СЕРВИС" ЖШС-не атқарушы түсірілімдердің өткізілмегенін анықтау үшін мына қызметтер өкілдерін шақыру қажет:

1. МКК "Алматы Су Холдингі"
2. АҚ"Алматы Жарық Компаниясы"
3. Газ желілері
4. ЖШС "Алматы жылу желілері"
5. ҚТО "Алматытелеком"

Осы талаптарды сақтамаған жағдайда "EXPRESS GEO СЕРВИС" ЖШС есепке алынбаған инженерлік желілердің бүлінуіне жауап бермейді.

Вниманию Заказчика, Подрядчика!

Во избежание порыва неучтенных на топосъемке инженерных сетей,перед началом производства любых земляных работ, для уточнения прохождения ранее проложенных инженерных сетей и не сданных для исполнительной съемки в ТОО "EXPRESS GEO СЕРВИС" , необходимо вызвать представителей служб;

1. ГКП "Холдинг Алматы Су"
2. АО "Алматы Жарық Компаниясы"
3. Газовых сетей
4. ТОО "Алматинские тепловые сети"
5. ГЦТ "Алматытелеком"

При несоблюдении этого условия ТОО "EXPRESS GEO СЕРВИС" не несет ответственности за повреждение не учтенных инженерных сетей.

Взам. инв. N | Подпись и дата | Инв.N подл.

Товарищество с ограниченной ответственностью
"EXPRESS GEO СЕРВИС"
Жауапкершілігі Шектеулі Серіктестігі

Тапсырыс беруші Заказчик	ТОО "БАКЫТ ТАНЫ"	
Нысан Объект	Топографиялық жоспар Топографический план	
Директор		Кадырбаев Р.С.
Геодезист		Нарбеков Б.Б.
Картограф		Нарбеков Б.Б.
Күні Дата	1 маусым июнь 2023 жыл год	

Масштаб 1:500
Планшет П-19-12,16
Медеуский район
в квадрате ул.Богенбай батыра,ул.Желтоксан
ул.Чайковского,ул.Карасай батыра

Изм.	Кол.уч.	Лист	N док.	Подп.	Дата
ГИП		Романенко А.Д.			08.23
Н.контр.		Махмудов М.			08.23
Инженер.		Абдраманова З			08.23

24-08-2023.ТС

Реконструкция распределительных тепловых сетей участок 16 от МТК 1ВВ-3 в квадрате улиц Чайковского-Желтоксан-Карасай Батыра-Богенбай Батыра

Тепловые сети. Технологическая часть	Стадия	Лист	Листов
	РП	3	17
План тепловых сетей	Гос.лицензия ПИР19016745 ТОО "Бакыт таны" г. Тараз 2023 год.		

Формат А2

Схема тепловых сетей М 1: 500

Схема расстановки скользящик опор в непроходном канале

L-пролет между подвижными опорами в метрах.

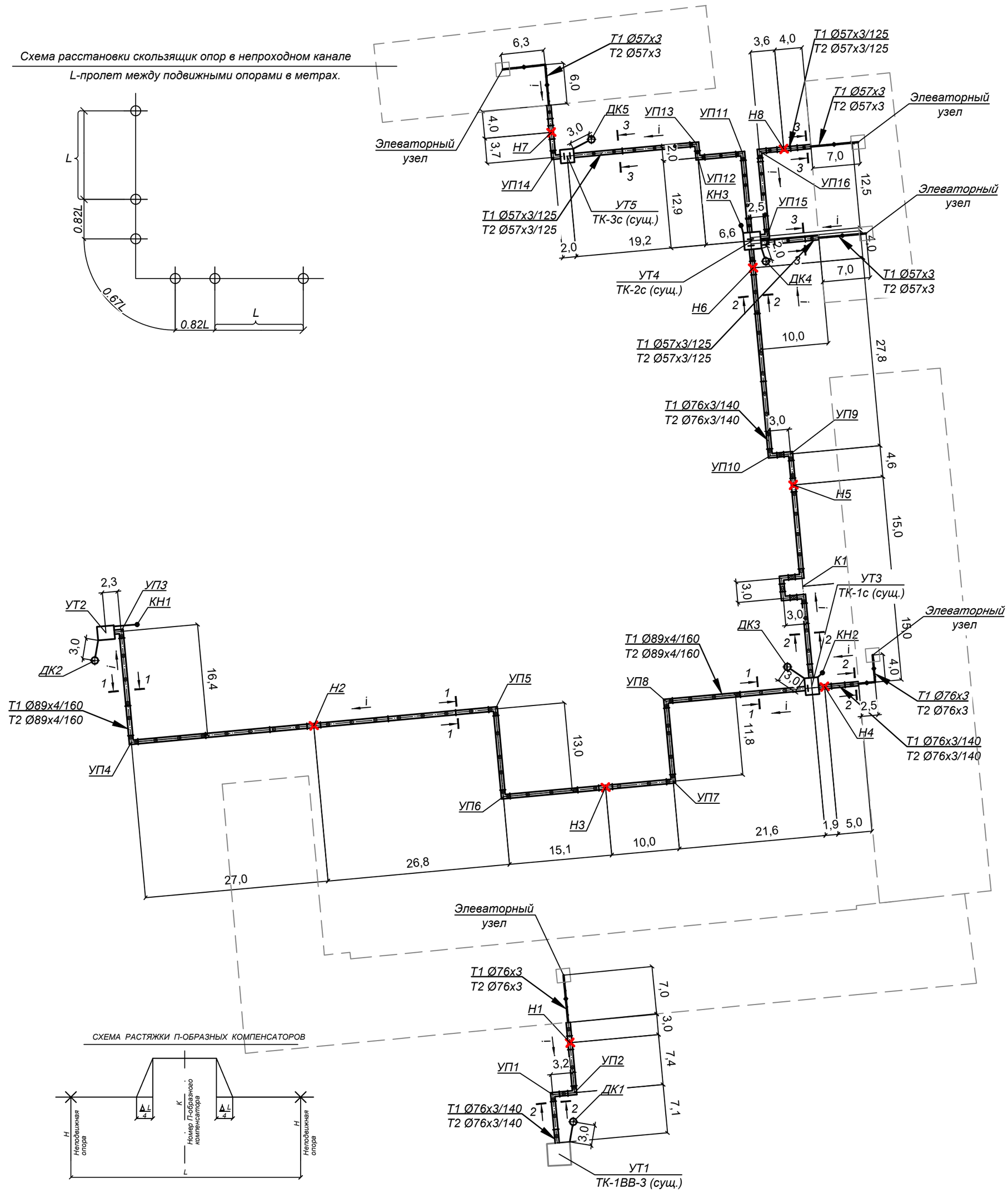

СХЕМА РАСТЯЖКИ П-ОБРАЗНЫХ КОМПЕНСАТОРОВ

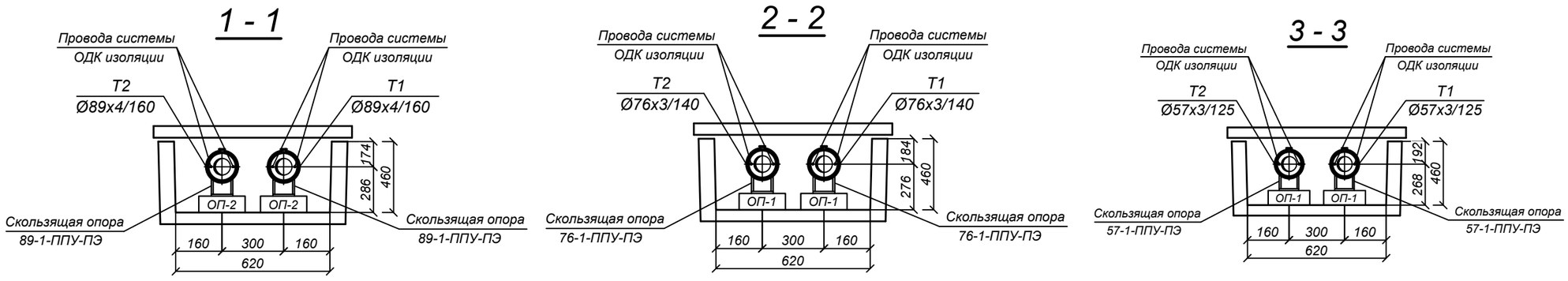

Nп/п	№ П-образного компенсатора	Длина, Lм	Вылет компенсатора	Спинка компенсатора	Величина предварительной растяжки												
					Температура монтажа, °С												
					-20	-15	-10	-5	0	5	10	15	20	25	30	35	40
1	К-1	30,00	3,00	3,00	14,1	13,7	13,2	12,7	12,3	11,8	11,3	10,9	10,4	10,0	9,5	9,0	8,6

Опоры

Ду трубы, мм	Тип подвижной опоры	Расстояние между опорами в каналах, м	Кол-во, шт.
Ду 80	Опора скользящая Ст 89-1-ППУ-ПЭ	3.5	92 шт.
Ду 65	Опора скользящая Ст 76-1-ППУ-ПЭ	3.0	68 шт.
Ду 50	Опора скользящая Ст 57-1-ППУ-ПЭ	3.0	54 шт.

Опоры

Ду трубы, мм	Тип подвижной опоры	Расстояние между опорами в каналах, м	Кол-во, шт.
Ду 65	Опора скользящая 76	3.0	6 шт.
Ду 50	Опора скользящая 57	3.0	8 шт.

Муфты

Ду трубы, мм	Тип муфты	Кол-во, шт.
Ду 80	Комплект изоляции стыка 89/160-1-ППУ-ПЭ	46 шт.
Ду 65	Комплект изоляции стыка 76/140-1-ППУ-ПЭ	60 шт.
Ду 50	Комплект изоляции стыка 57/125-1-ППУ-ПЭ	44 шт.

Условные обозначения.

УТ - узел трубопроводов.

ДК - дренажный колодец.

Н - неподвижная опора.

КН - ковер наземный.

УП - угол поворота теплотрассы.

К - компенсатор П-образный.

Взам. инв. N

Подпись и дата

Инв.N подл.

Изм.	Кол.уч.	Лист	N док.	Подп.	Дата
ГИП		Романенко А.Д.			08.23
Н.контр.		Махмудов М.			08.23
Инженер.		Абдраманова З			08.23

24-08-2023.ТС

Реконструкция распределительных тепловых сетей участок 16 от МТК 1ВВ-3 в квадрате улиц Чайковского-Желтоксан-Карасай Батыра-Богенбай Батыра

Тепловые сети. Технологическая часть

Стадия	Лист	Листов
РП	4	17

Схема тепловых сетей

Гос.лицензия ПИР19016745
ТОО "Бакыт таны"
г. Тараз 2023 год.

Формат А2

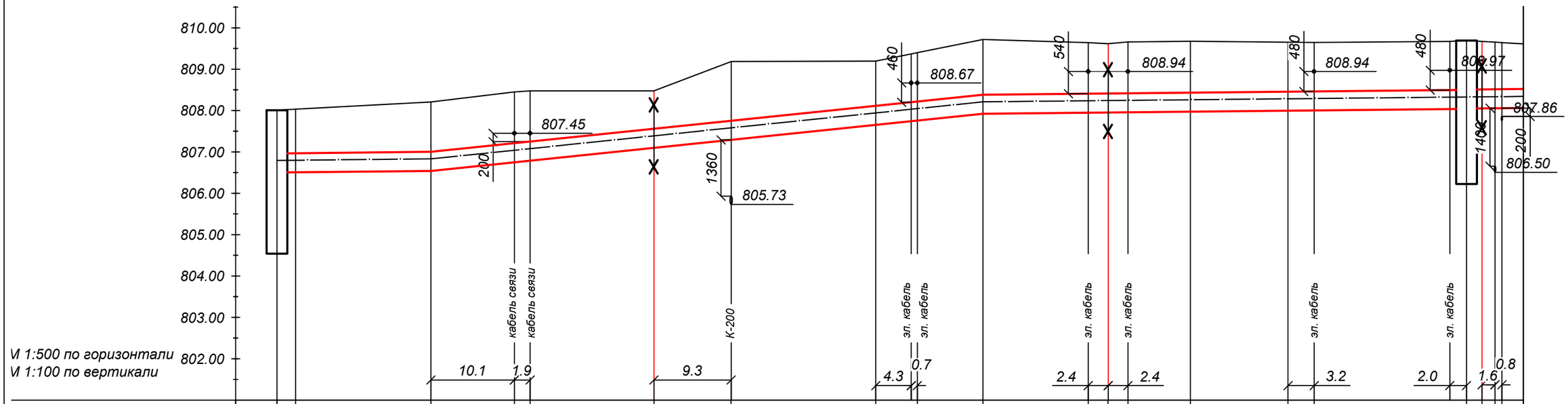

Проектная отметка земли	808.01	808.03	808.21	808.45	808.48	808.48	809.18	809.18	809.40	809.70	809.64	809.61	809.66	809.67	809.63	809.64	**809.69**	809.67	809.65	809.64
Натурная отметка земли	808.01	808.03	808.21	808.45	808.48	808.48	809.18	809.18	809.40	809.70	809.64	809.61	809.66	809.67	809.63	809.64	**809.69**	809.67	809.65	809.64
Отметка верха канала, верха изоляции трубы	806.96	806.97	807.00	807.21	807.25	807.56	807.75	808.11	808.22	808.38	808.41	808.41	808.42	808.43	808.45	808.46	808.50	808.51	808.51	808.52
Отметка оси трубопровода	806.79	806.80	806.83	807.04	807.08	807.39	807.58	807.94	808.05	808.21	808.24	808.24	808.25	808.26	808.28	808.29	808.33	808.33	808.33	808.34
Отметка пола канала, дна траншеи	806.50	806.51	806.54	806.75	806.79	807.10	807.29	807.65	807.76	807.92	807.95	807.95	807.96	807.97	807.99	808.00	808.04	808.05	808.05	808.06

Уклон, ‰ / Длина, м																				
Уклон, ‰	2.0	2.0	20.6	20.6	20.6	2.0	2.0	2.0	2.0	2.7
Длина, м	2.3	16.4	27.0	26.8	13.0	15.2	10.0	11.8	21.6	1.9	5.0

Номер разреза	1 - 1	1 - 1 / 2 - 2
Диаметр трубы/диаметр наружной оболочки	Ø89x4/160	Ø89x4/160 / Ø76x3/140

Развернутый план

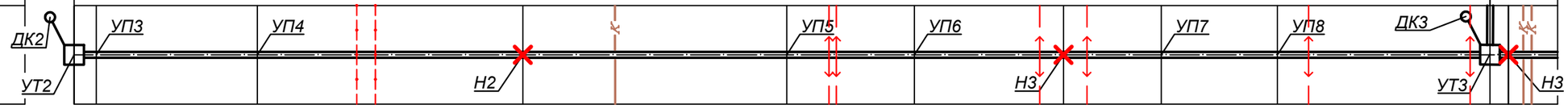

Изм.	Кол.уч.	Лист	N док.	Подп.	Дата
ГИП		Романенко А.Д.			08.23
Н.контр.		Махмудов М.			08.23
Инженер.		Абдраманова З			08.23

24-08-2023.ТС

Реконструкция распределительных тепловых сетей участок 16 от МТК 1ВВ-3 в квадрате улиц Чайковского-Желтоксан-Карасай Батыра-Богенбай Батыра

Тепловые сети. Технологическая часть

Стадия	Лист	Листов
РП	5	17

Профиль тепловых сетей

Гос.лицензия ПИР19016745
ТОО "Бакыт таны"
г. Тараз 2023 год.

Взам. инв. N

Подпись и дата

Инв.N подл.

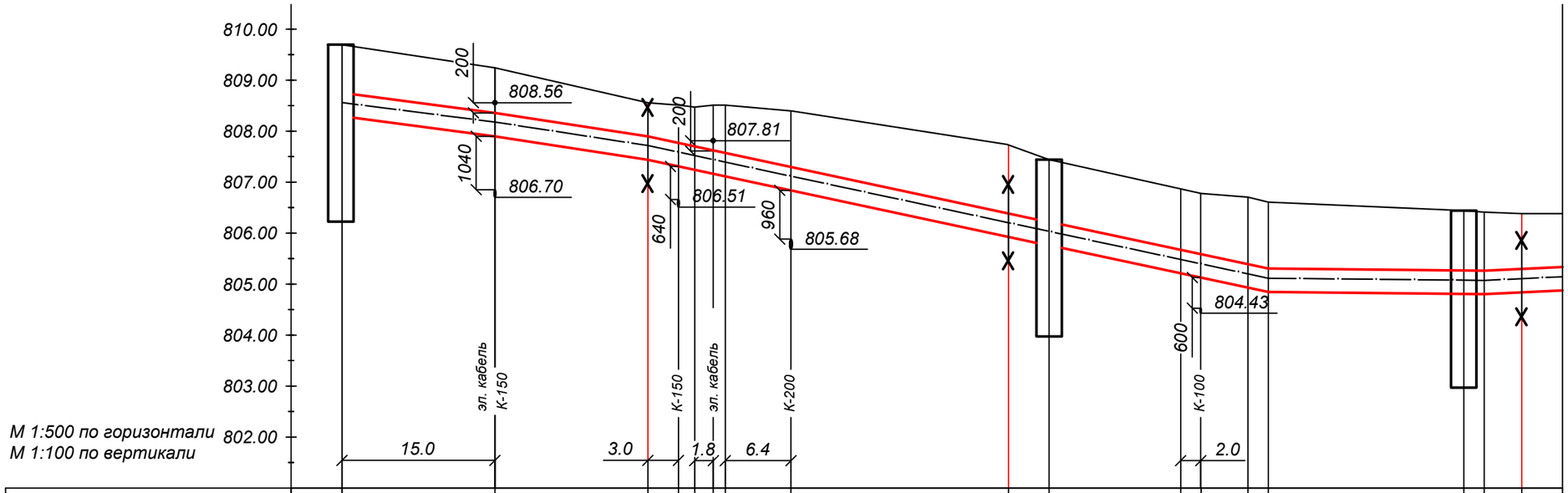

Проектная отметка земли	809.69	809.20	808.55	808.51	808.47	808.49	808.51	808.39	807.73	807.44	806.87	806.78	806.71	806.61	806.44	806.41	806.38	806.38
Натурная отметка земли	809.69	809.20	808.55	808.51	808.47	808.49	808.51	808.39	807.73	807.44	806.87	806.78	806.71	806.61	806.44	806.41	806.38	806.38
Отметка верха канала, верха изоляции трубы	808.74	808.36	807.90	807.77	807.70	807.62	807.51	807.30	806.39	806.21	805.67	805.59	805.39	805.31	805.27	805.26	805.30	805.33
Отметка оси трубопровода	808.56	808.18	807.72	807.59	807.52	807.44	807.39	807.12	806.21	806.03	805.48	805.40	805.20	805.12	805.08	805.07	805.11	805.14
Отметка пола канала, дна траншеи	808.28	807.90	807.44	807.31	807.24	807.16	807.11	806.84	805.93	805.75	805.21	805.13	804.93	804.85	804.81	804.80	804.84	804.87
Уклон, ‰ / Длина, м	25.4 / 15.0	30.7 / 15.0	42.7 / 4.6	42.7 / 3.0	42.7 / 27.8	42.7 / 4.0	42.7 / 12.9	42.7 / 6.6	42.7 / 2.0	42.7 / 19.2	2.0 / 2.0	9.2 / 3.7	9.2 / 4.0					
Номер разреза / Диаметр трубы/диаметр наружной оболочки	2 - 2 / Ø76x3/140					2 - 2 / Ø76x3/140					3 - 3 / Ø57x3/125							

Развернутый план

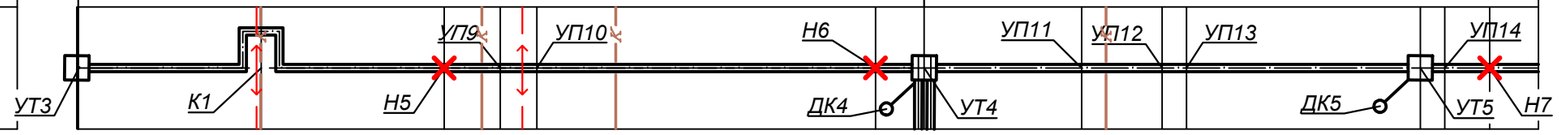

Взам. инв. N	Подпись и дата	Инв.N подл.

Изм.	Кол.уч.	Лист	N док.	Подп.	Дата
ГИП		Романенко А.Д.			08.23
Н.контр.		Махмудов М.			08.23
Инженер.		Абдраманова З			08.23

24-08-2023.ТС

Реконструкция распределительных тепловых сетей участок 16 от МТК 1ВВ-3 в квадрате улиц Чайковского-Желтоксан-Карасай Батыра-Богенбай Батыра

Тепловые сети. Технологическая часть

Стадия	Лист	Листов
РП	6	17

Профиль тепловых сетей

Гос.лицензия ПИР19016745
ТОО "Бакыт таны"
г. Тараз 2023 год.

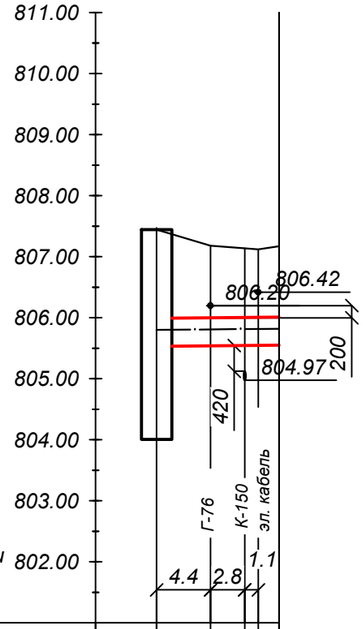

М 1:500 по горизонтали
М 1:100 по вертикали

Проектная отметка земли	807.44	807.18	807.14	807.12	807.17	
Натурная отметка земли	807.44	807.18	807.14	807.12	807.17	
Отметка верха канала, верха изоляции трубы	805.99	806.00	806.00	806.01	806.01	
Отметка оси трубопровода	805.80	805.81	805.81	805.82	805.82	
Отметка пола канала, дна траншеи	805.53	805.54	805.54	805.55	805.55	
Уклон, ‰ / Длина, м		2.4 / 10.0				
Номер разреза / Диаметр трубы/диаметр наружной оболочки		3 - 3 / Ø57х3/125				
Развернутый план		УТ4				

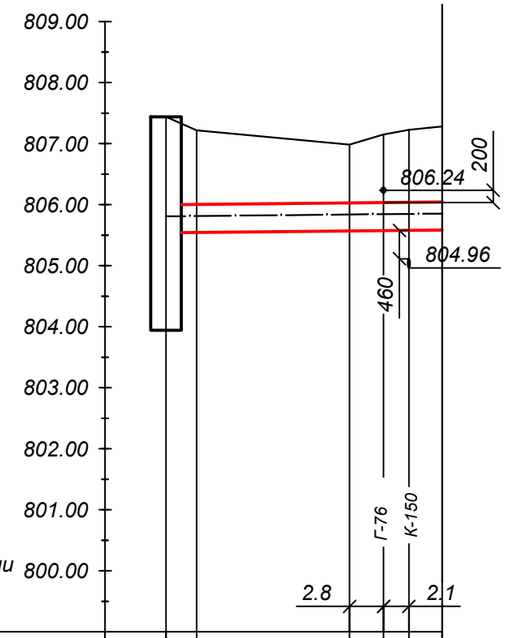

М 1:500 по горизонтали
М 1:100 по вертикали

Проектная отметка земли	807.44	807.22	806.98	807.15	807.22	807.28
Натурная отметка земли	807.44	807.22	806.98	807.15	807.22	807.28
Отметка верха канала, верха изоляции трубы	805.99	806.00	806.03	806.03	806.04	806.04
Отметка оси трубопровода	805.80	805.81	805.84	805.84	805.85	805.85
Отметка пола канала, дна траншеи	805.53	805.54	805.57	805.57	805.58	805.58
Уклон, ‰ / Длина, м	2.0 / 2.5	2.0 / 12.5		2.0 / 7.6		
Номер разреза / Диаметр трубы/диаметр наружной оболочки		3 - 3 / Ø57х3/125				
Развернутый план	УТ4	УП15 / УП16				

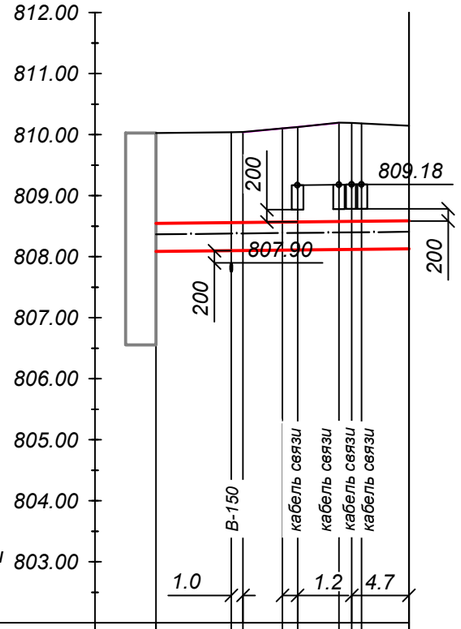

М 1:500 по горизонтали
М 1:100 по вертикали

Проектная отметка земли	810.02	810.04	810.10	810.19	810.18	810.14
Натурная отметка земли	810.02	810.04	810.10	810.19	810.18	810.14
Отметка верха канала, верха изоляции трубы	808.55	808.56	808.57	808.58	808.58	808.59
Отметка оси трубопровода	808.37	808.38	808.39	808.40	808.40	808.41
Отметка пола канала, дна траншеи	808.09	808.10	808.11	808.12	808.12	808.13
Уклон, ‰ / Длина, м	2.0 / 7.1	2.0 / 3.2	2.0 / 10.4			
Номер разреза / Диаметр трубы/диаметр наружной оболочки		2 - 2 / Ø76х3/140				
Развернутый план	УТ1	УП1	УП2			

Взам. инв. N

Подпись и дата

Инв.N подл.

Изм.	Кол.уч.	Лист	N док.	Подп.	Дата
ГИП		Романенко А.Д.			08.23
Н.контр.		Махмудов М.			08.23
Инженер.		Абдраманова З			08.23

24-08-2023.ТС

Реконструкция распределительных тепловых сетей
участок 16 от МТК 1ВВ-3 в квадрате улиц
Чайковского-Желтоксан-Карасай Батыра-Богенбай Батыра

Тепловые сети.
Технологическая часть

Стадия	Лист	Листов
РП	7	17

Профиль тепловых сетей

Гос.лицензия ПИР19016745
ТОО "Бакыт таны"
г. Тараз 2023 год.

А - А

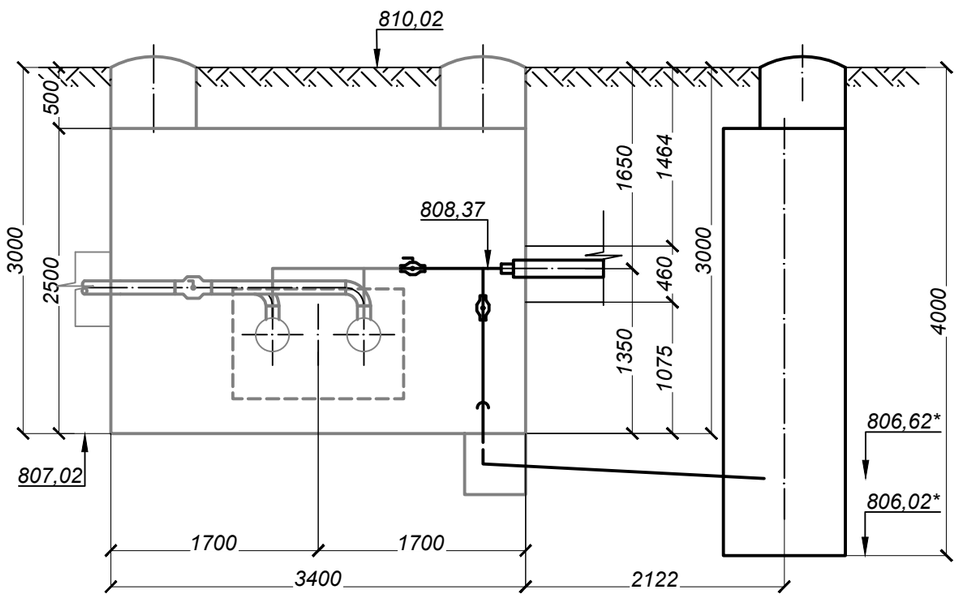

УТ1
ТК-1ВВ-3 (сущ.)

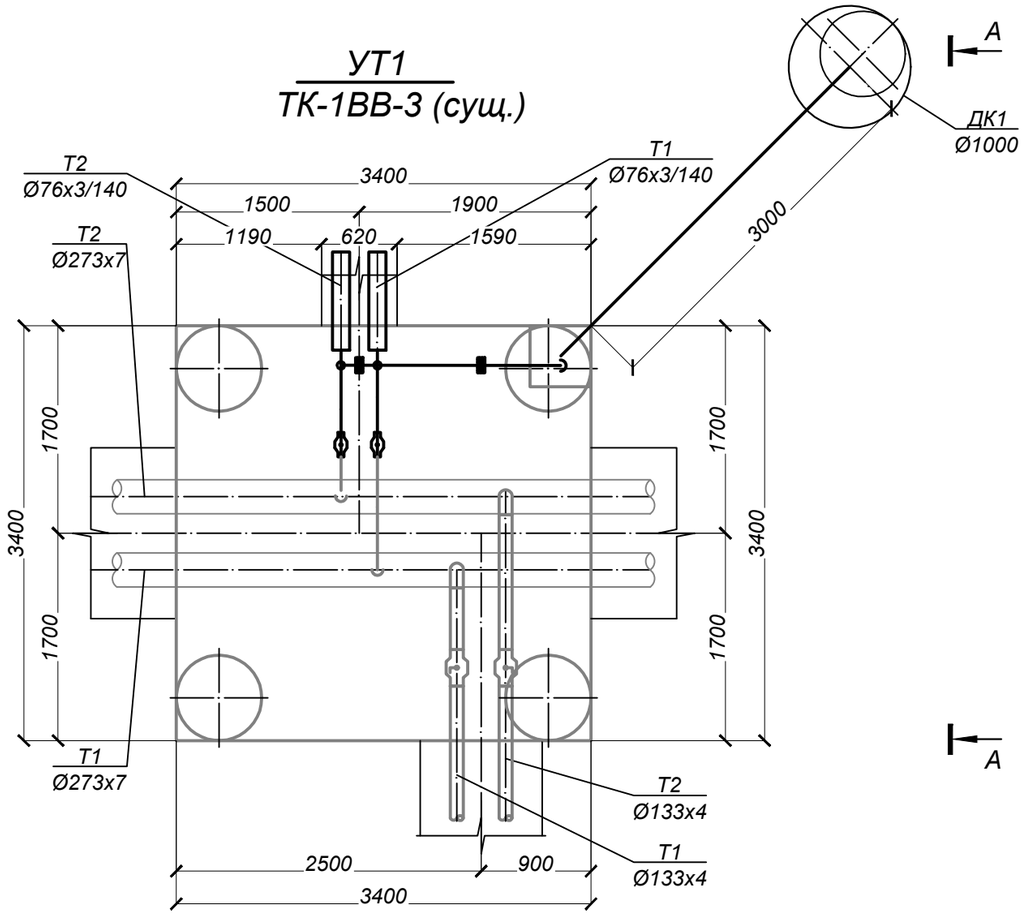

СПЕЦИФИКАЦИЯ

Марка, поз по п/п	Обозначение	Наименование	Кол.	Масса ед. кг.	Примеч.
		УТ1			
1		Шаровый кран под приварку			
		полнопроходной Ду 65, Ру=2.5 МПа, класс герметичности "А" шт.	2	8,0	
2		Шаровый кран под приварку			
		полнопроходной Ду 25, Ру=2.5 МПа, класс герметичности "А" шт.	2	1,7	спускн.
3	ГОСТ 30732-2006	Концевой элемент трубопровода с торцевым кабелем вывода			
		и металлической заглушкой изоляции Ст 76х3-1-ППУ-ПЭ-МЗИ 200КВТ шт.	2	28,0	
4	76х3 ГОСТ 10704-91 / В-10 ГОСТ 10705-80	Трубопровод Ду 65 м.	2,0	5,4	
5	45х3 ГОСТ 8731-74 / В-10 ГОСТ 8731-74	Трубопровод Ду 40 м.	3.5	3,10	дренаж
6	32х2 ГОСТ 10704-91 / В-10 ГОСТ 10705-80	Трубопровод Ду 25 м.	4,5	1,48	спускн.
7	тип.сер.5.903-13 в1	Штуцер для ответвления 76х3-32х2-ТС-592-031 шт.	2	0,15	
8	тип.сер.5.903-13 в1	Отвод П 90° 45х3-4,0-ТС-582-015 шт.	1	0,3	дренаж
9	тип.сер.5.903-13 в 8-95	Опора скользящая 32 - Т13.01 шт.	2	0,7	

Примечание:
1. Запорную арматуру установить в местах, удобных для обслуживания;
2. *Уточнить в строительной части

Изм.	Кол.уч.	Лист	N док.	Подп.	Дата
ГИП		Романенко А.Д.			08.23
Н.контр.		Махмудов М.			08.23
Инженер.		Абдраманова З			08.23

24-08-2023.ТС

Реконструкция распределительных тепловых сетей участок 16 от МТК 1ВВ-3 в квадрате улиц Чайковского-Желтоксан-Карасай Батыра-Богенбай Батыра

Тепловые сети. Технологическая часть

Стадия	Лист	Листов
РП	8	17

УТ-1 (ТК-1ВВ-3 сущ.)

Гос.лицензия ПИР19016745
ТОО "Бакыт таны"
г. Тараз 2023 год.

Взам. инв. N

Подпись и дата

Инв.N подл.

Формат А3

А - А

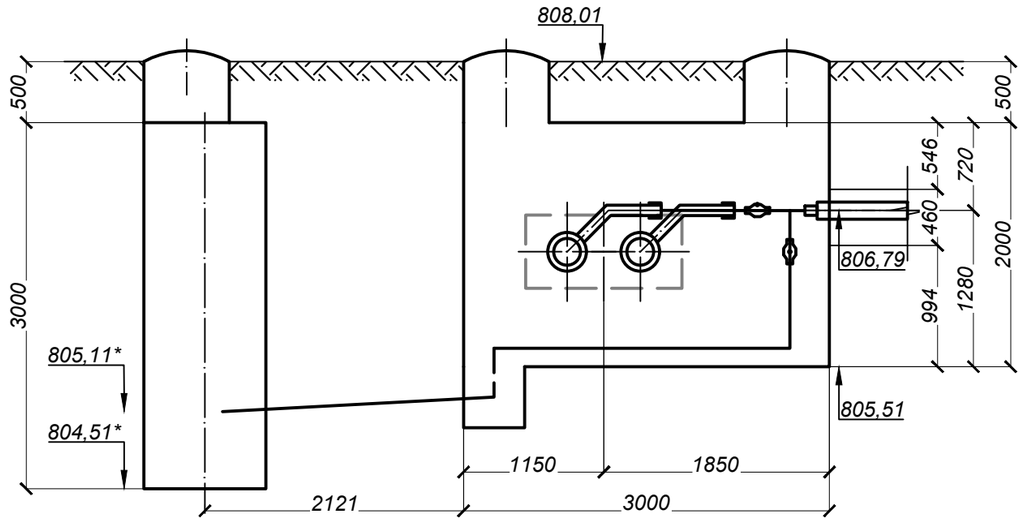

УТ2

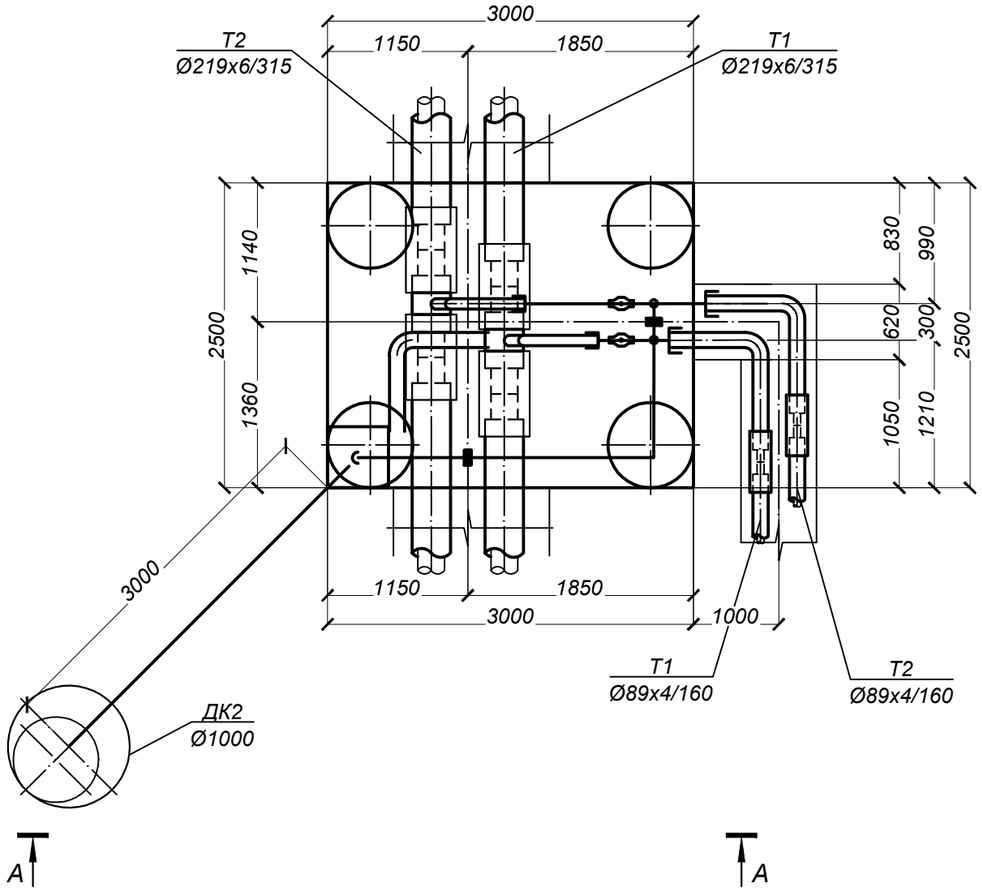

СПЕЦИФИКАЦИЯ

Марка, поз по п/п	Обозначение	Наименование	Кол.	Масса ед. кг.	Примеч.
		УТ2			
1		Шаровый кран под приварку			
		полнопроходной Ду 80, Ру=2.5 МПа, класс герметичности "А" шт.	2	11,0	
2		Шаровый кран под приварку			
		полнопроходной Ду 40, Ру=2.5 МПа, класс герметичности "А" шт.	2	3,3	
3	ГОСТ 30732-2006	Отвод с металлической заглушкой изоляции и кабелем вывода торцевым	2	29,0	
		Ст 89х4-90°-1-ППУ-ПЭ-МЗИ 200-КВТ шт.			
4	ГОСТ 30732-2006	Тройниковое ответвление Ст 219х7-89х4-1-ППУ-ПЭ шт.	2	39,0	
5		Комплект изоляции стыка 219/315 шт.	4		
6		Металлическая заглушка изоляции Ст 89х4-1-ППУ-ПЭ шт.	2		
7	89х4 ГОСТ 10704-91 / В-10 ГОСТ 10705-80	Трубопровод Ду 80 м.	3,5	8,38	
8	57х3 ГОСТ 10704-91 / В-10 ГОСТ 10705-80	Трубопровод Ду 50 м.	3,5	4,0	дренаж
9	45х3 ГОСТ 8731-74 / В-10 ГОСТ 8731-74	Трубопровод Ду 40 м.	5.5	3,10	спускн.
10	тип.сер.5.903-13 в1	Штуцер для ответвления 89х4-45х3-ТС-592-060 шт.	2	0,27	
11	тип.сер.5.903-13 в1	Отвод П 90° 57х3-4,0-ТС-582-016 шт.	1	0,5	дренаж
12	тип.сер.5.903-13 в1	Отвод П 90° 45х3-4,0-ТС-582-015 шт.	3	0,3	спускн.
13	тип.сер.5.903-13 в 8-95	Опора скользящая 45 - Т13.01 шт.	2	0,7	

Примечание:
1. Запорную арматуру установить в местах, удобных для обслуживания;
2. *Уточнить в строительной части

Изм.	Кол.уч.	Лист	N док.	Подп.	Дата	24-08-2023.ТС			
						Реконструкция распределительных тепловых сетей участок 16 от МТК 1ВВ-3 в квадрате улиц Чайковского-Желтоксан-Карасай Батыра-Богенбай Батыра			
						Тепловые сети. Технологическая часть	Стадия	Лист	Листов
							РП	9	17
ГИП		Романенко А.Д.			08.23				
Н.контр.		Махмудов М.			08.23	УТ-2	Гос.лицензия ПИР19016745 ТОО "Бакыт таны" г. Тараз 2023 год.		
Инженер.		Абдраманова З			08.23				

Взам. инв. N

Подпись и дата

Инв.N подл.

Формат А3

А - А

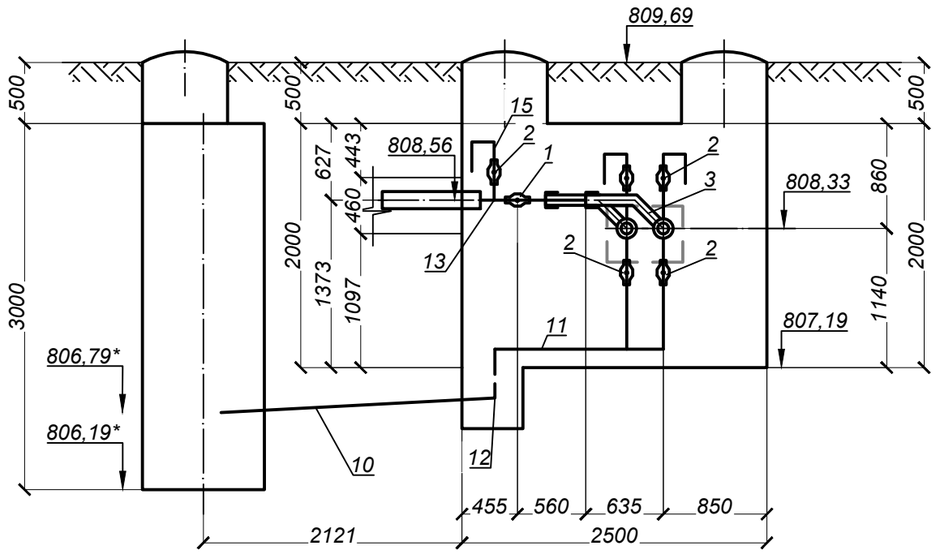

УТЗ
ТК-1с (сущ.)

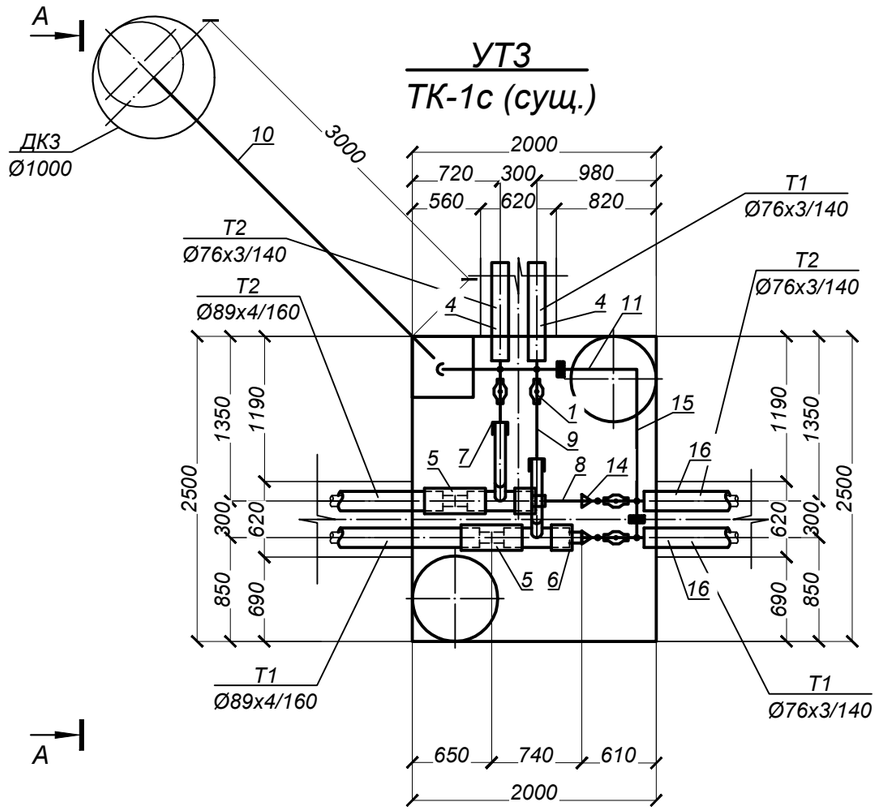

СПЕЦИФИКАЦИЯ

Марка, поз по п/п	Обозначение	Наименование	Кол.	Масса ед. кг.	Примеч.
		УТЗ			
1		Шаровый кран под приварку			
		полнопроходной Ду 65, Ру=2.5 МПа, класс герметичности "А" шт.	4	8,0	
2		Шаровый кран под приварку			
		полнопроходной Ду 25, Ру=2.5 МПа, класс герметичности "А" шт.	6	1,7	в том числе дренаж 2шт.
3	ГОСТ 30732-2006	Тройниковое ответвление Ст 89х4-76х3-1-ППУ-ПЭ шт.	2	14,0	
4	ГОСТ 30732-2006	Концевой элемент трубопровода с торцевым кабелем вывода			
		и металлической заглушкой изоляции Ст 76х3-1-ППУ-ПЭ-МЗИ 200-КВТ шт.	2	28,0	
5		Комплект изоляции стыка 89/160 шт.	2		
6		Металлическая заглушка изоляции Ст 89х4-1-ППУ-ПЭ шт.	2		
7		Металлическая заглушка изоляции Ст 76х3-1-ППУ-ПЭ шт.	2		
8	89х4 ГОСТ 10704-91 / В-10 ГОСТ 10705-80	Трубопровод Ду 80 м.	0,5	8,38	
9	76х3 ГОСТ 10704-91 / В-10 ГОСТ 10705-80	Трубопровод Ду 65 м.	1,5	5,4	
10	45х3 ГОСТ 10704-91 / В-10 ГОСТ 10705-80	Трубопровод Ду 40 м.	3,5	3.10	дренаж
11	32х2 ГОСТ 10704-91 / В-10 ГОСТ 10705-80	Трубопровод Ду 25 м.	9,0	1,48	в том числе воздуш. 4м.
12	тип.сер.5.903-13 в1	Отвод П 90° 45х3-4,0-ТС-582-015 шт.	1	0,3	дренаж
13	тип.сер.5.903-13 в1	Штуцер для ответвления 76х3-32х2-ТС-592-031 шт.	6	0,15	в том числе возд. 4шт.
14	тип.сер.5.903-13 в1	Переход концентрический 89х4-76х3-ТС-594-032 шт.	2	0,6	
15	тип.сер.5.903-13 в 8-95	Опора скользящая 32 - Т13.01 шт.	2	0,7	
16	ГОСТ 30732-2006	Неподвижная опора Ст 76х3-275х16-1-ППУ-ПЭ шт.	2	35,0	

Примечание:
1. *Запорную арматуру установить в местах, удобных для обслуживания;*
2. **Уточнить в строительной части*

Изм.	Кол.уч.	Лист	N док.	Подп.	Дата
ГИП		Романенко А.Д.			08.23
Н.контр.		Махмудов М.			08.23
Инженер.		Абдраманова З			08.23

24-08-2023.ТС

Реконструкция распределительных тепловых сетей участок 16 от МТК 1ВВ-3 в квадрате улиц Чайковского-Желтоксан-Карасай Батыра-Богенбай Батыра

Тепловые сети. Технологическая часть

Стадия	Лист	Листов
РП	10	17

УТ-3 (ТК-1с сущ.)

Гос.лицензия ПИР19016745
ТОО "Бакыт таны"
г. Тараз 2023 год.

Взам. инв. N

Подпись и дата

Инв.N подл.

Формат А3

А - А

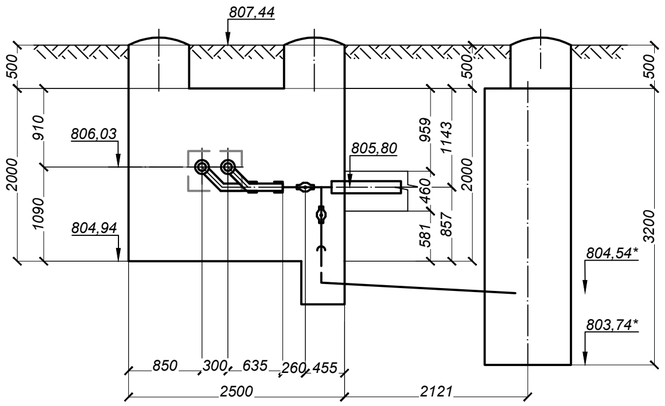

Б - Б

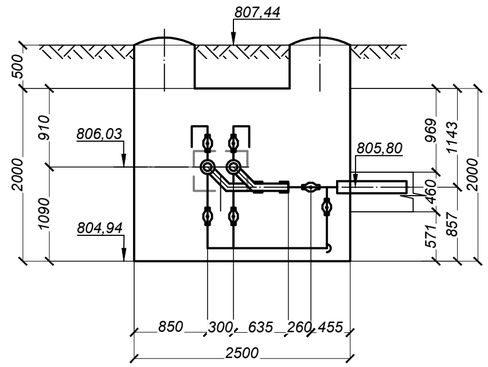

УТ4
ТК-2с (сущ.)

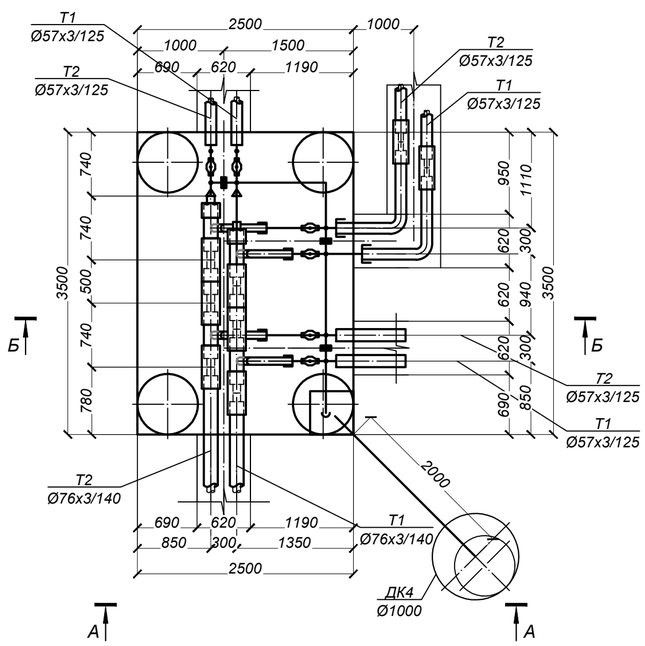

СПЕЦИФИКАЦИЯ

Марка, поз по п/п	Обозначение	Наименование	Кол.	Масса ед. кг.	Примеч.
		УТ4			
1		Шаровый кран под приварку			
		полнопроходной Ду 50, Ру=2.5 МПа, класс герметичности "А" шт.	6	4,5	
2		Шаровый кран под приварку			
		полнопроходной Ду 25, Ру=4.0 МПа, класс герметичности "А" шт.	8	1,4	в том числе возд. 2шт.
3	ГОСТ 30732-2006	Тройниковое ответвление Ст 76х3-57х3-1-ППУ-ПЭ шт.	4	10,0	
4	ГОСТ 30732-2006	Концевой элемент трубопровода с торцевым кабелем вывода			
		и металлической заглушкой изоляции Ст 57х3-1-ППУ-ПЭ-МЗИ 200-КВТ шт.	4	23,0	
5	ГОСТ 30732-2006	Отвод с металлической заглушкой изоляции и кабелем вывода торцевым	2	17,0	
		Ст 57х3-90°-1-ППУ-ПЭ-МЗИ 200-КВТ шт.			
6		Комплект изоляции стыка 76/140 шт.	6		
7		Комплект изоляции стыка 57/125 шт.	2		
8		Металлическая заглушка изоляции Ст 76х3-1-ППУ-ПЭ шт.	2		
9		Металлическая заглушка изоляции Ст 57х3-1-ППУ-ПЭ шт.	4		
10	76х3 ГОСТ 10704-91 / В-10 ГОСТ 10705-80	Трубопровод Ду 65 м.	0,5	5,4	
11	57х3 ГОСТ 10704-91 / В-10 ГОСТ 10705-80	Трубопровод Ду 50 м.	3,5	4,0	
12	45х3 ГОСТ 8731-74 / В-10 ГОСТ 8731-74	Трубопровод Ду 40 м.	2.5	3,10	дренаж
13	32х2 ГОСТ 10704-91 / В-10 ГОСТ 10705-80	Трубопровод Ду 25 м.	10,5	1,48	в том числе возд. 2м.
14	ГОСТ 17378-2001	Переход концентрический 76х3-57х3 шт.	2	0,3	
15	тип.сер.5.903-13 в1	Штуцер для ответвления 57х3-32х2-ТС-592-029 шт.	8	0,15	в том числе возд. 2шт.
16	тип.сер.5.903-13 в1	Отвод П 90° 45х3-4,0-ТС-582-015 шт.	1	0,3	дренаж
17	тип.сер.5.903-13 в 8-95	Опора скользящая 32 - Т13.01 шт.	3	0,7	

Примечание:
1. Запорную арматуру установить в местах, удобных для обслуживания;
2. *Уточнить в строительной части

Изм.	Кол.уч.	Лист	N док.	Подп.	Дата
ГИП		Романенко А.Д.			08.23
Н.контр.		Махмудов М.			08.23
Инженер.		Абдраманова З			08.23

24-08-2023.ТС

Реконструкция распределительных тепловых сетей участок 16 от МТК 1ВВ-3 в квадрате улиц Чайковского-Желтоксан-Карасай Батыра-Богенбай Батыра

Тепловые сети. Технологическая часть

Стадия	Лист	Листов
РП	11	17

УТ-4 (ТК-2с сущ.)

Гос.лицензия ПИР19016745
ТОО "Бакыт таны"
г. Тараз 2023 год.

Взам. инв. N | Подпись и дата | Инв.N подл.

Формат А2

А - А

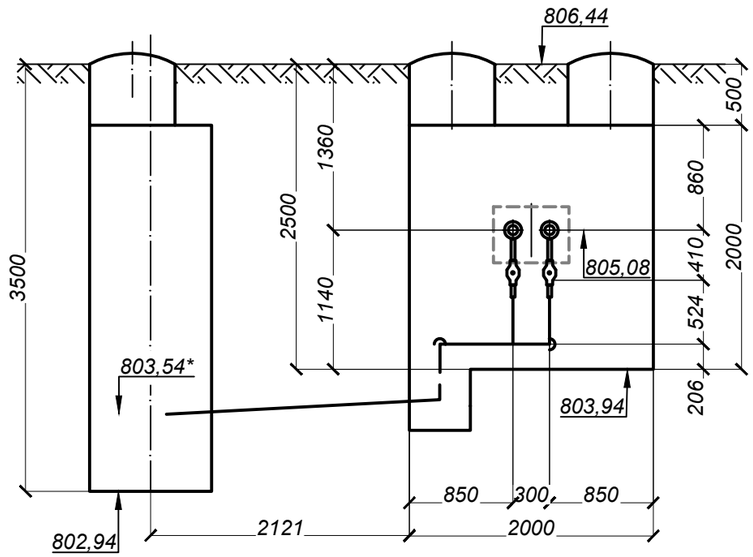

УТ5
ТК-3с (сущ.)

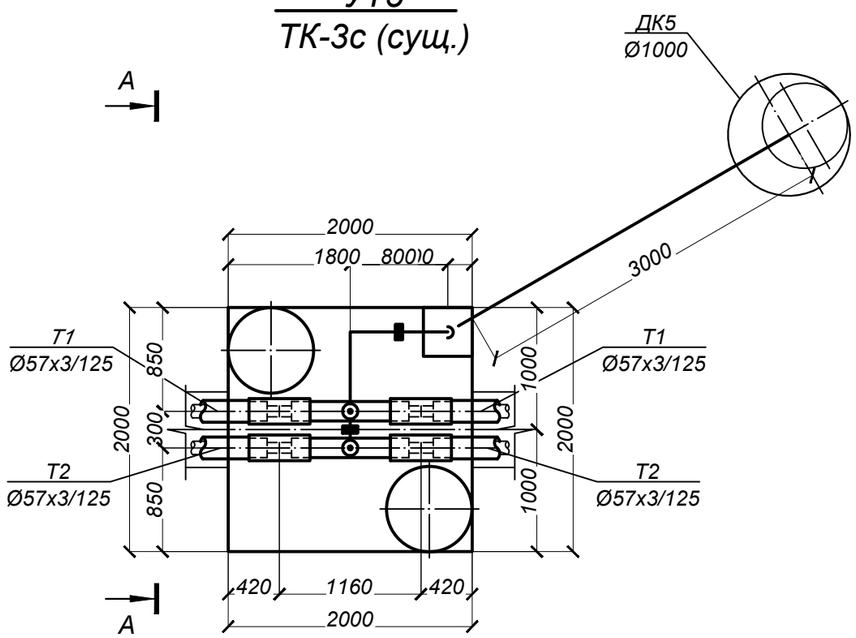

СПЕЦИФИКАЦИЯ

Марка, поз по п/п	Обозначение	Наименование	Кол.	Масса ед. кг.	Примеч.
		УТ-5			
1		Тройник с шаровым краном для спуска воды Ст 57х3-DN32-1-ППУ-ПЭ шт.	2	11,0	Н=550
		Комплект изоляции стыка 57/125 шт.	4		
2	45х3 ГОСТ 8731-74 / В-10 ГОСТ 8731-74	Трубопровод Ду 40 м.	3.5	3,10	дренаж
3	32х2 ГОСТ 10704-91 / В-10 ГОСТ 10705-80	Трубопровод Ду 25 м.	3,5	1,48	спускн.
4	тип.сер.5.903-13 в1	Отвод П 90° 45х3-4,0-ТС-582-015 шт.	1	0,3	дренаж
5	тип.сер.5.903-13 в 8-95	Опора скользящая 32 - Т13.01 шт.	2	0,7	

Примечание:
1. Запорную арматуру установить в местах, удобных для обслуживания;
2. *Уточнить в строительной части

Взам. инв. N	Подпись и дата	Инв.N подл.

Изм.	Кол.уч.	Лист	N док.	Подп.	Дата	24-08-2023.ТС		
						Реконструкция распределительных тепловых сетей участок 16 от МТК 1ВВ-3 в квадрате улиц Чайковского-Желтоксан-Карасай Батыра-Богенбай Батыра		
						Тепловые сети. Технологическая часть	Стадия	Лист	Листов
							РП	12	17
ГИП		Романенко А.Д.			08.23				
Н.контр.		Махмудов М.			08.23	УТ-5 (ТК-3с сущ.)	Гос.лицензия ПИР19016745 ТОО "Бакыт таны" г. Тараз 2023 год.		
Инженер.		Абдраманова З			08.23				

Формат А3

Тип элементов	Назначение трубопровода	Диаметр Ду, мм	Протяж., м.	Антикоррозионное покрытие			Основной изоляционный слой				Покровный слой			
				Тип покрытия	Поверхность, м²		Конструкция	Толщина, мм	Объем, м³		Тип покрытия	Толщина, мм	Поверхность, м²	
					1п.м. (1шт.)	Общая			1п.м. (1шт.)	Общая			1п.м. (1шт.)	Общая
1	2	3	4	5	6	7	8	9	10	11	12	13	14	15
ПОДЗЕМНАЯ ПРОКЛАДКА (основные трубопроводы)														
Трубопроводы	Т1	50	**29,25**	Антикоррозионное покрытие масляно-битумное в два слоя по грунту ГФ-021 ОСТ6-10-426-79 ГОСТ25129-82	0,18	5,27	Маты минераловатные прошивные, без обкладок, марка 100	60	0,022	0,64	Стеклопластик рулонный для теплоизоляции РСТХ (ТУ 6-11-145-80)(РСТ 415Л)	0,25	0,56	16,38
	Т2		**29,25**		0,18	5,27		40	0,012	0,35		0,25	0,43	12,58
	Т1	65	**17,00**		0,24	4,08		60	0,026	0,44		0,25	0,62	10,54
	Т2		**17,00**		0,24	4,08		40	0,015	0,26		0,25	0,49	8,33
	Т1	80	**2,00**		0,28	0,56		60	0,028	0,06		0,25	0,66	1,32
	Т2		**2,00**		0,28	0,56		40	0,016	0,03		0,25	0,53	1,06
ВСЕГО:						**19,81**		**δ=40**		**0,64**		**0,25**		**50,21**
								δ=60		**1,14**				
ПОДЗЕМНАЯ ПРОКЛАДКА (дренажные трубопроводы, воздушники)														
Трубопроводы		25	**27,50**	Весьма усилинное антикоррозионное покрытие футляров лента поливинил-хлоридная липкая ПВХ (ТУ 6-19-103-78)	0,10	2,75								
		40	**18,50**		0,14	2,59								
		50	**3,50**		0,18	0,63								
ВСЕГО:						**5,34**								

Вид прокладки	Назначение трубопровода	Диаметр Ду, мм	Кол-во (шт.)	Антикоррозионное покрытие			Основной изоляционный слой				Покровный слой			
				Тип покрытия	Поверхность, м²		Конструкция	Толщина, мм	Объем, м³		Тип покрытия	Толщина, мм	Поверхность, м²	
					1п.м.	Общая			1п.м.	Общая			1п.м.	Общая
1	2	3	4	5	6	7	8	9	10	11	12	13	14	15
ПОДЗЕМНАЯ ПРОКЛАДКА (отводы для дренажных трубопроводов, воздушников)														
Отводы		40	**7**	Весьма усилинное антикоррозионное покрытие футляров лента поливинил-хлоридная липкая ПВХ (ТУ 6-19-103-78)	0,14	0,12								
		50	**1**		0,28	0,04								
ВСЕГО:						**0,12**								

Вид прокладки	Назначение трубопровода	Диаметр Ду, мм	Кол-во (шт.)	Антикоррозионное покрытие			Основной изоляционный слой				Покровный слой			
				Тип покрытия	Поверхность, м²		Конструкция	Толщина, мм	Объем, м³		Тип покрытия	Толщина, мм	Поверхность, м²	
					1п.м.	Общая			1п.м.	Общая			1п.м.	Общая
1	2	3	4	7	8	9	10	11	12	13	12	13	14	15
ПОДЗЕМНАЯ ПРОКЛАДКА (шаровые краны)														
Шаровые краны		50	**6**	Антикоррозионное покрытие масляно-битумное в два слоя по грунту ГФ-021 ОСТ6-10-426-79 ГОСТ25129-82	0,48	0,86	Маты минераловатные прошивные, без обкладок, марка 100	40	0,014	0,03	Стеклопластик рулонный для теплоизоляции РСТХ (ТУ 6-11-145-80)(РСТ 415Л)	0,25	0,44	0,79
		65	**6**		0,53			40	0,015			0,25	0,51	
		80	**2**		0,58	0,43		40	0,016	0,01		0,25	0,55	0,41
ВСЕГО:						**1,29**		**δ=40**		**0,04**		**0,25**		**1,20**
ПОДЗЕМНАЯ ПРОКЛАДКА (шаровые краны для дренажных трубопроводов, воздушников)														
Шаровые краны		25	**16**	Весьма усилинное антикоррозионное покрытие футляров лента поливинил-хлоридная липкая ПВХ (ТУ 6-19-103-78)	0,38	1,40								
		40	**2**		0,46	0,24								
ВСЕГО:						**1,40**								

	Антикоррозионное покрытие	Основной изоляционный слой		Покровный слой	Весьма усилинное антикоррозионное покрытие футляров
ИТОГО:	**21,10**	**δ=40**	**0,68**	**51,41**	**6,86**
		δ=60	**1,14**		

Взам. инв. N

Подпись и дата

Инв.N подл.

Изм.	Кол.уч.	Лист	N док.	Подп.	Дата
ГИП		Романенко А.Д.			08.23
Н.контр.		Махмудов М.			08.23
Инженер.		Абдраманова З			08.23

24-08-2023.ТС

Реконструкция распределительных тепловых сетей участок 16 от МТК 1ВВ-3 в квадрате улиц Чайковского-Желтоксан-Карасай Батыра-Богенбай Батыра

Тепловые сети. Технологическая часть

Стадия	Лист	Листов
РП	13	17

Конструкция тепловой изоляции

Гос.лицензия ПИР19016745
ТОО "Бакыт таны"
г. Тараз 2023 год.

Формат А3

Пересечение теплосети с электрическим кабелем

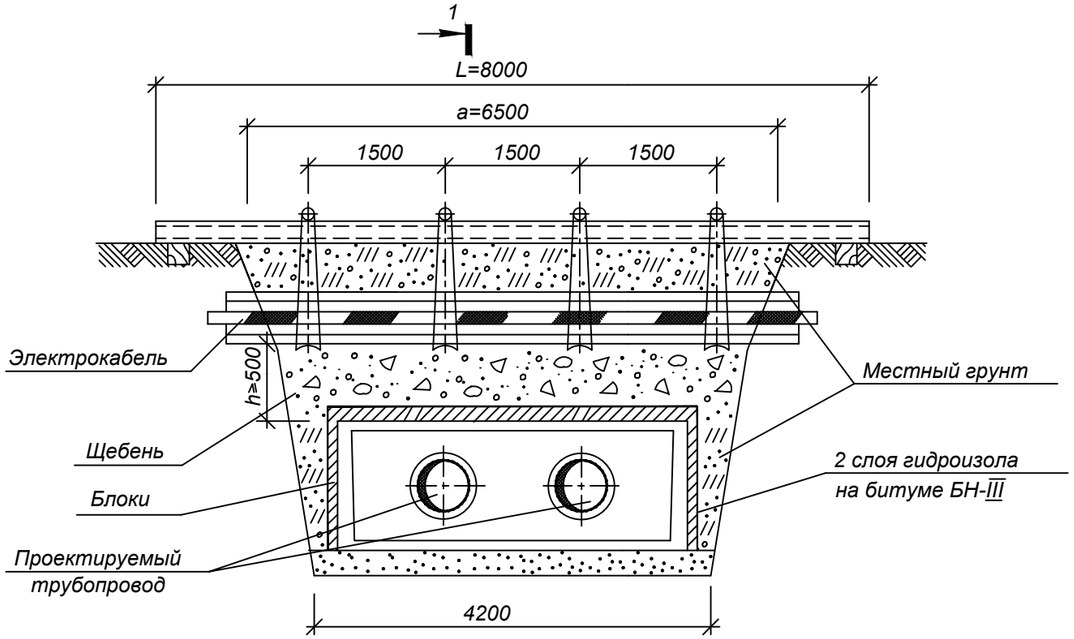

1

РАЗРЕЗ 1-1

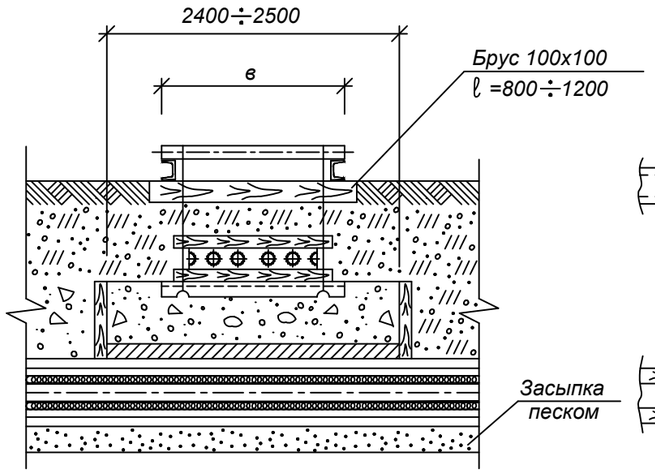

УЗЕЛ ПОДВЕСКИ

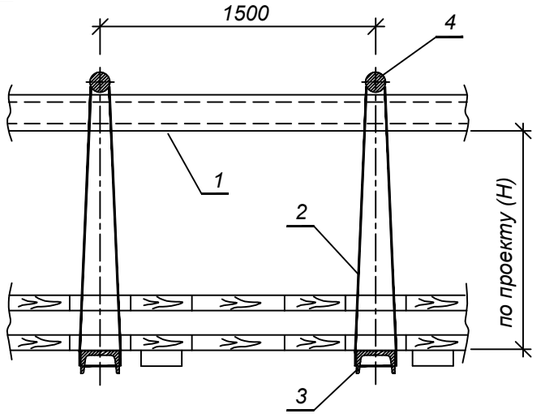

СПЕЦИФИКАЦИЯ СТРОИТЕЛЬНЫХ МАТЕРИАЛОВ

Марка канала	Гидроизоляция в два слоя, м2	Блоки ГОСТ 5742-76		Расход досок, м2/щебня, м3		
		Марка Б-1,шт	Марка Б-2,шт	при h=0.2м	при h=0.3м	при h=0.4м
КЛ 60-45	7	-	8	0.4/0.25	0.6/0.5	0.8/1
КЛ 90-45	8	5	6	0.5/0.3	0.7/0.6	1/1.2
КЛ 120-60	10	15	2	0.55/3.5	0.8/0.7	1.1/1.4

СПЕЦИФИКАЦИЯ УЗЛА ПОДВЕСКИ

Размер траншеи, м		поз.1		поз.2	поз.3	поз.4	1 ряд кабелей		2 ряда кабелей		3 ряда кабелей		4 ряда кабелей	
		Швеллер ГОСТ 8240-72		Проволока ГОСТ 9389-79	Швеллер N16 ГОСТ 8240-72	Круг Ø20 ГОСТ 2590-71								
		2шт.		при Н=1м			Размер В,м	Пиломатериалы, м3	Размер В,м	Пиломатериалы, м3	Размер В,м	Пиломатериалы, м3	Размер В,м	Пиломатериалы, м3
а	б	N⁰	L,м	l,м	Кол-во шт.	Кол-во шт.								
2,5	1,4	18	4	4,5	2	2	0,25	0,08	0,35	0,10	0,45	0,11	0,55	0,12
3	1,7	18	4.5	4,5	2	2		0,09		0,11		0,13		0,15
3,5	2	18	5	4,5	2	2		0,11		0,13		0,15		0,17

1. Размер блоков из ячеистого бетона ГОСТ 5742-76:
   Б-1 = 1000х 500х 200 мм.
   Б-2 = 1200х 600х 200 мм.
2. При укладке блоков швы между ними залить горячим битумом.
3. Порядок работ:
   - Отрыть траншею до нижней отметки электрического кабеля ;
   - Завести нижний ряд досок и швеллера (поз.3) ;
   - Установить остальные детали защитного короба ;
   - Подвесить короб с электрическим кабелем к поперечным швеллерам (поз.1)
   - Продолжить работы по заглублению до отметки дна траншеи ;
   - После окончания работ по монтажу теплотрассы, выставить блоки, подсыпать местный грунт, заполнить промежуток между блоками и электрическим кабелем щебнем, утромбить, демонтировать узел подвески.
4. При h>=0,5 м по данному чертежу выполняются работы только по узлу подвески без установки блоков.
5. Взамен швеллера (поз.1) допускается применение трубы диаметром не менее dy =150 мм.

Взам. инв. N | Подпись и дата | Инв.N подл.

Изм.	Кол.уч.	Лист	N док.	Подп.	Дата
ГИП		Романенко А.Д.			08.23
Н.контр.		Махмудов М.			08.23
Инженер.		Абдраманова З			08.23

24-08-2023.ТС

Реконструкция распределительных тепловых сетей участок 16 от МТК 1ВВ-3 в квадрате улиц Чайковского-Желтоксан-Карасай Батыра-Богенбай Батыра

Тепловые сети. Технологическая часть

Стадия	Лист	Листов
РП	14	17

Пересечение теплосети с электрическим кабелем напряжением до 35 кВ. Узел подвески

Гос.лицензия ПИР19016745
ТОО "Бакыт таны"
г. Тараз 2023 год.

Формат А3

Пересечение теплотрассы с кабелем связи

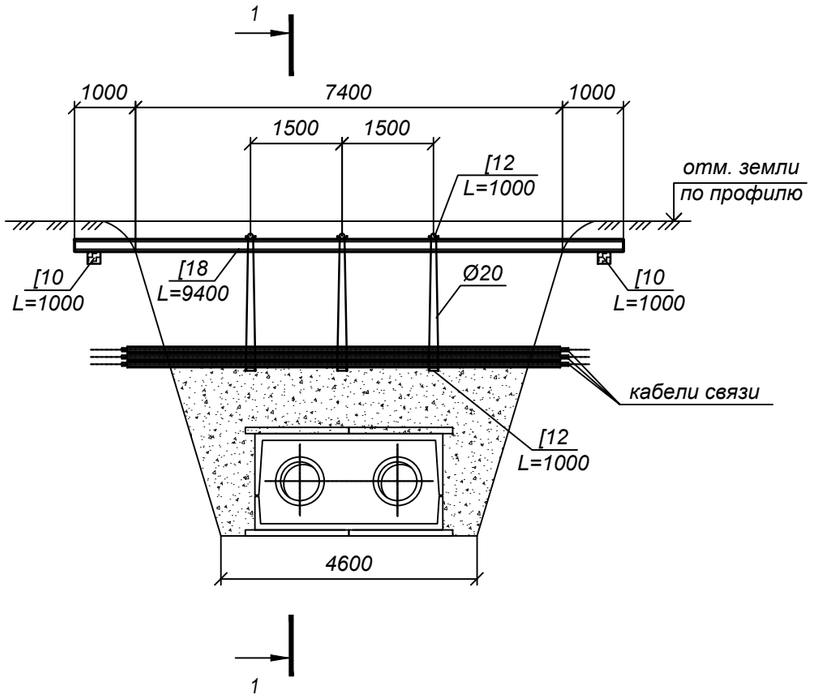

1 - 1

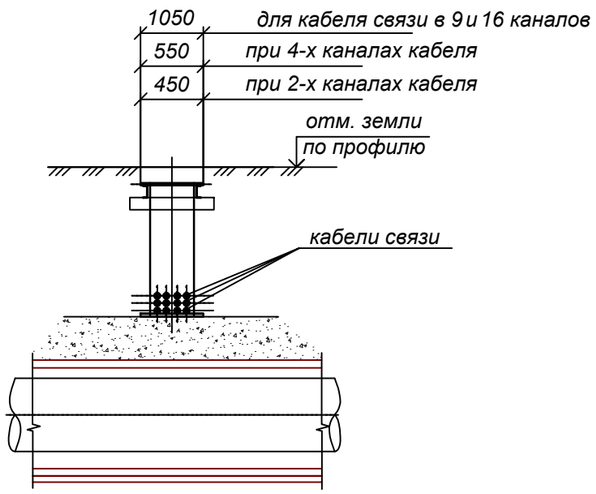

Вес металла для изготовления подвески

[10 - 8.59 кг (ГОСТ 8240-72)

[12 - 10.4 кг (ГОСТ 8240-72)

[18 - 16.3 кг (ГОСТ 8240-72)

Ø20 - 2.47 кг (ГОСТ 5781-82)

Металлические изделия защитить от коррозии кузбасслаком на два раза

Порядок работ по выполнению узла пересечения теплотрассы с кабелями связи

а) отрыть траншею до отметки низа кабеля;

б) в точке пересечения кабели защитить металлической подвеской (см.рис.). Длина швеллера должна быть больше траншеи по 1 метру в обе стороны;

в) продолжить работы до отметки дна котлована теплотрассы;

г) после окончания работ по монтажу теплотрассы заполнить промежуток между трубами и узлом подвески песком.

Примечания:

1. Все работы по разбивке и строительству производить только в присутствии и под контролем представителя Телекома.
2. В зоне прохождения кабелей работы производить только в ручную без применения ударных инструментов (лом, кирка и т.д.)
3. Места пересечений показаны на плане и профиле тепловых сетей.

						24-08-2023.ТС		
Изм.	Кол.уч.	Лист	N док.	Подп.	Дата	Реконструкция распределительных тепловых сетей участок 16 от МТК 1ВВ-3 в квадрате улиц Чайковского-Желтоксан-Карасай Батыра-Богенбай Батыра		
ГИП		Романенко А.Д.			08.23	Тепловые сети. Технологическая часть	Стадия: РП	Лист: 15 / Листов: 17
Н.контр.		Махмудов М.			08.23	Пересечение теплосети с телефонной канализацией. Узел подвески	Гос.лицензия ПИР19016745 ТОО "Бакыт таны" г. Тараз 2023 год.	
Инженер.		Абдраманова З			08.23			

Взам. инв. N

Подпись и дата

Инв.N подл.

Формат А3

Таблица нагрузок на неподвижные опоры

№ неподвиж-ной опоры	Назначение и диаметр трубопроводов	Нагрузка на опоры, т			Тип неподвижной опоры
		горизон-тальная осевая, Н г.о.	горизон-тальная боковая, Н г.б.	верти-кальная, Н в.	
Н1	Т1 Ø76х3	0,2	0,1	0,1	Ст.76х3-275-16-1-ППУ-ПЭ
	Т2 Ø76х3	0,2	0,1	0,1	
Н2	Т1 Ø89х4	0,2	0,1	0,1	Ст.89х4-295-16-1-ППУ-ПЭ
	Т2 Ø89х4	0,2	0,1	0,1	
Н3	Т1 Ø89х4	0,2	0,1	0,1	Ст.89х4-295-16-1-ППУ-ПЭ
	Т2 Ø89х4	0,2	0,1	0,1	
Н4	Т1 Ø76х3	0,2	0,1	0,1	Ст.76х3-275-16-1-ППУ-ПЭ
	Т2 Ø76х3	0,2	0,1	0,1	
Н5	Т1 Ø76х3	0,2	0,1	0,1	Ст.76х3-275-16-1-ППУ-ПЭ
	Т2 Ø76х3	0,2	0,1	0,1	
Н6	Т1 Ø76х3	0,2	0,1	0,1	Ст.76х3-275-16-1-ППУ-ПЭ
	Т2 Ø76х3	0,2	0,1	0,1	
Н7	Т1 Ø57х3	0,2	0,1	0,1	Ст.57х3-255-16-1-ППУ-ПЭ
	Т2 Ø57х3	0,2	0,1	0,1	
Н8	Т1 Ø57х3	0,2	0,1	0,1	Ст.57х3-255-16-1-ППУ-ПЭ
	Т2 Ø57х3	0,2	0,1	0,1	

Взам. инв. №

Подпись и дата

Инв. № подл.

Изм.	Кол.уч.	Лист	N док.	Подп.	Дата
ГИП		Романенко А.Д.			08.23
Н.контр.		Махмудов М.			08.23
Инженер.		Абдраманова З			08.23

24-08-2023.ТС

Реконструкция распределительных тепловых сетей
участок 16 от МТК 1ВВ-3 в квадрате улиц
Чайковского-Желтоксан-Карасай Батыра-Богенбай Батыра

Тепловые сети.
Технологическая часть

Стадия	Лист	Листов
РП	16	17

Нагрузки на неподвижные опоры

Гос.лицензия ПИР19016745
ТОО "Бакыт таны"
г. Тараз 2023 год.

Формат А4

План демонтажно-восстановленых работ дорожного покрытия М 1: 500

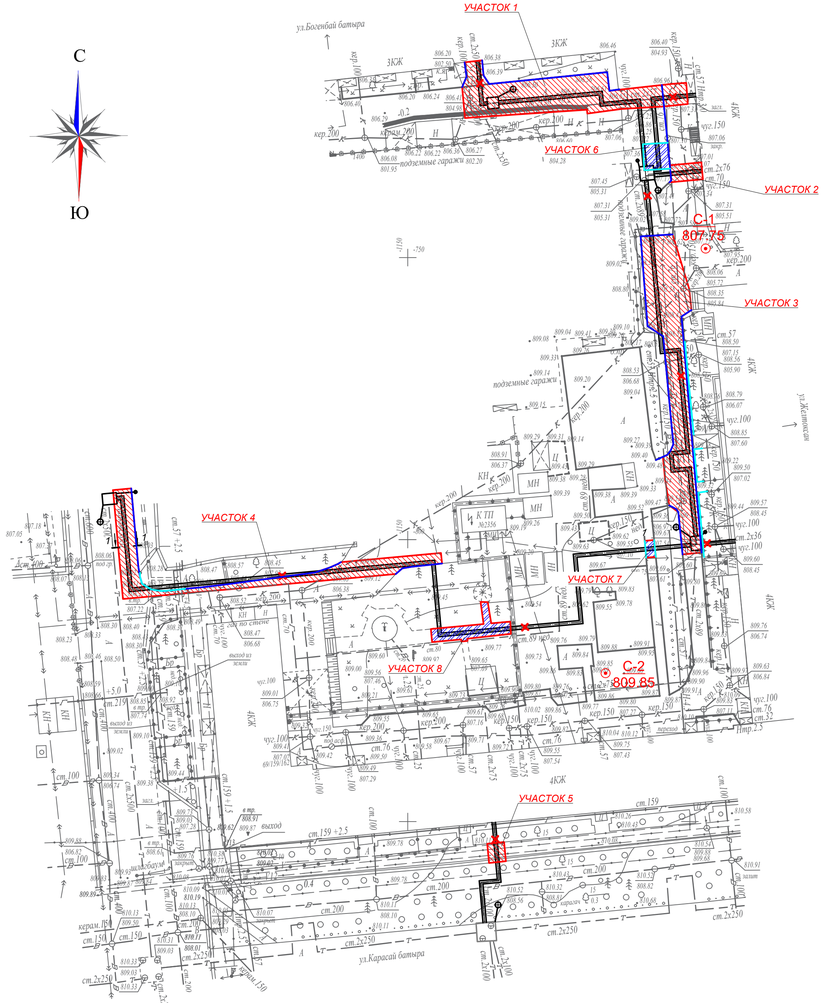

КОНСТРУКЦИИ ПОКРЫТИЯ ДОРОЖНОГО ПОЛОТНА

Горячий плотный мелкозернистый а/б, тип Б, марка II, на битуме БДН 70/100, по СТ РК 1225-2019	- 4см
Горячий пористый крупнозернистый а/б марка II, на битуме БДН 100/130, по СТ РК 1225-2019	- 6см
Щебень пропит.битумом на гл.8см (фр.40-70мм), СТ РК.1284-2004	- 15см
Песок средней крупности ГОСТ 8736-2014	- 20см
Уплотненный грунт	

тип 1

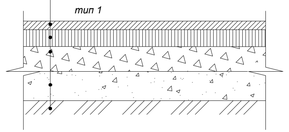

КОНСТРУКЦИИ ТРОТУАРНОГО ПОКРЫТИЯ

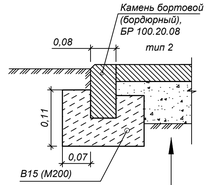

Горячий плотный мелкозернистый а/б, тип Б, марка II, на битуме БДН 70/100, по СТ РК 1225-2019
Гравийно-песчанная смесь ГОСТ 25607-2009 - 10 см
Уплотненный грунт

УЗЕЛ СОПЯЖЕНИЯ ПРОЕЗД/ГАЗОН

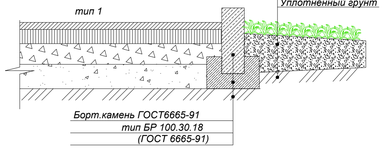

УСЛОВНЫЕ ОБОЗНАЧЕНИЯ

- Асфальтобетонное покрытие (Тип 1)
- Борт. камень тип БР 100.30.18
- Асфальтобетонное тротуарное покрытие (Тип 2)
- Борт. камень тип БР 100.20.8

ПОПЕРЕЧНЫЙ РАЗРЕЗ ВОДОПРОПУСКНОЙ ТРУБЫ

Фасад

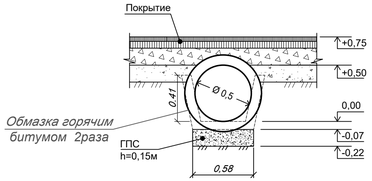

ВЕДОМОСТЬ ОБЪЕМОВ РАБОТ

№ п/п	Наименование видов работ	Ед. изм.	Количество	Всего объем, м3	Примечание
1	**Демонтаж дорожного покрытия**				
1.1	**Демонтаж асфальтобетонного покрытия, h=10см**	м2	675	67,5	Без возврата материала
1.2	**Демонтаж асфальтобетонного покрытия тротуара, h=5см**	м2	64	1	80% возврат
1.3	**Демонтаж бордюрного камня** Борт. камень ГОСТ6665-91 на бетонном основании (тип БР 100.30.15)	п.м.	217		80% возврат
1.4	**Демонтаж бордюрного камня** Борт. камень ГОСТ6665-91 на бетонном основании (тип БР 100.20.8)	п.м.	20		Новое
1.5	Демонтаж металлического декоративного ограждения, Н=0,5м	м	48		100% возврат
1.6	Демонтаж трубы круглая железобетонная, водопропускная,	м	5		100% возврат
2	**Восстановление дорожного покрытия**				
2.1	Восстановление асфальтобетонного покрытия на участках: 1, 2, 3, 4		**Тип 1**		**Примечание**
2.2	Горячий плотный мелкозернистый а/б, тип Б, марки II на битуме БНД 70/100, СТ РК 1225-2019	м2	675	27	h=4см
2.3	Горячий пористый крупнозернистой а/б марки II, на битуме БНД 100/130, СТ РК 1225-2019	м2	675	41	h=6см
2.4	Щебень пропит. битумом на гл.8см (фракции 40-70мм) СТ РК.1284-2004	м2	675	101	h=15см
2.5	Песок средней крупности ГОСТ 8736-2014	м2	675	135	h=20см
2.6	Местный уплотненный грунт	м2	675	67,5	h=10см
3	**Восстановление асфальтобетонного покрытия тротуара участках: 5, 6**		**Тип 2**		**Примечание**
3.1	Горячий плотный мелкозернистый а/б, тип Б, марка II, на битуме БДН 70/100, по СТ РК 1225-2019	м2	64	3,2	20% новое h=5см
3.2	Гравийно-песчанная смесь ГОСТ 25607-2009	м2	64	10	h=15см
3.3	Местный уплотненный грунт		64	6,4	h=10см
4	**Восстановление бордюрного камня**				
4.1	Борт. камень ГОСТ6665-91 на бетонном основании (тип БР 100.30.15)	п.м.	217		20% новое
4.2	Борт. камень ГОСТ6665-91 на бетонном основании (тип БР 100.20.8)	п.м.	20		Новое
5	Восстановление металлического декоративного ограждения, Н=0,5м	м	48		100% возврат
6	**Восстановление: труба круглая железобетонная, водопропускная, типа ЗКП d=500**	м	5		100% возврат

Изм.	Кол.уч.	Лист	N док.	Подп.	Дата
ГИП		Романенко А.Д.			08.23
Н.контр.		Махмудов М.			08.23
Инженер.		Абдраманова З.			08.23

24-08-2023.ТС

"Реконструкция распределительных тепловых сетей участок 16 от МТК 1ВВ-3 в квадрате улиц Чайковского-Желтоксан-Карасай Батыра-Богенбай батыра"

Тепловые сети. Технологическая часть

План демонтажно-восстановительных работ М 1:500

Стадия	Лист	Листов
РП	17	17

Гос.лицензия ПИР19016745
ТОО "Бакыт таны"
г. Тараз 2023 год.

Взам. инв. N | Подпись и дата | Инв. N подл.

Формат А3х3

ФОРМАТ: А4

ОБЪЕМЫ ДЕМОНТАЖНЫХ РАБОТ

Взам.инв.N°

Подп.и дата

Инв.N°подл.

Изм.	Кол.уч.	Лист	N док.	Подп.	Дата
ГИП		Романенко А.Д.			08.23
Н.контр.		Махмудов М.			08.23
Инженер.		Абдраманова З			08.23

24-08-2023.ТС.ДР

Реконструкция распределительных тепловых сетей
участок 16 от МТК 1ВВ-3 в квадрате улиц
Чайковского-Желтоксан-Карасай Батыра-Богенбай Батыра

Тепловые сети.
Технологическая часть

Стадия	Лист	Листов
РП	1	3

Демонтажные работы

Гос.лицензия ПИР19016745
ТОО "Бакыт таны"
г. Тараз 2023 год.

ОБЪЕМЫ ДЕМОНТАЖНЫХ РАБОТ

NN п/п	Наименование	Ед. изм.	Кол-во	Примечание
1	2	3	4	5
1	Демонтаж существующих трубопроводов			вес ед.(кг)
	Ду100	м	40,0	9,02
	Ду80	м	180,0	6,36
	Ду65	м	140,0	5.4
	Ду50	м	100,0	4,0
2	Демонтаж существующей запорной арматуры			
	Ду100	шт	2	16.0
	Ду80	шт	2	11.0
	Ду65	шт	4	8.0
	Ду50	шт	4	5.0
3	Демонтаж неподвижных технологических опор:			
	Ду100 Т-3.07	шт	2	1,18
	Ду80 Т-3.06	шт	4	0,486
	Ду65 Т-3.05	шт	4	0,465
	Ду50 Т-3.04	шт	4	0,368
4	Демонтаж подвижных скользящих опор:			
	Ду100 Т-13.07	шт	10	1,096
	Ду80 Т-13.07	шт	50	1,096
	Ду65 Т-13.04	шт	35	0,886
	Ду50 Т-13.04	шт	25	0,886
5	Демонтаж изоляции			
	Основной слой- маты минераловатные прошивные	$м^3$	16,0	50 $кг/м^3$
	для тепловой изоляции , ГОСТ 21880-94			
	Покровный слой- стеклопластик рулонный марки	$м^2$	185,0	0.185 $кг/м^2$
	РСТ ТУ6-48-87-97 б=0,5м			

Взам.инв.N°

Подп.и дата

Инв.N°подл.

Изм.	Кол.уч.	Лист	N док.	Подп.	Дата
ГИП		Романенко А.Д.			08.23
Н.контр.		Махмудов М.			08.23
Инженер.		Абдраманова З			08.23

24-08-2023.ТС.ДР

Реконструкция распределительных тепловых сетей
участок 16 от МТК 1ВВ-3 в квадрате улиц
Чайковского-Желтоксан-Карасай Батыра-Богенбай Батыра

Тепловые сети.
Технологическая часть

Стадия	Лист	Листов
РП	2	3

Демонтажные работы

Гос.лицензия ПИР19016745
ТОО "Бакыт таны"
г. Тараз 2023 год.

План тепловых сетей М 1: 500

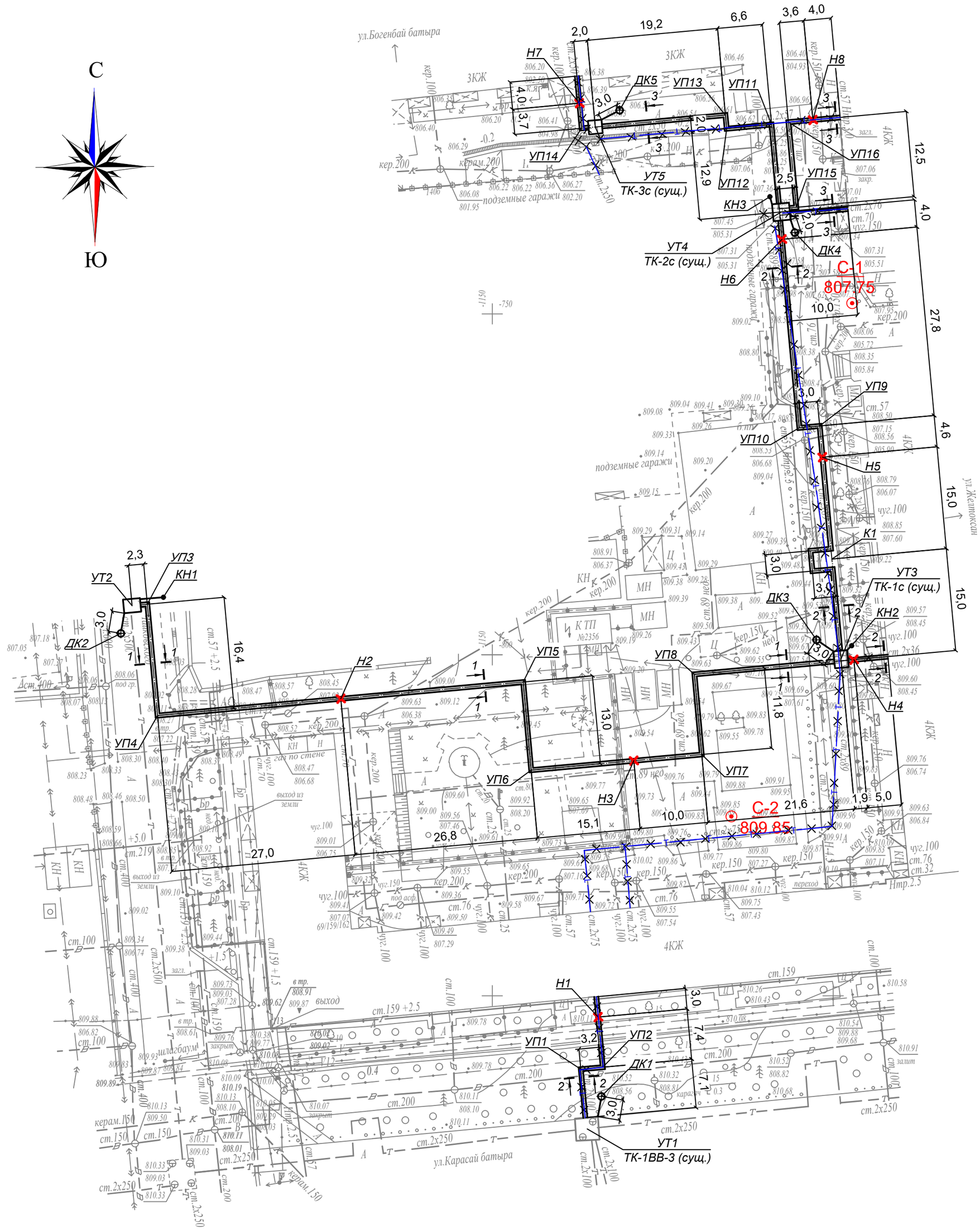

Условные обозначения.

демонтируемая теплосеть

						24-08-2023.ТС.ДР		
						Реконструкция распределительных тепловых сетей участок 16 от МТК 1ВВ-3 в квадрате улиц Чайковского-Желтоксан-Карасай Батыра-Богенбай Батыра		
Изм.	Кол.уч.	Лист	N док.	Подп.	Дата			
						Тепловые сети. Технологическая часть	Стадия	Лист	Листов
							РП	3	3
ГИП		Романенко А.Д.			08.23			
Н.контр.		Махмудов М.			08.23	*Демонтажные работы*	Гос.лицензия ПИР19016745 ТОО "Бакыт таны" г. Тараз 2023 год.	
Инженер.		Абдраманова З			08.23			

Взам. инв. N

Подпись и дата

Инв.N подл.

ФОРМАТ: А4

СПЕЦИФИКАЦИЯ ОБОРУДОВАНИЯ, ИЗДЕЛИЙ И МАТЕРИАЛОВ

Взам.инв.N°

Подп.и дата

Инв.N°подл.

Изм.	Кол.уч.	Лист	N док.	Подп.	Дата
ГИП		Романенко А.Д.			08.23
Н.контр.		Махмудов М.			08.23
Инженер.		Абдраманова З			08.23

24-08-2023.ТС.СО

Реконструкция распределительных тепловых сетей
участок 16 от МТК 1ВВ-3 в квадрате улиц
Чайковского-Желтоксан-Карасай Батыра-Богенбай Батыра

Тепловые сети.
Технологическая часть

Стадия	Лист	Листов
РП	1	5

Спецификация оборудования, изделий и материалов

Гос.лицензия ПИР19016745
ТОО "Бакыт таны"
г. Тараз 2023 год.

Позиция	Наименование и техническая характеристика	Тип, марка, обозначение документа, опросного листа	Код оборудования, изделия, материала	Завод-изготовитель	Единица измерения	Коли-чество	Масса изделия, кг	Примечание
1	2	3	4	5	6	7	8	9
	Канальная прокладка							
1	Труба электросварная прямошовная термообработанная							
	Ст20 ГОСТ 10705-80, предизолированная							
	Ст 89х4/160-1-ППУ-ПЭ, с ОДК	ГОСТ 30732-2006	241-402-0111		м.	260.0	10.3	
2	Труба электросварная прямошовная термообработанная							
	Ст20 ГОСТ 10705-80, предизолированная							
	Ст 76х3/140-1-ППУ-ПЭ, с ОДК	ГОСТ 30732-2006	241-402-0106		м.	140.0	8.5	
3	Труба электросварная прямошовная термообработанная							
	Ст20 ГОСТ 10705-80, предизолированная							
	Ст 57х3/125-1-ППУ-ПЭ, с ОДК	ГОСТ 30732-2006	241-402-0104		м.	115.0	6.6	
4	Тройник с шаровым краном для спуска воды							
	Ст 57х3-DN32-1-ППУ-ПЭ, Нв=550	ГОСТ 30732-2006			шт.	2	11.0	
5	Тройниковое ответвление Ст 219х7-89х4-1-ППУ-ПЭ	ГОСТ 30732-2006			шт.	2	39.0	
6	Тройниковое ответвление Ст 89х4-76х3-1-ППУ-ПЭ	ГОСТ 30732-2006			шт.	2	14.0	
7	Тройниковое ответвление Ст 76х3-57х3-1-ППУ-ПЭ	ГОСТ 30732-2006			шт.	4	10.0	
8	Отвод с торцевым кабелем вывода и							
	металлической заглушкой изоляции							
	Ст 89х4-90°-1-ППУ-ПЭ-МЗИ 200-КВТ, L1=1000 мм, L2=1200 мм	ГОСТ 30732-2006	241-405-0106		шт.	2	29.0	
9	Отвод Ст 89х4-90°-1-ППУ-ПЭ, L=1000 мм	ГОСТ 30732-2006	241-405-0106		шт.	10	24.0	
10	Отвод Ст 76х3-90°-1-ППУ-ПЭ, L=1000 мм	ГОСТ 30732-2006	241-405-0105		шт.	16	19.0	
11	Отвод с торцевым кабелем вывода и							
	металлической заглушкой изоляции							
	Ст 57х3-90°-1-ППУ-ПЭ-МЗИ 200-КВТ, L1=1000 мм, L2=1200 мм	ГОСТ 30732-2006	241-405-0104		шт.	2	17.0	
12	Отвод Ст 57х3-90°-1-ППУ-ПЭ, L=1000 мм	ГОСТ 30732-2006	241-405-0104		шт.	10	13.0	

Взам. инв. №

Подпись и дата

Инв. № подл.

Изм.	Кол.уч.	Лист	N док.	Подп.	Дата
ГИП		Романенко А.Д.			08.23
Н.контр.		Махмудов М.			08.23
Инженер.		Абдраманова З			08.23

24-08-2023.ТС.СО

Реконструкция распределительных тепловых сетей
участок 16 от МТК 1ВВ-3 в квадрате улиц
Чайковского-Желтоксан-Карасай Батыра-Богенбай Батыра

Тепловые сети.
Технологическая часть

Стадия	Лист	Листов
РП	2	5

Спецификация оборудования, изделий и материалов

Гос.лицензия ПИР19016745
ТОО "Бакыт таны"
г. Тараз 2023 год.

Формат А3

Позиция	Наименование и техническая характеристика	Тип, марка, обозначение документа, опросного листа	Код оборудования, изделия, материала	Завод-изготовитель	Единица измерения	Коли-чество	Масса изделия, кг	Примечание
1	2	3	4	5	6	7	8	9
13	Концевой элемент трубопровода с торцевым кабелем							
	вывода и металлической заглушкой изоляции							
	Ст 76х3-1-ППУ-ПЭ-МЗИ 200-КВТ, L=2200 мм	ГОСТ 30732-2006	241-414-0105		шт.	4	28.0	
14	Концевой элемент трубопровода с торцевым кабелем							
	вывода и металлической заглушкой изоляции							
	Ст 57х3-1-ППУ-ПЭ-МЗИ 200-КВТ, L=2200 мм	ГОСТ 30732-2006	241-414-0104		шт.	4	23.0	
15	Концевой элемент трубопровода с металлической заглушкой							
	изоляции Ст 76х3-1-ППУ-ПЭ-МЗИ 200, L=2200 мм	ГОСТ 30732-2006	241-414-0105		шт.	4	28.0	
16	Концевой элемент трубопровода с металлической заглушкой							
	изоляции Ст 57х3-1-ППУ-ПЭ-МЗИ 200, L=2200 мм	ГОСТ 30732-2006	241-414-0104		шт.	6	23.0	
17	Неподвижная опора Ст 89х4-295х16-1-ППУ-ПЭ, L=1800 мм	ГОСТ 30732-2006	241-411-0106		шт.	4	45.0	
18	Неподвижная опора Ст 76х3-275х16-1-ППУ-ПЭ, L=1800 мм	ГОСТ 30732-2006	241-411-0105		шт.	8	35.0	
19	Неподвижная опора Ст 57х3-255х16-1-ППУ-ПЭ, L=1800 мм	ГОСТ 30732-2006	241-411-0104		шт.	4	32.0	
20	Опора скользящая Ст 89-1-ППУ-ПЭ	ГОСТ 30732-2006	241-412-0106		шт.	95	7.6	
21	Опора скользящая Ст 76-1-ППУ-ПЭ	ГОСТ 30732-2006	241-412-0105		шт.	70	7.4	
22	Опора скользящая Ст 57-1-ППУ-ПЭ	ГОСТ 30732-2006	241-412-0104		шт.	55	7.0	
23	Металлическая заглушка изоляции 89/160-ППУ-ПЭ				шт.	4		
24	Металлическая заглушка изоляции 76/140-ППУ-ПЭ				шт.	6		
25	Металлическая заглушка изоляции 57/125-ППУ-ПЭ				шт.	4		
26	Комплект изоляции стыка 89/160-ППУ-ПЭ		241-408-0103		шт.	50		
27	Комплект изоляции стыка 76/140-ППУ-ПЭ		241-408-0102		шт.	65		
28	Комплект изоляции стыка 57/125-ППУ-ПЭ		241-408-0101		шт.	50		
29	Манжета стенового ввода СВ-140				шт.	4		
30	Манжета стенового ввода СВ-125				шт.	6		
31	Защитный экран Ø89				шт.	2		
32	Защитный экран Ø76				шт.	2		
33	Защитный экран Ø57				шт.	2		

Взам. инв. №

Подпись и дата

Инв. № подл.

Позиция	Наименование и техническая характеристика	Тип, марка, обозначение документа, опросного листа	Код оборудования, изделия, материала	Завод-изготовитель	Единица измерения	Коли-чество	Масса изделия, кг	Примечание
1	2	3	4	5	6	7	8	9
34	Труба электросварная прямошовная Ду 80 мм	89х4 ГОСТ 10704-91 / В-10 ГОСТ 10705-80	241-102-0162		м.	4.0	8.38	
35	Труба электросварная прямошовная Ду 65 мм	76х3 ГОСТ 10704-91 / В-10 ГОСТ 10705-80	241-102-0151		м.	4.0	5.4	
36	Труба электросварная прямошовная Ду 50 мм	57х3 ГОСТ 10704-91 / В-10 ГОСТ 10705-80	241-102-0137		м.	7.0	4.0	в т.ч. 3.5 м дренаж
37	Труба электросварная прямошовная Ду 40 мм	45х3 ГОСТ 10704-91 / В-10 ГОСТ 10705-80			м.	18.5	2.62	дренаж
38	Труба электросварная прямошовная Ду 25 мм	32х2 ГОСТ 10704-91 / В-10 ГОСТ 10705-80	241-102-0113		м.	27.5	1.48	спускник, воздушник
39	Антикоррозионное покрытие масляно-битумное в два слоя по							
	грунту ГФ-021 ОСТ-6-10-426-79 ГОСТ 25129-82				$м^2$	21.10		
40	Весьма усиленное антикоррозионное покрытие для футляров,							
	спускников и воздушников лента поливинил-хлоридная липкая							
	ПВХ (ТУ 6-19-103-78)				$м^2$	6.86		
41	Основной изоляционный слой: маты минераловатные							
	прошивные, без обкладок, марка 100 δ=60 мм				$м^3$	1.14		
42	То же δ=40 мм				$м^3$	0.68		
43	Покровный слой: стеклопластик рулонный для теплоизоляции							
	РТСХ (ТУ 6-11-145-80) (РСТ 415Л) δ=25 мм				$м^2$	51.41		
44	Шаровый кран под приварку, полнопроходной							
	Ду 80, Ру 2,5 МПа, класс герметичности "А"		242-202-0606-0001		шт.	2	11.0	
45	Шаровый кран под приварку, полнопроходной							
	Ду 65, Ру 2,5 МПа, класс герметичности "А"		242-202-0605-0001		шт.	6	8.0	
46	Шаровый кран под приварку, полнопроходной							
	Ду 50, Ру 2,5 МПа, класс герметичности "А"		242-202-0604-0001		шт.	6	4.5	
47	Шаровый кран под приварку, полнопроходной							
	Ду 40, Ру 2,5 МПа, класс герметичности "А"		242-202-0601		шт.	2	3.3	спускник
48	Шаровый кран под приварку, полнопроходной							
	Ду 25, Ру 2,5 МПа, класс герметичности "А"		242-202-0601		шт.	16	1.7	спускник, воздушник
49	Штуцер для ответвления 89х4-45х3-ТС-592-060	тип.сер.5.903-13 в1			шт.	2	0.27	спускник
50	Штуцер для ответвления 76х3-32х2-ТС-592-031	тип.сер.5.903-13 в1			шт.	8	0.15	спускник, воздушник
51	Штуцер для ответвления 57х3-32х2-ТС-592-029	тип.сер.5.903-13 в1			шт.	8	0.15	спускник, воздушник

Взам. инв. №

Подпись и дата

Инв. № подл.

Позиция	Наименование и техническая характеристика	Тип, марка, обозначение документа, опросного листа	Код оборудования, изделия, материала	Завод-изготовитель	Единица измерения	Коли-чество	Масса изделия, кг	Примечание
1	2	3	4	5	6	7	8	9
52	Переход концентрический 89х4-76х3.5-ТС-594-32	тип.сер.5.903-13 в1	241-114-0119		шт.	2	0.6	
53	Переход концентрический 76х4-57х3-ТС-594-03	тип.сер.5.903-13 в1	241-114-0113		шт.	2	0.4	
54	Отвод П 90° 57х3-4.0-ТС-582-16	тип.сер.5.903-13 в1	241-112-0124		шт.	1	0.5	дренаж
55	Отвод П 90° 45х3-4.0-ТС-582-15	тип.сер.5.903-13 в1	241-112-0120		шт.	7	0.3	спускник, дренаж
56	Опора скользящая 45 - Т13.01	тип.сер.5.903-13 в 8-95	222-519-0201		шт.	2	0.7	
57	Опора скользящая 32 - Т13.01	тип.сер.5.903-13 в 8-95	222-519-0201		шт.	9	0.7	
	Трубы для подключения внутридомовых элеваторных узлов							
58	Труба электросварная прямошовная Ду 65 мм	76х3 ГОСТ 10704-91 / В-10 ГОСТ 10705-80	241-102-0151		м.	30.0	5.4	
59	Труба электросварная прямошовная Ду 50 мм	57х3 ГОСТ 10704-91 / В-10 ГОСТ 10705-80	241-102-0137		м.	55.0	4.0	
60	Отвод П 90° 76х3.5-4.0-ТС-582-17	тип.сер.5.903-13 в1	241-112-0131		шт.	2	1.0	
61	Отвод П 90° 57х3-4.0-ТС-582-16	тип.сер.5.903-13 в1	241-112-0124		шт.	2	0.5	
62	Опора скользящая 76 - Т13.04	тип.сер.5.903-13 в 8-95	222-519-0201		шт.	6	0.9	
63	Опора скользящая 57 - Т13.04	тип.сер.5.903-13 в 8-95	222-519-0201		шт.	8	0.9	
64	Выполнить предварительные испытания на прочность и герметичность							
65	После окончания СМР выполнить гидропневматическую промывку с последующей дезинфекцией							

Взам. инв. №

Подпись и дата

Инв. № подл.

План горячего водоснабжения на время строительства М 1: 500

1 - 1

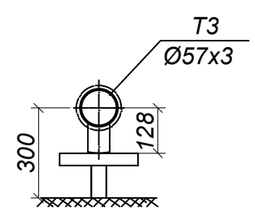

2 - 2

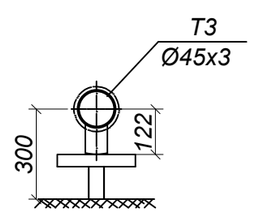

3 - 3

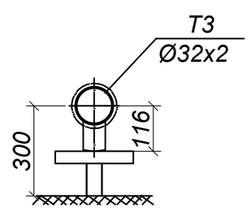

Тапсырыс берушінің,Мердігердің назарына!

Топографиялық жоспардың есепке алынбаған инженерлік желілердің бүлінуін болдырмау үшін кез-келген жер қазу жұмыстарын бастар алдында бұрындары жүргізілген инженерлік желілердің өтетін жерін және "EXPRESS GEO СЕРВИС" ЖШС-не атқарушы түсірілімдердің өткізілмегенін анықтау үшін мына қызметтер өкілдерін шақыру қажет:

1. МКК "Алматы Су Холдингі"
2. АҚ"Алматы Жарық Компаниясы"
3. Газ желілері
4. ЖШС "Алматы жылу желілері"
5. ҚТО "Алматытелеком"

Осы талаптарды сақтамаған жағдайда "EXPRESS GEO СЕРВИС" ЖШС есепке алынбаған инженерлік желілердің бүлінуіне жауап бермейді.

Вниманию Заказчика, Подрядчика!

Во избежание порыва неучтенных на топосъемке инженерных сетей,перед началом производства любых земляных работ, для уточнения прохождения ранее проложенных инженерных сетей и не сданных для исполнительной съемки в ТОО "EXPRESS GEO СЕРВИС", необходимо вызвать представителей служб;

1. ГКП "Холдинг Алматы Су"
2. АО "Алматы Жарық Компаниясы"
3. Газовых сетей
4. ТОО "Алматинские тепловые сети"
5. ГЦТ "Алматытелеком"

При несоблюдении этого условия ТОО "EXPRESS GEO СЕРВИС" не несет ответственности за повреждение не учтенных инженерных сетей.

Скользящие опоры

Ду трубы, мм	Тип подвижной опоры	Расстояние между опорами, м	Кол-во, шт.
Ду 50	Опора скользящая 57	3.0	10
Ду 40	Опора скользящая 45	2.5	35
Ду 25	Опора скользящая 32	1.7	32

Схема расстановки скользящих опор

L-пролет между подвижными опорами в метрах

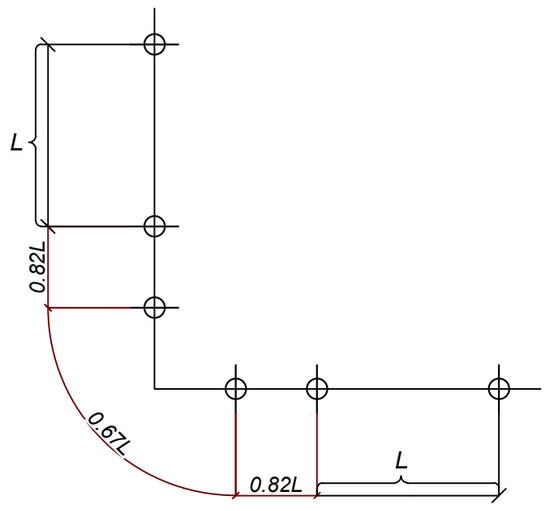

Масштаб 1:500
Планшет П-19-12,16
Медеуский район
в квадрате ул.Богенбай батыра,ул.Желтоксан
ул.Чайковского,ул.Карасай батыра

Товарищество с ограниченной ответственностью
"EXPRESS GEO СЕРВИС"
Жауапкершілігі Шектеулі Серіктестігі

Тапсырыс беруші Заказчик	ТОО "БАКЫТ ТАНЫ"	
Нысан Объект	Топографиялық жоспар Топографический план	
Директор		Кадырбаев Р.С.
Геодезист		Нарбеков Б.Б.
Картограф		Нарбеков Б.Б.
Күні Дата	1 маусым июнь 2023 жыл год	

Изм.	Кол.уч.	Лист	N док.	Подп.	Дата
ГИП		Романенко А.Д.			08.23
Н.контр.		Махмудов М.			08.23
Инженер.		Абдраманова З			08.23

24-08-2023.ТС.ГВС

Реконструкция распределительных тепловых сетей участок 16 от МТК 1ВВ-3 в квадрате улиц Чайковского-Желтоксан-Карасай Батыра-Богенбай Батыра

Тепловые сети. Технологическая часть

Стадия	Лист	Листов
РП	1	3

План горячего водоснабжения на время строительства М 1: 500

Гос.лицензия ПИР19016745
ТОО "Бакыт таны"
г. Тараз 2023 год.

Взам. инв. N | Подпись и дата | Инв.N подл.

Формат А2

Позиция	Наименование и техническая характеристика	Тип, марка, обозначение документа, опросного листа	Код оборудования, изделия, материала	Завод-изготовитель	Единица измерения	Коли-чество	Масса изделия, кг	Примечание
1	2	3	4	5	6	7	8	9
	Временное ГВС на период строительства							
1	Труба электросварная прямошовная Ду 50 мм	57х3 ГОСТ 10704-91 / В-10 ГОСТ 10705-80	241-102-0137		м.	30.0	4.0	
2	Труба электросварная прямошовная Ду 40 мм	45х3 ГОСТ 10704-91 / В-10 ГОСТ 10705-80			м.	85.0	3.3	
3	Труба электросварная прямошовная Ду 38 мм	38х2 ГОСТ 10704-91 / В-10 ГОСТ 10705-80			м.	3.0	1.78	
4	Труба электросварная прямошовная Ду 25 мм	32х2 ГОСТ 10704-91 / В-10 ГОСТ 10705-80	241-102-0113		м.	60.0	1.48	
5	Антикоррозионное покрытие масляно-битумное в два слоя по							
	грунту ГФ-021 ОСТ-6-10-426-79 ГОСТ 25129-82				$м^2$	34.91		
6	Основной изоляционный слой: маты минераловатные							
	прошивные, без обкладок, марка 100 δ=40 мм				$м^3$	2.36		
7	Покровный слой: стеклопластик рулонный для теплоизоляции							
	РТСХ (ТУ 6-11-145-80) (РСТ 415Л) δ=25 мм				$м^2$	82.66		
8	Шаровый кран под приварку, полнопроходной							
	Ду 50, Ру 2,5 МПа, класс герметичности "А"		242-202-0604		шт.	1	4.5	
9	Шаровый кран под приварку, полнопроходной							
	Ду 40, Ру 2,5 МПа, класс герметичности "А"		242-202-0603		шт.	1	2.8	
10	Шаровый кран под приварку, полнопроходной							
	Ду 32, Ру 2,5 МПа, класс герметичности "А"		242-202-0602		шт.	1	2.1	
11	Шаровый кран под приварку, полнопроходной							
	Ду 25, Ру 2,5 МПа, класс герметичности "А"		242-202-0601		шт.	2	1.3	
12	Переход концентрический 45х3-32х2	ГОСТ 17378-2001			шт.	1	0.1	
13	Отвод П 90° 57х3-4.0-ТС-582-16	тип.сер.5.903-13 в1	241-112-0124		шт.	8	0.5	
14	Отвод П 90° 45х3-4.0-ТС-582-15	тип.сер.5.903-13 в1	241-112-0120		шт.	6	0.3	
15	Отвод П 90° 38х2	ГОСТ 17375-2001	241-112-0113		шт.	1	0.2	
16	Отвод П 90° 32х2	ГОСТ 17375-2001	241-112-0110		шт.	5	0.1	

Взам. инв. №

Подпись и дата

Инв. № подл.

Изм.	Кол.уч.	Лист	N док.	Подп.	Дата
ГИП		Романенко А.Д.			08.23
Н.контр.		Махмудов М.			08.23
Инженер.		Абдраманова З			08.23

24-08-2023.ТС.ГВС.СО

Реконструкция распределительных тепловых сетей
участок 16 от МТК 1ВВ-3 в квадрате улиц
Чайковского-Желтоксан-Карасай Батыра-Богенбай Батыра

Тепловые сети.
Технологическая часть

Стадия	Лист	Листов
РП	2	3

Спецификация оборудования, изделий и материалов

Гос.лицензия ПИР19016745
ТОО "Бакыт таны"
г. Тараз 2023 год.

Формат А3

Позиция	Наименование и техническая характеристика	Тип, марка, обозначение документа, опросного листа	Код оборудования, изделия, материала	Завод-изготовитель	Единица измерения	Коли-чество	Масса изделия, кг	Примечание
1	2	3	4	5	6	7	8	9
17	Опора скользящая 57 - Т13.04	тип.сер.5.903-13 в 8-95	222-519-0201		шт.	10	0.89	
18	Опора скользящая 45 - Т13.01	тип.сер.5.903-13 в 8-95	222-519-0201		шт.	35	0.7	
19	Опора скользящая 32 - Т13.01	тип.сер.5.903-13 в 8-95	222-519-0201		шт.	32	0.7	

Взам. инв. №

Подпись и дата

Инв. № подл.