Проектно-строительный институт

ҚазНұр

Жобалау құрылыс институты

ГОСЛИЦЕНЗИЯ №16012292 от 01.08.2016г

Рабочий проект

Разработка ПСД по объекту Устройство уличного освещения в 10-ти дачных массивах города Талдыкорган.
Улица Заречная Дачное общество "Достык"

Альбом 1

Наружное электроосвещения

г.Шымкент 2022

Проектно-строительный институт

ҚазНұр

Жобалау құрылыс институты

ГОСЛИЦЕНЗИЯ №16012292 от 01.08.2016г

Рабочий проект

Разработка ПСД по объекту Устройство уличного освещения в 10-ти дачных массивах города Талдыкорган.
Улица Заречная Дачное общество "Достык"

Альбом 1

Наружное электроосвещения

Директор ТОО "ПСИ Каз Нур" *Албай А.С.*

Главный инженер проекта *Е. Мыраманов*

г.Шымкент 2022

Ведомость рабочих чертежей основного комплекта марки "ЭН"

№	Наименование	Примечание
1	Общие данные	
2	Однолинейная схема электроснабжения	
3	Принципиальная однолинейная схема щита освещения	
4	План с питающими сетями и сетями электроосвещения	на 2-х листах
5	Общий чертеж опоры освещения	
6	Конструкция статива	
7	Схема принципиальная управления наружным освещением.	
	Общий вид шкафа	

ВЕДОМОСТЬ ССЫЛОЧНЫХ И ПРИЛАГАЕМЫХ ДОКУМЕНТОВ

Обозначение	Наименование	Примечание
	Ссылочные документы	
СН РК 4.04-07-2019	Электротехнические устройства	
ПУЭ РК 2015 г	Правила устройства электроустановок РК	
	Утв. приказом Министра энергетики РК от	
	20 марта 2015 года	
СП РК 4.04-104-2013	Наружное электрическое освещение городов,	
	поселков и сельских населенных пунктов	
	Прилагаемые документы	
74-05-2021-ЭН.СО	Спецификация оборудования, изделий и материалов	на 4-х листах
74-05-2021-ЭН.Р	Расчет освещения улицы	

Основные технические показатели по проекту

Категория электроснабжения - III;
Напряжение сети питания - 380/220 В;
Суммарная мощность устанавливаемых светильников - 10,5 кВт;
Протяженность трассы ВЛИ-0,4 кВ - 1220 м;
Протяженность трассы КЛ-0,4 кВ - 25 м;
Количество проектируемых опор со светильниками - 70 шт.

Технические решения, принятые в рабочих чертежах, соответствуют требованиям экологических, санитарно-гегиенических, противопожарных и других, действующих норм и правил Республики Казахстан и обеспечивают безопасную для жизни и здоровья людей эксплуатацию объектов при соблюдении предусмотренных рабочими чертежами мероприятий.

Главный инженер проекта: Мыраманов Е.

Согласовано

Взам. инв. №

Подп. и дата

Инв. № подл.

ОБЩИЕ УКАЗАНИЯ

Наружное электроосвещение улицы Заречная в дачном обществе "Достык", города Талдыкорган выполнено согласно задания заказчика, технических условий №25-671/671 от 16.11.2021 г., выданных АО "ТАТЭК".

Сети освещения в соответствии с ПУЭ РК относятся к III-й категории электроснабжения.

Согласно задания на проектирование, данным проектом предусмотрена установка новых опор освещения со современными энергосберегающими светодиодными светильниками.

Для освещения улицы выполняется установка уличных опор ОГККВ-7,5, производства СП ЗАО "АМИРА", г. Санкт-Петербург и светильников Prometei 150s, мощностью 150 Вт. Светодиодный светильник предназначен для освещения автомобильных дорог различных категорий и городских улиц. Монтаж светильников выполняется на проектируемых граненных конических опорах высотой 7,5 м и однорожковых кронштейнах под консольные светильники типа К20(кв)-0,5-0-0, ш.60.

Питание существующей сети освещения улицы осуществляется самонесущим изолированным проводом СИП-2 расчетного сечения подключаемого к проектируемому щиту освещения.

Размещение опор и светильников, а также их количество, указаны на плане сетей. Электроснабжение наружного освещения трехфазное, напряжением 380 В, при этом светильники подключаются равномерно по фазам на напряжение 220 В.

Для подключения светильников применен кабель АВВГ.

На основании технических условий данным проектом требуется подключение проектируемой сети к вновь устанавливаемому щиту освещения (ШУНО), установленного около опоры №44. Установка шкафа выполняется на стативе. Подключение шкафа выполняется от существующей ВЛ-0,4 кВ, которая подключена к существующей трансформаторной подстанции.

Высота подвеса СИП на опоре уточняется по месту, не нарушая ПУЭ РК, пункт 553 расстояние по вертикали от проводов ВЛИ до поверхности земли в населенной местности до земли и проезжей части земли должно быть не менее 6 м.

Защитные мероприятия

Металлические нетоковедущие части конструкции, могущие оказаться под напряжением при повреждении изоляции зануляются проводником PEN распределительной сети и зануляющим третьим проводом, идущим к светильнику.

Для безопасной работы людей защитному заземлению подлежат корпуса электрооборудования, аппаратов и светильников. При выполнении защитного заземления осветительных приборов наружного освещения должно выполняться также подключение металлических опор к вертикальному заземлителю.

Вертикальный заземлитель выполняется из круглой стали Ф16 мм длиной 5 м. Для присоединения к электроду заземления используется полосовая сталь 25х4мм, а также дополнительный защитный (PEN) проводник кабелей. Установка заземлителей у опор выполняется на каждой пятой опоре.

Принятое в проекте оборудование и электроустановочные устройства могут быть заменены на идентичные при условии сохранения электротехнических параметров.

Монтаж выполнить согласно требований ПУЭ РК, СН и СП РК, ПТБ РК и ПТЭ РК.

Климатические показатели

При исполнении проекта использованы карты районирования ПУЭ РК. По строительно-климатическому районированию, климат местности относится к зоне IВ согласно СП РК 2.04-01-2017 "Строительная климатология".

Территория характеризуется следующими климатическими условиями:

- удельное сопротивление грунта принято из расчета 100 Ом.м;
- температура самой холодной пятидневки - -32,9°С;
- среднегодовая температура воздуха - 2,1°С;
- наибольшая скорость ветра - 8,9 м/с;
- среднее число дней с грозами - 25,6 дня;
- район по ветру - III;
- район по гололёду - III;
- рельеф ровный.

Изм.	Кол.	Лист	N°док.	Подпись	Дата
ГИП		Мыраманов			.
Разработ.		Капанов			.
Проверил		Мыраманов			.
.		.			.
Н. контр.		.			.
.		.			.

74-05-2021-ЭН

Разработка ПСД по объекту Устройство уличного освещения в 10-ти дачных массивах города Талдыкорган. Улица Заречная Дачное общество "Достык"

Наружное электроосвещение улицы	Стадия	Лист	Листов
	РП	1	7
Общие данные	ТОО "ПСИ КазНур" г. Алматы		

Формат А3

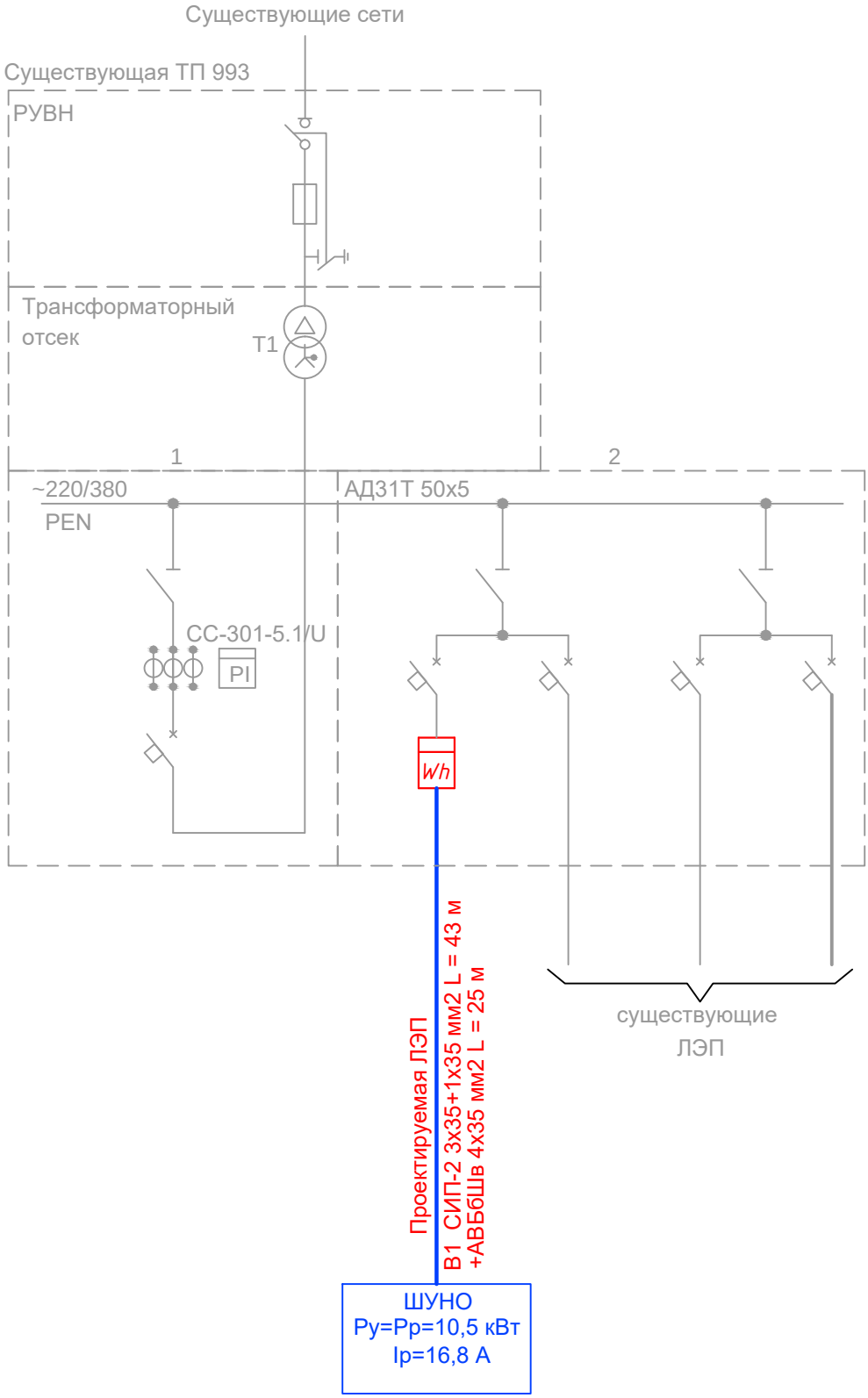

Изм.	Кол.	Лист	N°док.	Подпись	Дата
.		.			.
Разработ.		Капанов			.
Проверил		Мыраманов			.
.		.			.
Н. контр.		.			.
.		.			.

Взам. инв. N°

Подп. и дата

Инв. N° подл.

74-05-2021-ЭН

Разработка ПСД по объекту Устройство уличного освещения в 10-ти дачных массивах города Талдыкорган. Улица Заречная Дачное общество "Достык"

Наружное электроосвещение улицы	Стадия	Лист	Листов
	РП	2	
Однолинейная схема электроснабжения	ТОО "ПСИ КазНур" г. Алматы		

Формат А4

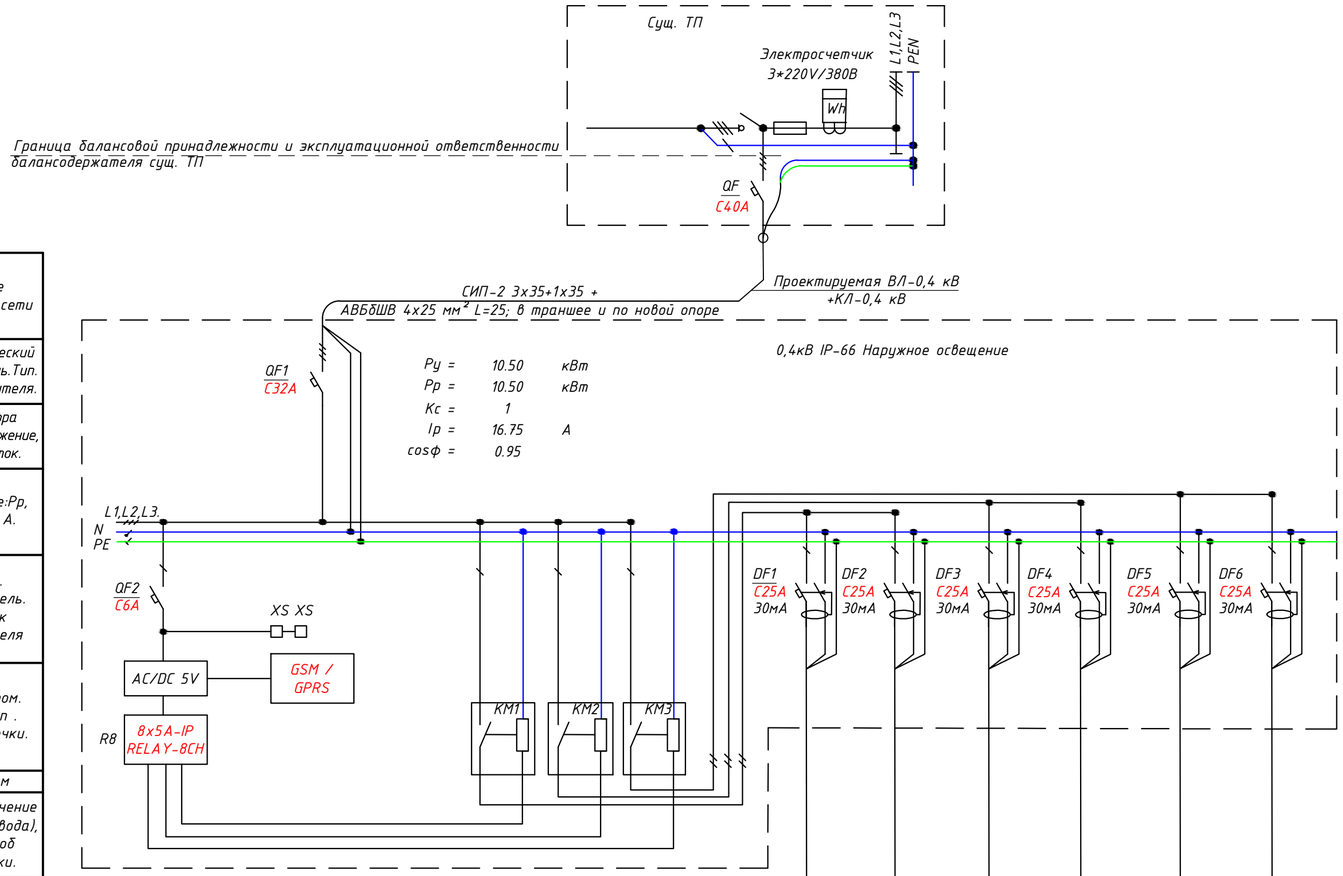

				Контакторы	2.60	-	2.60	-	2.40	-	Рсумм.
					Группа 1	Резерв	Группа 2	Резерв	Группа 3	Резерв	
					A		B		C		
					3,6		3,6		3,3		10.50
					17.22		17.22		15.79		
					Освещение		Освещение		Освещение		
					Повседневное		Повседневное		Повседневное		
					-	-	-	-	-	-	

Шкаф наружного освещения		Данные питающей сети
	Аппараты ввода	Автоматический выключатель.Тип. Ток расцепителя.
		Тип прибора учета,напряжение, рабочий ток.
		Расчетные:Рр, кВт; Ір, А.
	Аппараты на отход. линии	Автом. выключатель. Тип. Ток расцепителя
		Диф. автом. выкл. Тип . Іном./Іутечки.
Сеть освещения		Длина, м
		Марка и сечение кабеля(провода), мм. Способ прокладки.
		Потеря напряжения, %
		Условные обозначения
		N группы
		Фаза сети
		Установленная мощность,кВт
		Номинальный ток, А
		Назначение линии
		Описание линии
		Кол. потребителей

Поз. обозначение	Наименование		Кол-во	Примечание
	AE Шкаф распределительный грунтованный 600х760х210мм		1	
	Пластиковые фланш-панели для ввода кабеля с мембранами		1	
	Шина для внутреннего монтажа для AE		2	
	Настенное крепление для AE		1	
	Пластиковые ручки		1	
DF1-DF6	Выключатель автоматический дифференциальный (АВДТ) DSH941R 1n+N C25A 30мА тип AC		6	
QF2	Выключатель автоматический однополюсный 6А С S201 6кА		1	
QF1	Выключатель автоматический 3Р+N 32А В S203		1	
LAN / WIFI	TP-Link TL-MR3020 беспроводной маршрутизатор, ver 3.20		1	
R8	IP-реле с Веб-интерфейсом		1	
AC/DC 5V	Блок питания 5В, 3А. Питание IP-Реле.		1	
XS	Розетка с заземлением на DIN-рейку 16А, 220VB		2	
KM1-KM3	Контактор ESB20-11N-06 модульный (20А АС-1, 1НО+1НЗ), катушка 230В AC/DC		3	
	Короба перфорированные ДКС, компл.		1	
	DIN-рейка 2000мм		1	
XT	Блок зажимов проходных БЗ26-4П25-5 (БЗ26-4П25-В/В-5)		2	
XB	Клемма С4/6.N винтовая 4 мм.кв. синяя		6	
XC	Клемма С4/6 винтовая 4 мм.кв. серая		6	
N/PE	Блок зажимов проходных БЗ24-4П25-10 (БЗ24-4П-25-В/В-10)		2	

Взам. инв. №

Подп. и дата

Инв. № подл.

Изм.	Кол.	Лист	N°док.	Подпись	Дата
.		.			.
Разработ.		Капанов			.
Проверил		Мыраманов			.
.		.			.
Н. контр.		.			.
.		.			.

74-05-2021-ЭН

Наружное электроосвещение улицы

Стадия	Лист	Листов
РП	3	

Принципиальная однолинейная схема щита освещения

ТОО "ПСИ КазНур"
г. Алматы

Формат А2

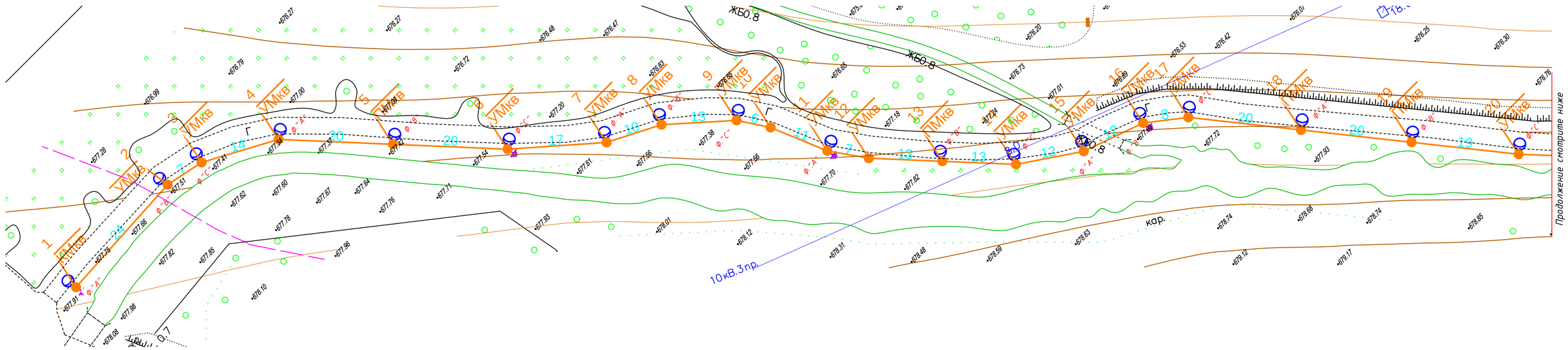

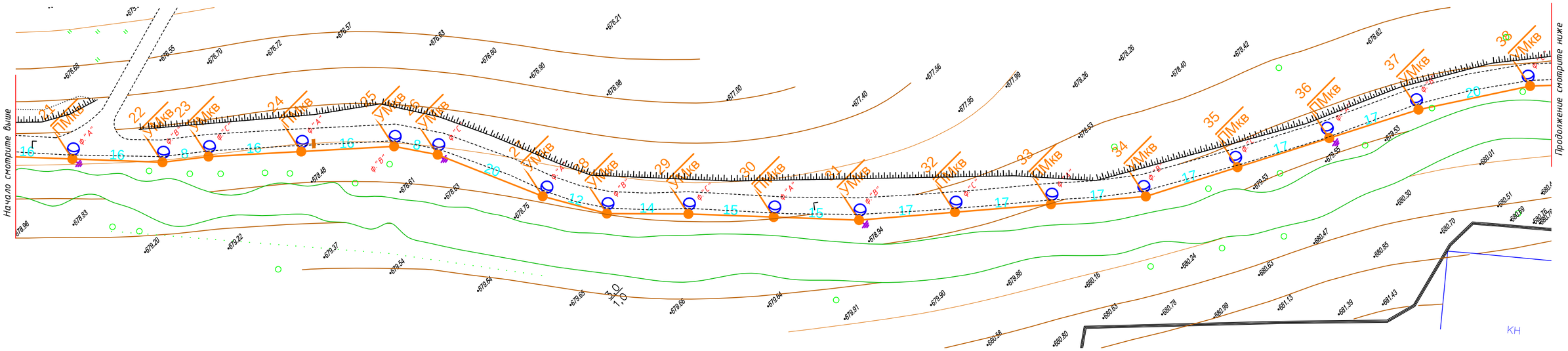

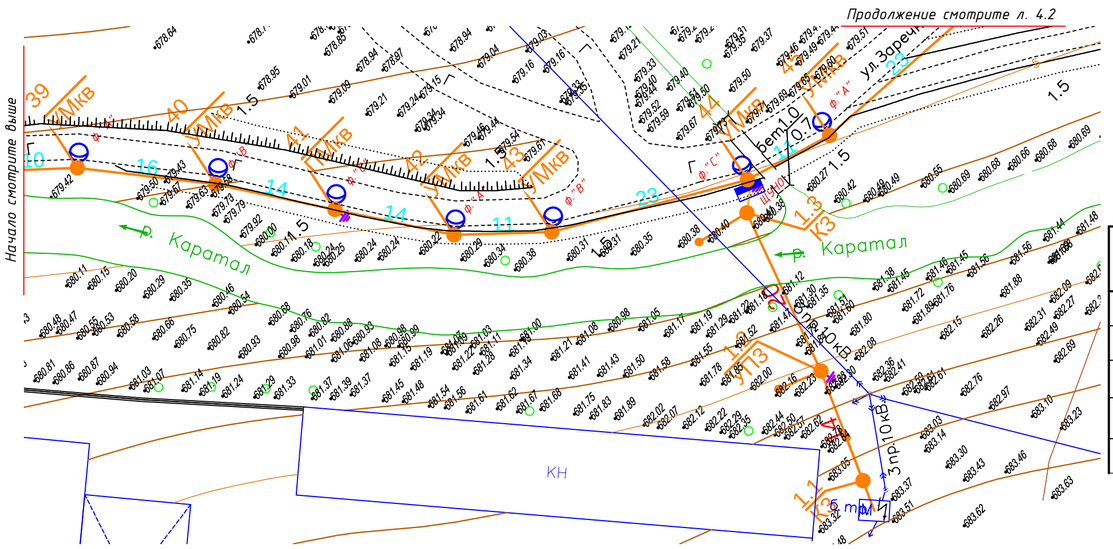

Поз.	Номер участка	Тип траншеи
		Т-1 (0°)
1	ТК-1	4
	Итого по каждому типу (длина, м):	4

Поз.	Наименование работ	Ед. изм.	Количество
	Строительные работы:		
1	Рытьё траншеи	$м^3$	0,7
2	Обратная засыпка траншеи песком	$м^3$	0,2
3	Обратная засыпка траншеи обычным грунтом	$м^3$	0,5

УСЛОВНЫЕ ОБОЗНАЧЕНИЯ

- Консольный светодиодный светильник
- Проектируемая линия ВЛИ
- Проектируемая опора освещения
- Щит управления наружным освещением
- W1 — Проектируемая КЛ-0,4 кВ
- W1 — Проектируемая КЛ-0,4 кВ, прокладываемая в трубах

Изм.	Кол.	Лист	N°док.	Подпись	Дата
Разработ.	Капанов				
Проверил	Мыраманов				
Н. контр.					

74-05-2021-ЭН

Разработка ПСД по объекту Устройство уличного освещения в 10-ти дачных массивах города Талдыкорган. Улица Заречная Дачное общество "Достык"

Наружное электроосвещение улицы

Стадия	Лист	Листов
РП	4.1	

План с питающими сетями и сетями электроосвещения

ТОО "ПСИ КазНур" г. Алматы

Формат А2

Взам. инв. N° | Подп. и дата | Инв. N° подл.

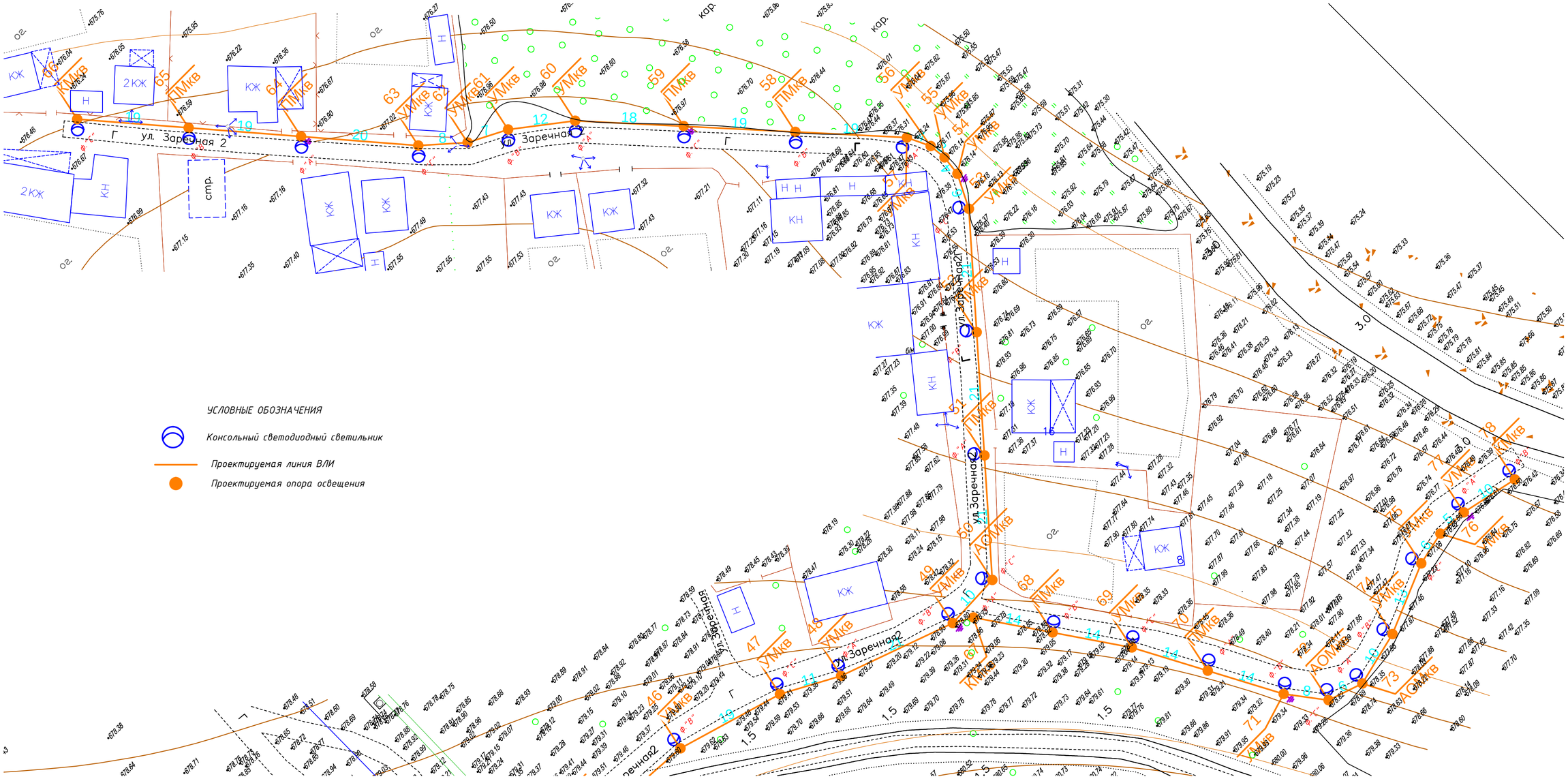

Начало смотрите л. 4.1

Ведомость опор ВЛИ-0,4 кВ

Тип опоры	Наименование	Чертеж	Стойки, анкерные плиты, приставки	№№ по плану	Кол., шт.
АОМкв	Анкерная ответвительная ОГККВ-7,5 А (3 анкера, СИП-2 50-70 мм2, ответвление 1,7-70 мм2)		ОГККВ-7,5 А - 1 шт. ФМ-0,219-2,0 - 1 шт.	50, 72, 73	3
КМкв	Анкерная концевая ОГККВ-7,5 А		ОГККВ-7,5 А - 1 шт. ФМ-0,219-2,5 - 1 шт.	1, 66, 67, 78	4
ПМкв	Промежуточная ОГККВ-7,5 У1 (угол до 15 град., СИП-2 16-95 мм2)		ОГККВ-7,5 У1 - 1 шт. ФМ-0,219-2,0 - 1 шт.	5, 13, 18, 19, 21, 24, 30, 32, 33, 35, 36, 41, 51, 52, 58, 59, 64, 65, 68, 70	20

Ведомость опор ВЛИ-0,4 кВ

Тип опоры	Наименование	Чертеж	Стойки, анкерные плиты, приставки	№№ по плану	Кол., шт.
УМкв	Промежуточная угловая ОГККВ-7,5 С2 (угол до 90 град., СИП-2 16-95 мм2)		ОГККВ-7,5 С2 - 1 шт. ФМ-0,325-2,2 - 1 шт.	2, 3, 4, 6, 7, 8, 9, 10, 11, 12, 14, 15, 16, 17, 20, 22, 23, 25, 26, 27, 28, 29, 31, 34, 37, 38, 39, 40, 42, 43, 44, 45, 46, 47, 48, 49, 53, 54, 55, 56, 57, 60, 61, 62, 63, 69, 71, 74, 75, 76, 77	51
СП РК 4.04-116-2020 - Проектирование ВЛ-0,38 кВ с изолированными проводами СИП-4 (ВЛИ)					
УПЗ	Угловая промежуточная	СП РК 4.04-116-2020, стр. 28	СВ95-2а - 2 шт.	1.2	1
КЗ	Анкерная	СП РК 4.04-116-2020, стр. 30	П-3и - 2 шт. СВ95-2а - 2 шт.	1.1, 1.3	2
				Итого:	81

Ведомость опор с установленными на них светильниками

Поз.	Обозначение	Наименование	Кол.	Примечание
N1-9,11, 13-53, 57-61, 63-66, 68-77		Светильник типа Prometei 150s	96	
N1,...,78		Опора несиловая фланцевая граненая типа ОГККВ-7,5, высотой 7,5 м, с кронштейном для установки одного светильника К20(кв)-0,5-0-0, ш.60	78	
N1.1,...,1.3		Опора железобетонная вибрированная, ТУ 5863-007-96502166-2016	3	

Изм.	Кол.	Лист	N°док.	Подпись	Дата
Разработ.		Капанов			
Проверил		Мыраманов			
Н. контр.					

74-05-2021-ЭН

Разработка ПСД по объекту Устройство уличного освещения в 10-ти дачных массивах города Талдыкорган. Улица Заречная Дачное общество "Достык"

Наружное электроосвещение улицы

Стадия	Лист	Листов
РП	4.2	

План с питающими сетями и сетями электроосвещения

ТОО "ПСИ КазНур" г. Алматы

Взам. инв. N° | Подп. и дата | Инв. N° подл.

Формат А2

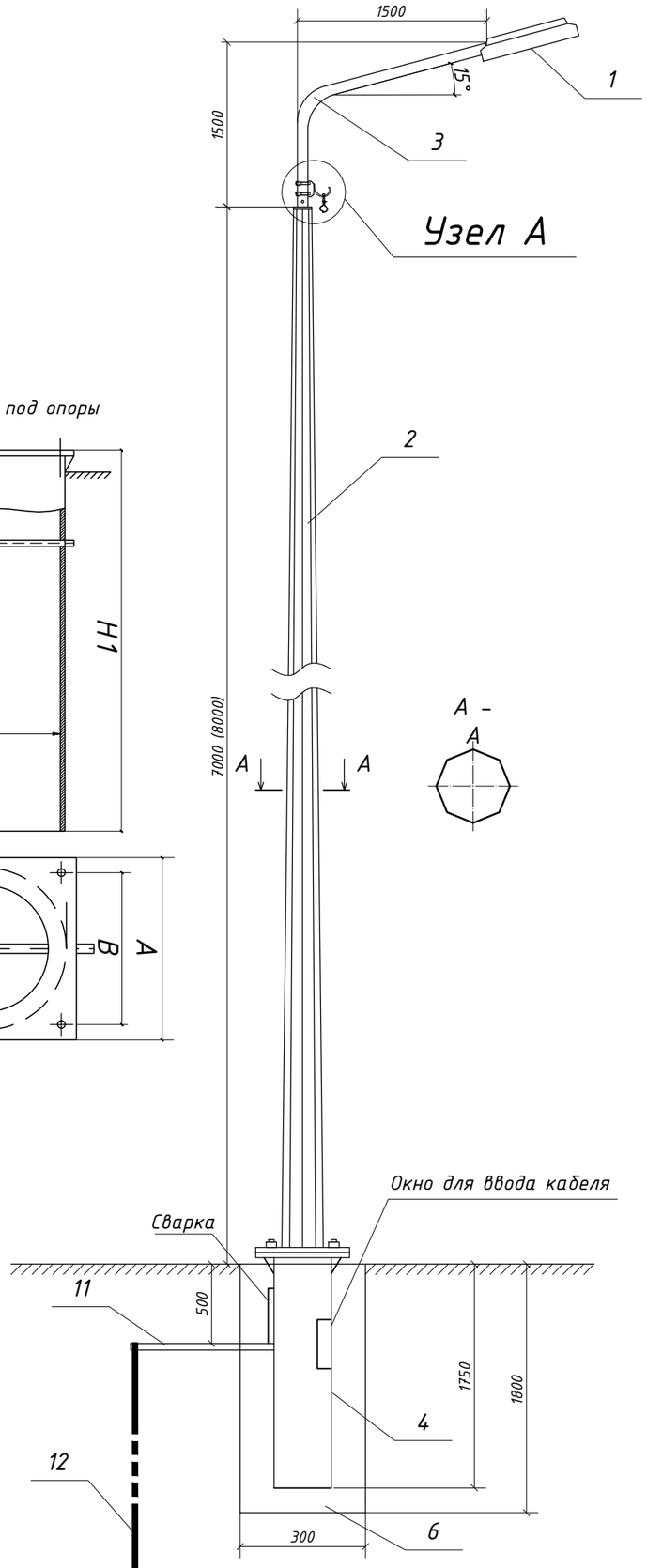

Фундамент под опоры

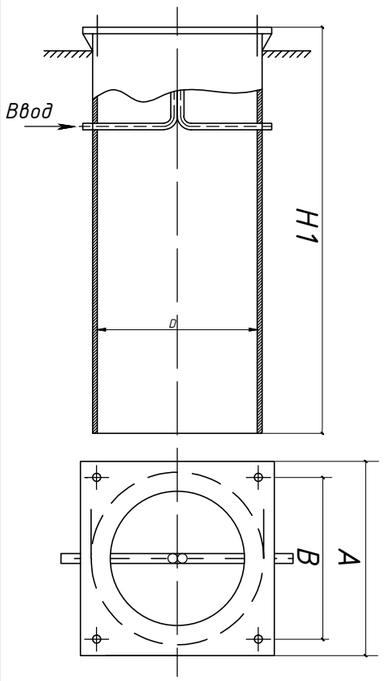

Узел А

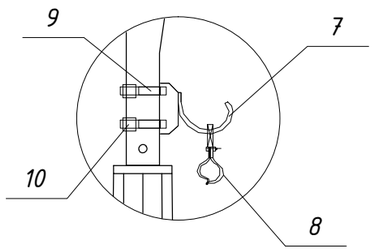

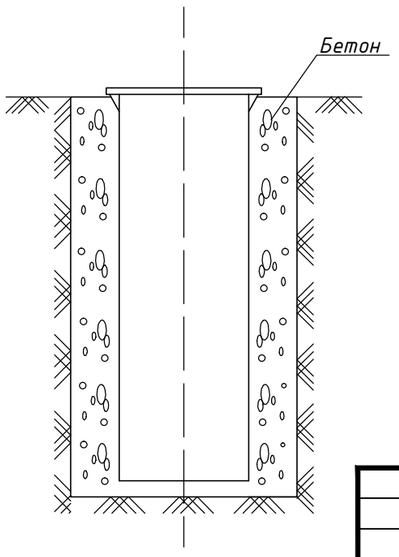

Спецификация на опору освещения СТВ

№ п/п	Обозначение/Тип	Наименование	Ед. изм.	Кол.
1	Prometei 150s	LED светильник 150Вт, 5000К, 9600лм, IP66	шт.	1
2	ОГККВ-7,5	Стойка граненная Н=7,5 м "горячее цинкование"	кг	56(66)
3	"Г"образный	Кронштейн "Г" вылет 1 м, угол наклона 15°	кг	5,0
4	ЗФ-3	Фундамент анкерный к опорам	кг	27,46
5	АВВГ-3х2,5 мм^2	Провод для зарядки светильников	м	3
6	В12.5	Фундамент из бетона 300х300х1800 мм	м^3	0,162
7	GHSO 16	Крюк под бандаж	шт.	1
8	GUKo2	Зажим поддерживающий	шт.	1
9	IF 207	Бандажная лента	шт.	1
10	CF 20	Скрепа	шт.	2
11	ГОСТ 103-2006	Сталь полосовая 25х4 мм	м	1,5
12	ГОСТ 2590-2006	Сталь круглая d= 16 мм	м	2

Примечание:
1. После рытья котлована, сварки металлических изделий, произвести установку и заливку бетоном.
2. Все металлические изделия очистить и окрасить алюминиевой краской (2 слоя).
3. Количество материалов указано на одну опору

Изм.	Кол.	Лист	N°док.	Подпись	Дата
.		.			.
Разработ.		Капанов			.
Проверил		Мыраманов			.
.		.			.
Н. контр.		.			.
.		.			.

74-05-2021-ЭН

Разработка ПСД по объекту Устройство уличного освещения в 10-ти дачных массивах города Талдыкорган. Улица Заречная Дачное общество "Достык"

Наружное электроосвещение улицы

Стадия	Лист	Листов
РП	5	

Общий чертеж опоры освещения

ТОО "ПСИ КазНур" г. Алматы

Взам. инв. N°

Подп. и дата

Инв. N° подл.

Формат А3

Статив

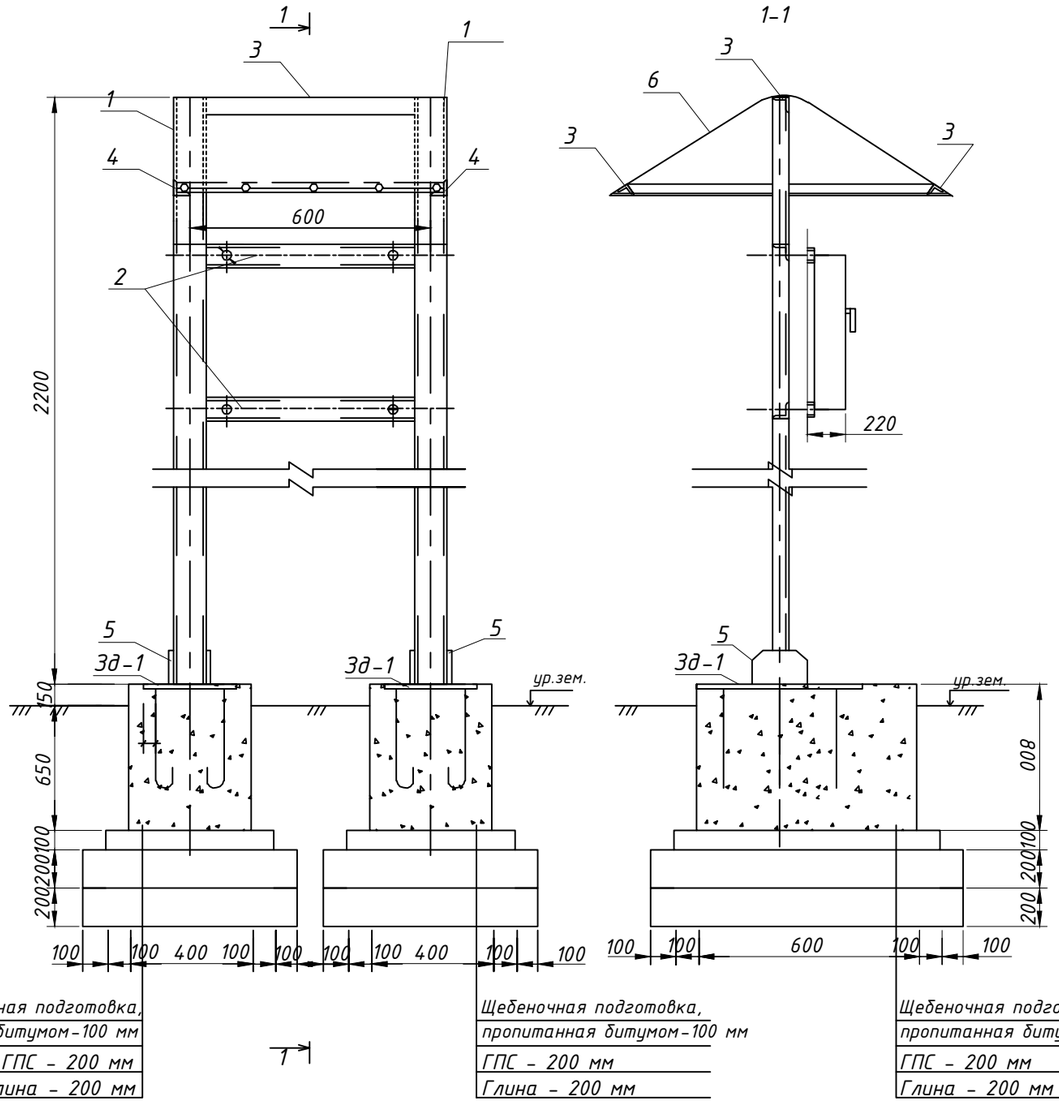

Спецификация конструктивных элементов

Марка, поз.	ОБОЗНАЧЕНИЕ	Наименование	Кол.	Масса кг ед.	Примеч.
		Статив	2		
1	ГОСТ 8240-97	[№10 L=2200 мм	2	18.90	37.8
2	ГОСТ 8240-97	[№8 L=600 мм	2	4.23 8.46	
3	ГОСТ 8240-97	∟-45x45x5 L=600 мм	3	2.02 6.06	
4	ГОСТ 8240-97	∟-50x50x5 L=500 мм	2	1.89	3.78
5	ГОСТ 19903 - 2015	-8x100x200	4	0.212	0.848
6	ГОСТ 24045-2016	Профилированный настил С-10-1000-0.5	м2	0.72	
ЗД-1		Закладная деталь	2		
		Материалы :			
		Бетон кл. В 15, W4, F100			0.384 м3
		Щебень (5x10), пропитанный битумом			0.048 м3
		ГПС			0.16 м3
		Глина			0.16 м3
		Закладная деталь Зд-1	1		
1*	ГОСТ 19903 - 2015	-12x400x400	1	15.07	15.07
2*	ГОСТ 5781 - 82*	Ø16А-III L=550мм	4	0.869	

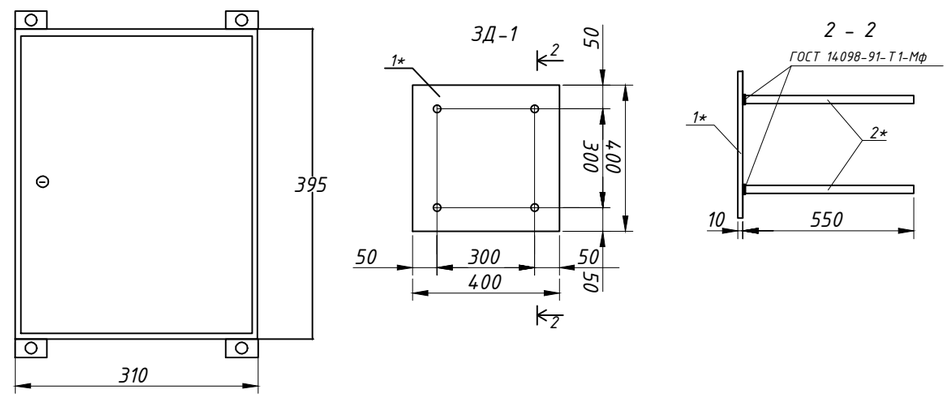

Примечание:

2.Под подошвой фундаментов устроить подготовку из щебня, пропитанную битумом толщиной 100 мм, слой ГПС толщиной 200 мм и слой глины 200мм

3.Боковые поверхности всех конструкций, соприкасающиеся с грунтом, обмазать горячим битумом БН-III за 2 раза по грунтовке из 40% раствора битума в керосине.

5. Материал монолитных конструкций - бетон на сульфатостойком портландцементе. Класс бетона В15, W4, F100.

6.Материал металлических конструкций - сталь С235 по ГОСТ 380-2005.

7.Сварка ручная электродуговая электродами типа Э-42 ГОСТ 9467-75* по всей длине контактных поверхностей с высотой шва не менее минимальной толщины свариваемых элементов и не менее 4мм.

8.Металлоконструкции окрасить эмалевой краской ПФ-115 по ГОСТ 6465-76* по грунту из лака ГФ-021 по ГОСТ 25129-82* в соответствии СН РК 2.01-01-2013 "Защита строительных конструкций от коррозии".

Взам. инв. N° | Подп. и дата | Инв. N° подл.

Изм.	Кол.	Лист	N°док.	Подпись	Дата
Разработ.		Капанов			
Проверил		Мыраманов			
Н. контр.					

74-05-2021-ЭН

Разработка ПСД по объекту Устройство уличного освещения в 10-ти дачных массивах города Талдыкорган. Улица Заречная Дачное общество "Достык"

Наружное электроосвещение улицы

Стадия	Лист	Листов
РП	6	

Конструкция статива

ТОО "ПСИ КазНур" г. Алматы

Формат А3

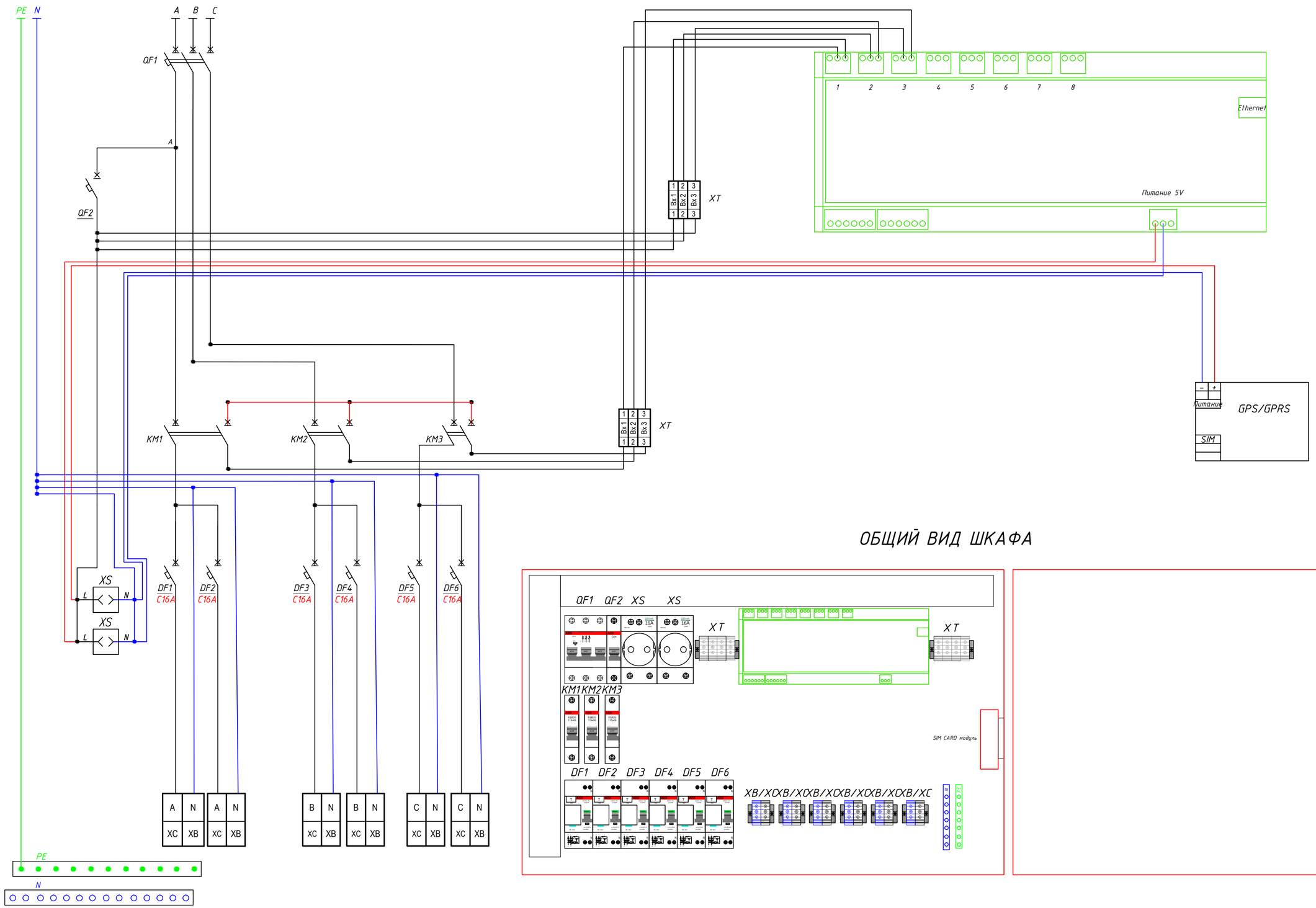

ОБЩИЙ ВИД ШКАФА

Изм.	Кол.	Лист	N°док.	Подпись	Дата	74-05-2021-ЭН
						Разработка ПСД по объекту Устройство уличного освещения в 10-ти дачных массивах города Талдыкорган. Улица Заречная Дачное общество "Достык"
Разработ.	Капанов					Наружное электроосвещение улицы — Стадия: РП; Лист: 7; Листов:
Проверил	Мыраманов					
Н. контр.						Схема принципиальная управления наружным освещением. Общий вид шкафа — ТОО "ПСИ КазНур" г. Алматы

Взам. инв. N° | Подп. и дата | Инв. N° подл.

Формат А2

Поз.	Наименование и техническая характеристика	Тип, марка, обозначение документа, опросного листа	Код продукции	Поставщик	Ед. измерения	Кол.	Масса 1 ед., кг	Примечание
1	Строительство ВЛИ-0,4 кВ							
1.1	Кабельно-проводниковая продукция							
1.1.1	Провод алюминиевый в ПВХ изоляции	АПВ 1х10			м	96,5	0,04624	
1.1.2	Кабель силовой с алюминиевыми жилами, с изоляцией из ПВХ пониженной пожароопасности, на напряжение до 1 кВ, ТУ 16-705.499-2010	АВВГнг 3х2,5-1			м	420		
1.1.3	Провод неизолированный медный, сечением 16 мм², ГОСТ 2112-79	МГ 16			м	1,5		
1.1.4	Провод самонесущий изолированный	СИП-2 3х35+1х35			м	1220	0,4737	3,7·1,1 = 5 м; 33,8·1,1 = 38 м; 951,9·1,1 = 1048 м; 116,7·1,1 = 129 м;
1.2	Оборудование на напряжение до 1000 В							
1.2.1	Светильник консольный, мощностью 150 Вт	Prometei 150s		Megalight engineering	шт.	70	15,5	
1.2.2	Рубильник мачтовый на ток до 160 А, 3Р+N, 2х(16-120) Al/Cu	SZ160.41	6438100318345	ТОО «ЭНСТО Казахстан», г. Алматы	компл.	2	4,8	
1.2.3	Предохранитель плавкий силовой низковольтный, 160 А	ППН-33-160А			шт.	6	0,2	
1.2.4	Шкаф распределительный уличный	ШРУ-400-У1			шт.	1		
1.2.5	Электронный прибор учета 3 фазный прямого включения АСКУЭ с PLC	ДАЛА СА4У-Э720 R TX IP П RS Д G/PLC 3 220 /380V 5-60А		Saiman	шт.	1		
1.2.6	Рама для установки шкафа	Согласно листа 6			компл.	1		для установки щита
1.3	Железобетонные элементы							
1.3.1	Плита анкерная	П-3и			шт.	4	110	
1.3.2	Стойка железобетонная вибрированная, ТУ 5863-007-96502166-2016	СВ95-2а			шт.	6	750	
1.4	Стальные конструкции							
1.4.1	Стяжка ж/б стойки типа СВ110	SH702R	6438100382643	ТОО «ЭНСТО Казахстан», г. Алматы	шт.	4	7,5	
1.4.2	Заземляющий проводник	ЗП6			м	3	0,5	

Взам. инв. N°

Подп. и дата

Инв. N° подл.

Изм.	Кол.	Лист	N°док.	Подпись	Дата
ГИП		Мыраманов			.
Разработ.		Капанов			.
Проверил		Мыраманов			.
.		.			.
Н. контр.		.			.
.		.			.

74-05-2021-ЭН.СО

Разработка ПСД по объекту Устройство уличного освещения в 10-ти дачных массивах города Талдыкорган.
Улица Заречная Дачное общество "Достык"

Наружное электроосвещение улицы

Стадия	Лист	Листов
РП	1	4

Спецификация оборудования, изделий и материалов

ТОО "ПСИ КазНур"
г. Алматы

Формат А3

Поз.	Наименование и техническая характеристика	Тип, марка, обозначение документа, опросного листа	Код продукции	Поставщик	Ед. измерения	Кол.	Масса 1 ед., кг	Примечание
1.4.3	Кронштейн для консольных светильников, однорожковый металлический, оцинкованный (квартальный)	К20(кв)-0,5-0-0, ш.60		СП ЗАО "АМИРА", г. Санкт-Петербург	шт.	70		
1.4.4	Опора квартальная для воздушной подводки питания, граненая коническая, 7,5 м (анкерная)	ОГККВ-7,5 А		СП ЗАО "АМИРА", г. Санкт-Петербург	шт.	7	145	
1.4.5	Опора квартальная для воздушной подводки питания, граненая коническая, 7,5 м (угловая 70-83°)	ОГККВ-7,5 С2		СП ЗАО "АМИРА", г. Санкт-Петербург	шт.	51	165	
1.4.6	Опора квартальная для воздушной подводки питания, граненая коническая, 7,5 м (угловая 0-30°)	ОГККВ-7,5 У1		СП ЗАО "АМИРА", г. Санкт-Петербург	шт.	20	122	
1.4.7	Кронштейн	У3			шт.	3	5,3	
1.4.8	Фундамент металлический	ФМ-0,219-2,0		СП ЗАО "АМИРА", г. Санкт-Петербург	шт.	23	69,75	
1.4.9	Фундамент металлический	ФМ-0,219-2,5		СП ЗАО "АМИРА", г. Санкт-Петербург	шт.	4	96,19	
1.4.10	Фундамент металлический	ФМ-0,325-2,2		СП ЗАО "АМИРА", г. Санкт-Петербург	шт.	51	160,36	
1.5	Линейная арматура							
1.5.1	Скрепа	СОТ36	6418677412189	ТОО «ЭНСТО Казахстан», г. Алматы	шт.	8	0,01	
1.5.2	Бугель (скрепа) для ленты	СОТ36.2	6438100380984	ТОО «ЭНСТО Казахстан», г. Алматы	шт.	162		
1.5.3	Лента бандажная стальная 19х0,75 мм	СОТ37	6418677412196	ТОО «ЭНСТО Казахстан», г. Алматы	м	12	0,115	
1.5.4	Лента бандажная стальная 20 мм х 0,70 мм х 50 м, в кассете	СОТ37.2	6438100357856	ТОО «ЭНСТО Казахстан», г. Алматы	м	210,6		
1.5.5	Наконечник кабельный AL/Cu с болтами со срывной головкой 6-50 мм^2, под болт М12	LUG6-50/12LVTIN	6438100321925	ТОО «ЭНСТО Казахстан», г. Алматы	шт.	190	0,04	
1.5.6	Рейка монтажная для крепления мачтовых рубильников на стальных, железобетонных и деревянных опорах	PEK49	6418677400414	ТОО «ЭНСТО Казахстан», г. Алматы	шт.	2	1,56	
1.5.7	Ремешок бандажный, L=300 мм, B=4,8 мм, D=80 мм	PER15	6418677438417	ТОО «ЭНСТО Казахстан», г. Алматы	шт.	403	0,0021	
1.5.8	Колпачок концевой, 25-150 мм^2	PK555	6438100306908	ТОО «ЭНСТО Казахстан», г. Алматы	шт.	16	0,01	
1.5.9	ОПН с прокалывающим зажимом, 275 В, 15 кА	SE45.275-15	6438100326715	ТОО «ЭНСТО Казахстан», г. Алматы	шт.	12	0,22	
1.5.10	ОПН с прокалывающим зажимом SLIP, 275 В, 15 кА	SE46.275-15	6438100326685	ТОО «ЭНСТО Казахстан», г. Алматы	шт.	9	0,26	
1.5.11	Зажим соединительный плашечный; магистраль: 6-95 Al; отпайка: 6-95 Al	SL37.2	6418677414411	ТОО «ЭНСТО Казахстан», г. Алматы	шт.	5	0,1	

Взам. инв. N°

Подп. и дата

Инв. N° подл.

Поз.	Наименование и техническая характеристика	Тип, марка, обозначение документа, опросного листа	Код продукции	Поставщик	Ед. измерения	Кол.	Масса 1 ед., кг	Примечание
1.5.12	Зажим влагозащищенный изолированный прокалывающий (синий); магистраль: 10-95 Al/Cu, отпайка: 1,5-50 Al/Cu	SLIP12.1	6418677429033	ТОО «ЭНСТО Казахстан», г. Алматы	шт.	176	0,11	
1.5.13	Зажим влагозащищенный изолированный прокалывающий (черный); магистраль: 10-95 Al, 1.5-70 Cu; отпайка: 10-95 Al, 1,5-70 Cu	SLIP22.1	6418677403842	ТОО «ЭНСТО Казахстан», г. Алматы	шт.	15	0,12	
1.5.14	Зажим влагозащищенный изолированный прокалывающий (желтый); магистраль: 25-95 Al, 25-70 Cu; отпайка: 2,5-95 Al, 1,5-70 Cu	SLIP22.127	6418677416194	ТОО «ЭНСТО Казахстан», г. Алматы	шт.	3	0,12	
1.5.15	Зажим герметичный прокалывающий, магистраль: 10-50 Al/Cu, отпайка: 1,5-10 Cu, 10 Al	SLIW50	6438100303921	ТОО «ЭНСТО Казахстан», г. Алматы	шт.	86	0,05	
1.5.16	Зажим герметичный прокалывающий	SLIW52	6438100312114	ТОО «ЭНСТО Казахстан», г. Алматы	шт.	70	0,06	
1.5.17	Зажим плашечный соединительный (медь-алюминий) 16-120 Al / 6-35 Cu	SM2.21	6418677403927	ТОО «ЭНСТО Казахстан», г. Алматы	шт.	3	0,14	
1.5.18	Зажим поддерживающий для крюков (16-95 мм^2)	SO69.95	6418677414572	ТОО «ЭНСТО Казахстан», г. Алматы	шт.	71	0,24	
1.5.19	Бандаж дистанционный для крепления кабелей и СИП на опоре, просвет 25 мм, лента 1 м	SO79.1	6418677405006	ТОО «ЭНСТО Казахстан», г. Алматы	шт.	16	0,18	
1.5.20	Зажим поддерживающий 2-4x(25-50) на угловых опорах до 60°, 2-4x(25-120) на угловых опорах до 30°, болт с барашком	SO130.02	6418677419201	ТОО «ЭНСТО Казахстан», г. Алматы	шт.	1	0,31	
1.5.21	Зажим анкерный 4x50/4x70/4x95/4x120	SO234S	6418677442339	ТОО «ЭНСТО Казахстан», г. Алматы	шт.	4	1,3	
1.5.22	Зажим натяжной клиновой для магистрали (50-70 мм^2)	SO250.01	6418677418617	ТОО «ЭНСТО Казахстан», г. Алматы	шт.	13	0,47	
1.5.23	Крюк сквозной M20, L=240 мм	SOT21.01R	6438100367572	ТОО «ЭНСТО Казахстан», г. Алматы	шт.	1	1,39	
1.5.24	Крюк бандажный ⌀16 мм	SOT29.10R	6438100362256	ТОО «ЭНСТО Казахстан», г. Алматы	шт.	88	0,64	
1.5.25	Разъем для подключения переносного заземления	ST202	6438100322991	ТОО «ЭНСТО Казахстан», г. Алматы	шт.	16	0,08	
1.6	Металлопрокат							
1.6.1	Полоса стальная горячекатаная, ГОСТ 103-2006	4x25			м	136	0,79	
1.6.2	Полоса стальная горячекатаная, ГОСТ 103-2006	4x40			м	102	1,256	
1.6.3	Сталь круглая d6 мм, ГОСТ 2590-2006	d6			м	8	0,222	
1.6.4	Сталь круглая d16 мм, ГОСТ 2590-2006	d16			м	85	1,58	

Взам. инв. №

Подп. и дата

Инв. № подл.

Поз.	Наименование и техническая характеристика	Тип, марка, обозначение документа, опросного листа	Код продукции	Поставщик	Ед. измерения	Кол.	Масса 1 ед., кг	Примечание
1.7	Муфты							
1.7.1	Муфта термоусаживаемая концевая внутренней и наружной установки, до 1 кВ для 4-х жильных кабелей с броней с пластмассовой изоляцией	4ПКТп(б)-1-25/50(Б)			шт.	3		
1.7.2	Конц. муфта без наконечников для кабеля сечением 35-50 мм^2	STK1	6438100308261	ТОО «ЭНСТО Казахстан», г. Алматы	шт.	3		
1.8	Материалы							
1.8.1	Бетон	Бетон В20 W6 F200			м^3	35		
1.8.2	Гравий для строительных работ, фракция 5-10 мм	Гравий фр. 5-10 мм			м^3	4,1		
1.8.3	Песок для строительных работ, ГОСТ 8736-2014	Песок			м^3	11,7		
1.9	Стандартные изделия							
1.9.1	Болт М8, ГОСТ Р ИСО 4014-2013	Болт М8			шт.	84	0,018	
1.9.2	Гайка М8, ГОСТ ISO 4032-2014	Гайка М8			шт.	84	0,006	
1.9.3	Гайка М12, ГОСТ ISO 4032-2014	Гайка М12			шт.	78	0,02	
1.9.4	Шайба, ГОСТ 11371-78	Шайба 8 ГОСТ 11371-78			шт.	84	0,001	
1.9.5	Шайба, ГОСТ 11371-78	Шайба 12 ГОСТ 11371-78			шт.	78	0,01	
2	Строительство КЛ-0,4 кВ							
2.1	Кабельно-проводниковая продукция							
2.1.1	Кабель силовой бронированный, в изоляции и оболочке из поливинилхлоридного пластика, ГОСТ 16442-80	АВБбШв 4х35-1			м	25	1,246	22·1,1 = 25 м;
3	Траншеи							
3.1	Материалы							
3.1.1	Лента Сигнальная «Электро» с логотипом «ОСТОРОЖНО КАБЕЛЬ» 150 мм	ЛСЭ 150			м	4	0,033	
3.1.2	Песок для строительных работ, ГОСТ 8736-2014	Песок			м^3	0,2		
3.1.3	Труба гибкая двухстенная гофрированная из материала ПНД/ПВД, диаметр 90 мм	ПНД/ПВД 90			м	3		

Взам. инв. N°

Подп. и дата

Инв. N° подл.