Приложение 1
к приказу Министра
индустрии и инфраструктурного развития
Республики Казахстан
от 9 августа 2019 года № 632

Утвержден
приказом Министра
по инвестициям и развитию
Республики Казахстан
от 24 апреля 2017 года № 234

Акт приемки объекта в эксплуатацию

«08» декабря 2020 года

Заказчик Государственное учреждение «Отдел строительства города Усть-Каменогорска», БИН 060140009176, индекс 070000, Восточно-Казахстанская область, г. Усть-Каменогорск, ул. Казахстан, дом 27, в лице руководителя Кенесбаева Д.М .

фамилия, имя, отчество (при наличии) – для физических лиц, наименование организации – для юридических лиц, почтовый индекс, область, город, район, населенный пункт, наименование улицы, номер дома/здания (стационарного помещения)

на основании:

Декларации о соответствии (прилагается) от «23» октября 2020 года, ТОО «Восток-Котлы» в городе Усть-Каменогорске, ВКО, г. Усть-Каменогорск, пр. Абая, 155, в лице директора Гусляковой Натальи Семеновны .

дата декларации, наименование подрядной (генподрядной) организации, фамилия, имя, отчество (при наличии) руководителя, юридический адрес

Заключения о качестве строительно-монтажных работ (прилагается) от «23» октября 2020 года, ТОО «Дирекция строящихся предприятий «СТРОЙИНТЕГРАЦИЯ», г. Алматы, пр. Аль-Фараби, 15, БЦ «Нурлы тау», блок 4В, оф. 1901, в лице эксперта технического надзора Берикбаева Е.Н., аттестат №KZ59VJE00027750, от 16.06.2017 года

дата заключения, наименование организации, фамилия, имя, отчество (при наличии) экспертов технического надзора, № и дата получения аттестатов

Заключения о соответствии выполненных работ проекту (прилагается) от «23» октября 2020 года, ТОО «Совместное Предприятие «OST-проект» директор Елисеева Е.А. в лице эксперта авторского надзора Астраханцевой Елены Леонидовны № KZ46VJE00038654 от 08.06.2018 года .

дата заключения, наименование организации, фамилия, имя, отчество (при наличии) экспертов авторского надзора, № и дата получения аттестатов

произведя осмотр готовности предъявленного подрядчиком (генеральным подрядчиком) к приемке в эксплуатацию объекта: «**Строительство внеплощадочных сетей к жилому району на Левом берегу вдоль проспекта Сатпаева. Внеплощадочные сети теплоснабжения, водоснабжения и канализации**»

наименование объекта, вид строительства (новое, расширение, реконструкция, техническое перевооружение, модернизация, капитальный ремонт), уровень ответственности, техническая и технологическая сложность объекта

по адресу: Республика Казахстан, Восточно-Казахстанская область, г. Усть-Каменогорск, проспект Каныша Сатпаева .

(область, район, населенный пункт, микрорайон, квартал, улица, номер дома (корпуса) проверив комплектность исполнительной технической документации

подтверждает что:

1. Строительство объекта осуществлено на основании:

1) правоустанавливающего документа на земельный участок от «27» ноября 2017 года № 4872 Постановление Акимата г. Усть-Каменогорска Восточно-Казахстанской области, «26» июня 2018 года № 2828 Постановление Акимата г. Усть-Каменогорска Восточно-Казахстанской области .

документ, подтверждающий наступление юридических фактов (юридических составов), на основании которых возникают, изменяются или прекращаются права на земельный участок, в том числе договоры, решения судов, правовые акты исполнительных органов, свидетельство о праве на наследство, передаточный акт или разделительный баланс при реорганизации негосударственных юридических лиц, владеющих земельным участком на праве собственности или выкупивших право временного возмездного землепользования (аренды). либо решения о реконструкции (перепланировке, переоборудовании) помещений (отдельных частей) существующих зданий

2) талона о приеме уведомления о начале или прекращении осуществления деятельности или определенных действий Государственное учреждение «Управление государственного архитектурно-строительного контроля Восточно-Казахстанской области» от 23.06.2019 года № KZ22REA00135594

наименование органа принявшего уведомление, дата выдачи талона

3) проекта (проектно-сметной документации) ТОО «ОБЛГРАДПРОЕКТ» №О-003-17 .

наименование проектной организации, номер проекта

утвержденного(й) приказом ГУ «Отдел строительства города Усть-Каменогорска» приказ №41 от 23.11.2018 года

наименование организации утвердившей (переутвердившей) проект и дата утверждения

2. Строительно-монтажные работы осуществлены в сроки:

начало работ июнь 2019 года;

месяц, год

окончание работ октябрь 2020 года;

месяц, год

при продолжительности строительства, месяц:

по норме или по проекту организации строительства, месяц: 9 .

фактически, месяц: 17 . *по факту финансирования*

3. Объект (комплекс) имеет следующие основные технико-экономические показатели (мощность, производительность, производственная площадь, протяженность, вместимость, объем, пропускная способность, провозная способность, число рабочих мест и тому подобное, заполняется по всем объектам (кроме жилых домов) в единицах измерения соответственно целевой продукции или основным видам услуг):

Мощность, производительность и так далее	***Единица измерения***	***По проекту***		***Фактически***	
		общая (с учетом ранее принятых)	***в том числе пускового комплекса или очереди***	***общая (с учетом ранее принятых)***	***в том числе пускового комплекса или очереди***

Протяженность тепловой сети	м	1474		1474	
Протяженность сетей водоснабжения	м	621		621	
Протяженность сетей водоотведения	м	3932		3932	
Протяженность сетей электроснабжения	м	1067		1067	
Канализационная насосная станция (поз.146)	м3/час	770,4		770,4	
Канализационная насосная станция (*резервуар из стеклопластика*) (поз.147)	м3/час	85,0		85,0	

Канализационная насосная станция (поз. 146) имеет следующие показатели:

Показатели	***Единица Измерения***	***По проекту***	***Фактически***
Общая площадь	метр в квадрате (далее - $м^2$)	114,76	114,76
Число этажей	этаж	1	1
Общий строительный объем	метр в кубе (далее - $м^3$)	88	88
В том числе подземной части	$м^3$	-	-
Площадь встроенных, встроенно-пристроенных и пристроенных помещений $м^2$.	$м^2$	-	-

4. Технологические и архитектурно-строительные решения по объекту характеризуется следующими данными:

Участок строительства расположен на Левом берегу вдоль проспекта Сатпаева г. Усть-Каменогорска, ВКО. Цель строительства – обеспечение жилых районов теплоснабжением, водоснабжением, канализацией.

Протяженность сетей:

– теплоснабжения – 1 474 м

– водоснабжения – 621 м

– канализации – 3 932 м

– электроснабжения – 1 067 м.

Подключение тепловой сети осуществляется от существующих тепловых сетей по проспекту К. Сатпаева с устройством тепловой камеры УТ1. Всего теплофикационных камер – 11 шт. Тепловые камеры УТ1-УТ11 выполнены из бетонных стеновых блоков ФБС с монолитным железобетонным основанием из бетона класса В15, F150, W4.

Прокладка тепловой сети выполнена подземная бесканальная из стальных предизолированных труб Ø426х7 мм с изоляцией типа 1 из пенополиуретана в полиэтиленовой оболочке.

Прокладка теплосети под автодорогами и проездами выполнена в стальных футлярах с усиленной гидроизоляцией.

В пределах теплофикационных камер тепловая сеть выполняется из стальных электросварных труб по ГОСТ 10704-91 с изоляцией фольгированными матами из стеклянного штапельного волокна типа URSA (УРСА) М-25.

В тепловых камерах установлена стальная запорная арматура, воздушники, дренаж и точки замера параметров теплоносителя.

Трубопроводы оснащены системой оперативного дистанционного контроля за состоянием конструкции трубопроводов (СОДК).

Компенсация температурных деформаций осуществляется за счет использования сильфонных компенсационных устройств с проводниками-индикаторами СОДК и углов поворотов трассы.

Спуск воды из трубопроводов тепловых сетей осуществляется в сбросные колодцы в низших точках теплосети.

Наружные сети водоснабжения предназначены для подключения внутриквартальных сетей к жилым домам 2 очереди 3-4 кварталов по проспекту Сатпаева от магистрали «Северная» диаметром 600 мм на пересечении с проспектом Есенберлина.

Водовод выполнен из напорных полиэтиленовых труб диаметром 315х18,70 мм ПЭ 100 SDR 17 по ГОСТ 18599-2001. Колодцы выполнены из сборных железобетонных элементов.

Для регулирования давления во внутриплощадочных сетях 2-ой очереди – в колодце №1 установлен регулятор давления действия после себя.

Самотечная сеть канализации выполнена от колодца № 183 до КНС (поз.146) из полиэтиленовых напорных труб технического качества ПЭ 100 SDR17 диаметром 630х34,70 протяженностью 29 м.

На подводящем коллекторе в колодце №2 установлена задвижка с электроприводом. Далее предусмотрено разделение стока на два ввода в КНС (поз.146).

Для предотвращения аварийных ситуаций в колодце №1 предусмотрен перепуск в аварийную КНС (поз.147), из которой стоки перекачиваются в напорный коллектор с врезкой в колодце №9.

Напорная сеть канализации выполнена от КНС до коллектора Ø1000 из полиэтиленовых труб ПЭ 100 SDR17 диаметром 450х26,7мм. Колодцы из сборных железобетонных элементов.

В местах пересечения сети канализации с дорогой трубопровод проходит в стальных футлярах.

Для сбора, очистки и накопления ливневых стоков с территории КНС и дизельной электростанции смонтирован дождеприемный колодец, в котором установлен комбинированный фильтрующий патрон.

Канализационная насосная станция КНС (поз. 146) предназначена для подъема и перекачки хоз. бытовых стоков.

Надземная часть насосной выполнена квадратная, одноэтажная, кирпичная с совмещенной крышей.

В надземной части насосной устроены помещения автоматизации и распределения электроэнергии, санузел, вентиляционная камера.

Подземная часть насосной предусмотрена круглая, внутренний диаметр 7,5 м, выполнена из монолитного железобетона на сульфатостойком цементе.

В подземной части находятся запорная арматура, дробилки, установлены четыре насоса – 2 рабочих и 2 резервных (общий расход Q=770,40м3/час, напор H=55,33м), подъемное оборудование для обслуживания насосов, клапанов, труб, дробилок и т.д.

Для предотвращения аварийных ситуаций и затопления прилегающей территории установлена резервная канализационная насосная станция (поз. 147), с одним насосом подачей 85 м3/час, напором 50 м, второй резервный насос находится на складе. КНС предусмотрена полной заводской готовности в корпусе из стеклопластика, арматурой, трубопроводами, шкафом управления.

Резервная КНС выполнена без надземного здания, состоит из подземного резервуара и устанавливается на фундамент, который представляет собой монолитную железобетонную плиту.

Для резервного электроснабжения канализационной насосной станции установлена дизельная электростанция (ДЭС). ДЭС состоит из дизельного генератора, установленного в наземном специальном погодозащитном антивандальном контейнере в металлическом исполнении.

краткие технические характеристики по особенностям его размещения, по основным материалам и конструкциям, инженерному и технологическому оборудованию

5. На объекте установлено предусмотренное проектом оборудование в количестве согласно актам о его приемке после индивидуального испытания и комплексного опробования;

6. Наружные инженерные коммуникации (холодное и горячее водоснабжение, канализация, теплоснабжение, газоснабжение, электроснабжение и связь) обеспечивают нормальную эксплуатацию объекта (здания, сооружения, помещения) и приняты городскими эксплуатационными организациями;

7. Сметная стоимость по утвержденному проекту (проектно-сметной документации): всего **1 347 050,99** тысяч тенге, в том числе строительно-монтажных работ **910 852,96** тысяч тенге, стоимость оборудования, инструмента и инвентаря **247 205,40** тысяч тенге, прочие затраты **188 992,63** тысяч тенге;

8. Сметная стоимость основных фондов, принимаемых в эксплуатацию **1 322 869,44** тысяч тенге, в том числе:
стоимость строительно-монтажных работ **1 281 840,00** тысяч тенге;
стоимость оборудования, инструмента и инвентаря **0,00** тысяч тенге, прочие затраты **41 029,44** тысяч тенге;

9. Объект построен в соответствии с утвержденным проектом (проектно-сметной документацией) и требованиями государственных нормативных документов в области архитектуры, градостроительства и строительства.

РЕШИЛ: **«Строительство внеплощадочных сетей к жилому району на Левом берегу вдоль проспекта Сатпаева. Внеплощадочные сети теплоснабжения, водоснабжения и канализации»** .

наименование объекта (комплекса)

принять в эксплуатацию.

Заказчик Кенесбаев Д.М. .

Ф.И.О, подпись руководителя

Место печати

Технический надзор Берикбаев Е.Н. .

Ф.И.О, подпись руководителя

Место печати

Авторский надзор Астраханцева Е.Л.

Ф.И.О, подпись руководителя

Место печати

Подрядчик (генеральный подрядчик) Гуслякова Н. С.

Ф.И.О, подпись руководителя

Место печати

Приложение 2
к акту приемки объекта
в эксплуатацию

Технические характеристики объекта (многоквартирные жилые дома, промышленные, торговые объекты и тому подобное)

Наименование (многоквартирный жилой дом, промышленные, торговые объекты и т.п.)	Общие сведения									
	количество этажей (этаж)	количество квартир	количество помещений, комнат	площадь застройки (м2)	объем здания (м3)	общая площадь (м2)	жилая площадь (м2)	площадь не жилых помещений (м2)	площадь парковочных мест (м2)	площадь балкона, лоджии (м2)
1	2	3	4	5	6	7	8	9	10	11
КНС	3	-------	6	83,16	886	83,16	----	115,62	------	------

продолжение таблицы

Описание конструктивных элементов			Вид отопления	Благоустройство				
фундамент	стены	кровля		электроснабжение	водоснабжение	горячее водоснабжение	канализация	газоснабжение
12	13	14	15	16	17	18	19	20
Ж/б монолитный	Кирпич керамический	Наплавляемая рулонная	Электрические радиаторы с терморегуляторами	Кабельная линия от ТП138, ДЭС (резервное)	От магистрального водопровода	Смеситель с проточным водонагревателем	Внутренняя канализация в резервуар КНС	-------

Экспликация земельного участка (м2)

Общая площадь земельного участка	Застроенная площадь			Незастроенная площадь		
	всего	под основными строениями	под прочими постройками и сооружениями	асфальтовые покрытия	прочие замощения	грунт
1	2	3	4	5	6	7
1057,20	116,75	116,75	----------	752,0	-------	188,45

Техническое описание конструктивных элементов основного строения

№ п.п.	Наименование конструктивных элементов			Описание конструктивных элементов (материал, отделка и т.д.)
1	2			3
1	Фундамент			Монолитный железобетонный
2	1) наружные и внутренние капитальные стены			Кирпич керамический, снаружи: обшивка сайдингом с утеплителем, внутри: штукатурка, окраска водо-дисперсионной краской, панель из глазурованной настенной плитки
	2) перегородки			То же
3	Перекрытия	чердачное		
		междуэтажное		Монолитное железобетонное
4	Крыша			Ж/б монолитная плита, утеплитель, наплавляемая рулонная кровля
5	Полы	1-го этажа		Нескользкая керамическая плитка
		последующих этажей		Без отделки
6	Проемы	окна		----------
		двери		металлические
7	Отделочные работы	внутренние		Штукатурка, окраска водо-дисперсионной краской, панель из глазурованной настенной плитки
		наружные		обшивка сайдингом с утеплителем
8	Горячее водоснабжение			Смеситель с проточным водонагревателем
9	Водопровод			От магистрального водопровода
10	Канализация			Внутренняя канализация в резервуар КНС
11	Электроосвещение			Кабельная линия от ТП138, ДЭС (резервное)
12	Отопление	печное		
13		печное газовое		
14		от ТЭЦ		Электрические радиаторы с терморегуляторами
15		от АГВ		
16		от индивидуальной отопительной установки	на газе	
17			на твердом топливе	
18		от районной котельной	на газе	
19			на твердом топливе	
20	Разные работы			

Техническое описание внутридворовых сооружений

Наименование сооружений	Размер в метрах				Объем (м3)	Материал
	длина	ширина	площадь	высота или глубина		
1	2	3	4	5	6	7
Дизельная электростанция (ДЭС)	6	2,4	14,4	2,9	41,76	сталь
КНС-2 (аварийная)	Диаметр 2	---	3,14	5,7	17,9	стеклопластик

Техническое описание отдельных частей строения КНС (подвалов, полуподвалов, мезонинов, мансард) подземная часть

Наименование и назначение отдельных частей строения	Заглубление спланированной поверхности земли до пола подвала	Описание элементов					
		стены	перекрытия	полы	внутренняя отделка	крыша	дополнительные устройства
1	2	3	4	5	6	7	8
Помещение дробилок и затворной арматуры	- 4,2	Монолитный ж/б	Монолитный ж/б	Без отделки	Без отделки	----	----
Резервуар	- 9,2	Монолитный ж/б	Монолитный ж/б	Без отделки	Без отделки	----	----

Заказчик Кенесбаев А.М.
фамилия, имя, отчество (при наличии), подпись руководителя

Место печати (при наличии)

Авторский надзор Нестеренкова Е.А.
фамилия, имя, отчество (при наличии), подпись эксперта

Место печати (при наличии)

Приложение 12
к акту приемки объекта
в эксплуатацию

Технические характеристики объекта (зеленые насаждения)

№ п.п.	Наименование	Единица измерение	Количество	Примечание
1	2	3	4	5
1	Длина улицы	м	--------	
2	В том числе озелененная часть	м2	188,45	
3	Средняя ширина проезда	м	--------	
4	Общая площадь объекта (проезд, сквер, парк, бульвар)	м2	1057,20	
5	Под зелеными насаждениями, из них			
	под деревьями	м2	--------	
	под кустарниками	м2	-------	
	под цветниками	м2	-------	
	под газонами	м2	188,45	
	в т.ч. - обыкновенные	м2	-------	
	- партерные	м2	-------	
	- луговые	м2	-------	
6	Под замощением, из них			
	асфальтовое покрытие	м2	752,00	
	щебеночное покрытие	м2	--------	
	плитами	м2	--------	
	грунтовые улучшенные	м2	------	
	грунтовые	м2	-------	
7	Под строениями	м2	-------	
8	Под сооружениями	м2	116,75	
9	Под водоемами	м2	-------	
10	Прочие	м2	-------	
11	деревья	шт	-------	
12	кусты	шт	-------	
13	кустарники	шт	-------	
14	цветники		-------	
15	газоны	м2	188,45	
16	порода деревьев		-------	
17	возраст	год	-------	

Заказчик Кенесбаев Ж.М.
фамилия, имя, отчество (при наличии), подпись руководителя
Место печати (при наличии)

Авторский надзор Астраханцева Е.Л. / [подпись]
фамилия, имя, отчество (при наличии), подпись эксперта
Место печати (при наличии)

Приложение 13
к акту приемки объекта
в эксплуатацию

Технические характеристики объекта (сети, водоводы, коллекторы и тому подобное)

№ п/п	Наименование	Единицы измерения	Количество, протяженность	Примечание
1	2	3	4	5
Водопровод				
1	Водоводы (общая протяженность)	м	621,0	
	1) из стальных труб	м	42,5	
	2) из чугунных труб	м	----------	
	3) из асбестоцементных труб	м	----------	
	4) из железобетонных труб	м	----------	
	5) из полиэтиленовых труб	м	578,5	
2	Распределительная сеть (общая протяженность)	м	14,5	
	1) из стальных труб	м	----------	
	2) из чугунных труб	м	----------	
	3) из асбестоцементных труб	м	----------	
	4) из полиэтиленовых труб	м	14,5	
	5)	м	----------	
3	Прочие устройства			
	Смотровой колодец	шт	4	
	Задвижка d-300	шт	1	
	" d-50	шт	1	
	" d-	шт	----------	
	Вентили d-	шт	----------	
	" d-	шт	----------	
	" d-	шт	----------	
	Кран d-50	шт	3	
	" d-	шт	----------	
	" d-15	шт	2	
	Гидрант	шт	----------	
	Водопроводный ввод	шт	----------	
	Водоразборная колонка	шт	----------	
	Стальной футляр	шт	3	
	Питьевой фонтанчик	шт	----------	
Канализация				
1	Коллекторы (общая протяженность)	м	3932,0	

	1) из керамических труб	м	----------	
	2) из чугунных труб	м	----------	
	3) из бетонных труб	м	----------	
	4) из асбестоцементных труб	м	----------	
	5) из железобетонных труб	м	----------	
	6) из полиэтиленовых труб	м	3932,0	
	7)	м		
2	Канализационная сеть (общая протяженность)	м	11	
	1) из керамических труб	м	----------	
	2) из чугунных труб	м	----------	
	3) из бетонных труб	м	----------	
	4) из асбестоцементных труб	м	----------	
	5) из железобетонных труб	м	----------	
	6)из ПВХ труб	м	11	
3	Прочие устройства			
	Смотровой колодец	шт	11	
	Выпуск	шт	1	
Горизонтальный разрез колодца		Вертикальный разрез колодца		
Масштаб _____		Масштаб _____		

Спецификация

№ п/п	Наименование	Марка	Материал	Диаметр (мм) (размеры)	Количество	Примечание
1	Колодец канализационный 1,3,4,5,10,11	КСУ-1, КСП, КСЛ	Сб. ж/бет	1500	6	
2	Колодец водопроводный 2, 6, 7, 8, 9	В-2, В-3	Сб. ж/бет	2000	5	

Схема привязки колодца к постоянным точкам-ориентирам

Заказчик Кенесбаев Ж.М.
фамилия, имя, отчество (при наличии), подпись руководителя
Место печати (при наличии)

Авторский надзор Алексеева Елена Анатольевна
фамилия, имя, отчество (при наличии), подпись руководителя
Место печати (при наличии)

Приложение 14
к акту приемки объекта
в эксплуатацию

Технические характеристики объекта (тепловая трасса)

№ п/п	Наименование	Единицы измерения	Количество, протяженность	Примечание
1	Протяженность тепловой трассы	м	1474,0	
	Протяженность воздушной прокладки:	м	---------	
	1) на эстакадах	м	---------	
	2) на опорах	м	---------	
	Количество опор	шт	---------	
	Протяженность подземной прокладки:	м	1474,0	
	1) в проходных каналах	м	---------	
	2) в полупроходных каналах	м	---------	
	3) бесканальная прокладка	м	1474,0	
2	Количество колодцев (камер)	шт	11	
3	Количество компенсаторов	шт	30	
4	Количество вводов	шт	---------	
5	Количество задвижек	шт	10	

Горизонтальный разрез колодца (камеры)	Вертикальный разрез колодца (камеры)
Масштаб _____	Масштаб _____
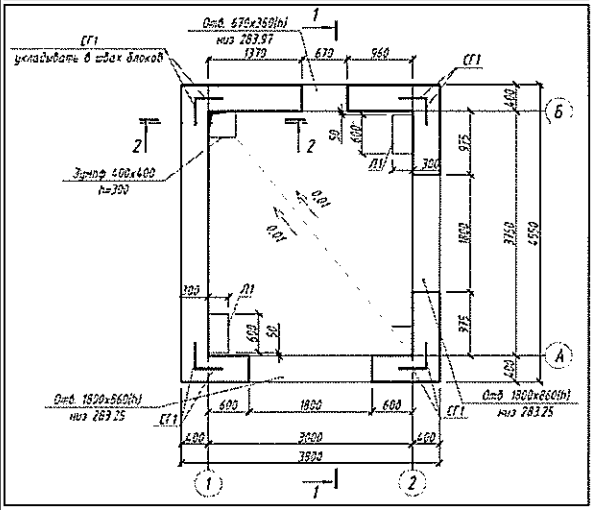	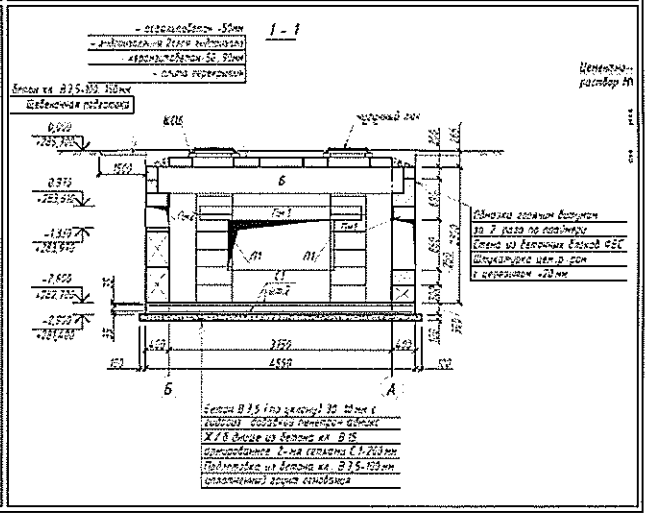

Спецификация

№ п/п	Наименование	Марка	Материал	Диаметр (мм) (размеры)	Количество	Примечание
1	Тепловая камера	УТ 1	Блок ФБС, плита	6600х3750	1	

2	Тепловая камера	УТ 2,3	Блок ФБС, плита	3000х3000	2	
3	Тепловая камера	УТ 4, 6, 8, 9, 10	Блок ФБС, плита	3750х3000	5	
4	Тепловая камера	УТ 5, 7	Блок ФБС, плита	4200х3750	2	
5	Тепловая камера	УТ 11	Блок ФБС, плита	4800х3750	1	

Схема привязки колодца (камеры) к постоянным точкам-ориентирам

Заказчик _____
фамилия, имя, отчество (при наличии), подпись руководителя

Место печати (при наличии)

Авторский надзор _____
фамилия, имя, отчество (при наличии), подпись руководителя

Место печати (при наличии)