Утвержден приказом
Министра по инвестициям и развитию
Республики Казахстан
от 24 апреля 2017 года № 234
форма

Акт приемки объекта в эксплуатацию

"8" 12 2023 года

Заказчик: ***КГУ "Управление энергетики и жилищно-коммунального хозяйства Кызылординской области", БИН-070140002001, 8-7242-60-53-96, 120000, Кызылординская область, г. Кызылорда, ул. С. Бейбарыс 1***

фамилия, имя, отчество (при его наличии) ИИН, телефон – для физических лиц, наименование организации – для юридических лиц, БИН, телефон, почтовый индекс, область, город, район, населенный пункт, наименование улицы, номер дома/здания (стационарного помещения)

на основании:

Декларации о соответствии (прилагается) ***от « » 2023 г. ТОО «Алтын Айдарлы», директор Егізбайұлы Е. Кызылординская область, г.Кызылорда, мкр. Левый берег, дом 3, офис 21А, БИН 060840008183, 8/747/240/10/10.***

дата подписания декларации, наименование подрядной (генподрядной) организации, фамилия, имя, отчество (при его наличии) руководителя, юридический адрес, БИН, телефон

Заключения о качестве строительно-монтажных работ (прилагается) ***от « » 2023г. ТОО «ARTERIA» - Турмаханов А.А, Аттестат: KZ26VWC00109640 от 11.10.2022г; KZ33VWC00002911 от 05.10.2020г; БИН-160340010772, тел.8-747-578-04-24***

дата подписания заключения, наименование организации, фамилия, имя, отчество (при его наличии) экспертов технического надзора, № и дата получения аттестатов, БИН, телефон

Заключения о соответствии выполненных работ проекту (прилагается) ***от « » 2023 г. ТОО КБ «МунайГазИнжиниринг», эксперта Туралиев А.М., приказа №35/23-П от 30.06.2023. БИН- 090940009190, 8-777-340-78-99.***

дата подписания заключения, наименование организации, фамилия, имя, отчество (при его наличии) экспертов авторского надзора, № и дата получения аттестатов, БИН, телефон

произведя осмотр готовности предъявленного подрядчиком (генеральным подрядчиком) к приемке в эксплуатацию объекта:

«Реконструкция межквартальных тепловых сетей от ТК34-4 до здания корпуса университета им. Коркыт Ата №1 и №6,7 в г. Кызылорда». Реконструкция, 2-уровень ответственности, технический не сложный.

наименование объекта, вид строительства (новое, расширение, реконструкция, техническое перевооружение, модернизация, капитальный ремонт), уровень ответственности, техническая и технологическая сложность

объекта по адресу

Республика Казахстан, Кызылординская область, г. Кызылорда

(область, район, населенный пункт, микрорайон, квартал, улица, номер дома (корпуса)

проверив комплектность исполнительной технической документации, в том числе посредством электронного модуля исполнительной технической документации "__"_____20__ года, дата ознакомления подтверждает что:

1. Строительство объекта осуществлено на основании:

1) правоустанавливающего документа на земельный участок: ***от 28.10.2022г. №1615***

документ, подтверждающий наступление юридических фактов (юридических составов), на основании которых возникают, изменяются или прекращаются права на земельный участок, в том числе договоры, решения судов, правовые акты исполнительных органов, свидетельство о праве на наследство, передаточный акт или разделительный баланс при реорганизации негосударственных юридических лиц, владеющих земельным участком на праве собственности или выкупивших право временного возмездного землепользования (аренды).

либо решения о реконструкции (перепланировке, переоборудовании) помещений (отдельных частей) существующих зданий от "___"_____20___года №_____;

наименование органа вынесшего решение

2) талона о приеме уведомления о начале строительно-монтажных работ

КГУ "Управление по контролю Кызылординской области" от 30.06.2023г. KZ13REA00339650

наименование органа принявшего уведомление, дата и № принятия талона

3) проекта (проектно-сметной документации)

ТОО КБ «МунайГазИнжиниринг», рабочий проект №87-22-ТС, №87-22-ТС.АС

наименование проектной организации, номер проекта

утвержденного(й) ***КГУ "Управление энергетики ижилищно-коммунального хозяйства Кызылординской области", № 08-НК от 30.01.2023г.***

дата и номер проекта, наименование организации утвердившей (переутвердившей) проект и дата утверждения

2. Строительно-монтажные работы осуществлены в сроки:

начало работ _____июнь, 2023года;

окончание работ _____ноябрь, 2023 года;

при продолжительности строительства, месяц: по норме или по проекту организации строительства, месяц: ***5;***

фактически, месяц: ***5;***

3. Объект (комплекс) имеет следующие основные технико-экономические показатели (мощность, производительность, производственная площадь, протяженность, вместимость, объем, пропускная способность, провозная способность, число рабочих мест и тому подобное, заполняется по всем объектам (кроме жилых домов) в единицах измерения соответственно целевой продукции или основным видам услуг)

Мощность, производительность и так далее	Единица измерения	По проекту		Фактически	
		Общая (с учетом ранее принятых)	В том числе пускового комплекса или очереди	Общая (с учетом ранее принятых)	В том числе пускового комплекса или очереди
Теплоснабжение					
Трубы стальные с изоляцией из пенополиуретана в полиэтиленовой оболочке ст 273х7-1-ППУ-ПЭ	м	529		490	
Трубы стальные с изоляцией из пенополиуретана в полиэтиленовой оболочке ст 219х6-1-ППУ-ПЭ	м	770		770	
Трубы стальные с изоляцией из пенополиуретана в оболочке из оцинкованной стали ст 219х6-1-ППУ-ОЦ	м	120		84	
Трубы стальные с изоляцией из пенополиуретана в полиэтиленовой оболочке ст ст 159х4,5-1-ППУ-ПЭ	м	300		260	
Трубы стальные с изоляцией из пенополиуретана в оболочке из оцинкованной стали ст 159х4,5-1-ППУ-ОЦ	м	230		230	
Трубы стальные с изоляцией из пенополиуретана в полиэтиленовой оболочке ст ст 108х4,0-1-ППУ-ПЭ	м	850		684	
Трубы стальные с изоляцией из пенополиуретана в оболочке из оцинкованной стали ст 108х4,0-1-ППУ-ОЦ	м	32		12	
Трубы стальные с изоляцией из пенополиуретана в полиэтиленовой оболочке ст ст 89х4,0-1-ППУ-ПЭ	м	76		64	
Трубы стальные с изоляцией из пенополиуретана в полиэтиленовой оболочке ст ст 57х3,0-1-ППУ-ПЭ	м	136		184	

Теплофикационная камера тип XII	шт	1		-	
Теплофикационная камера тип VI	шт	8		7	
Теплофикационная камера тип VIII	шт	1		1	
Неподвижная диэлектрическая опора с ОДК ст 273х7-400-1-ППУ-ПЭ-Д	шт	10		10	
Неподвижная диэлектрическая опора с ОДК ст 219х6-315-24-1-ППУ-ПЭ-Д	шт	12		12	
Неподвижная диэлектрическая опора с ОДК ст 219х6-315-24-1-ППУ-ОЦ-Д	шт	2		2	
Неподвижная диэлектрическая опора с ОДК ст 159х4,5-250-20-1-ППУ-ПЭ-Д	шт	12		10	
Неподвижная диэлектрическая опора с ОДК ст 159х4,5-250-20-1-ППУ-ОЦ-Д	шт	8		8	
Неподвижная диэлектрическая опора с ОДК ст 108х4,0-180-16-1-ППУ-ПЭ-Д	шт	28		20	
Неподвижная диэлектрическая опора с ОДК ст 108х4,0-180-16-1-ППУ-ОЦ-Д	шт	4		-	
Неподвижная диэлектрическая опора с ОДК ст 89х4,0-160-16-1-ППУ-ПЭ-Д	шт	4		2	
Неподвижная диэлектрическая опора с ОДК ст 57х3,0-125-16-1-ППУ-ПЭ-Д	шт	6		6	
Задвижка стальная литая фланцевая клиновая с выдвижным шпинделем. PN 25, DN250	шт	6		6	
Задвижка стальная литая фланцевая клиновая с выдвижным шпинделем. PN 16, DN 200	шт	2		2	
Задвижка стальная литая фланцевая клиновая с	шт	8		6	

выдвижным шпинделем. PN 16, DN150					
Задвижка стальная литая фланцевая клиновая с выдвижным шпинделем. PN 16, DN100	шт	10		10	
Задвижка стальная литая фланцевая клиновая с выдвижным шпинделем. PN 16, DN80	шт	8		10	
Задвижка стальная литая фланцевая клиновая с выдвижным шпинделем. PN 16, DN50	шт	4		12	
Задвижка фланцевая с выдвижным шпинделем, корпус из серого чугуна, DN 80	шт	2		-	
Задвижка фланцевая с выдвижным шпинделем, корпус из серого чугуна, DN 50	шт	6		-	
Дренажный колодец Ø1,0м	компл.	5		5	
Угол поворота КЛ208х104	шт	3		6	
Угол поворота КЛ154х94	шт	4		7	
Угол поворота КЛ126х50	шт	10		10	
Угол поворота КЛ98х50	шт	4		4	
Терминал "КТ-11Г"	шт	13		10	
Терминал "КТ-16"	шт	5		5	
Терминал "КТ-14"	шт	2		2	
Терминал "КТ-15Ш"	шт	2		2	
Автономный детектор повреждений для передачи данных АСДТУ «АДС204-М»	шт	2		2	
Импульсный рефлектометр «Рейс-105М».	шт	2		2	

4. Технологические и архитектурно-строительные решения по объекту характеризуется следующими данными:

Теплоснабжение: *Трубы стальные стальные с изоляцией из пенополиуретана в полиэтиленовой оболочке ст д273,219,159,108,89,57-ППУ-ПЭ и в оболочке из оцинкованной стали д219,159,108-ППУ-ОЦ. Теплофикационные камеры типа-VI.VIII. Неподвижная диэлектрическая опора с ОДК: ст 273х7-400-1-ППУ-ПЭ-Д, ст 219х6-315-24-1-ППУ-ПЭ-Д, ст 219х6-315-24-1-ППУ-ОЦ-Д, ст 159х4,5-250-20-1-ППУ-ПЭ-Д, ст 159х4,5-250-20-1-ППУ-ОЦ-Д, ст 108х4,0-180-16-1-ППУ-ПЭ-Д, ст 108х4,0-180-16-1-ППУ-ОЦ-Д, ст 89х4,0-160-16-1-ППУ-ПЭ-Д, ст 57х3,0-125-16-1-ППУ-ПЭ-Д. Задвижки стальные с фланцевым соединением - Ø250,200,150,100,80,50. Ж/Б лотки: ЛК300.180-60-9, ЛК75.180-60-9, ЛК300.240.120-5, ЛК75.240.120-5, ЛК300.150.60-5, ЛК75.150.60-5,ЛК300.120.60-5, ЛК75.120.60-5, перекрытие ПТ 300.240-14-6, ПТ 75.240-14-6, ПТ 300.150.12-6, ПТ 75.150.12-6, ПТ 300.120.12-6, ПТ75.120.12-6, ПТ 75.180.14-9. Дренажный колодец-Ø1,0м. Терминал «КТ-14», «КТ-11Г», «КТ-16». Автономный детектор повреждений для передачи данных АСДТУ «АДС204-М», импульсный рефлектометр «Рейс-105М».*

краткие технические характеристики по особенностям его размещения, по основным материалам и конструкциям, инженерному и технологическому оборудованию

5. На объекте установлено предусмотренное проектом оборудование в количестве согласно актам о его приемке после индивидуального испытания и комплексного опробования;

6. Наружные инженерные коммуникации (холодное и горячее водоснабжение, канализация, теплоснабжение, газоснабжение, электроснабжение и связь) обеспечивают нормальную эксплуатацию объекта (здания, сооружения, помещения) и приняты городскими эксплуатационными организациями;

7. Сметная стоимость по утвержденному проекту (проектной-сметной документации): всего 657 001,288 тысяч тенге, в том числе строительно-монтажных работ 551 952,711 тысяч тенге, оборудования, инструмента и инвентаря 2 692,620 тысяч тенге;

8. Сметная стоимость основных фондов, принимаемых в эксплуатацию 653 944 796,19 тысяч тенге, в том числе: стоимость строительно-монтажных 551 952,711 тысяч тенге, оборудования, инструмента и инвентаря 2 692,620 тысяч тенге;

9. Доля местного содержания предусмотрена в проектно-сметной документации 90% и фактически применено 85% (на объектах, финансируемых за счет государственных инвестиций и средств квазигосударственного сектора);

10. Класс энергоэффективности здания не имеет;

11. Объект построен в соответствии с утвержденным проектом (проектно-сметной документацией) и требованиями государственных нормативных документов в области архитектуры, градостроительства и строительства.

РЕШИЛ: ***«Реконструкция межквартальных тепловых сетей от ТК34-4 до здания корпуса университета им. Коркыт Ата №1 и №6,7 в г. Кызылорда»***

наименование объекта (комплекса)

принять в эксплуатацию.

Заказчик: ***КГУ "Управление энергетики и жилищно-коммунального хозяйства Кызылординской области", Руководитель -Исмагулов Б.А.***

фамилия, имя, отчество (при его наличии), подпись руководителя

Место печати (при наличии)

Технический надзор:

1) аттестованный (-ые) эксперт (-ы) ***Турмаханов А. А.***

Технический надзор по объектам второго и третьего уровней ответственности – в части несущих и ограждающих конструкций и в части инженерных сетей.

(фамилия, имя, отчество (при его наличии) эксперта, специализация аттестата, подпись, дата)

Место печати (при наличии)

2) аккредитованная организация ***ТОО «ARTERIA» Боранкулов А.Б.***

(наименование организации) имеющей в своем составе аттестованного (-ых) эксперта (-ов), фамилия, имя, отчество) (при его наличии) руководителя, подпись, дата

Место печати (при наличии)

(фамилия, имя, отчество (при его наличии) эксперта, специализация аттестата), подпись, дата

Место печати (при наличии)

Авторский надзор:

1) разработчик проекта ***ТОО КБ «МунайГазИнжиниринг», Туралиев А.М.***

(наименование организации, фамилия, имя, отчество (при его наличии), должность), подпись, дата

Место печати (при наличии)

2) организация ***ТОО КБ «МунайГазИнжиниринг», директор-Кусбаева К.К.***

(наименование организации) имеющей в своем составе аттестованного (-ых) эксперта (-ов), фамилия, имя, отчество (при его наличии) руководителя, подпись, дата

Место печати (при наличии)

(фамилия, имя, отчество (при его наличии) эксперта, специализация аттестата), подпись, дата

Место печати (при наличии)

3) аттестованный (-ые) эксперт (-ы)_____

(фамилия, имя, отчество (при его наличии) эксперта, специализация аттестата), подпись, дата

Место печати (при наличии)

Подрядчик (генеральный подрядчик) ***ТОО «Алтын-Айдарлы», директор - Егізбайулы Е.***

фамилия, имя, отчество (при его наличии), подпись руководителя

Место печати (при наличии)

Приложение 14 к акту приемки
объекта в эксплуатацию
форма

Технические характеристики объекта (тепловая трасса)

«Реконструкция межквартальных тепловых сетей от ТК34-4 до здания корпуса университета им. Коркыт Ата №1 и №6,7 в г. Кызылорда»

№ п/п	Наименование	Единицы измерения	Количество, протяженность	Примечание
1	Протяженность тепловой трассы	м	1389х2	
	Протяженность воздушной прокладки:	м	163х2	
	1) на эстакадах	м		
	2) на опорах	м	163х2	
	Количество опор	шт		
	Протяженность подземной прокладки:	м	1226х2	
	1) в непроходных каналах	м	1226х2	
	2) в полупроходных каналах	м		
	3) бесканальная прокладка	м	-	
2	Количество колодцев **(камер)**	шт	8	
3	Количество компенсаторов	шт	15	
4	Количество вводов	шт	14	
5	Количество задвижек	шт	46	

Горизонтальный разрез колодца (камеры)	Вертикальный разрез колодца (камеры)
Масштаб _____	Масштаб _____

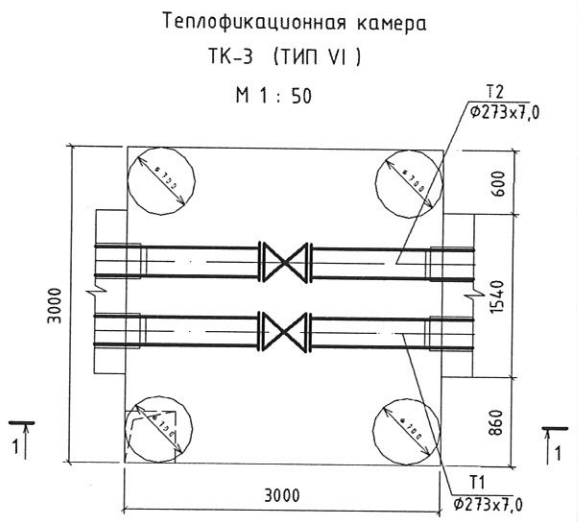

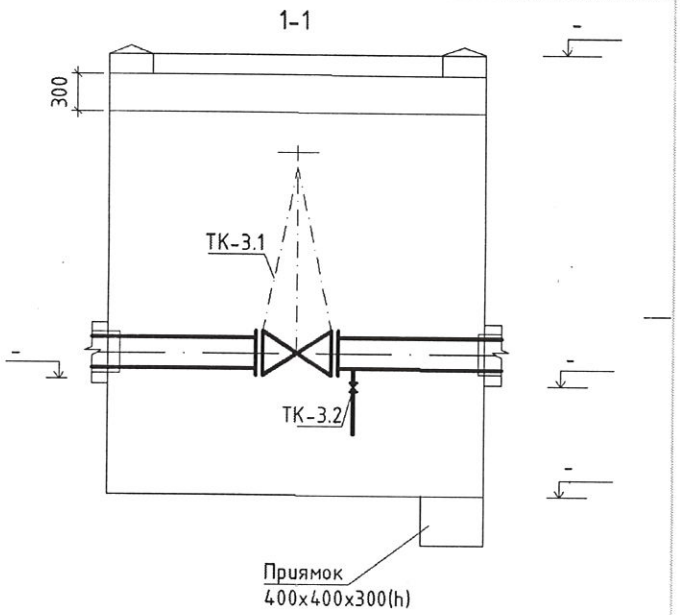

Спецификация

№ п/п	Наименование	Марка	Материал	Диаметр (мм) (размеры)	Количество	Примечание
1	Теплофикационная камера Тип-VI	ТК-3	Сборные ж/б конструкции	3800х3800мм	1	
2	Теплофикационная камера Тип-VIII	ТК-4	Сборные ж/б конструкции	5000х4550мм	1	
3	Теплофикационная камера Тип-VI	ТК-5	Сборные ж/б конструкции	3800х3800мм	1	
4	Теплофикационная камера Тип-VI	ТК-6	Сборные ж/б конструкции	3800х3800мм	1	
5	Теплофикационная камера Тип-VI	ТК7	Сборные ж/б конструкции	3800х3800мм	1	
6	Теплофикационная камера Тип-VI	ТК-8	Сборные ж/б конструкции	3800х3800мм	1	
7	Теплофикационная камера Тип-VI	ТК-9	Сборные ж/б конструкции	3800х3800мм	1	
8	Теплофикационная камера Тип-VI	ТК-10	Сборные ж/б конструкции	3800х3800мм	1	

Схема привязки колодца (камеры) к постоянным точкам-ориентирам

Заказчик:

КГУ "Управление энергетики ижилищно-коммунального хозяйства Кызылординскойобласти"

Руководитель - Исмагулов Б.А.

фамилия, имя, отчество (при его наличии), подпись руководителя

Место печати (при наличии)

Авторский надзор:

ТОО «МунайГазИнжиниринг» Туралиев А. М.

фамилия, имя, отчество (при его наличии), подпись эксперта

Место печати (при наличии)

Приложение 1
к приказу Министра
по инвестициям и развитию
Республики Казахстан
от 24 апреля 2017 года № 234
Форма

Заключение о качестве строительно-монтажных работ

"_____"_____ 2023 года

Технический надзор ***ТОО «ARTERIA», директор – Боранкулов А.Б., Республика Казахстан, Кызылординская область, г. Кызылорда, мкр. Мерей дом 17, кв-38***
наименование организации, фамилия, имя, отчество (при наличии) руководителя, юридический адрес
в лице эксперта ***Турмаханов А.А, Аттестат: KZ26VWC00109640 от 11.10.2022г; KZ33VWC00002911 от 05.10.2020г;***
фамилия, имя, отчество (при наличии) экспертов, № аттестатов, дата получения
действующего на основании договора ***№73 от 26.06.2023года***
№ договора и дата
по объекту: ***«Реконструкция межквартальных тепловых сетей от ТК34-4 до здания корпуса университета им. Коркыт Ата №1 и №6,7 в г. Кызылорда», Кызылординская область, г. Кызылорда***
наименование и местонахождение объекта
заказчиком которого является ***КГУ "Управление энергетики ижилищно-коммунального хозяйства Кызылординскойобласти", Руководитель - Исмагулов Б.А.***
наименование организации, фамилия, имя, отчество (при наличии) руководителя
подтверждает, что:
1. Строительство объекта осуществлялось
1) подрядчиком (генеральным подрядчиком) ***ТОО «Алтын Айдарлы», №19022557 от 15.11.2019 г.***
наименование организации, № лицензии и дата получения
в лице ***директора Егізбайулы Е.***
фамилия, имя, отчество (при наличии) руководителя
2) субподрядными организациями ***ТОО «Фирма» МТО-Центр», ГСЛ №16003106 от 17.02.2016г.***
наименование организации, № лицензии и дата получения
в *лице* ***директора Жалгасбаева Н.С.***
фамилия, имя, отчество (при наличии) руководителя
2. Строительно-монтажные работы осуществлены в сроки:
начало работ ***июнь, 2023года;***
месяц, год
окончание работ ***ноябрь, 2023года;***
месяц, год
при продолжительности строительства, месяц:
по норме или по проекту организации строительства ***5*** месяц;
фактически ***5*** месяц;
3. Сметная стоимость по утвержденному проекту (проектной-сметной документации): всего 657 001,288 тысяч тенге, в том числе строительно-монтажных работ 551 952,711 тысяч тенге, оборудования, инструмента и инвентаря 2 692,620 тысяч тенге;
4. Сметная стоимость основных фондов, принимаемых в эксплуатацию 653 944 796,19 тысяч тенге, в том числе: стоимость строительно-монтажных 551 952,711 тысяч тенге, оборудования, инструмента и инвентаря 2 692,620 тысяч тенге;

5. Объект построен в соответствии с проектом (проектно-сметной документацией)
ТОО КБ «МунайГазИнжиниринг», рабочий проект №87-22-ТС, №87-22-ТС.АС
наименование проектной организации, номер проекта
утвержденным(ой) заказчиком ***КГУ "Управление энергетики ижилищно-коммунального хозяйства Кызылординской области", № 08-НК от 30.01.2023г.***
наименование организации утвердившей (переутвердившей) проект и дата утверждения
и требованиями государственных нормативных документов в области архитектуры, градостроительства и строительства;

6. Примененные строительные материалы, конструкции, оборудование и изделия соответствуют проекту и требованиям государственных нормативов;

6-1. Доля местного содержания предусмотрена в проектно-сметной документации 90% и фактически применено 85% (на объектах финансируемых за счет государственных инвестиций и средств квазигосударственного сектора);

7. Исполнительная техническая документация имеется в полном объеме, в том числе в электронном модуле;

8. Замечания, выданные техническим надзором в процессе строительства, устранены;

9. Завершенный строительством объект обеспечивает прочность, устойчивость и надежность на протяжении всего срока службы (эксплуатации, использования, применения) и соответствует требованиям государственных нормативов направленных на обеспечение интересов и безопасности собственников (пользователей) и общества в целом.

Технический надзор:
ТОО «ARTERIA», директор – Боранкулов А.Б.
наименование организации, фамилия, имя, отчество (при наличии) руководителя, подпись, дата
Место печати (при наличии)

эксперт(ы) по техническому надзору
Турмаханов А.А, Аттестат: KZ26VWC00109640 от 11.10.2022г; KZ33VWC00002911 от 05.10.2020г;
фамилия, имя, отчество (при наличии) эксперта (экспертов) № аттестатов, подпись, дата
Место печати (при наличии)

Приложение 2
к приказу Министра
по инвестициям и развитию
Республики Казахстан
от 24 апреля 2017 года № 234
форма

Заключение о соответствии выполненных работ проекту

"_____"_____2023 года

Авторский надзор ***ТОО КБ «МунайГазИнжиниринг» Директор Кусбаева К.К., Республика Казахстан, г. Кызылорда, ул. М. Шокая №248***
наименование организации, фамилия, имя, отчество (при наличии) руководителя
в лице ***эксперта Туралиев А.М.***
фамилия, имя, отчество (при наличии) экспертов, № аттестатов и дата получения
действующего на основании ***приказа №35/23-П от 30.06.2023.***
№ договора и дата
по объекту ***«Реконструкция межквартальных тепловых сетей от ТК34-4 до здания корпуса университета им. Коркыт Ата №1 и №6,7 в г. Кызылорда», Кызылординская область, г. Кызылорда***
наименование и местонахождение объекта
заказчиком которого является ***КГУ "Управление энергетики ижилищно-коммунального хозяйства Кызылординскойобласти", Руководитель - Исмагулов Б.А.***
наименование организации, фамилия, имя, отчество (при наличии) руководителя
подтверждает, что:
1. Строительство объекта осуществлялось
1) подрядчиком (генеральным подрядчиком) ***ТОО «Алтын Айдарлы», №19022557 от 15.11.2019 г.***
наименование организации, № лицензии и дата получения
в лице ***директора Егізбайулы Е.***
фамилия, имя, отчество (при наличии) руководителя
2) субподрядными организациями ***ТОО «Фирма» МТО-Центр», ГСЛ №16003106 от 17.02.2016г.***
наименование организации, № лицензии и дата получения
в *лице* ***директора Жалгасбаева Н.С.***
фамилия, имя, отчество (при наличии) руководителя

2. Строительно-монтажные работы осуществлены в сроки:
начало работ ***июнь, 2023 года;***
месяц, год
окончание работ ***ноябрь, 2023 года;***
месяц, год
при продолжительности строительства, месяц:
по норме или по проекту организации строительства **5** месяц;
фактически **5** месяц;

3. Примененные строительные материалы, конструкции, оборудование и изделия соответствуют требованиям проекта;

4. Замечания, выданные авторским надзором в процессе строительства, устранены;

5. Внесенные изменения в проект (проектно-сметную документацию) в процессе строительства выполнены в соответствии с требованиями нормативов в области архитектуры, градостроительства и строительства;

6. Объект построен в соответствии с проектом (проектно-сметной документацией) ***ТОО КБ «МунайГазИнжиниринг», рабочий проект №87-22-ТС, №87-22-ТС.АС***

наименование проектной организации, номер проекта

утвержденным(ой) заказчиком ***КГУ "Управление энергетики ижилищно-коммунального хозяйства Кызылординской области", № 08-НК от 30.01.2023г.***

Авторский надзор:

ТОО КБ «МунайГазИнжиниринг»,

Директор – Кусбаева К.К.

наименование организации, фамилия, имя, отчество (при наличии) руководителя, подпись, дата

Место печати (при наличии)

эксперт(ы) по авторскому надзору

Туралиев А.М., приказ №35/23-П от 30.06.2023.

фамилия, имя, отчество (при наличии) эксперта (экспертов), № аттестатов, подпись, дата

Место печати (при наличии)