Форма утверждена приказом Министра по инвестициям и развитию Республики Казахстан от 24 апреля 2017 года № 234

Форма изменена в редакции приказа Министра индустрии и инфраструктурного развития РК от 08.02.2021 № 53

Акт приемки объекта в эксплуатацию

«18» марта 2024 г.

Заказчик ТОО «AEC Asa» (АЕК АСА), БИН 161240015801, в лице директора Гусева Ильи Андреевича, г. Астана, р-н Нура, проспект Кабанбай батыр, зд.15/1, 3-1, 010000, телефон +7 (778) 664 88 22

(БИН, телефон, почтовый индекс, область, город, район, населенный пункт, наименование улицы, номер дома/здания (стационарного помещения)

на основании:

Декларации о соответствии (прилагается) от 18.03.2024 г. ТОО «ANKA Global Group (АНКА Глобал Групп)», в лице Директора Сагырдак Марины Николаевны, г. Алматы, Жетысуский район, Проспект Райымбека 217, офис 305, БИН 070540015672, телефон - +7 778 314 62 22.

(дата подписания декларации, наименование подрядной (генподрядной) организации, фамилия, имя, отчество (при его наличии) руководителя, юридический адрес, БИН, телефон)

Заключения о качестве строительно-монтажных работ (прилагается) от 18.03.2024г. ТОО «KazBuildExpert», БИН 121140016323, в лице Генерального директора Нурманова Серика Туреахметовича, г. Алматы, Бостандыкский район, бульвар Бухар жырау, дом 33, н.п. 29, 050000, телефон +7 7273 17 00 77

в лице, экспертов:

Байманов Мурат Асгатович - эксперт в части инженерных сетей, аттестат эксперта № KZ49VJE00070028 от 20.10.2021 г.

Байманов Мурат Асгатович - эксперт по несущим ограждающим конструкциям, аттестат эксперта № KZ91VJE00068884 от 13.09.2021 г.

Байманов Мурат Асгатович - эксперт в части технологического оборудования, аттестат эксперта № KZ72VJE00069420 от 01.10.2021 г.

(дата подписания заключения, наименование организации, фамилия, имя, отчество (при его наличии) экспертов технического надзора, № и дата получения аттестатов, БИН, телефон)

Заключения о соответствии выполненных работ по проекту (прилагается) от 18.03.2024 г. ТОО «NovoTec Engineering» в лице директора Павлова Сергея Александровича, г. Караганда, район им. Казыбек би, ул. Баженова, дом 164, телефон - +7 701 534 09 56.

в лице эксперта авторского надзора Джумабаева Ашимбека Абдуалиевича, приказ №11 от 15.01.2024 г.

(дата подписания заключения, наименование организации, фамилия, имя, отчество (при его наличии) экспертов авторского надзора, № и дата получения аттестатов, БИН, телефон)

Произведя осмотр готовности предъявленного подрядчиком (генеральным подрядчиком) к приемке в эксплуатацию объекта: «Строительство СЭС мощностью 20 МВт вблизи действующей СЭС Айша мощностью 50 МВт в Жамбылском районе, в Жамбылской области», нового строительства, уровень ответственности – II (нормальный), технически не сложный.

(наименование объекта, вид строительства (**новое**, расширение, реконструкция, техническое перевооружение, модернизация, капитальный ремонт), уровень ответственности, техническая и технологическая сложность объекта)

По адресу: Республика Казахстан, Жамбылская область, Жамбылский район, сельский округ Айшабиби, село Айшабиби, учетный квартал 067, земельный участок №1109.

(область, район, населенный пункт, микрорайон, квартал, улица, номер дома (корпуса)

проверив комплектность исполнительной технической документации, в том числе посредством электронного модуля исполнительной технической документации "__"_____20__ года, дата ознакомления подтверждает, что:

1. Строительство объекта осуществлено на основании:

1) правоустанавливающего документа на земельный участок: Постановления №326 Акимата Жамбылского района Жамбылской области от 17.06.2022 г., Постановления №16 Акимата Жамбылского района Жамбылской области от 11.01.2023г;

(документ, подтверждающий наступление юридических фактов (юридических составов), на основании которых возникают, изменяются или прекращаются права на земельный участок, в том числе договоры, решения судов, правовые акты исполнительных органов, свидетельство о праве на наследство, передаточный акт или разделительный баланс при реорганизации негосударственных юридических лиц, владеющих земельным участком на праве собственности или выкупивших право временного возмездного землепользования (аренды).

либо решения о реконструкции (перепланировке, переоборудовании) помещений (отдельных частей) существующих зданий от «__» _____20__года №_____

(наименование органа, вынесшего решение)

2) талона о приеме уведомления о начале или прекращении осуществления деятельности или определенных действий работ КГУ «Управление государственного архитектурно-строительного контроля Акимата Жамбылской области» **№KZ93REA00372548 от 19.01.2024г, № KZ15REA00374243 от 02.02.2024 г. и №KZ64REA00379666 от 16.03.2024г.**

(наименование органа, принявшего уведомление, дата выдачи талона)

3) проекта (проектно-сметной документации)

ТОО «NovoTec Engineering», номер проекта 2201АРЛ.

(наименование проектной организации, номер проекта)

утвержден(а) приказом ТОО «AEC Asa» (АЕК АСА) №21/01-230 от 09.01.2024 на основании положительного заключения экспертизы ТОО «Prof Expert Group» № PEG-0002/24 от 09.01.2024г

(наименование организации, утвердившей (переутвердившей) проект и дата утверждения)

2. Строительно-монтажные работы осуществлены в сроки:

начало работ январь 2024 г.

(месяц, год)

окончание работ март 2024 г;

(месяц, год)

при продолжительности строительства, месяц:

по норме или по проекту организации строительства, месяц – 6 месяцев;

фактически, месяц - 2 месяца.

3. Объект (комплекс) имеет следующие основные технико-экономические показатели (мощность, производительность, производственная площадь, протяженность, вместимость, объем, пропускная способность, провозная способность, число рабочих мест и тому подобное, заполняется по всем объектам (кроме жилых домов) в единицах измерения соответственно целевой продукции или основным видам услуг):

Мощность, производительность и так	Единица измерения	По проекту		Фактически	
		общая (с учетом	в том числе	общая (с	в том числе

далее		ранее принятых)	пускового комплекса или очереди	учетом ранее принятых)	пускового комплекса или очереди
Мощность	МВт	20	-	20	-

Жилой дом имеет следующие показатели:

Показатели	Единица измерения	По проекту	Фактически
Общая площадь	метр в квадрате (далее - $м^2$)	-	-
Число этажей	этаж	-	-
Общий строительный объем	метр в кубе (далее - $м^3$)	-	-
В том числе подземной части	$м^3$	-	-
Площадь встроенных, встроенно-пристроенных и пристроенных помещений	$м^2$	-	-

Показатели	По проекту			Фактически		
	число квартир	площадь квартир, $м^2$		число квартир	площадь квартир, $м^2$	
		общая	жилая		общая	жилая
Всего квартир, в том числе: однокомнатных двухкомнатных трехкомнатных четырехкомнатных пятикомнатных	-	-	-	-	-	-

4. Технологические и архитектурно-строительные решения по объекту характеризуются следующими данными:

- Ограждение выполнено металлическим сборным из «3D-панелей». Монтаж панелей выполнен на стойки сечением 60х60х2, 80х80х2 установлены в высверленные котлованы ø250 и 300 мм, с последующим бетонированием пазух. Столбы и 3D панели имеют антикоррозионную защиту. Высота ограждения 2,03м, поверх забора смонтирован оцинкованный спиральный барьер безопасности «егоза». В ограждении обустроены ворота и калитка.
- Комплектная однотрансформаторная подстанция (КТП) – 3 шт. Представляют собой изделия заводской готовности, состоит из РУ-20 кВ, силового трансформатора мощностью 6,3 МВА и РУ 0,8 кВ и вторичных подсистем (релейная защита и автоматика, телемеханика, питание собственных нужд). Фундаменты под КТП столбчатые, выполнены из железобетонных серийных стоек, погружённых в грунт на установленную проектом расчётную глубину. Для целей надёжной установки КТП поверх стоек обустрен металлической ростверк из серийных двутавровых балок. Так же обустроены площадки обслуживания, лестницы с антикоррозионной защитой и кабеленесущие системы.
- Контрольно-пропускной пункт (КПП) – представляет собой здание заводской готовности с пространственной металлической рамой, ограждающими конструкциями из сэндвич-панелей толщиной 150мм. Здание оборудовано комплектом инженерных подсистемам - электрического освещения, пожарной сигнализации, отопления и вентиляции, сетями канализации, слаботочными

сетями. Фундамент КПП выполнен в виде монолитной армированной плиты, обустраиваемой на слое бетонной подготовки, крепление КПП предусмотрено к закладным элементам.

- Фотоэлектрические модули (ФЭМ). На СЭС установлены высокоэффективные двухсторонние фотоэлектрические модули (ФЭМ) в количестве соответствующем установленной мощности СЭС.
- Трекерные конструкции. На СЭС установлены одноосные трекерные системы производства Arctech Solar Holding Co.
- Инверторное оборудование – на СЭС установлены децентрализованные инверторы SG3201HX и организовано подключение цепей постоянного и переменного тока.

(краткие технические характеристики по особенностям его размещения, по основным материалам и конструкциям, инженерному и технологическому оборудованию)

5. На объекте установлено предусмотренное проектом оборудование в количестве согласно актам о его приемке после индивидуального испытания и комплексного опробования.

6. Наружные инженерные коммуникации (холодное и горячее водоснабжение, канализация, теплоснабжение, газоснабжение, электроснабжение и связь) обеспечивают нормальную эксплуатацию объекта (здания, сооружения, помещения) и приняты городскими эксплуатационными организациями.

7. Сметная стоимость по утвержденному проекту (проектно-сметной документации):
всего тенге, в том числе: сметная документация не разрабатывалась;
стоимость строительно-монтажных работ – сметная документация не разрабатывалась;
стоимость оборудования, инструмента и инвентаря - сметная документация не разрабатывалась.

8. Сметная стоимость основных фондов, принимаемых в эксплуатацию всего:
4 003 596 тысяч тенге, в том числе:
стоимость строительно-монтажных работ 1 000 899 тысяч тенге;
стоимость оборудования, инструмента и инвентаря 3 002 697 тысяч тенге.

9. Доля местного содержания предусмотрена в проектно-сметной документации _____% и фактически применено _____% (на объектах, финансируемых за счет государственных инвестиций и средств квазигосударственного сектора); (не применимо, финансирование объекта было осуществлено из частных инвестиций).

10. Класс энергоэффективности здания (Контрольно-пропускной пункт) - D, нормальный;

11. Объект построен в соответствии с утвержденным проектом (проектно-сметной документацией) и требованиями государственных нормативных документов в области архитектуры, градостроительства и строительства.

РЕШИЛ: Объект «Строительство СЭС мощностью 20 МВт вблизи действующей СЭС Айша мощностью 50 МВт в Жамбылском районе, в Жамбылской области».

(наименование объекта (комплекса)

принять в эксплуатацию.

Заказчик:

Директор, Гусев Илья Андреевич

подпись _____ дата "___" _____ 20__ г.

фамилия, имя, отчество (при наличии)

М.П.

Технический надзор:

Аккредитованная организация ТОО «KazBuildExpert», имеющей в своем составе аттестованного эксперта:

Генеральный директор Нурманов Серик Турсахметович

подпись_____ дата 18.03.26
фамилия, имя, отчество (при наличии)

М.П.

Аттестованный эксперт по несущим ограждающим конструкциям, в части инженерных сетей и в части технологического оборудования, Байманов Мурат Асгатович

подпись_____ дата 18.03.26
фамилия, имя, отчество (при наличии)

М.П.

Авторский надзор:

Разработчик проекта, ТОО «NovoTec Engineering»

Директор, Павлов Сергей Александрович

подпись_____ дата 18.03.26
фамилия, имя, отчество (при наличии)

М.П.

Эксперт по авторскому надзору, Джумабаев Ашимбек Абдуалиевич

подпись_____ дата 18.03.26
фамилия, имя, отчество (при наличии)

М.П.

Подрядчик (генеральный подрядчик):

ТОО «ANKA Global Group (АНКА Глобал Групп)»,

Директор Сагырдак Марина Николаевна

подпись_____ дата 18.03.26
фамилия, имя, отчество (при наличии)

М.П.

Исполнительная схема инженерных сетей объекта"Строительство Солнечной Электростанции 20МВт в близи действующей СЕС "Айша" мощностью 50МВтв Жамбылском районе Жамбылской области.

Условные обозначения

Заземление

Кабель 0.4кВ

Кабель 0.8кВ

Кабель 20кВ

Кабель волокно оптический

Кабель ШПД

Кабель ИСБ

верх траншеи 699.44

дно траншеи 699.44

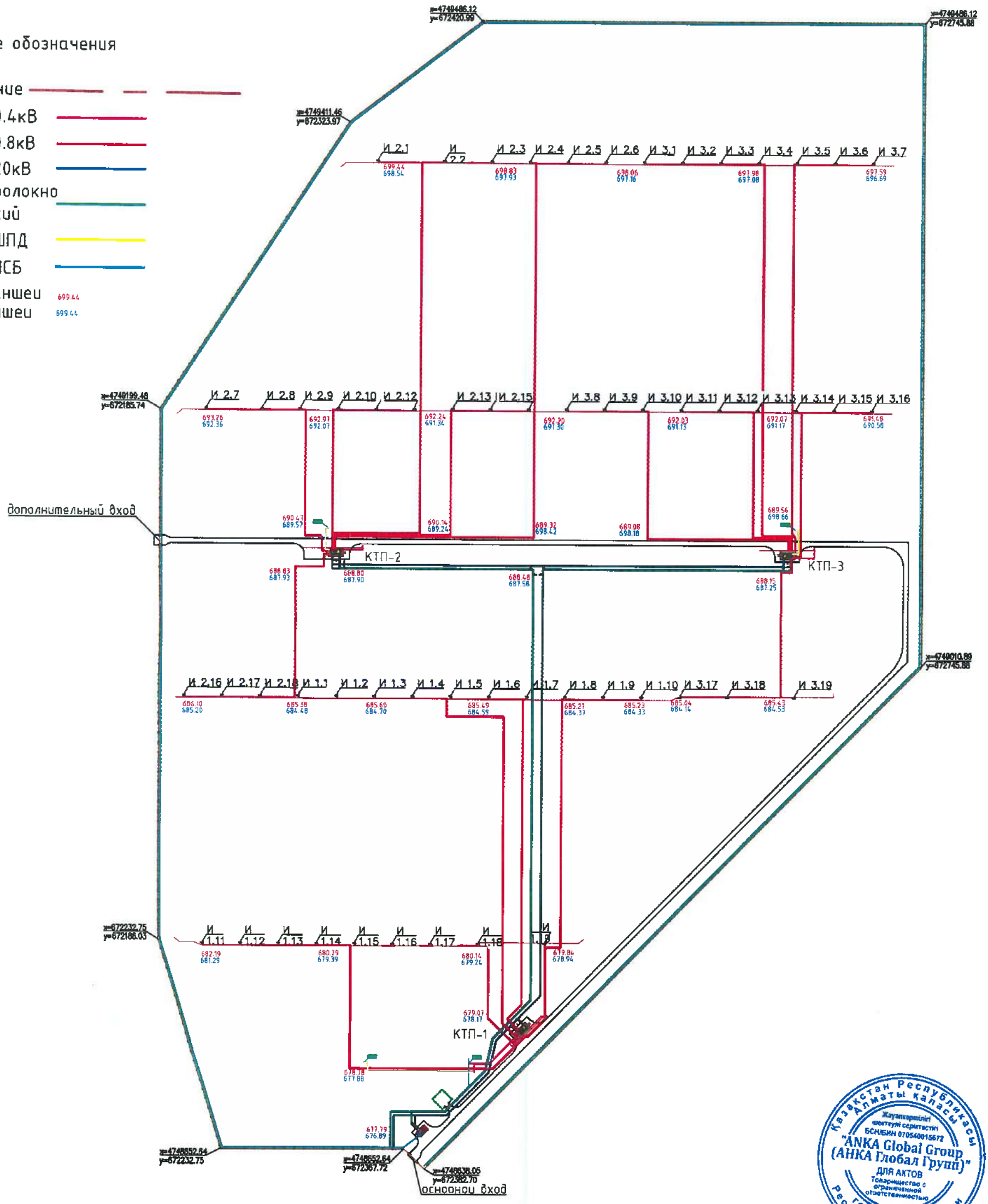

Должность / Position	Ф.И.О. / Name	Подпись / Signature
ТОО "AnkaGlobal Group" Геодезист / Surveyor LLP "EDD"	Матвиенко В. / Matviyenko V.	
ТОО "AnkaGlobal Group" Заместитель директора по энергетике/ "AnkaGlobal Group" LLP Deputy Director for Energy	Кекева Ф. / Kekeva F.	

Казакстан Республикасы Алматы қаласы
Жауапкершілігі шектеулі серіктестігі
БСН/БИН 070540015672
"ANKA Global Group (АНКА Глобал Групп)"
ДЛЯ АКТОВ
Товарищество с ограниченной ответственностью
Город Алматы Республика Казахстан

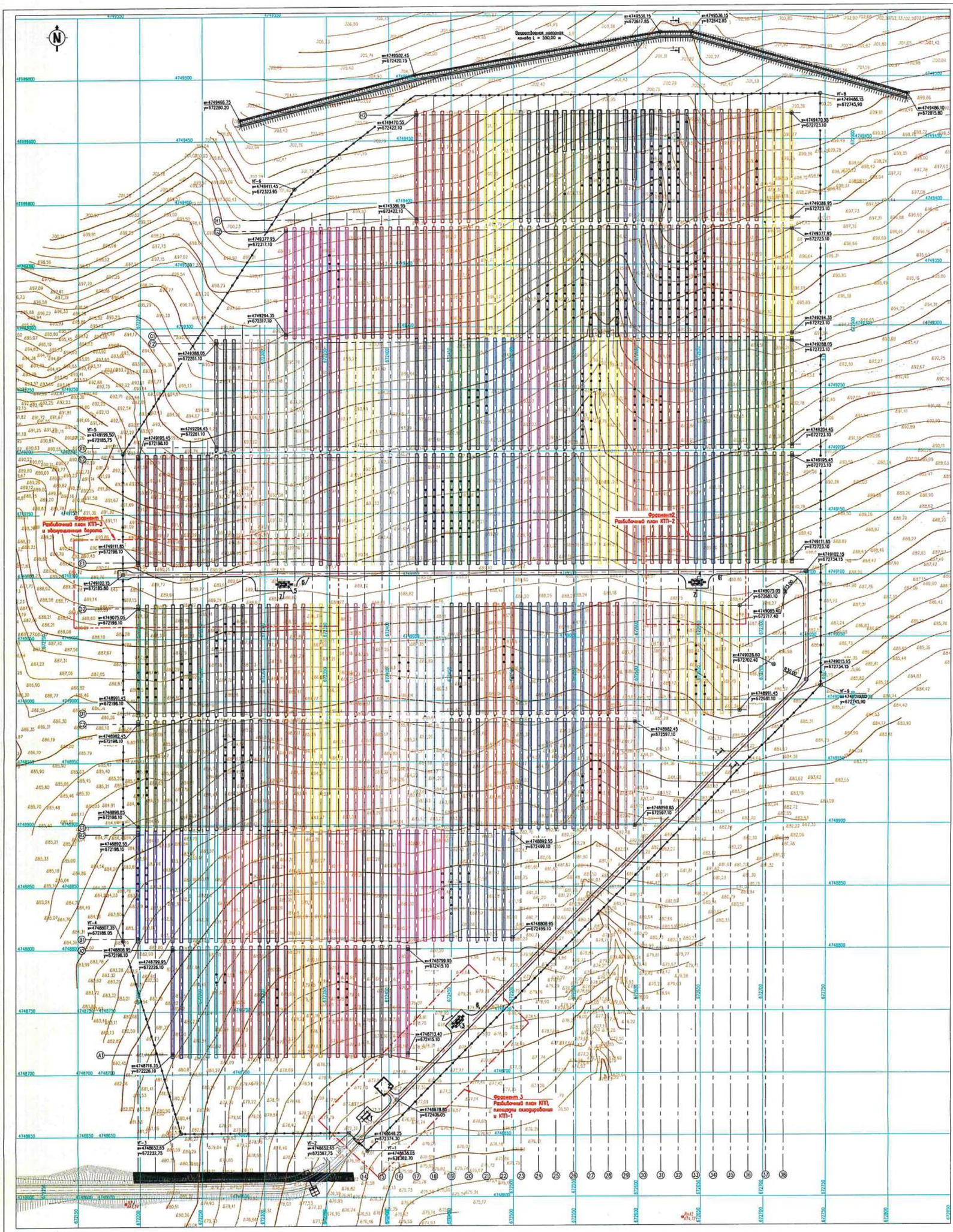

ЭКСПЛИКАЦИЯ ЗДАНИЙ И СООРУЖЕНИЙ

№ по плану	Наименование сооружения и установленного оборудования	Кол-во	Примечание
1	КПП	1	
2	Площадка временного хранения	1	
3	КПП –1	1	
4	КПП –2	1	
5	КПП –3	1	
6	Метеостанция	3	
7	Отдельно стоящий молниеотвод (H=14 м)	3	
8	Площадка для парковки автомобилей	2	За пределами территории

УСЛОВНЫЕ ОБОЗНАЧЕНИЯ

Обозначение	Наименование
	Проектируемая парковка
	Проектируемое ограждение из сетчатых панелей
	Проектируемая дорога
	Проектируемая наземная канава
	Существующий рельеф местности
	Координатная сетка

ВЕДОМОСТЬ ВНУТРИПЛОЩАДОЧНЫХ ДОРОГ

Поз.	Наименование	Обозначение	Площадь покрытия, м²	Примечания
1	Покрытие из щебня		5418	Тип I

ВЕДОМОСТЬ ЭЛЕМЕНТОВ ОЗЕЛЕНЕНИЯ, МАЛЫХ АРХИТЕКТУРНЫХ ФОРМ И БЛАГОУСТРОЙСТВА

Поз.	Наименование		Вид-раст. лет	Кол	Обозначение
1	Скамейка (со спинкой)	шт.		1	
2	Урна (переносная)	шт.		1	
3	Ограждение из сетчатых панелей	м/п		2405,7	
4	Газон	м2		6640	

Примечания:
1. Разбивочный план разработан на основании топосъемки выполненной в масштабе 1:500 ТОО «ECOKISS».
2. Привязка зданий, сооружений и других элементов координатная.
3. Система координат UTM-42. Система высот – геодезная ЕСМ 2008.
4. Привязку опор приборов см. на чертежах АС.
5. Привязку КПП, КПП метеостанций и площадки хранения см. на чертежах ГП 4.

							2201-АРЛ-СЭС-РП-ГП
Изм.	Кол.	Лист	N док.	Подпись	Дата	Корректировка проекта "Строительство солнечной электростанции мощностью 20 МВт близи действующей СЭС "Аймо" мощностью 50 МВт, в Жамбылском районе, в Жамбылской области"	
Разраб.		Алимжанов И.				Генеральный план	Стадия: РП; Лист: 3; Листов: 1
Проверил		Сауронов П.					
ГИП		Сауронов П.					
Н.контр.		Алимбаев Б.				Разбивочный план. Сводный план инженерных сетей. М 1:1000	ТОО "NovoTec Engineering"
Утвердил							

NOVOTEC ENGINEERING
БИН 130140...

М 1:50

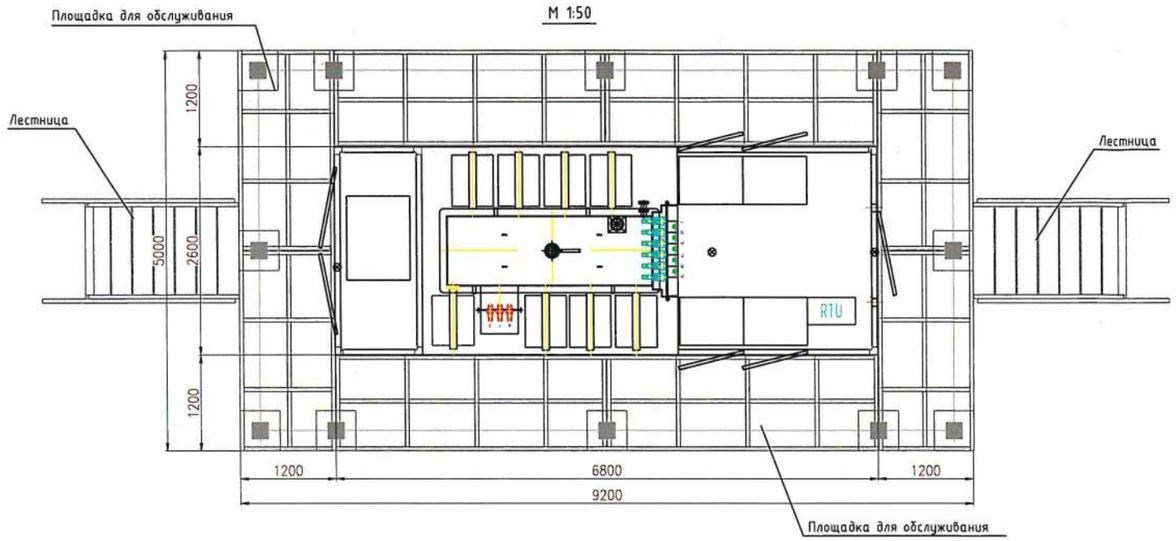

М 1:50

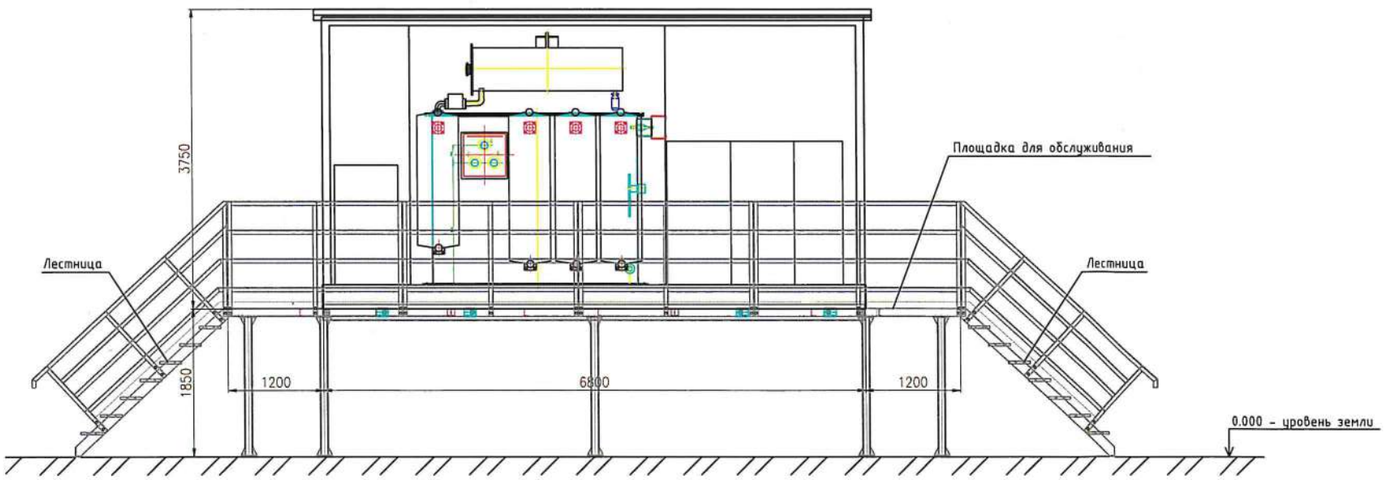

Указания по установке КТП-0,8/20 кВ

1. КТП-0,8/20 кВ поставляется в полной заводской готовности со смонтированным внутри оборудованием.
2. Для установки КТП выполнить опорную конструкцию с учётом настоящих требований. Строительные решения по сооружению фундаментов и конструкции под КТП-0,8/20 кВ смотри в разделе 2201-АРЛ-СЭС-РП-АС4.
3. Монтаж КТП-0,8/20 кВ выполнять в соответствии с интструкциями завода-изготовителя.
4. Для удобства подвода кабелей и защиты оборудования от подтопления выполнить установку КТП-0,8/20 кВ на 1,8 м выше отметки уровня земли.
5. Вокруг КТП-0,8/20 кВ выполнить площадку для обслуживания. Ширина площадки 1,2 м. Предусмотреть лестницы для подъёма на площадку обслуживания и перила для площадки.
6. Предусмотреть защиту металлических конструкций методом горячего цинкования, либо окраской на два слоя по предварительно огрунтованной поверхности.
7. Под отсеком силового трансформатора предусмотреть маслоприёмник для слива масла из бака силового трансформатора при проведении ремонтных работ и в случае аварии. Объём маслоприёмника должен вмещающать полный объём трансформаторного масла, содержащегося в баке силового трансформатора.
8. Выполнить обшивку пространства между стойками опорной конструкции КТП-0,8/20 кВ для защиты от заноса снега и мусора. Предусмотреть проём для доступа в пространство под КТП-0,8/20 кВ с дверью.
9. После монтажа оборудования выполнить заземление металлических конструкций и корпуса КТП путём присоединения к внешнему заземляющему контуру (см. лист 5).

Технические данные КТП-0,8/20 кВ

1. Масса блока КТП-20/0,8 кВ - 22500 кг;
2. Масса силового трансформатора - 15000 кг;
3. Масса трансформаторного масла в баке силового трансформатора - 3800 кг (V=4,3 м^3).

Согласовано

Взам.инв.N

Подпись и дата

Инв.N подл.

						2201-АРЛ-СЭС-РП-ЭМ		
						Корректировка проекта "Строительство солнечной электростанции мощностью 20 МВт вблизи действующей СЭС Айша мощностью 50 МВт в Жамбылском районе Жамбылской области"		
Изм.	Кол.уч.	Лист	N. док.	Подпись	Дата			
Разраб.		Жирнов В.			01.24	Комплектная трансформаторная подстанция 0,8/20 кВ	Стадия	Лист	Листов
Проверил		Павлов С.			01.24		РП	4	
ГИП		Сафронов П.			01.24				
Н. контр.		Алимбаев Б.			01.24	Указания по монтажу КТП-0,8/20 кВ	ТОО «NovoTec Engineering»		

Вид спереди

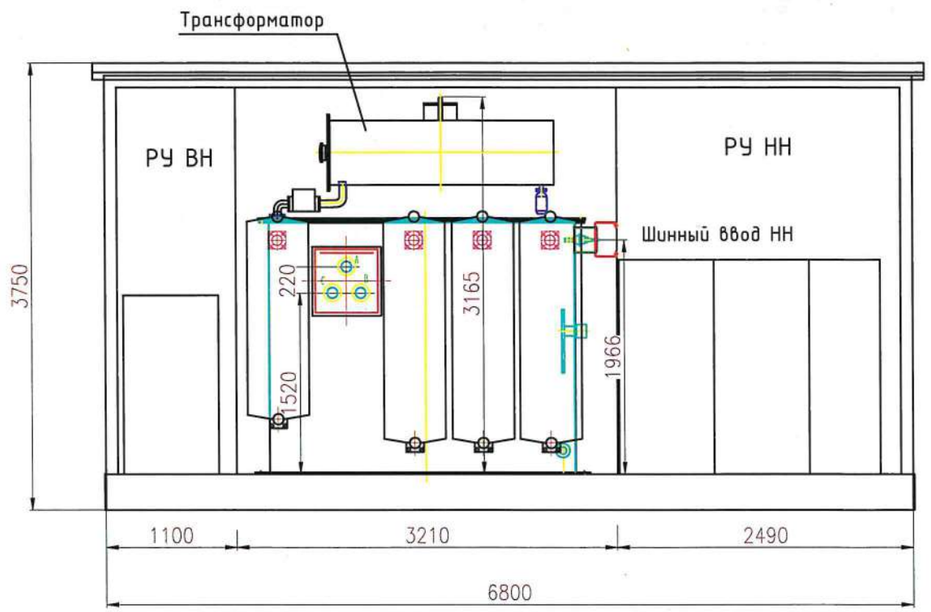

Вид сбоку

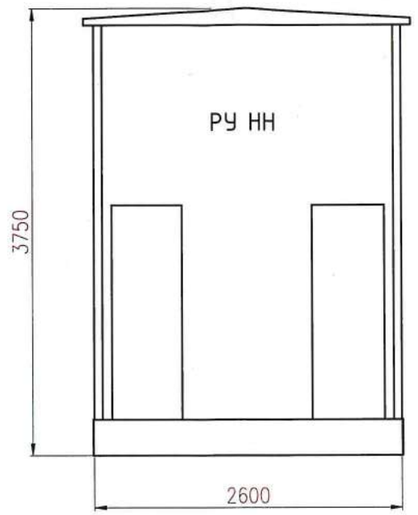

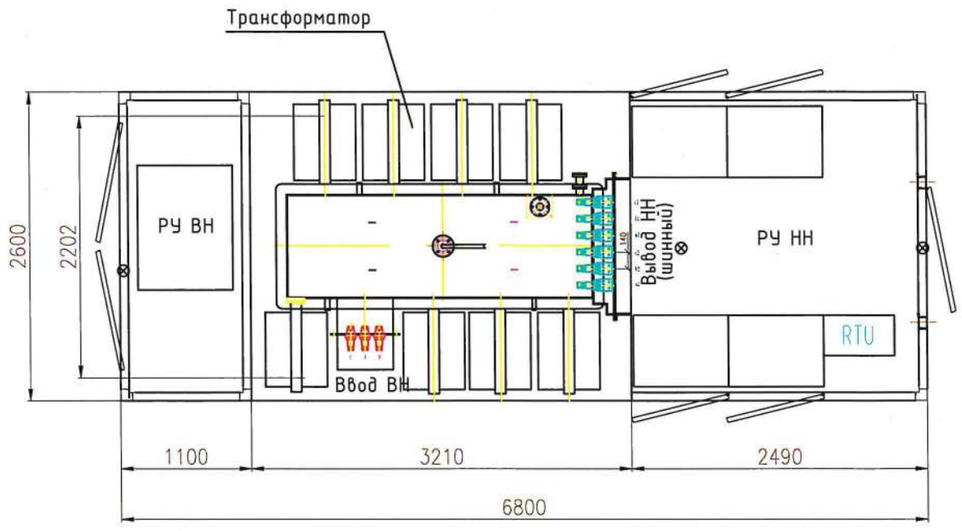

Примечания:

1. Чертёж выполнен на основании технической информации, предоставленной заводо-изготовителем (фирма "T-GOOD").
2. Проектируемая КТП-20/0,8 кВ с силовым трансформатором мощностью 6300 кВА поставляется в полной заводской готовности в металлическом здании типа "киоск".
3. Указания по монтажу оборудования см. на листе 4.

						2201-АРЛ-СЭС-РП-ЭМ		
						Корректировка проекта "Строительство солнечной электростанции мощностью 20 МВт вблизи действующей СЭС Айша мощностью 50 МВт в Жамбылском районе Жамбылской области"		
Изм.	Кол. уч.	Лист	N. док.	Подпись	Дата			
Разраб.		Жирнов В.			01.24	Комплектная трансформаторная подстанция 0,8/20 кВ	Стадия	Лист	Листов
Проверил		Павлов С.			01.24		РП	3	
ГИП		Сафронов П.			01.24				
Н. контр.		Алимбаев Б.			01.24	Внешний вид и габариты КТП-0,8/20 кВ. М 1:50	ТОО «NovoTec Engineering»		

Согласовано

Взам.инв.N

Подпись и дата

Инв.N подл.

План на отм. 0,000

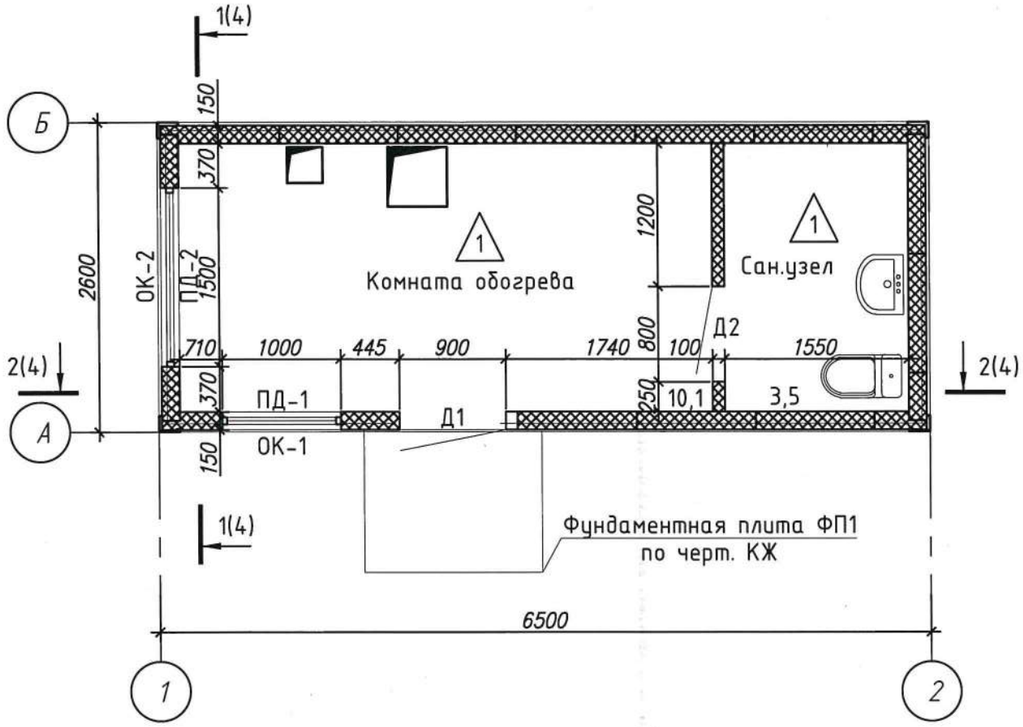

ОК-1
(место 1)

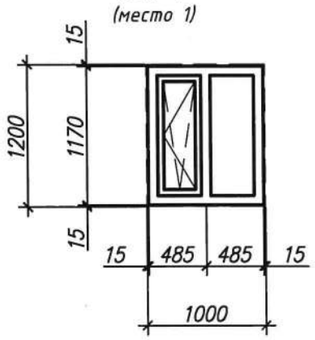

ОК-2
(место 1)

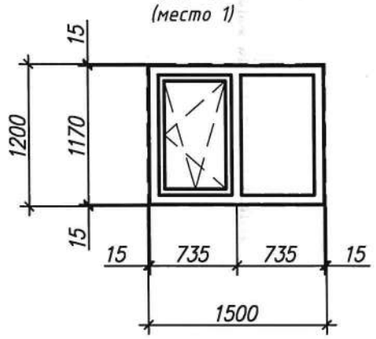

Спецификация элементов замаркированных на данном листе

Марка, поз.	Обозначение	Наименование	Кол.	Масса ед. кг	Примечание
		Дверные блоки			
Д1	ГОСТ 31173-2003	ДСН ДПНП 1-2-2 М2 У 1900-900	1		шт.
Д2	ГОСТ 30970-2014	ДПВ ГБпр Оп Л Р 1900х800 ГОСТ 30970-2014	1		шт.
		Оконные блоки			
ОК-1	ГОСТ 30674-99	Окно ОПВ2 1000-1200 (4М1-8-4М1-8-Н4)	1		шт.
ОК-2		Окно ОПВ2 1500-1200 (4М1-8-4М1-8-Н4)	1		шт.

Условные обозначения :

△ - Тип пола

Ведомость проемов

Поз.	Размеры (b x h)	Кол.
Д1	900 x 1900	1
Д2	800 x 1900	1
ОК-1	1000 x 1200	1
ОК-2	1500 x 1200	1

1. Перечень чертежей и общие примечания см. лист АР-1
2. Данный лист см. совместно с листами АР-3, 4, 5, 6
3. Монтируемые двери поставляются в комплекте. Двери снабжены замками, что способствует сохранению безопасноти
4. Спецификацию заполнения дверных и оконных проемов см. данный лист.
5. Размеры элементов, приведенных на схемах, не являются монтажными. Оконные блоки выполняются по обмерочным чертежам, выполняемыми представителями фирмы-изготовителя.
6. Фирмы - изготовители оконных и дверных блоков, обязаны обеспечить соответствие эксплутационных параметров изделий нормируемым в соответствии с требованиями по ГОСТ 30674-99, ГОСТ 31173-2003, ГОСТ 30970-2014
7. Окна установить с двойным стеклопакетом и сопротивлением теплопередаче не менее 0,5 кС /Вт .
8. Детали примыкания окон приняты по ГОСТ 30971-2002.
9. При установке окон соблюдать требования ГОСТ 30971-2002 "Швы, монтажные узлы примыкания оконных блоков к стеновым проемам".
10. Зазоры между блоками окон и стенами тщательно проконопачивают и герметизируют монтажной пеной по всему периметру блока.
11. Узлы крепления и заделки окон решаются в процессе монтажа.
12. Толщину ПВХ профилей принять не менее 60мм.
13. На монтируемые окна на открывающиеся створки установить москитные сетки. Площадь москитных сеток -1,53м2
14. Внутренние откосы окон выполнить из ПВХ. Площадь откосов -0,66м2
15. Установить ПВХ подоконники. Подоконники установить после замеров фирмы-изготовителя.
16. Выполнить утепление минплитой откосов и подоконников. Объем утеплителя - 0,026м3

Согласовано

Взам. инв. №

Подп. и дата

Инв. № подл.

Изм.	Кол.уч	Лист	N док.	Подпись	Дата
		1			

2201-АР.Л-СЭС-РП.КПП-АР

Корректировка проекта "Строительство солнечной электростанции мощностью 20 МВт вблизи действующей СЭС "Айша" мощностью 50 МВт, в Жамбылском районе, в Жамбылской области"

Разраб.	Галимуллина		
Проверил	Павлов С.		
ГИП	Сафронов П.		
Н.контр.	Алимбаев Б.		
Утвердил			

Здание КПП

Стадия	Лист	Листов
РП	2	

План на отм. 0,000

ТОО "NovoTec Engineering"

Формат А3

Фасад 1-2

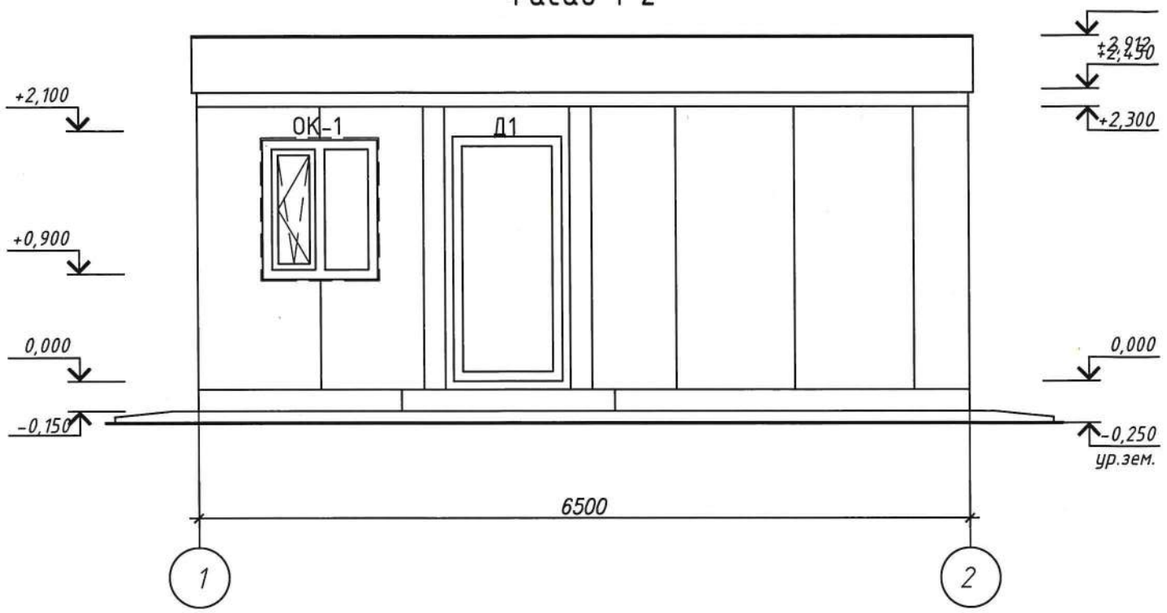

Фасад А-Б

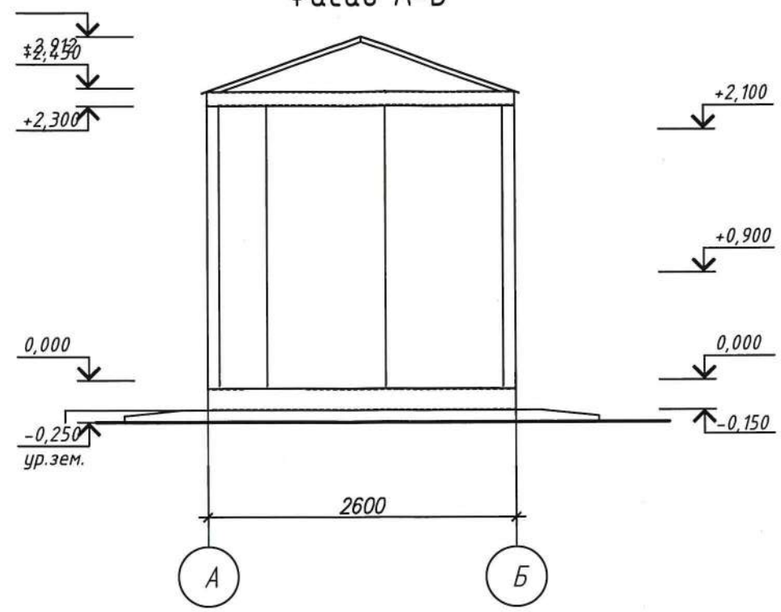

Фасад 2-1

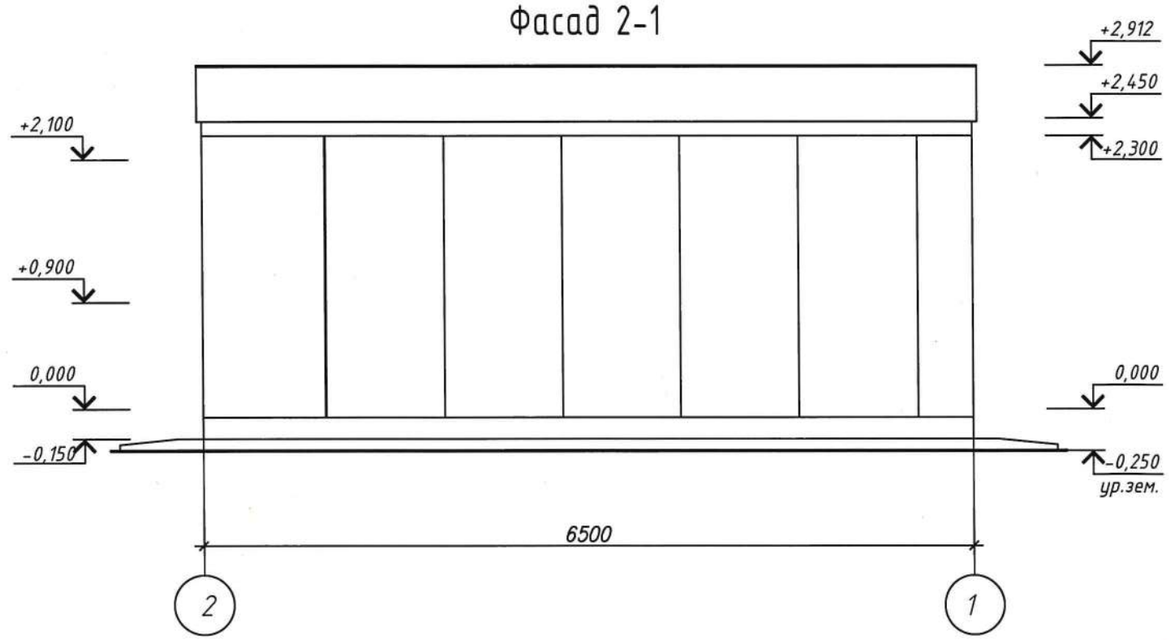

Фасад Б-А

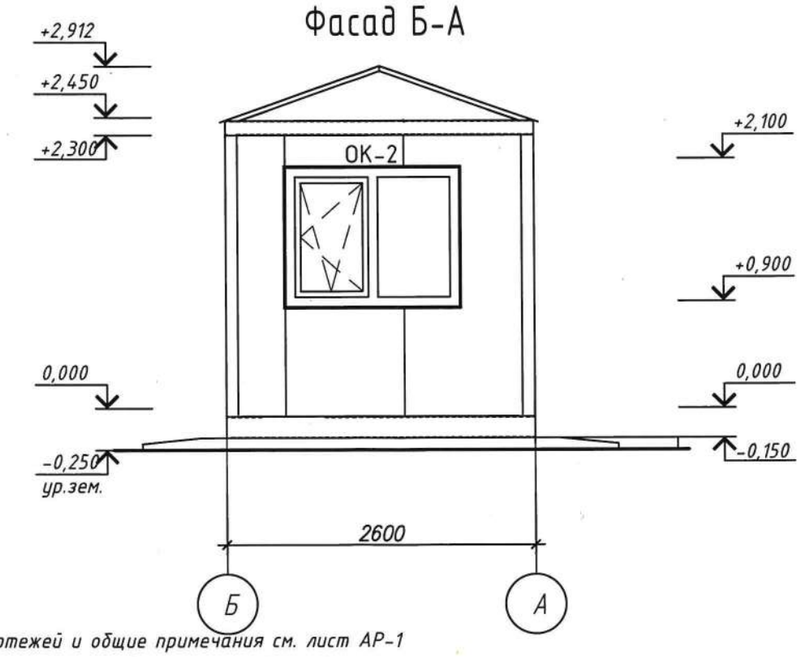

1. Перечень чертежей и общие примечания см. лист АР-1
2. Данный лист см. совместно с листами АР- 2, 3
3. Окончательное цветовое оформление согласовывается с заказчиком

Ведомость наружной отделки

N	Наименование элементов фасада	Наименование материала отделки	Наименование и номер эталона цвета или образец колера	Площадь, м2
1	Цоколь	Кузбасс-лак		1,98
2	Стена	"Сэндвич" панель	RAL 7004	37,15
3	Кровля	Листовая сталь	RAL 7004	18,7

Согласовано

Взам. инв. №

Подп. и дата

Инв. № подл.

Изм.	Кол.уч	Лист	N док.	Подпись	Дата

Разраб.	Галимуллина	
Проверил	Павлов С.	
ГИП	Сафронов П.	
Н.контр.	Алимбаев Б.	
Утвердил		

2201-АРЛ-СЭС-РП.КПП-АР

Корректировка проекта "Строительство солнечной электростанции мощностью 20 МВт вблизи действующей СЭС "Айша" мощностью 50 МВт, в Жамбылском районе, в Жамбылской области"

Здание КПП

Стадия	Лист	Листов
РП	3	

Фасады 1-2, А-Б, 2-1, Б-А

ТОО "NovoTec Engineering"

Формат А3

Приложение 2
к акту приемки объекта
в эксплуатацию

Технические характеристики объекта (многоквартирные жилые дома, промышленные, торговые объекты и тому подобное)

Наименование (многоквартирный жилой дом, промышленные, торговые объекты и т.п.)	Общие сведения									
	количество этажей (этаж)	количество квартир	количество помещений, комнат	площадь застройки ($м^2$)	объем здания ($м^3$)	общая площадь ($м^2$)	жилая площадь ($м^2$)	площадь не жилых помещений ($м^2$)	площадь парковочных мест ($м^2$)	площадь балкона, лоджии ($м^2$)
1	2	3	4	5	6	7	8	9	10	11
Контрольно-пропускной пункт	1	-	2	20,7	49	10,94	Не предусмотрено	10,94	-	-
КТП-6300-20/0,8	1	-	2	17,7	66	9,3	Не предусмотрено	9,3	-	-
КТП-6300-20/0,8	1	-	2	17,7	66	9,3	Не предусмотрено	9,3	-	-
КТП-6300-20/0,8	1	-	2	17,7	66	9,3	Не предусмотрено	9,3ё	-	-
Периметральное ограждение	-	-	-	2630 мп	-	2630 мп	Не предусмотрено	-	-	-

продолжение таблицы

Описание конструктивных элементов			Вид отопления	Благоустройство				
фундамент	стены	кровля		электроснабжение	водоснабжение	горячее водоснабжение	канализация	газоснабжение
12	13	14	15	16	17	18	19	20
Монолитная плита	Сэндвич панели	Сэндвич панели	Электрические конвекторы	КТП 20/0,8 кВ	Нет	Нет	Нет	Нет
Свайно-ростверковый	Металлический лист	Металлический лист	Электрические конвекторы	ТСН 0,8/0,4 кВ	Нет	Нет	Нет	Нет
Свайно-ростверковый	Металлический лист	Металлический лист	Электрические конвекторы	ТСН 0,8/0,4 кВ	Нет	Нет	Нет	Нет
Свайно-ростверковый	Металлический лист	Металлический лист	Электрические конвекторы	ТСН 0,8/0,4 кВ	Нет	Нет	Нет	Нет
Высверленные котлованы	3D панели	-	-	Нет	Нет	Нет	Нет	Нет

Распределение площади

№	Наименование	В отдельных квартирах	В помещениях коридорного типа	В общежитиях	В гостиницах
1	Количество жилых квартир	-	-	-	-
2	Количество жилых комнат	-	-	-	-
3	Общая площадь (м ^{2})	-	-	-	-
4	Жилая площадь (м ^{2})	-	-	-	-

продолжение таблицы

Из общего числа площади				Распределение квартир по числу комнат				
в мансардах	в подвалах	в цокольных этажах	в бараках	1-комнатные	2-комнатные	3-комнатные	4-комнатные	5-комнатные
-	-	-	-	-	-	-	-	-
-	-	-	-	-	-	-	-	-
-	-	-	-	-	-	-	-	-

Нежилые помещения

Площадь (м^2)	Жилая площадь в нежилых помещениях	Торговая	Промышленно-производственных зданий и сооружений	Складская	Бытового обслуживания	Гаражи	Организаций и учреждений управления, научных, банковский, общественных и т.п.
1	2	3	4	5	6	7	8
Основная	-	-	28,8	-	-	-	-
Вспомогательная	-	-	-	-	-	-	-

продолжение таблицы

Общественного питания	Учреждений образования	Транспортных зданий и сооружений	Здравоохранения, лечебного назначения	Физкультуры и спорта	Учреждений культуры и искусства	Сооружений инженерных сетей	Прочие	Всего
9	10	11	12	13	14	15	16	17
-	-	-	-	-	-	-	-	185
-	-	-	-	-	-	-	-	-

Перечень документов, прилагаемых к техническим характеристикам объекта:

1. Поэтажные планы:
   1) Контрольно-пропускной пункт;
   2) КТП-6300-20/0,8 – 3 шт,

2. Экспликация к поэтажным планам:
   1) Контрольно-пропускной пункт;
   2) КТП-6300-20/0,8 – 3 шт,

Экспликация земельного участка (м^2)

Общая площадь земельного участка	Застроенная площадь			Незастроенная площадь		
	всего	под основными строениями	под прочими постройками и сооружениями	асфальтовые покрытия	прочие замощения	грунт
1	2	3	4	5	6	7
154,6525 Га	372261 м2	264,4м2	127790.94м2	-	5418 м2	366578,6 м2

продолжение таблицы

Незастроенная площадь (м^2)									
оборудованные площадки				зеленые насаждения					
всего	спортивные	детские	хозяйственные	всего	в том числе				
					газон с деревьями	плодовый сад	газоны, цветочные клумбы	огород	прочие
8	9	10	11	12	13	14	15	16	17
-	-	-	-	6640 м2	-	-	6640 м2	-	-

Экспликация к плану объекта Контрольно-пропускной пункт

Этаж	Номер помещения, квартиры	Номера частей помещения, квартиры	Назначение частей помещения, квартиры	Площадь по внутреннему обмеру (м^2), в том числе			
				Общая	Полезная	Жилая	Нежилая
1	2	3	4	5	6	7	8
1	-	1	Офис	7,44	-	-	7,44
1	-	2	Санитарный узел	3,5	-	-	3,5

продолжение таблицы

Площадь по внутреннему обмеру (м^2), в том числе

В отдельных квартирах	В общежитиях	В гостиницах	Торговая	Промышленно-производственных зданий и сооружений	Складская	Учреждений образования	Предприятий бытового обслуживания	Организаций и учреждений управления, научных, банковских, общественных и т.п.
9	10	11	12	13	14	15	16	17
-	-	-	-	-	-	-	-	-

продолжение таблицы

Площадь по внутреннему обмеру ($м^2$), в том числе							
Предприятий общественного питания	Организации здравоохранения	Физкультурно-спортивная	Учреждений культуры и искусства	Транспортных зданий и сооружений	Сооружений инженерных сетей	Гаражей	Прочие
18	19	20	21	22	23	24	25
-	-	-	-	-	-	-	-

Техническое описание конструктивных элементов основного строения

№ п.п.	Наименование конструктивных элементов		Описание конструктивных элементов (материал, отделка и т.д.)
1	2		3
1	Фундамент		Монолитная плита
2	1) наружные и внутренние капитальные стены		Сэндвич панели
	2) перегородки		Сэндвич панели
3	Перекрытия	чердачное	-
		междуэтажное	-
4	Крыша		Сэндвич панели
5	Полы	1-го этажа	Металлические, утеплённые
		последующих этажей	-
6	Проемы	окна	Металло-пластиковые
		двери	Деревянные

7	Отделочные работы	внутренние		-
		наружные		-
8	Горячее водоснабжение			Отсутствует
9	Водопровод			Отсутствует
10	Канализация			Выгреб
11	Электроосвещение			Электрические светильники
12	Отопление	печное		-
13		печное газовое		-
14		от ТЭЦ		-
15		от АГВ		-
16		от индивидуальной отопительной установки	на газе	-
17			на твердом топливе	-
18		от районной котельной	на газе	-
19			на твердом топливе	-
20	Разные работы			-

Экспликация к плану объекта: КТП-6300-20/0,8 – 3 шт;

Этаж	Номер помещения, квартиры	Номера частей помещения, квартиры	Назначение частей помещения, квартиры	Площадь по внутреннему обмеру ($м^2$), в том числе			
				Общая	Полезная	Жилая	Нежилая
1	2	3	4	5	6	7	8
1	-	1	КТП-6300-20/0,8	-	-	-	9,3

продолжение таблицы

Площадь по внутреннему обмеру ($м^2$), в том числе								
В отдельных квартирах	В общежитиях	В гостиницах	Торговая	Промышленно-производственных зданий и сооружений	Складская	Учреждений образования	Предприятий бытового обслуживания	Организаций и учреждений управления, научных, банковских, общественных и т.п.
9	10	11	12	13	14	15	16	17
-	-	-	-	-	-	-	-	-

продолжение таблицы

Площадь по внутреннему обмеру (м^2), в том числе							
Предприятий общественного питания	Организации здравоохранения	Физкультурно-спортивная	Учреждений культуры и искусства	Транспортных зданий и сооружений	Сооружений инженерных сетей	Гаражей	Прочие
18	19	20	21	22	23	24	25
-	-	-	-	-	-	-	-

Техническое описание конструктивных элементов основного строения

№ п.п.	Наименование конструктивных элементов			Описание конструктивных элементов (материал, отделка и т.д.)
1	2			3
1	Фундамент			Свайно-ростверковый
2	1) наружные и внутренние капитальные стены			Сэндвич панели
	2) перегородки			-
3	Перекрытия	чердачное		-
		междуэтажное		-
4	Крыша			Металлический лист
5	Полы	1-го этажа		-
		последующих этажей		-
6	Проемы	окна		-
		двери		Металлические
7	Отделочные работы	внутренние		-
		наружные		-
8	Горячее водоснабжение			Отсутствует
9	Водопровод			Отсутствует
10	Канализация			Отсутствует
11	Электроосвещение			Светодиодные светильники
12	Отопление	печное		-
13		печное газовое		-
14		от ТЭЦ		-
15		от АГВ		-
16		от индивидуальной отопительной установки	на газе	-
17			на твердом топливе	-
18		от районной котельной	на газе	-
19			на твердом топливе	-
20	Разные работы			-

Техническое описание служебных построек

Показатели	Наименование служебных построек								
Площадь (м ^{2})									
Высота строения (м)									
Объем строения (м ^{3})									
Фундамент									
Стены									
Перекрытия									
Крыша									
Полы									
Окна									
Двери									
Внутренняя отделка									
Наружная отделка									
Печи									

Техническое описание внутридворовых сооружений

Наименование сооружений	Размер в метрах				Объем (м^3)	Материал
	длина	ширина	площадь	высота или глубина		
1	2	3	4	5	6	7
-	-	-	-	-	-	-
-	-	-	-	-	-	-

Техническое описание отдельных частей строения (подвалов, полуподвалов, мезонинов, мансард)

Наименование и назначение отдельных частей строения	Заглубление спланированной поверхности земли до пола подвала	Описание элементов					
		стены	перекрытия	полы	внутренняя отделка	крыша	дополнительные устройства
1	2	3	4	5	6	7	8
-	-	-	-	-	-	-	-
-	-	-	-	-	-	-	-

Техническое описание нежилых пристроек к основному строению

Наименование конструктивных элементов	Техническое описание конструктивных элементов
1	2
Фундамент	-
Стены и перегородки	-
Крыша	-
Полы	-

Исчисление площадей и объемов основной и отдельных частей строения (подвалов, полуподвалов, мезонинов, мансард, крыш, пристроек и т.п.)

Наименование частей строения и пристроек	Формула для подсчета площадй по наружнему обмеру	Площадь (м2)	Высота (м)	Объем (м3)	Наименование частей строения и пристроек	Формула для подсчета площадей по наружному обмеру	Площадь (м2)	Высота (м)	Объем (м3)
1	2	3	4	5	6	7	8	9	10

Заказчик: Гусев Илья Андреевич

(фамилия, имя, отчество (при наличии), подпись руководителя, М.П.)

Авторский надзор: Джумабаев Ашимбек Абдуалиевич

(фамилия, имя, отчество (при наличии), подпись эксперта, М.П)

Приложение №3 к
Акту приемки объекта в эксплуатацию

Технические характеристики объекта
(линии электропередач)

Объект: «Строительство СЭС мощностью 20 МВт вблизи действующей СЭС Айша мощностью 50 МВт в Жамбылском районе, в Жамбылской области».

№ п/п	Наименование	Единица измерения	Количество
1	2	3	4
1	Воздушные ЛЭП низкого напряжения …	километр (далее – км)	-
2	Воздушные ЛЭП Высокого напряжения	км	
3	Кабельные ЛЭП низкого напряжения	км	22,19
4	Кабельные ЛЭП высокого напряжения 20 кВ	км	17,34
5	Площадь опор	м 2	-
6	Опоры:		
	1) металлические	штук (далее – шт)	-
	2) деревянные с деревянными приставками	шт	-
	3) деревянные с железобетонными приставками	шт	-
	4) железобетонные	шт	-
	5) тросовые подвесы	шт	-
7	Провода:		
	1) медные	км	-
	2) алюминиевые	км	-
	3) сталеалюминиевые (АС-95/16)	км	-
8	Кронштейны для светильников:		
	1) железобетонные	шт	-
	2) металлические	шт	-
9	Арматура уличного освещения:		
	1) светильники с лампами накаливания	шт	-
	2) светильники с ртутными лампами	шт	-
	3) светильники с люминесцетными лампами	шт	-
10	Кабели:		
	1) Кабель силовой АПвПу 1*240мк/50-20	км	2,97
	2) Кабель силовой АПвПу 1*500мк/35-20	км	14,37
	3) АПвБШп 3х240мс(N,PE)-1	км	15,8
	4) ВВГнг(А)-LS 5х2,5(N,PE)-1	км	0,48
	5) АВБШвнг(А)-LS 3х2,5ок (N,PE)-1	км	2,6

	6) АВБШвнг(А)-LS 3*35ок 1кВ (N,PE)-(3) (7)	км	2,47
	7) ВБШвнг(А)-LS 5х16-1	км	0,16
	8) ВБШвнг(А)-LS 5х50-1	км	0,68
11	Муфты соединительные	шт	38
12	Муфты концевые	шт	8
13	Контуры заземления	шт	1
14	Устройства грозозащиты	шт. (компл.)	
15	Дорожные покрытия кабельных сетей:		
	1) асфальтобетонные	$м^2$	-
	2) булыжные	$м^2$	-
	3) тротуары	$м^2$	-

Заказчик: Гусев Илья Андреевич

(фамилия, имя, отчество (при наличии), подпись руководителя, М.П.)

Авторский надзор: Джумабаев Ашимбек Абдуалиевич

(фамилия, имя, отчество (при наличии), подпись эксперта, М.П)

«Жамбыл ауданы ә[illegible] сәулет, қала құрылысы және [illegible]ік бөлімі» коммуналдық мемл[illegible]к мекемесі	
Тіркеу №	228
Тіркелген күні	18.03.2024
Тіркеуге жауапты тұлғаның қолы	
Мекеме басшысының қолы	

«ЖМТ» АЖ Енгізілді

Орындаушы Шилиязов

Күні 2024 ж. «18» 03

Прошито и пронумеровано
21 (двадцать один) листа(ов)

ЗАМАТТАРҒА АРНАЛҒАН ҮКІМЕТ» МЕМЛЕКЕТТІК КОРПОРАЦИЯСЫ
КЕ АҚ ЖАМБЫЛ ОБЛЫСЫ БОЙЫНША ФИЛИАЛЫНЫҢ
ЖАМБЫЛ АУДАНДЫҚ ТІРКЕУ ЖӘНЕ ЖЕР КАДАСТРЫ БӨЛІМІ

ӨТІНІШ № 00225509984б ТІРКЕУ ІСІ № 088-067
КАДАСТРЛЫҚ № 06-088-067-1109 ТІРКЕЛГЕН КҮНІ 20.03.24
ТІРКЕЛГЕН УАҚЫТЫ 16:[illegible]

ЖЫЛЖЫМАЙТЫНДЫҚТЫҢ ОРНАЛАСУЫ МЕКЕН ЖАЙЫ
Жамбыл ауылы
ун. № 067 соорс. 1109

ТІРКЕУШІ (МАМАН) Наурызова Б. қолы
БӨЛІМ БАСШЫСЫ Молдабеков Ж. қолы