Утвержден приказом
Министра по инвестициям и развитию
Республики Казахстан
от 24 апреля 2017 года № 234
форма

Акт приемки объекта в эксплуатацию

«29» ноября 2024 года

Заказчик: **Государственное коммунальное предприятие на праве хозяйственного ведения «Кызылорда су жуйеси», Главный инженер Н.Е. Баярыстанов, БИН 040740003730, тел. 8(7242)23-00-36, 120008, Кызылординская область, город Кызылорда, ул. Желтоксан 156**

фамилия, имя, отчество (при его наличии) ИИН, телефон – для физических лиц, наименование организации – для юридических лиц, БИН, телефон, почтовый индекс, область, город, район, населенный пункт, наименование улицы, номер дома/здания (стационарного помещения)

на основании:

Декларации о соответствии (прилагается) **«29» ноября 2024 года, Товарищество с ограниченной ответственностью «Favorite Stroy Group» директор Дәулетұлы Дәурен, город Астана, ул. Алматы 7, оф 704, БИН 050940004033, тел. 87020001232**

дата подписания декларации, наименование подрядной (генподрядной) организации, фамилия, имя, отчество (при его наличии) руководителя, юридический адрес, БИН, телефон

Заключения о качестве строительно-монтажных работ (прилагается) **«29» ноября 2024 года, Товарищество с ограниченной ответственностью «Аруай Строй», эксперт технического надзора Абылаев Сабырлы Мухамедиярович KZ39VJE00037034 от 19.04.2018, БИН 180440041839, Кызылординская область, г. Кызылорда, ул. Уали Торалиев 3, 87770041823**

дата подписания заключения, наименование организации, фамилия, имя, отчество (при его наличии) экспертов технического надзора, № и дата получения аттестатов, БИН, телефон

Заключения о соответствии выполненных работ проекту (прилагается) надзор **«29» ноября 2024 года, Товарищество с ограниченной ответственностью «Кызылорда Дос Строй Проект» Директор Мухаммедиев О.Е. БИН 130440022209, город Кызылорда, мкр Шуғыла 44, 9а, тел. 87715305767**

дата подписания заключения, наименование организации, фамилия, имя, отчество (при его наличии) экспертов авторского надзора, № и дата получения аттестатов, БИН, телефон

произведя осмотр готовности предъявленного подрядчиком (генеральным подрядчиком) к приемке в эксплуатацию объекта: **«Реконструкция водопроводной сети по ул. Саяхат-22 от ВК по ул.Саяхат-25 до проектируемого водопроводного колодца по ул. Саяхат-22 в городе Кызылорда», Реконструкция, уровень ответственности – Второй уровень, технически не сложный**

наименование объекта, вид строительства (новое, расширение, реконструкция, техническое перевооружение, модернизация, капитальный ремонт), уровень ответственности, техническая и технологическая сложность объекта

по адресу **Кызылординская область, Кызылорда Г.А., г. Кызылорда, Саяхат,**

(область, район, населенный пункт, микрорайон, квартал, улица, номер дома (корпуса)

проверив комплектность исполнительной технической документации, в том числе посредством электронного модуля исполнительной технической документации "__"_____20__ года, дата ознакомления подтверждает, что:

1. Строительство объекта осуществлено на основании:

1) правоустанавливающего документа на земельный участок **от 17.02.2014 года №1602 Постановление акимата города Кызылорда**

документ, подтверждающий наступление юридических фактов (юридических составов), на основании которых возникают, изменяются или прекращаются права на земельный участок, в том числе договоры, решения судов, правовые акты исполнительных органов, свидетельство о праве на наследство, передаточный акт или разделительный баланс при реорганизации негосударственных юридических лиц, владеющих земельным участком на праве собственности или выкупивших право временного возмездного землепользования (аренды)

либо решения о реконструкции (перепланировке, переоборудовании) помещений (отдельных частей) существующих зданий **от 17.06.2024года №04-46 «Қызылорда су жүйесі» ГКП на ПХВ;**

наименование органа вынесшего решение

2) талона о приеме уведомления о начале строительно-монтажных работ

Коммунальное государственное учреждение «Управление по контролю Кызылординской области» № KZ06REA00415048 от 31.08.2024 г.

наименование органа принявшего уведомление, дата и № принятия талона

3) проекта (проектно-сметной документации) **Товарищество с ограниченной ответственностью «Кызылорда Дос Строй Проект» 24-2024/3-ПР**

наименование проектной организации, номер проекта

утвержденного(й) **«Кызылорда су жуйеси» ГКП на ПХВ от 02.08.2024**

дата и номер проекта, наименование организации утвердившей (переутвердившей) проект и дата утверждения

2. Строительно-монтажные работы осуществлены в сроки:

начало работ **«02» сентябрь 2024 года**;

месяц, год

окончание работ **«29» ноябрь 2024 года** ;

месяц, год

при продолжительности строительства, месяц:

по норме или по проекту организации строительства **2,5** месяц;

фактически **2,5** месяц;

3. Объект (комплекс) имеет следующие основные технико-экономические показатели (мощность, производительность,

производственная площадь, протяженность, вместимость, объем, пропускная способность, провозная способность, число рабочих мест и тому подобное, заполняется по всем объектам (кроме жилых домов) в единицах измерения соответственно целевой продукции или основным видам услуг):

Мощность, производительность и так далее	Единица измерения	По проекту		Фактически	
		общая (с учетом ранее принятых)	в том числе пускового комплекса или очереди	общая (с учетом ранее принятых)	в том числе пускового комплекса или очереди
Водопровод В1					
Труба PE 100 SDR 17 Ø160x9,5 питьевая	м	36	36	36	36

Выпуск продукции (оказания услуг), предусмотренной проектом в объеме, соответствующем нормам освоения проектных мощностей в начальный период _____

факт начала выпуска продукции с указанием объема

Жилой дом имеет следующие показатели:

Показатели	Единица измерения	По проекту	Фактически
Общая площадь	метр в квадрате (далее – м2)		
Число этажей	этаж		
Общий строительный объем	метр в кубе (далее – м3)		
В том числе подземной части	м3		
Площадь встроенных, встроенно-пристроенных и пристроенных помещений	м2		

Показатели	По проекту			Фактически		
	число квартир	площадь квартир, м2		число квартир	площадь квартир, м2	
		общая	жилая		общая	жилая
Всего квартир, в том числе: однокомнатных двухкомнатных трехкомнатных четырехкомнатных и более						

4. Технологические и архитектурно-строительные решения по объекту характеризуется следующими данными: **Реконструкция водопроводный сети. Общая протяженность L = 36 метров. Наружные сети проектируются из трубы PE 100 SDR 17 Ø160x9,5 питьевая; по ГОСТ 18599-01. Соединение труб - фланцевое - осуществляется с помощью отформованных буртиков на концах труб и стальных фланцев, стягиваемых болтами.**

В местах пересечения водопровода с канализацией, а также фасонные части в водопроводных колодцах – трубы приняты из стальных электросварных труб по ГОСТ 10704-91 с весьма усиленной изоляцией. При пересечении с действующими подземными коммуникациями разработку грунта траншеи вести вручную по 2.0 метра в каждую сторону.

Водопроводные колодцы приняты из сборных железобетонных элементов по т.п. 901-09-11.84. Ж/б колодцы на сети смонтировать с предварительным уплотнением грунта в основании на глубину до 0,3 метра, поверхность земли вокруг люков колодцев на 0.3 метра шире пазух спланировать с уклоном 0.03 от колодца.

5. На объекте установлено предусмотренное проектом оборудование в количестве согласно актам о его приемке после индивидуального испытания и комплексного опробования;

6. Наружные инженерные коммуникации (холодное и горячее водоснабжение, канализация, теплоснабжение, газоснабжение, электроснабжение и связь) обеспечивают нормальную эксплуатацию объекта (здания, сооружения, помещения) и приняты городскими эксплуатационными организациями;

7. Сметная стоимость по утвержденному проекту (проектной-сметной документации): всего **5 860,972** тысяч тенге, в том числе строительно-монтажных работ **2 942,134** тысяч тенге, оборудования, инструмента и инвентаря **0** тысяч тенге;

8. Сметная стоимость основных фондов, принимаемых в эксплуатацию **5 860,972** тысяч тенге, в том числе: стоимость строительно-монтажных работ **2 942,134** тысяч тенге; стоимость оборудования, инструмента и инвентаря **0** тысяч тенге;

9. Доля местного содержания предусмотрена в проектно-сметной документации 100% и фактически применено 100% (на объектах, финансируемых за счет государственных инвестиций и средств квазигосударственного сектора);

10. Класс энергоэффективности здания _____;

11. Объект построен в соответствии с утвержденным проектом (проектно-сметной документацией) и требованиями государственных нормативных документов в области архитектуры, градостроительства и строительства.

РЕШИЛ: **«Реконструкция водопроводной сети по ул. Саяхат-22 от ВК по ул.Саяхат-25 до проектируемого водопроводного колодца по ул. Саяхат-22 в городе Кызылорда»**

наименование объекта (комплекса)

принять в эксплуатацию.

Заказчик: **Главный инженер Баярыстанов Н.Е.**

фамилия, имя, отчество (при его наличии), подпись руководителя

Место печати (при наличии)

Технический надзор:

1) Аттестованный (-ые) эксперт (-ы) **Абылаев С.М. KZ39VJE00037034 от 19.04.2018**

(фамилия, имя, отчество (при его наличии) эксперта, специализация аттестата, подпись, дата

Место печати (при наличии)

2) аккредитованная организация **ТОО «Аруай Строй», директор Кожабекова Т.А.**

(наименование организации) имеющей в своем составе аттестованного (-ых) эксперта (-ов), фамилия, имя, отчество (при его наличии) руководителя, подпись, дата

Место печати (при наличии)

(фамилия, имя, отчество (при его наличии) эксперта, специализация аттестата), подпись, дата

Место печати (при наличии)

Авторский надзор:

1) разработчик проекта **ТОО «Кызылорда Дос Строй Проект» Директор Мухаммедиев О.Е.**

(наименование организации, фамилия, имя, отчество (при его наличии), должность), подпись, дата

Место печати (при наличии)

2) организация **ТОО «Кызылорда Дос Строй проект» директор Мухаммедиев О.Е.**

(наименование организации) имеющей в своем составе аттестованного (-ых) эксперта (-ов), фамилия, имя, отчество (при его наличии) руководителя, подпись, дата

Место печати (при наличии)

(фамилия, имя, отчество (при его наличии) эксперта, специализация аттестата), подпись, дата

Место печати (при наличии)

3) аттестованный (-ые) эксперт (-ы) **Мухаммедиев О.Е.**

(фамилия, имя, отчество (при его наличии) эксперта, специализация аттестата), подпись, дата

Место печати (при наличии)

Подрядчик (генеральный подрядчик) **Директор ТОО «Favorite Stroy Group» Дәулетұлы Дәурен**

фамилия, имя, отчество (при наличии) руководителя, подпись, дата

Место печати (при наличии)

Приложение 13 к акту приемки
объекта в эксплуатацию
форма

Технические характеристики объекта (сети, водоводы, коллекторы и тому подобное)

№ п/п	Наименование	Единицы измерения	Количество, протяженность	Примечание
1	2	3	4	5
Водопровод				
1	Водоводы (общая протяженность)	м	36	
	1) из стальных труб	м		
	2) из чугунных труб	М		
	3) из асбестоцементных труб	м		
	4) из железобетонных труб	м		
	5) из полиэтиленовых труб Ø160х9,5	м	36	36
2	Распределительная сеть (общая протяженность)	м		
	1) из стальных труб	м		
	2) из чугунных труб	м		
	3) из асбестоцементных труб	м		
	4) из полиэтиленовых труб	м		
	5)			
3	Прочие устройства			
	Смотровой колодец	шт	1	1
	Задвижка d-150	шт	1	1
	" d-	шт		
	" d-	шт		
	Вентили d-	шт		
	" d-	шт		
	" d-	шт		
	Кран d-25	шт	1	1

	" d-50	шт	1	1
	" d-	шт		
	Гидрант	шт		
	Водопроводный ввод	шт		
	Водоразборная колонка	шт		
	Стальной футляр	шт		
	Питьевой фонтанчик	шт		

Горизонтальный разрез колодца

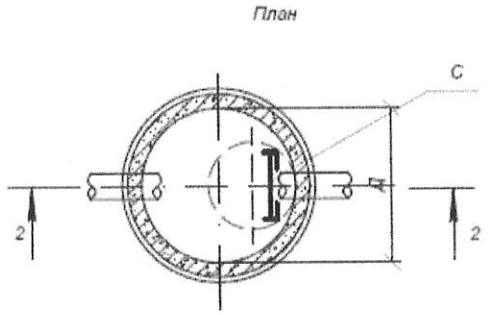

Вертикальный разрез колодца

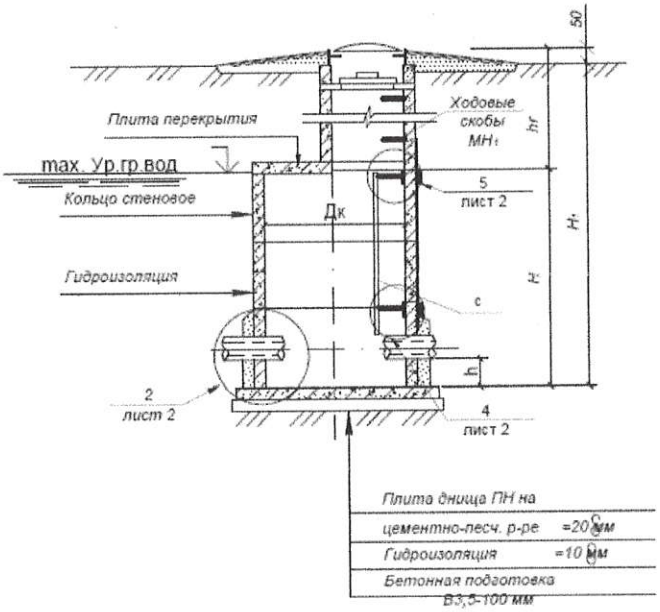

Спецификация

№ п/п	Наименование	Марка	Материал	Диаметр (мм) (размеры)	Количество	Примечание
1	Задвижка с обрезиненным клином	Типа Sigmetex		d150мм	1	
2	Кран шаровой для спуска воздуха	Типа Danfoss		Ду 25мм	1	
3	Кран шаровой для выпуска воды	Типа Danfoss		Ду 50мм	1	

Схема привязки колодца к постоянным точкам-ориентирам

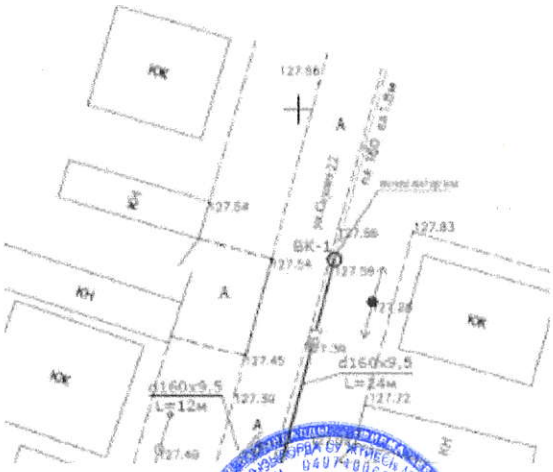

Заказчик _____ **Баярыстанов Н.Е.**

фамилия, имя, отчество (при его наличии), подпись руководителя

Место печати (при наличии)

Авторский надзор _____ **Мухаммедиев О.Е.**

фамилия, имя, отчество (при его наличии), подпись эксперта

Место печати (при наличии)