Приложение
к приказу Министра индустрии и
инфраструктурного развития РК
от «08» февраля 2021 года № 53
от «09» августа 2019 года № 632

Утвержден
приказом Министра
по инвестициям и развитию
Республики Казахстан
от 24 апреля 2017 года № 234
форма

Акт приемки объекта в эксплуатацию

«13» декабря 2024 года

Заказчик: **Государственное коммунальное предприятие на праве хозяйственного ведения «Алматы Су» Управления энергетики и водоснабжения города Алматы БИН080940004108 в лице директора департамента водоотведения Абдрахманов Д. К. г. Алматы, ул. Жарокова, 196**

(фамилия, имя, отчество (при его наличии) ИИН, телефон– для физических лиц, наименование организации для юридических лиц, ,БИН, почтовый индекс ,область, город, район, населенный пункт, наименование улицы, номер дома/здания (стационарного помещения))

Декларации о соответствии **(прилагается) от «13» декабря 2024 года, представленной подрядчиком ТОО «РМ Компани ЛТД» БИН 200540018903 в лице руководителя Бугыбаева Р.Р. адрес: г. Алматы, мкр. Карасу, ул. 6, 56**

(дата подписания декларации, наименование подрядной (генподрядной) организации, фамилия, имя, отчество (при наличии)

Заключения о качестве строительно-монтажных работ(**прилагается от «13» декабря 2024 года представленной техническим надзором Государственное коммунальное предприятие на праве хозяйственного ведения«Алматы Су» Управления энергетики и водоснабжения города Алматы в лице директора департамента капитального строительства Мамонова Д. Г.**

Эксперты: **Жамалбек Р. М. аттестат KZ32VJE00055299от 12.06.2020 г.**
Жумуров А.Ш.аттестат № KZ83VJE00047397от 12.06.2019 г.

(дата подписания заключения, наименование организации, фамилия, имя, отчество (при его наличии) экспертов технического надзора, № и дата получения аттестатов, БИН, телефоны)

Заключения о соответствии выполненных работ проекту **(прилагается)**
от «13» декабря 2024 года представленного авторским надзором разработчиком рабочего проекта ГКП «Алматы Су» БИН 080940004108 в лице начальника проектно-сметного отдела Амандыковой Н. Б.

(дата подписания заключения, наименование организации, фамилия, имя, отчество (при его наличии) экспертов авторского надзора, № и дата получения аттестатов, БИН, телефон)

произведя осмотр готовности предъявленного подрядчиком (генеральным подрядчиком) **ТОО «РМ Компани ЛТД»** к приемке в эксплуатацию объекта: **«Реконструкция дворовой канализационной сети от жилого дома №28а по ул. Латифа Хамиди в Медеуском районе г. Алматы объект второй нормальный технически несложный уровень ответственности**

(наименование объекта, видстроительства (новое, расширение, реконструкция, техническое перевооружение, модернизация, капитальный ремонт) уровень ответственности, техническая и технологическая сложность)

объекта по адресу: **г. Алматы, Медеуский район, ул. Латифа Хамиди**

(область, район, населенный пункт, микрорайон, квартал, улица, номер дома (корпуса))

проверив комплектность исполнительной технической документации в том числе

электронного модуля исполнительной технической документации «___» _____202__ г подтверждает, что:

1. Строительство объекта осуществлено на основании:

1**) правоустанавливающего документа на землю выдано от «22» декабря 2022 года № 08-07/245 согласно решения КГУ «»Управления энергетики и водоснабжения города Алматы**

(документ, подтверждающий наступление юридических фактов (юридических составов),на основании которых возникают, изменяются или прекращаются права на земельный участок, в том числе договоры, решения судов, правовые акты исполнительных органов, свидетельство о праве на наследство, передаточный акт или разделительный баланс при реорганизации негосударственных юридических лиц, владеющих земельным участкомна праве собственности или выкупивших право временного возмездного землепользования (аренды)).

либо решения о реконструкции (перепланировке, переоборудовании) помещений (отдельных частей) существующих зданий от «_____» _____ 202___года

_____

(наименование органа вынесшего решение)

2) талона о приеме уведомления о начале или прекращении осуществления деятельности или определенных действий **№ KZ39REA00408634 от 02.08.2024 г, ,KZ32REA00424765 от 14.10.2024 г, № KZ28REA00429396 от 05.11.2024 г, выданных КГУ «Управление градостроительного контроля города Алматы»**

(наименование органа принявшего уведомление, дата выдачи талона)

3) проекта (проектно-сметной документации)

ГКП «Алматы Су» 05/3-3426 от 30.11.2022-О-НК

(наименование проектной организации, номер проекта)

утвержденного(й)**Государственное коммунальное предприятие на праве хозяйственного ведения «Алматы Су» Управления энергетики и водоснабжения города Алматы, Приказ № 03-02/30 от 16.01.2024 г.**

(наименование организации утвердившей (переутвердившей)проект и дата утверждения)

2. Строительно-монтажные работы осуществлены в сроки:

начало работ **август 2024 года;**

(месяц, год)

окончание работ **ноябрь 2024 года;**

(месяц, год)

при продолжительности строительства, месяц:

по норме или по проекту организации строительства, месяц:**2, 1 мес;**

фактически, месяц: **3, 7 мес.**

3. Объект (комплекс) имеет следующие основные технико-экономические показатели (мощность, производительность, производственная площадь, протяженность, вместимость, объем, пропускная способность, провозная способность, число рабочих мест и тому подобное, заполняется по всем объектам (кроме жилых домов) в единицах измерения соответственно целевой продукции или основным видам услуг):

Мощность, производительность и так далее	**Единица измерения**	**По проекту**		**Фактически**	
		общая (с учетом ранее принятых)	**в том числе пускового комплекса или очереди**	**общая (с учетом ранее принятых)**	**в том числе пускового комплекса или очереди**
Общая протяженность 207,6 м	**метр**	**Канализационные сети Труба полиэтилен D=225 мм L= 207,5 м**		**Канализационные сети Труба полиэтилен D=225 мм L= 207,6 м**	

Выпуск продукции (оказания услуг), предусмотренной проектом в объеме, соответствующем нормам освоения проектных мощностей в начальный период_____

(факт начала выпуска продукции с указанием объема)

Жилой дом имеет следующие показатели:

Показатели	Единица измерения	По проекту	Фактически
Общая площадь	метр в квадрате (далее – м2)		
Число этажей	этаж		
Общий строительный объем	метр в кубе (далее – м3)		
В том числе подземной части	м3		
Площадь встроенных, встроенно-пристроенных и пристроенных помещений	м2		

Показатели	По проекту			Фактически		
	число квартир	площадь квартир, м2		число квартир	площадь квартир, м2	
		общая	жилая		общая	жилая
Всего квартир, в том числе: однокомнатных двухкомнатных трехкомнатных четырехкомнатных и более						

4. Технологические и архитектурно-строительные решения по объекту характеризуются следующими данными: **Канализационная сеть выполнена из полиэтиленовых труб диаметром 225 мм, с монтажом колодцев из железобетонных колец. Строительно-монтажные работы выполнены в соответствии со строительными нормами и правилами.**

(краткие технические характеристики по особенностям его размещения, по основным материалам и конструкциям, инженерному и технологическому оборудованию)

5. На объекте установлено предусмотренные проектом оборудование в количестве согласно актам о его приемке после индивидуального испытания и комплексного опробования;

6. Наружные инженерные коммуникации (холодное и горячее водоснабжение, канализация, теплоснабжение, газоснабжение, электроснабжение и связь) обеспечивают нормальную эксплуатацию объекта (здания, сооружения, помещения) и приняты городскими эксплуатационными организациями;

7. Сметная стоимость по утвержденному проекту (проектной-сметной документации):
всего **38 894, 79** тысяч тенге, в том числе строительно-монтажных работ **35 196, 57** тысяч тенге, прочие затраты _____тысяч тенге;

8. Сметная стоимость основных фондов, принимаемых в эксплуатацию **34 492, 64** тысяч тенге в том числе:
стоимость строительно-монтажных работ____тысяч тенге
стоимость оборудования, инструмента и инвентаря-_____тысяч тенге

9. Доля местного содержания предусмотрена в проектно-сметной документации **100%** и фактически применено **89,4%** (на объектах финансируемых за счет государственных инвестиций и средств квазигосударственного сектора);

10. Класс энергоэффективности здания _____;

11. Объект построен в соответствии с утвержденным проектом (проектно-сметной документацией) и требованиями государственных нормативных документов в области архитектуры, градостроительства и строительства.

РЕШИЛ «**Реконструкция дворовой канализационной сети от жилого дома № 28а по ул. Латифа Хамиди в Медеуском районе г. Алматы»**

(наименование объекта (комплекса))

Принять в эксплуатацию

Заказчик:

Директор департамента водоотведения ГКП на ПХВ «Алматы Су» УЭи В г.Алматы Абдрахманов Д. К.

(фамилия, имя, отчество (при его наличии), подпись руководителя) *М.П.*

Директор департамента капитального строительства ГКП на ПХВ «Алматы Су» УЭи В г.Алматы Мамонов Д. Г.

(фамилия, имя, отчество (при его наличии), подпись руководителя) *М.П.*

эксперт(ы) по техническому надзору **Жамалбек Р. М.**

аттестат KZ32VJE00055299 от 12. 06. 2020 г

(фамилия, имя, отчество (при наличии) эксперта (экспертов) № аттестатов)

Авторский надзор:

Начальник проектно-сметного отдела ГКП на ПХВ «Алматы Су» УЭиВ г.Алматы Амандыкова Н. Б.

(фамилия, имя, отчество (при его наличии), должность), подпись руководителя) *М.П.*

Подрядчик (генеральный подрядчик):

Руководитель ТОО «РМ Компани ЛТД» Бугыбаев Р.Р.

(фамилия, имя, отчество (при его наличии), должность), подпись руководителя) *М.П.*

Приложение 13 к акту приемки
объекта в эксплуатацию
форма

Технические характеристики объекта (сети, водоводы, коллекторы и тому подобное)

№ п/п	Наименование	Единицы измерения	Количество, протяженность	Примечание
1	2	3	4	5
Водопровод				
1	**Водоводы** (общая протяженность)	м		
	1) из стальных труб	м		
	2) из чугунных труб	м		
	3) из асбестоцементных труб	м		
	4) из железобетонных труб	м		
	5) из полиэтиленовых труб	м		
2	**Распределительная сеть** (общая протяженность)	м		
	1) из стальных труб	м		
	2) из чугунных труб	м		
	3) из асбестоцементных труб	м		
	4) из полиэтиленовых труб	м		
3	Прочие устройства			
	Смотровой колодец	шт		
	Задвижки	шт		
	" d-	шт		
	" d-	шт		
	Вентили	шт		
	" d-	шт		
	" d-	шт		
	Кран	шт		
	" d-	шт		
	" d-	шт		
	Гидрант	шт		
	Водопроводный ввод	шт		
	Водоразборная колонка	шт		
	Стальной футляр			
Канализация				
1	**Коллекторы (общая протяженность)**	м		
	1) из керамических труб	м		
	2) из чугунных труб	м		
	3) из полиэтиленовых труб	м		
	4) из асбестоцементных труб	м		
2	**Канализационная сеть (общая протяженность)**			
	5) из керамических труб	м		
	6) из чугунных труб	м		
	7) из полиэтиленовых труб	м	207,6	
	8) из асбестоцементных труб	м		
3	**Прочие устройства**			
	Смотровой колодец	шт	5	
	Выпуск	шт		

Восстановительный ремонт камеры

Горизонтальный разрез колодца

1-1

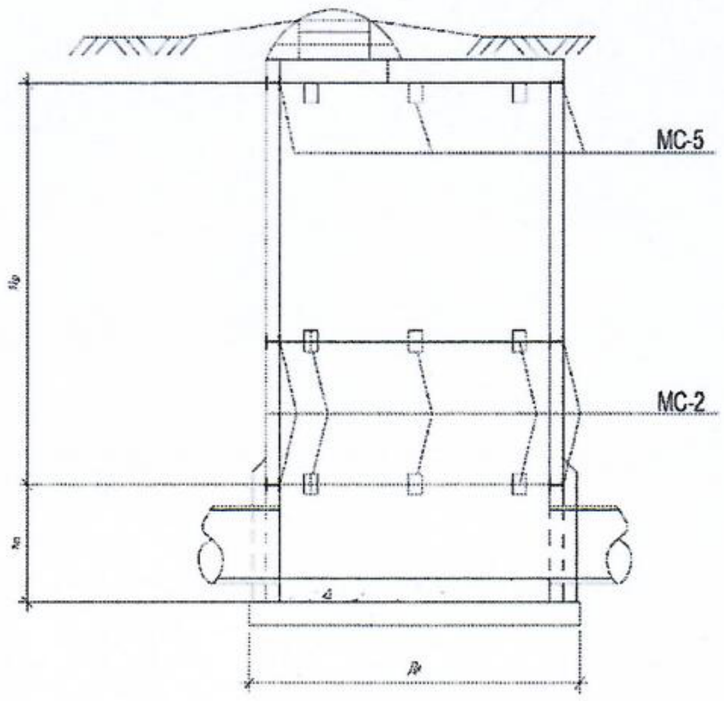

Вертикальный разрез колодца

План колодца

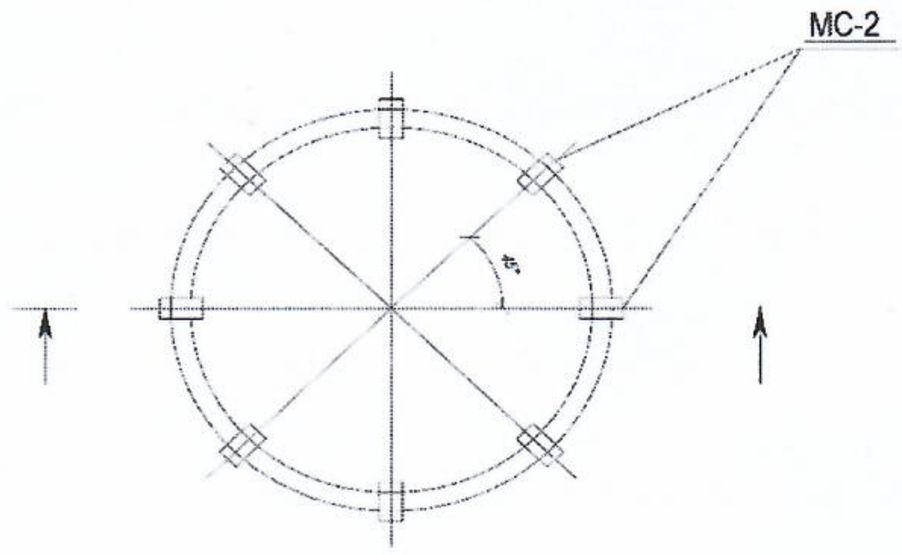

Спецификация

№ п/п	Наименование	Марка	Материал	Диаметр (мм) (размеры)	Количест-во	Примечание
1	Колодцы круглые из сборного железобетона Д1500мм	ТПР 902-09-22.84	Железо бетон	1500	5	

Схема привязки колодца к постоянным точкам-ориентирам

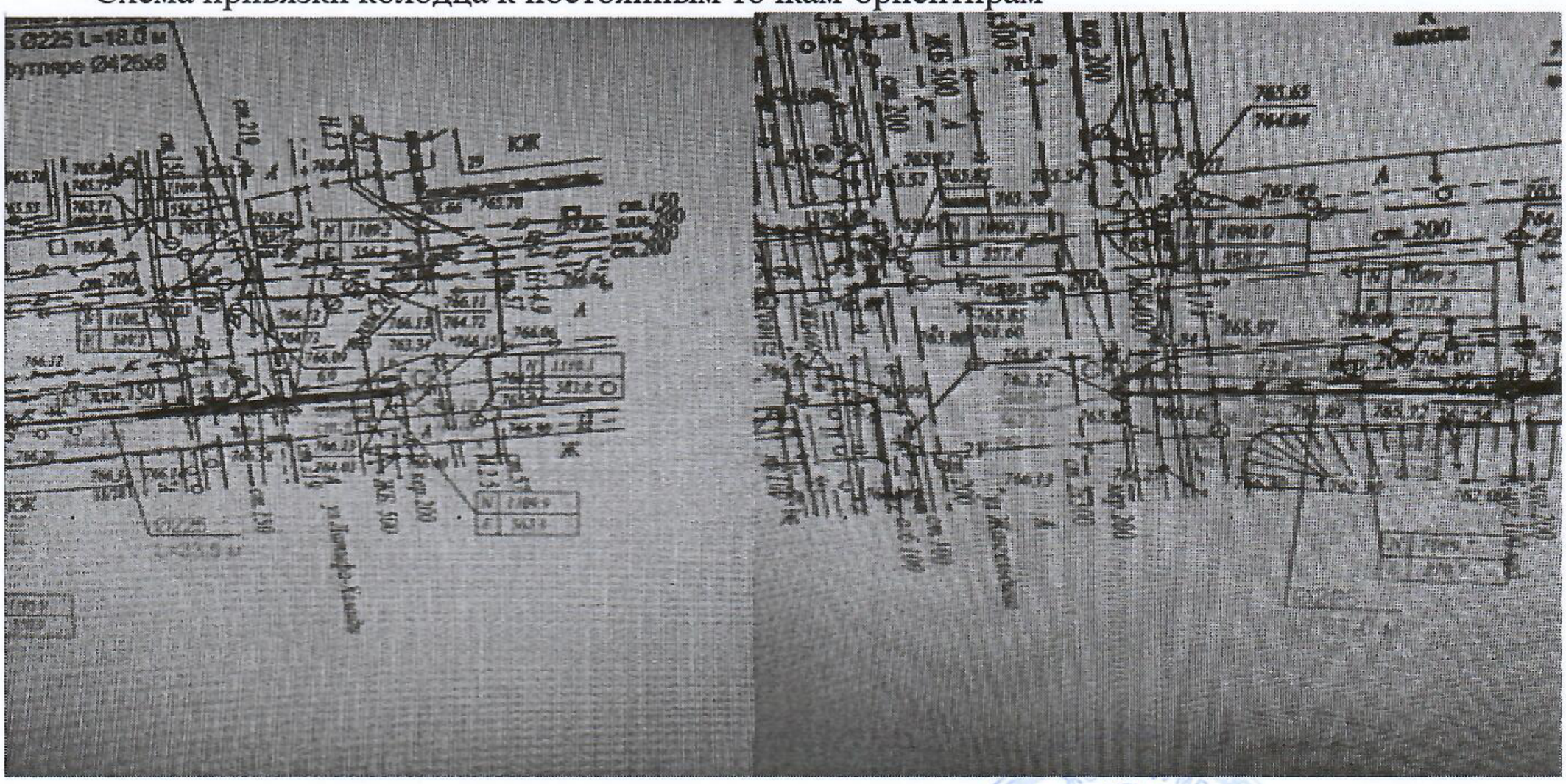

Заказчик:

Директор департамента водотведения ГКП на ПХВ «Алматы Су» УЭ и В г.Алматы Абдрахманов Д. К.

(фамилия, имя, отчество (при его наличии), подпись руководителя) *М.П.*

Авторский надзор:

Начальник проектно-сметного отдела ГКП на ПХВ «Алматы Су» УЭиВ г. Алматы Амандыкова Н.Б.

(фамилия, имя, отчество (при его наличии), должность), подпись руководителя) *М.П.*