QAZAQGAZ AIMAQ
акционерлік қоғамы
Қызылорда өндірістік
филиалы

Акционерное общество
QAZAQGAZ AIMAQ
Кызылординский
производственный филиал

Қазақстан Республикасы, 120003,
Қызылорда облысы, Қызылорда қ.,
Бейбарыс Сұлтан көшесі №1
Тел.: 8 (7242) 55-17-42; 55-17-44
email: kyzylorda@ktga.kz

Республика Казахстан, 120003.
Кызылординская область, г.Кызылорда.
ул.Бейбарыс Султан №1
Тел.: 8 (7242) 55-17-42; 55-17-44
email: kyzylorda@ktga.kz

«____» _____20___ж./г.

шығ./исх. №_____

Қызылорда қаласы,
Әл – Фараби 8, 9, 10, 11 көшесі
«ДосСтройПроект» ЖШС-гі
Қ. Мырзаевқа

«QazaqGaz Aimaq» акционерлік қоғамының Қызылорда өндірістік филиалы (*бұдан әрі - Филиал*) Сіздің ағымдағы жылдың 9 желтоқсанда жазған арызыңызды карап, келесіні хабарлайды.

Бүгінгі күнге дейін, ҚР ҰЭМ Табиғи монополиларды реттеу, бәсекелестікті және тұтынушылардың құқықтарын қорғау комитетінің Қызылорда облысы бойынша департаменті (*бұдан әрі-Департамент*) тарапынан Филиалға табиғи монополиялар туралы заңнамасын бұзушылықты жою туралы бірнеше нұсқамалар келіп тусті.

Нұсқамаларда, Филиалдың табиғи монополия субектісінің желісіне қосуға арналған техникалық шарттарды сақтаудан басқа өзге талаптарды қою тоқтатылсын делінген. Яғни , нұскамалардың мазмұнында техникалық шартта көрсетілмеген өзге де құжаттарды, оның ішінде нысанның газ тұтыну жүйесіндегі құрылыс материалдары, конструкциялар, жабдық және бұйымдар жобаның және мемлекеттік нормативтердің талаптарына сәйкестігін дәлелдейтін құжаттарды талап етуге, сондай-ақ , жобаға сәйкестігін тексеру жұмыстарына шектеу қойылып отыр.

Аталған нұсқамаларды заңсыз деп танып, күшін жою ушін Филиал сотқа жүгінді. Сот отырыстарында арнайы шақырылған Қызылорда облысының мемлекеттік сәулет-құрылыс бақылауы басқармасы мамандары тарапынан ауызша жане жазбаша түрде берілген түсіндірмелері ескерілді. Алайда, экономикалық сотымен Департаменттін іс-әрекеті дұрыс деп танылып, нұсқамаларды өзгеріссіз қалдыру туралы шешім қабылданды.

Сонымен қатар, екінші саты соты яғни, сот алқасы, Филиалдың талабын қанағаттандыруға құқықтық негіз жоқ деген тұжырым жасап, Филиалдың апелляциялық шағымы қанағаттандырусыз қалдырылды.

Осылайша, нұскамалар занды күшіне еніп, Филиалға тиісті әкімшілік құқық бұзушылық хаттамалары толтырылып, айыппұлдар салынды. Жоғарыда көрсетілгендердің негізінде, **Қызылорда қаласы, Әл-Фараби көшесі-11 3/4, 5/6, 7/8, 1/2. Әл-Фараби көшесі-10 5/6, 3/4, 11/12, 13/14, 1/2, 7/8, 9/10. Әл-Фараби көшесі-9 1/2, 3/4, 5/6, 7/8, 9/10, 11/12, 13/14. Әл-Фараби көшесі-8 1/2, 3/4.** және осыған ұқсас нысандар бойынша сәйкестік

декларациясына қол қойып, мөр басуға Филиалдың құқықтық негізі жоқ екенін хабарлай отырып, сәйкестік декларациясының қол қоюшылардың тізімінен Филиалды алып тастау қажет деп санаймыз.

Директордың орынбасары **Б.Әбдікаппарұлы**

ӨТБ Бастығы: Ағайдаров Ғ.Ш.

Орындаған:Тахан Ә.С.

Тел.:8 (7242) 55-17-42 внут(2844)

Строительство газораспределительных сетей к жилым домам по ул.Аль-Фараби-8, ул.Аль-Фараби-9, ул.Аль-Фараби-10 и ул.Аль-Фараби-11, города Кызылорда

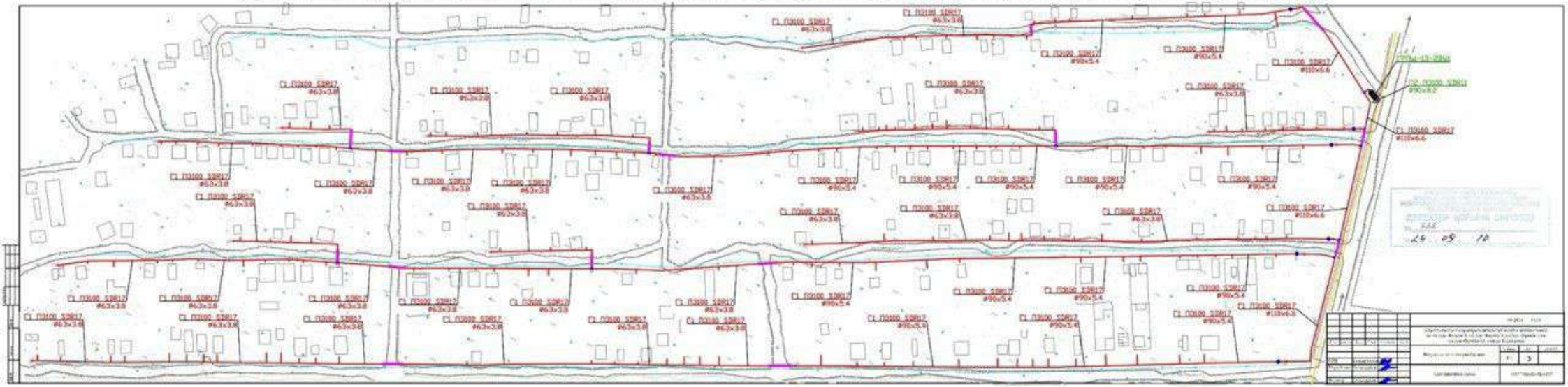

Утвержден приказом
Министра по инвестициям и развитию
Республики Казахстан
от 24 апреля 2017 года № 234

Акт приемки объекта в эксплуатацию

Сноска. Форма в редакции приказа Министра индустрии и инфраструктурного развития РК от 08.02.2021 № 53 (вводится в действие по истечении десяти календарных дней после дня его первого официального опубликования).

« 19 » 12 2024г.

Заказчик: **Товарищество с ограниченной ответственностью "Дос Строй Проект" , Республика Казахстан, Кызылординская область, Жалагашский район, село Жалагаш, улица Абая №35/5. БИН 110440011309. Руководитель Мырзаев Канат Абуович. Почта: bkz_kz@mail.ru.**

(фамилия, имя, отчество (при его наличии) ИИН, телефон – для физических лиц, наименование организации – для юридических лиц, БИН, телефон, почтовый индекс, область, город, район, населенный пункт, наименование улицы, номер дома/здания (стационарного помещения)

на основании:

Декларации о соответствии (прилагается) **« 19 » 12 2024г. Товарищество с ограниченной ответственностью "Аксар Строй" - Қазақстан Республикасы, Қызылорда облысы, Қызылорда Қ.Ә., Қызылорда қ., А.Бөкейхан, №92. БИН 050640007865. Директор Таукеев Нурлыбек Утегенович. Телефон +7701 426 5963. Почта: aksarstroy@mail.ru**

(дата подписания декларации, наименование подрядной (генподрядной) организации, фамилия, имя, отчество (при его наличии) руководителя, юридический адрес, БИН, телефон)

Заключения о качестве строительно-монтажных работ (прилагается) **« 19 » 12 2024г. Товарищество с ограниченной ответственностью "Курылыс Контроль"- Республика Казахстан, Кызылординская область, Кызылорда г., улица Қаратал № 96 , БИН 161240023307. Директор Сауханов Багдат Маратович. Телефон: +77775120959. Почта: 778899201@mail.ru. Технический надзор: Бектибаев Нуржан Адилханович. Аттестат: KZ68VJE00088019 от 07.08.2024г. KZ03VJE00088122 от 13.08.2024г., KZ95VJE00088018 от 07.08.2024г.**

(дата подписания заключения, наименование организации, фамилия, имя, отчество (при его наличии) экспертов технического надзора, № и дата получения аттестатов, БИН, телефон)

Заключения о соответствии выполненных работ по проекту (прилагается)

« 19 » 12 2024г. Товарищество с ограниченной ответственностью "Береке-Проект" - Республика Казахстан, город Шымкент, Каратауский район жилой микрорайон Сайрам, улица М. Жантаев №42. БИН 230640032809. Директор Исаходжаев Фарход Хавазханович. Телефон: +77014447556 . Почта: bereke-proekt@mail.ru. Авторский надзор: Главный инженер проекта Худаярханов Обидхон Валиханович № 687 от 23.06.2023г. В соответствии с приказом от 11.12.2024г. № 48;

(дата подписания заключения, наименование организации, фамилия, имя, отчество (при его наличии) экспертов авторского надзора, № и дата получения аттестатов, БИН, телефон)

произведя осмотр готовности предъявленного подрядчиком (генеральным подрядчиком) к приемке в эксплуатацию объекта: **«Строительство газораспределительных сетей для домов №1, №2 ул.Аль-Фараби-11, города Кызылорда»**

(наименование объекта и вид строительства (новое, расширение, реконструкция, техническое перевооружение, модернизация, капитальный ремонт)

Уровень ответственности- второй – не сложный(технический не сложный);

уровень ответственности,техническая и технологическая сложность обьекта

по адресу: **жилым домов №1, №2 ул.Аль-Фараби-11, города Кызылорда**

(область, район, населенный пункт, микрорайон, квартал, улица, номер дома (корпуса)

проверив комплектность исполнительной технической документации, в том числе посредством электронного модуля исполнительной технической документации "____"_____20 год__ года, дата ознакомления подтверждает что:

1. Строительство объекта осуществлено на основании:

1)правоустанавливающего документа на земельный участок от " 09" 10 2017 года _ 10-156-025-1617

документ, подтверждающий наступление юридических фактов (юридических составов), на основании которых возникают, изменяются или прекращаются права на земельный участок, в том числе договоры, решения судов, правовые акты исполнительных органов, свидетельство о праве на наследство, передаточный акт или разделительный баланс при реорганизации негосударственных юридических лиц, владеющих земельным участком на праве собственности или выкупивших право временного возмездного землепользования (аренды).

либо решения о реконструкции (перепланировке, переоборудовании) помещений (отдельных частей) существующих зданий от "___"_____20___года №_____;

наименование органа вынесшего решение

2) талона о приеме уведомления о начале строительно-монтажных работ **Коммунальное государственное учреждение "Управление по контролю Кызылординской области" KZ09REA00438565 от 15.12 .2024г.**

наименование органа принявшего уведомление, дата и № принятия талона

3) проекта (проектно-сметной документации) **Товарищество с ограниченной ответственностью "Береке- Проект" № Фрост-0326/24 от 11.12.2024 г., 24027184 от 29.08.2024г.Рабочий проект.**

(наименование проектной организации, номер проекта)

утвержденного(й)**Товарищество с ограниченной ответственностью "Дос Строй Проект" №08-2024-ГСН от 15.10.2024г.**

(дата и номер проекта, наименование организации утвердившей (переутвердившей) проект и дата утверждения)

2. Строительно-монтажные работы осуществлены в сроки:

начало работ _ **17.12.2024г.;**

(месяц, год)

окончание работ _____;

(месяц, год)

при продолжительности строительства, месяц: _____; по норме или по проекту организации строительства, месяц:____; фактически, месяц: _____;

3. Объект (комплекс) имеет следующие основные технико-экономические показатели (мощность, производительность, производственная площадь, протяженность, вместимость, объем, пропускная способность, провозная способность, число рабочих мест и тому подобное, заполняется по всем объектам (кроме жилых домов) в единицах измерения соответственно целевой продукции или основным видам услуг):

Мощность, производительность и так далее	Единица измерения	По проекту		Фактически	
		общая (с учетом ранее принятых)	в том числе пускового комплекса или очереди	общая (с учетом ранее принятых)	в том числе пускового комплекса или очереди
Газопровод низкого давления PN-0,003 Мпа	м	617,0		617,0	
Труба ПЭ SDR 17 Ø63*3,8	м	94,0		94,0	
Труба ПЭ SDR 17 Ø90*5,4	м	381,0		381,0	
Труба ПЭ SDR 17 Ø110*6,6	м	142,0		142,0	

Выпуск продукции (оказания услуг), предусмотренной проектом в объеме, соответствующем нормам освоения проектных мощностей в начальный период_ **не предусматривается**

(факт начала выпуска продукции с указанием объема)

4. Технологические и архитектурно-строительные решения по объекту характеризуются следующими данными: **Строительство газораспределительных сетей для домов №1, №2 ул.Аль-Фараби-11, города Кызылорда:**
Газопровод низкого давления PN-0,003 МПа
1.В рамках данного проекта рассматривается трасса газопровода низкого давления PN-0,003 Мпа.
2.Прокладка газопровода низкого давления Р=0,003 МПа диаметром Ø90м, 63м от точки врезки до потребителей.
3.Переход газопровода через железную, а/дороги с асфальтным покрытием и оросительные каналы методом ННБ (ГНБ)
4.В рамках данного проекта рассматривается переходы через железную дорогу, автодороги с асфальтным покрытием и оросительные каналы путем наклонно-направленного бурения (ННБ или ГНБ). Переходы газопровода запроектированы из полиэтиленовых труб Д90, 63мм по СТ РК ИСО 4437-2004, СТ РК ГОСТ Р 50838-2011, заключенные методом протаскивания в полиэтиленовый футляр Д140, 110 мм по СТ РК ГОСТ Р 50838- 2011 и СТ РК ISO 4427-2-2014.
(краткие технические характеристики по особенностям его размещения, по основным материалам и конструкциям, инженерному и технологическому оборудованию)

5. На объекте установлено предусмотренное проектом оборудование в количестве согласно актам о его приемке после индивидуального испытания и комплексного опробования;

6. Наружные инженерные коммуникации (холодное и горячее водоснабжение, канализация, теплоснабжение, газоснабжение, электроснабжение и связь) обеспечивают нормальную эксплуатацию объекта (здания, сооружения, помещения) и приняты городскими эксплуатационными организациями;

7. Сметная стоимость по утвержденному проекту (проектной-сметной документации): всего **1245,217тг ;** в том числе строительно-монтажных работ **1232,764тг ;** оборудования, инструмента и инвентаря **340,0тг;**

8. Сметная стоимость основных фондов, принимаемых в эксплуатацию **978,450тг;** в том числе: стоимость строительно-монтажных работ **968,665тг**; стоимость оборудования, инструмента и инвентаря **340,0тг;**

9. Доля местного содержания предусмотрена в проектно-сметной документации _90_% и фактически применено _90_% (на объектах, финансируемых за счет государственных инвестиций и средств квазигосударственного сектора);

10. Класс энергоэффективности здания **не -имеет ;**

11. Объект построен в соответствии с утвержденным проектом (проектно-сметной документацией) и требованиями государственных нормативных документов в области архитектуры, градостроительства и строительства.

РЕШИЛ: «Строительство газораспределительных сетей для домов №1, №2 ул.Аль-Фараби-11, города Кызылорда»
(наименование объекта (комплекса)
принять в эксплуатацию.
Заказчик: Товарищество с ограниченной ответственностью "Дос Строй Проект" БИН 110440011309. Руководитель Мырзаев Канат Абуович

фамилия, имя, отчество (при наличии), подпись руководителя, место печати (при наличии)

Технический надзор
1)аттестованный (-ые) эксперт (-ы) **. Технический надзор: Бектибаев Нуржан Адилханович. Аттестат: KZ68VJE00088019 от 07.08.2024г. KZ03VJE00088122 от 13.08.2024г., KZ95VJE00088018 от 07.08.2024г.**

(фамилия, имя, отчество (при его наличии) эксперта, специализация аттестата, подпись, дата Место печати (при наличии)

2) аккредитованная организация **Товарищество с ограниченной ответственностью "Курылыс Контроль" БИН 161240023307. KZ02VWC00199312 от 20.02.2024г.**

(наименование организации)

Товарищество с ограниченной ответственностью "Курылыс Контроль" БИН 161240023307. Директор Сауханов Багдат Маратович

фамилия, имя, отчество (при его наличии) руководителя, подпись, дата Место печати (при наличии)

Авторский надзор
1) **разработчик проекта: Товарищество с ограниченной ответственностью "Береке-Проект" БИН 230640032809**

(наименование организации, фамилия, имя, отчество (при его наличии), должность), подпись, дата)

2)организация **Товарищество с ограниченной ответственностью "Береке-Проект" БИН 230640032809. Директор Исаходжаев Фарход Хавазханович**

фамилия, имя, отчество (при его наличии) руководителя, подпись, дата Место печати (при наличии)

имеющей в своем составе аттестованного (-ых) эксперта (-ов)
(фамилия, имя, отчество (при его наличии) эксперта, специализация аттестата), подпись, дата
Место печати (при наличии)

аттестованный (-ые) эксперт (-ы) Главный инженер проекта Худаярханов Обидхон Валиханович № 687 от 23.06.2023г.

(фамилия, имя, отчество (при его наличии) эксперта, специализация аттестата, подпись, дата)

Место печати (при наличии)

Подрядчик (генеральный подрядчик)
Товарищество с ограниченной ответственностью "Аксар Строй" БИН 050640007865
Директор Таукеев Нурлыбек Утегенович

фамилия, имя, отчество (при наличии), подпись руководителя, место печати (при наличии)

Приложение 15 к акту приемки
объекта в эксплуатацию

форма

Технические характеристики объекта (газопровод, нефтепровод)
«Строительство газораспределительных сетей для домов №1, №2 ул.Аль-Фараби-11, города Кызылорда»

№ п/п	Наименование	Единицы измерения	Количество, протяженность	Примечание
1	Протяженность трубопровода	м	---	
	Протяженность воздушной прокладки:	м		
	1) на эстакадах	м		
	2) на опорах	м		
	3) безопорная прокладка	м		
	Количество опор	шт		
	Протяженность подземной прокладки:	м	617,0	
	1) в проходных каналах	м		
	2) в полупроходных каналах	м		
	3) бесканальная прокладка	м		
2	Количество колодцев (камер)	шт		
3	Количество компенсаторов	шт		
4	Количество вводов	шт		
5	Количество задвижек d =50	шт		
	d =80	шт		
	d =100	шт		
	d =150	шт		
	d =200	шт		
6	Вентили (Фильтр) клапан d =50	шт		
	d =20	шт		
7	Кран шаровой d =15	шт		
	d =20	шт		
	d =25	шт	2	
	d =50	шт		
	d =65	шт		
8	Сифоны (гидрозатворы)	шт		
9	Переходники d =90x75	шт		
	Переходники d =63x50	шт	2	
	Переходники d =32x32	шт		

10	Затворы поворотные	шт		
11	Регуляторы давления	шт		
12	Скважины	шт		
13	Станки - качалки (тип _____ , марка ____)	шт		
	-//- (тип____, марка ____)	шт		
	-//- (тип____, марка ____)	шт		

Горизонтальный разрез скважины (колодца)	Вертикальный разрез скважины (колодца)
Масштаб _____	Масштаб _____
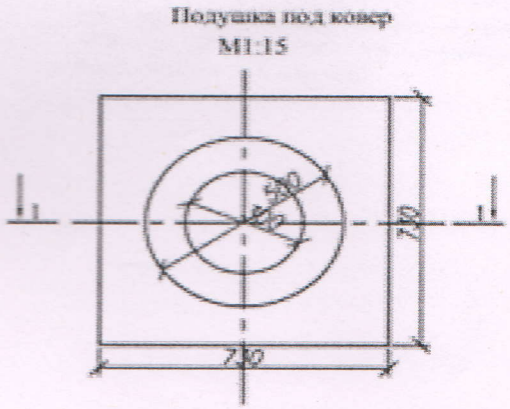	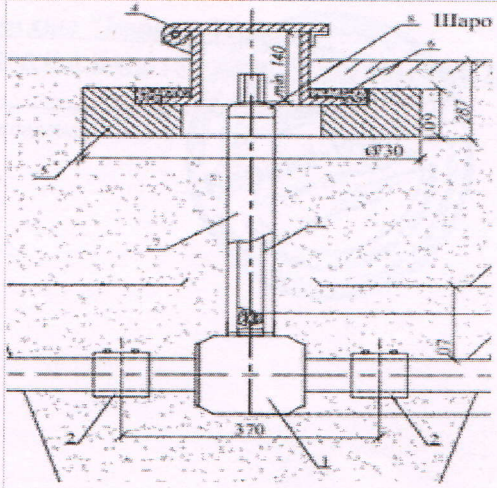

Спецификация

№ п/п	Наименование	Марка	Материал	Диаметр (мм) (размеры)	Коли-чество	Примечание
1	Труба	50838-2011	полиэтиленовая для подачи газообразного топлива	90х5,4 мм	381м	РЕ 100 ГАЗ
2	Труба	50838-2011	полиэтиленовая для подачи газообразного топлива	63*3,8 мм	94м	РЕ 100 ГАЗ
3	Труба	50838-2011	полиэтиленовая для подачи газообразного топлива	110*6,6 мм	142м	РЕ 100 ГАЗ

Схема привязки скважины (колодца) к постоянным точкам-ориентирам

Заказчик _____

Товарищество с ограниченной ответственностью "Дос Строй Проект" БИН 110440011309. Директор Мырзаев Канат Абуович

фамилия, имя, отчество (при наличии), подпись руководителя, место печати (при наличии)

Товарищество с ограниченной ответственностью "Береке- Проект"
Главный инженер проекта Худаярханов Обидхон Валиханович № 687 от 23.06.2023г.

_____

фамилия, имя, отчество (при его наличии), подпись эксперта, место печати (при наличии)

Приложение 3
к приказу Министра
по инвестициям и развитию
Республики Казахстан
от 24 апреля 2017 года № 235
форма

Декларация о соответствии

Сноска. Форма в редакции приказа Министра индустрии и инфраструктурного развития РК от 09.08.2019 № 632 (вводится в действие по истечении десяти календарных дней после дня его первого официального опубликования); с изменениями, внесенными приказом Министра индустрии и инфраструктурного развития РК от 08.02.2021 № 53 (вводится в действие по истечении десяти календарных дней после дня его первого официального опубликования).

"19" декабря 2024года

Подрядчик (генеральный подрядчик): **Товарищество с ограниченной ответственностью "Аксар Строй" - Қазақстан Республикасы, Қызылорда облысы, Қызылорда Қ.Ә., Қызылорда қ., А.Бөкейхан, №92. БИН 050640007865. Телефон +7701 426 5963. Почта: aksarstroy@mail.ru**

наименование организации, юридический адрес

в лице **Директор Таукеев Нурлыбек Утегенович**

фамилия, имя, отчество (при наличии) руководителя организации

по объекту **«Строительство газораспределительных сетей для домов №1, №2 ул.Аль-Фараби-11, города Кызылорда»**

(наименование и местонахождение объекта)

заказчиком которого является **Товарищество с ограниченной ответственностью "Дос Строй Проект" БИН 110440011309. Руководитель Мырзаев Канат Абуович**

(наименование организации, фамилия, имя, отчество (при наличии) руководителя)

удостоверяет, что:

1. Строительно – монтажные работы на объекте выполнены в соответствии с утвержденным проектом (проектно – сметной документацией), государственными нормативами в сфере архитектурной, градостроительной и строительной деятельности;

2. Субподрядными организациями:

ТОО «"Р и А - Сервис ЛТД" № 14017718 от 24.11.2014 года.

наименование организации, № лицензии и дата получения

в лице директор ***Алтынбекулы А.***

фамилия, имя, отчество (при наличии) руководителя

б) субподрядными организациями:

ТОО "Аксар Строй" № 20008209 от 11.06.2020 года

(*наименование организации, № лицензии и дата получения)*

в лице директор ***Таукеев Н.У.***

фамилия, имя, отчество (при наличии) руководителя

в) субподрядными организациями:

ТОО "Зангар 2050" № 24021358 от 13.06.2024 года

(*наименование организации, № лицензии и дата получения)*

в лице замдиректор ***Маханов М.***

г) субподрядными организациями:

ТОО "КазЭнергоПроектСтрой" № 24008983 от 08.02.2024 года

(*наименование организации, № лицензии и дата получения)*

в лице замдиректор ***Махатов Н.***

фамилия, имя, отчество (при наличии) руководителя

3. проекта (проектно-сметной документации) **Товарищество с ограниченной ответственностью "Береке- Проект" № Фрост-0326/24 от 11.12.2024 г., 24027184 от 29.08.2024г.Рабочий проект.**

(наименование проектной организации, номер проекта)

утвержденного(й)**Товарищество с ограниченной ответственностью "Дос Строй Проект" №08-2024-ГСН от 15.10.2024г.**

(дата и номер проекта, наименование организации утвердившей (переутвердившей) проект и дата утверждения)

4. Объект (комплекс) имеет следующие основные технико-экономические показатели (мощность, производительность, производственная площадь, протяженность, вместимость, объем, пропускная способность, провозная способность, число рабочих мест и тому подобное, заполняется по всем объектам (кроме жилых домов) в единицах измерения соответственно целевой продукции или основным видам услуг):

Мощность, производительность и так далее	Единица измерения	По проекту		Фактически	
		общая (с учетом ранее принятых)	в том числе пускового комплекса или очереди	общая (с учетом ранее принятых)	в том числе пускового комплекса или очереди
Газопровод низкого давления PN-0,003 Мпа	м	617,0		617,0	
Труба ПЭ SDR 17 Ø63*3,8	м	94,0		94,0	
Труба ПЭ SDR 17 Ø90*5,4	м	381,0		381,0	
Труба ПЭ SDR 17 Ø110*6,6	м	142,0		142,0	

Выпуск продукции (оказания услуг), предусмотренной проектом в объеме, соответствующем нормам освоения проектных мощностей в начальный период_ **не предусматривается**

(*факт начала выпуска продукции с указанием объема)*

5. Технологические и архитектурно-строительные решения по объекту характеризуется следующими данными: **Строительство газораспределительных сетей для домов №1, №2 ул.Аль-Фараби-11, города Кызылорда:**

Газопровод низкого давления PN-0,003 МПа

1.В рамках данного проекта рассматривается трасса газопровода низкого давления PN-0,003 Мпа.

2.Прокладка газопровода низкого давления Р=0,003 МПа диаметром Ø90м, 63м от точки врезки до потребителей.

3.Переход газопровода через железную, а/дороги с асфальтным покрытием и оросительные каналы методом ННБ (ГНБ)

4.В рамках данного проекта рассматривается переходы через железную дорогу, автодороги с асфальтным покрытием и оросительные каналы путем наклонно-направленного бурения (ННБ или ГНБ). Переходы газопровода запроектированы из полиэтиленовых труб Д90, 63мм по СТ РК ИСО 4437-2004, СТ РК ГОСТ Р 50838-2011, заключенные методом протаскивания в полиэтиленовый футляр Д140, 110 мм по СТ РК ГОСТ Р 50838- 2011 и СТ РК ISO 4427-2-2014.

краткие технические характеристики по особенностям его размещения, по основным материалам и конструкциям, инженерному и технологическому оборудованию

6. На объекте установлено предусмотренное проектом оборудование в количестве согласно актам о его приемке после индивидуального испытания и комплексного опробования;

7. Мероприятия по охране труда, обеспечению взрывобезопасности, пожаробезопасности, охране окружающей природной среды и антисейсмические мероприятия, редусмотренные проектом выполнены;

8. Строительно-монтажные работы осуществлены в сроки:

начало работ _ **17.12.2024г.;**

(*месяц, год)*

окончание работ **_____;**

(*месяц, год)*

при продолжительности строительства, месяц: _____**;** по норме или по проекту организации строительства, месяц:_____**;** фактически, месяц: _____**;**

9. Примененные строительные материалы, конструкции, оборудование и изделия соответствуют требованиям проекта и государственных нормативов;

9-1. Доля местного содержания предусмотрена в проектно-сметной документации 90__% и фактически применено _90__% (на объектах финансируемых за счет государственных инвестиций и средств свази государственного сектора);

10. Исполнительная геодезическая съемка фактического положения подземных инженерных сетей и/или зданий (сооружений) выполнена (обязательное приложение к декларации о соответствии);

10-1. Исполнительная техническая документация имеется в полном объеме, в том числе в электронном модуле;

11. Наружные инженерные коммуникации (холодное и горячее водоснабжение, канализация, теплоснабжение, газоснабжение, электроснабжение и связь) обеспечивают нормальную эксплуатацию объекта, что подтверждается поставщиками услуг по инженерному и коммунальному обеспечению.

Поставщики услуг по инженерному и коммунальному обеспечению:

_____

наименование организации, фамилия, имя, отчество(при наличии), подпись руководителя, дата Место печати(при наличии)

_____

наименование организации, фамилия, имя, отчество(при наличии), подпись руководителя, дата Место печати(при наличии)

12. Шумоизоляция здания соответствует проекту и подтверждается экспертным заключением выдаваемым государственной организацией осуществляющей санитарно-эпидемиологическую экспертизу по результатам лабораторных замеров проведенных аккредитованными испытательными лабораториями (центрами) (экспертное заключение прилагается);

13. Обеспечен доступ для маломобильных групп населения, что подтверждается органами социальной защиты населения_____**не требуется**_____;

фамилия, имя, отчество (при наличии), подпись руководителя, дата Место печати (при наличии)

Подрядчик (генеральный подрядчик) считает объект: **«Строительство газораспределительных сетей для домов №1, №2 ул.Аль-Фараби-11, города Кызылорда»**

наименование объекта (комплекса)

готовым к приемке в эксплуатацию,и гарантирует качество выполненных строительно-монтажных и специальных работ, и принимает на себя обязательство устранять дефекты, возникшие по его вине при строительстве объекта согласно гарантийного срока в соответствии с законодательством Республики Казахстан.

Подрядчик (генеральный подрядчик)

Товарищество с ограниченной ответственностью "Аксар Строй" БИН 050640007865

Директор Таукеев Нурлыбек Утегенович

_____

фамилия, имя, отчество (при наличии) руководителя, подпись, дата *Место печати (при наличии)*

Приложение 2
к приказу Министра
по инвестициям и развитию
Республики Казахстан
от 24 апреля 2017 года № 235

Заключение о соответствии выполненных работ проекту

«19» 12 **2024г.**

Авторский надзор: **Товарищество с ограниченной ответственностью "Береке- Проект" - Республика Казахстан, город Шымкент, Каратауский район жилой микрорайон Сайрам, улица М. Жантаев №42. БИН 230640032809. Директор Исаходжаев Фарход Хавазханович. Авторский надзор: Главный инженер проекта Худаярханов Обидхон Валиханович № 687 от 23.06.2023г. В соответствии с приказом от 11.12.2024г. № 48;**
(наименование организации, фамилия, имя, отчество (при наличии) руководителя)

действующего на основании_____
(№ договора и дата)

по объекту **«Строительство газораспределительных сетей для домов №1, №2 ул.Аль-Фараби-11, города Кызылорда»**
(наименование и местонахождение объекта)

заказчиком которого является **Товарищество с ограниченной ответственностью "Дос Строй Проект" БИН 110440011309. Руководитель Мырзаев Канат Абуович**
(наименование организации, фамилия, имя, отчество (при наличии) руководителя)

подтверждает, что:

1. Строительство объекта осуществлялось

а) подрядчиком (генеральным подрядчиком)

ТОО "Аксар Строй" № 20008209 от 11.06.2020 года
(наименование организации, № лицензии и дата получения)

в лице директор ***Таукеев Н.У.***
(фамилия, имя, отчество (при наличии) руководителя)

б) субподрядными организациями

ТОО «"Р и А - Сервис ЛТД" № 14017718 от 24.11.2014 года.
наименование организации, № лицензии и дата получения

в лице директор ***Алтынбекулы А.***
фамилия, имя, отчество (при наличии) руководителя

в) субподрядными организациями:

ТОО "Зәулім Шың" № 24020072 от 30.05.2024г.
наименование организации, № лицензии и дата получения

в лице ***директор Бектибаев Н. А.***
фамилия, имя, отчество (при наличии) руководителя

2. Строительно-монтажные работы осуществлены в сроки:

начало работ **17.12.2024г.;**
(месяц, год)

окончание работ _____;
(месяц, год)

при продолжительности строительства, месяц: _____; по норме или по проекту организации строительства, месяц:_____; фактически, месяц: _____;

3. Примененные строительные материалы, конструкции, оборудование и изделия соответствуют требованиям проекта;

4. Замечания, выданные авторским надзором в процессе строительства, устранены;

5. Внесенные изменения в проект (проектно-сметную документацию) в процессе строительства выполнены в соответствии с требованиями нормативов в области архитектуры, градостроительства и строительства;

6. Объект построен в соответствии с проектом (проектно-сметной документацией)

Товарищество с ограниченной ответственностью "Береке- Проект" № Фрост-0326/24 от 11.12.2024 г.

(наименование проектной организации, номер проекта)

утвержденного(й **Товарищество с ограниченной ответственностью "Дос Строй Проект" №08-2024-ГСН от 15.10.2024г.**

(дата и номер проекта, наименование организации утвердившей (переутвердившей) проект и дата утверждения)

Авторский надзор:

организация **Товарищество с ограниченной ответственностью "Береке- Проект" БИН 230640032809. Директор Исаходжаев Фарход Хавазханович**

(наименование организации, фамилия, имя, отчество (при наличии) руководителя,)

*М.П.*_____*подпись, дата*

эксперт(ы) по авторскому надзору **Авторский надзор: Главный инженер проекта Худаярханов Обидхон Валиханович. № 687 от 23.06.2023г.**

(фамилия, имя, отчество (при наличии) эксперта (экспертов), № аттестатов, подпись, дата)

*М.П.*_____*подпись, дата*

Приложение 1
к приказу Министра
по инвестициям и развитию
Республики Казахстан
от 24 апреля 2017 года № 235

Заключение о качестве строительно-монтажных работ

«19» 12 2024г.

Технический надзор: **Товарищество с ограниченной ответственностью "Курылыс Контроль"- Республика Казахстан, Кызылординская область, Кызылорда г., улица Каратал № 96 , БИН 161240023307. Директор Сауханов Багдат Маратович.**
(наименование организации, фамилия, имя, отчество (при наличии) руководителя, юридический адрес)

в лице **Технический надзор: Бектибаев Нуржан Адилханович. Аттестат: KZ68VJE00088019 от 07.08.2024г. KZ03VJE00088122 от 13.08.2024г., KZ95VJE00088018 от 07.08.2024г.**
(фамилия, имя, отчество (при наличии) экспертов, № аттестатов, дата получения)

действующего на основании договора **№ 19 от 11.12.2024г.**
(№ договора и дата)

по объекту **«Строительство газораспределительных сетей для домов №1, №2 ул.Аль-Фараби-11, города Кызылорда»**
(наименование и местонахождение объекта)

заказчиком которого является **Товарищество с ограниченной ответственностью "Дос Строй Проект" БИН 110440011309. Руководитель Мырзаев Канат Абуович**
(наименование организации, фамилия, имя, отчество (при наличии) руководителя)

подтверждает, что:

1. Строительство объекта осуществлялось

а) подрядчиком (генеральным подрядчиком)

ТОО "Аксар Строй" № 20008209 от 11.06.2020 года
(наименование организации, № лицензии и дата получения)

в лице директор ***Таукеев Н.У.***
(фамилия, имя, отчество (при наличии) руководителя)

б) субподрядными организациями

ТОО «"Р и А - Сервис ЛТД" № 14017718 от 24.11.2014 года.
наименование организации, № лицензии и дата получения

в лице директор ***Алтынбекулы А.***
фамилия, имя, отчество (при наличии) руководителя

б) субподрядными организациями:

ТОО "Зәулім Шың" № 24020072 от 30.05.2024г.
наименование организации, № лицензии и дата получения

в лице ***директор Бектибаев Н. А.***
фамилия, имя, отчество (при наличии) руководителя

2. Строительно-монтажные работы осуществлены в сроки:

начало работ **17.12.2024г.;**
(месяц, год)

окончание работ _____;
(месяц, год)

при продолжительности строительства, месяц: _____; по норме или по проекту организации строительства, месяц: _____; фактически, месяц: _____;

3. Сметная стоимость по утвержденному проекту (проектной-сметной документации): всего **1245,217тг ;** в том числе строительно-монтажных работ **1232,764тг ;** оборудования, инструмента и инвентаря **340,0тг;**

4. Сметная стоимость основных фондов, принимаемых в эксплуатацию **978,450тг;** в том числе: стоимость строительно-монтажных работ **968,665тг**; стоимость оборудования, инструмента и инвентаря **340,0тг;**

5. Объект построен в соответствии с проектом (проектно-сметной документацией) **Товарищество с ограниченной ответственностью "Береке- Проект" № Фрост-0326/24 от 11.12.2024 г., 24027184 от 29.08.2024г.Рабочий проект.**

(наименование проектной организации, номер проекта)

утвержденного(й)**Товарищество с ограниченной ответственностью "Дос Строй Проект" №08-2024-ГСН от 15.10.2024г.**

(дата и номер проекта, наименование организации утвердившей (переутвердившей) проект и дата утверждения)

и требованиями государственных нормативных документов в области архитектуры, градостроительства и строительства;

6. Примененные строительные материалы, конструкции, оборудование и изделия соответствуют проекту и требованиям государственных нормативов;

6-1. Доля местного содержания предусмотрена в проектно-сметной документации _90_____% и фактически применено _90_____% (на объектах финансируемых за счет государственных инвестиций и средств квази государственного сектора);

7. Исполнительная техническая документация имеется в полном объеме;

8. Замечания, выданные техническим надзором в процессе строительства устранены;

9. Завершенный строительством объект обеспечивает прочность, устойчивость и надежность на протяжении всего срока службы (эксплуатации, использования, применения) и соответствует требованиям государственных нормативов направленных на обеспечение интересов и безопасности собственников (пользователей) и общества в целом.

Технический надзор:

организация **Товарищество с ограниченной ответственностью "Курылыс Контроль" БИН 161240023307 KZ02VWC00199312 от 20.02.2024г.**

Директор Сауханов Багдат Маратович

(наименование организации, фамилия, имя, отчество (при наличии) руководителя,)

*М.П.*_____*подпись*

эксперт по техническому надзору: **Технический надзор: Бектибаев Нуржан Адилханович. Аттестат: KZ68VJE00088019 от 07.08.2024г. KZ03VJE00088122 от 13.08.2024г., KZ95VJE00088018 от 07.08.2024г.**

(фамилия, имя, отчество (при наличии) эксперта (экспертов) № аттестатов, подпись, дата)

*М.П.*_____*подпись*