Утвержден приказом
Министра по инвестициям и развитию
Республики Казахстан
от 24 апреля 2017 года № 234

Акт приемки объекта в эксплуатацию

Сноска. Форма в редакции приказа Министра индустрии и инфраструктурного развития РК от 08.02.2021 № 53 (вводится в действие по истечении десяти календарных дней после дня его первого официального опубликования).

« 26 » 12 2024г.

Заказчик: **Товарищество с ограниченной ответственностью "Дос Строй Проект" , Республика Казахстан, Кызылординская область, Жалагашский район, село Жалагаш, улица Абая №35/5. БИН 110440011309. Руководитель Мырзаев Канат Абуович. Почта: bkz kz@mail.ru.**

(фамилия, имя, отчество (при его наличии) ИИН, телефон – для физических лиц, наименование организации – для юридических лиц, БИН, телефон, почтовый индекс, область, город, район, населенный пункт, наименование улицы, номер дома/здания (стационарного помещения)

на основании:

Декларации о соответствии (прилагается) **« 26 » 12 2024г.**

Товарищество с ограниченной ответственностью "Аксар Строй" - Қазақстан Республикасы, Қызылорда облысы, Қызылорда Қ.Ә., Қызылорда қ., А.Бөкейхан, №92. БИН 050640007865. Директор Таукеев Нурлыбек Утегенович. Телефон +7701 426 5963. Почта: aksarstroy@mail.ru

(дата подписания декларации, наименование подрядной (генподрядной) организации, фамилия, имя, отчество (при его наличии) руководителя, юридический адрес, БИН, телефон)

Заключения о качестве строительно-монтажных работ (прилагается) **« 26 » 12 2024г.**

Товарищество с ограниченной ответственностью "Курылыс Контроль"- Республика Казахстан, Кызылординская область, Кызылорда г., улица Каратал № 96 , БИН 161240023307. Директор Сауханов Багдат Маратович. Телефон: +77775120959. Почта: 778899201@mail.ru. Технический надзор: Бектибаев Нуржан Адилханович. Аттестат: KZ68VJE00088019 от 07.08.2024г. KZ03VJE00088122 от 13.08.2024г., KZ95VJE00088018 от 07.08.2024г.

(дата подписания заключения, наименование организации, фамилия, имя, отчество (при его наличии) экспертов технического надзора, № и дата получения аттестатов, БИН, телефон)

Заключения о соответствии выполненных работ по проекту (прилагается)

« 26 » 12 2024г. Товарищество с ограниченной ответственностью "Береке-Проект" - Республика Казахстан, город Шымкент, Каратауский район жилой микрорайон Сайрам, улица М. Жантаев №42. БИН 230640032809. Директор Исаходжаев Фарход Хавазханович. Телефон: +77014447556 . Почта: bereke-proekt@mail.ru. Авторский надзор: Главный инженер проекта Худаярханов Обидхон Валиханович № 687 от 23.06.2023г. В соответствии с приказом от 11.12.2024г. № 48;

(дата подписания заключения, наименование организации, фамилия, имя, отчество (при его наличии) экспертов авторского надзора, № и дата получения аттестатов, БИН, телефон)

произведя осмотр готовности предъявленного подрядчиком (генеральным подрядчиком) к приемке в эксплуатацию объекта: **«Строительство газоснабжения жилых домов №3, №4 ул.Аль-Фараби-11, города Кызылорда»**

(наименование объекта и вид строительства (новое, расширение, реконструкция, техническое перевооружение, модернизация, капитальный ремонт)

Уровень ответственности- второй – не сложный(технический не сложный);

уровень ответственности,техническая и технологическая сложность обьекта

по адресу: **жилым домов №3, №4 ул.Аль-Фараби-11, города Кызылорда**

(область, район, населенный пункт, микрорайон, квартал, улица, номер дома (корпуса)

проверив комплектность исполнительной технической документации, в том числе посредством электронного модуля исполнительной технической документации "___"_____20 год__ года, дата ознакомления подтверждает что:

1. Строительство объекта осуществлено на основании:

1)правоустанавливающего документа на земельный участок от " 09" 10 2017 года _ 10-156-025-1617

документ, подтверждающий наступление юридических фактов (юридических составов), на основании которых возникают, изменяются или прекращаются права на земельный участок, в том числе договоры, решения судов, правовые акты исполнительных органов, свидетельство о праве на наследство, передаточный акт или разделительный баланс при реорганизации негосударственных юридических лиц, владеющих земельным участком на праве собственности или выкупивших право временного возмездного землепользования (аренды).

либо решения о реконструкции (перепланировке, переоборудовании) помещений (отдельных частей) существующих зданий от "___"_____20___года №_____;

наименование органа вынесшего решение

2) талона о приеме уведомления о начале строительно-монтажных работ **Коммунальное государственное учреждение "Управление по контролю Кызылординской области" KZ16REA00438536 от 14.12 .2024г.**

наименование органа принявшего уведомление, дата и № принятия талона

3) проекта (проектно-сметной документации) **Товарищество с ограниченной ответственностью "Береке- Проект" № Фрост-0327/24 от 11.12.2024 г., 24027184 от 29.08.2024г.Рабочий проект.**

(наименование проектной организации, номер проекта)

утвержденного(й)**Товарищество с ограниченной ответственностью "Дос Строй Проект" №15/10-24СД от 15.10.2024г.**

(дата и номер проекта, наименование организации утвердившей (переутвердившей) проект и дата утверждения)

2. Строительно-монтажные работы осуществлены в сроки:

начало работ **17.12.2024г.;**

(месяц, год)

окончание работ **26.12.2024г.;**

(месяц, год)

при продолжительности строительства, месяц: _____; по норме или по проекту организации строительства, месяц:_____; фактически, месяц: _____;

3. Объект (комплекс) имеет следующие основные технико-экономические показатели (мощность, производительность, производственная площадь, протяженность, вместимость, объем, пропускная способность, провозная способность, число рабочих мест и тому подобное, заполняется по всем объектам (кроме жилых домов) в единицах измерения соответственно целевой продукции или основным видам услуг):

Мощность, производительность и так далее	Единица измерения	По проекту		Фактически	
		общая (с учетом ранее принятых)	в том числе пускового комплекса или очереди	общая (с учетом ранее принятых)	в том числе пускового комплекса или очереди
Газопровод низкого давления PN-0,003 Мпа	м	239,0		239,0	
Труба ПЭ SDR 17 Ø63*3,8	м	86,0		86,0	
Труба ПЭ SDR 17 Ø90*5,4	м	153,0-		153,0	

Выпуск продукции (оказания услуг), предусмотренной проектом в объеме, соответствующем нормам освоения проектных мощностей в начальный период_ **не предусматривается**

(факт начала выпуска продукции с указанием объема)

4. Технологические и архитектурно-строительные решения по объекту характеризуются следующими данными: **Строительство газораспределительных сетей для домов №3, №4 ул.Аль-Фараби-11, города Кызылорда:**

Газопровод низкого давления PN-0,003 МПа

1.В рамках данного проекта рассматривается трасса газопровода низкого давления PN-0,003 Мпа.

2.Прокладка газопровода низкого давления Р=0,003 МПа диаметром Ø 63м от точки врезки до потребителей.

3.Переход газопровода через железную, а/дороги с асфальтным покрытием и оросительные каналы методом ННБ (ГНБ)

4.В рамках данного проекта рассматривается переходы через железную дорогу, автодороги с асфальтным покрытием и оросительные каналы путем наклонно-направленного бурения (ННБ или ГНБ). Переходы газопровода запроектированы из полиэтиленовых труб Д 63мм по СТ РК ИСО 4437-2004, СТ РК ГОСТ Р 50838-2011, заключенные методом протаскивания в полиэтиленовый футляр Д140, 110 мм по СТ РК ГОСТ Р 50838- 2011 и СТ РК ISO 4427-2-2014.

(краткие технические характеристики по особенностям его размещения, по основным материалам и конструкциям, инженерному и технологическому оборудованию)

5. На объекте установлено предусмотренное проектом оборудование в количестве согласно актам о его приемке после индивидуального испытания и комплексного опробования;

6. Наружные инженерные коммуникации (холодное и горячее водоснабжение, канализация, теплоснабжение, газоснабжение, электроснабжение и связь) обеспечивают нормальную эксплуатацию объекта (здания, сооружения, помещения) и приняты городскими эксплуатационными организациями;

7. Сметная стоимость по утвержденному проекту (проектной-сметной документации): всего **1245,217тг ;** в том числе строительно-монтажных работ **1232,764тг ;** оборудования, инструмента и инвентаря **340,0тг;**

8. Сметная стоимость основных фондов, принимаемых в эксплуатацию **978,450тг;** в том числе: стоимость строительно-монтажных работ **968,665тг**; стоимость оборудования, инструмента и инвентаря **340,0тг;**

9. Доля местного содержания предусмотрена в проектно-сметной документации _90_% и фактически применено _90_% (на объектах, финансируемых за счет государственных инвестиций и средств квазигосударственного сектора);

10. Класс энергоэффективности здания **не -имеет ;**

11. Объект построен в соответствии с утвержденным проектом (проектно-сметной документацией) и требованиями государственных нормативных документов в области архитектуры, градостроительства и строительства.

РЕШИЛ: «Строительство газоснабжение жилых домов №3, №4 по ул.Аль-фараби-11, города Кызылорда»
(наименование объекта (комплекса)
принять в эксплуатацию.
Заказчик: Товарищество с ограниченной ответственностью "Дос Строй Проект" БИН 110440011309. Руководитель Мырзаев Кайрат Абуович

фамилия, имя, отчество (при наличии), подпись руководителя, место печати (при наличии)

Технический надзор
1)аттестованный (-ые) эксперт (-ы) **. Технический надзор: Бектибаев Нуржан Адилханович. Аттестат: KZ68VJE00088019 от 07.08.2024г. KZ03VJE00088122 от 13.08.2024г., KZ95VJE00088018 от 07.08.2024г.**

(фамилия, имя, отчество (при его наличии) эксперта, специализация аттестата, подпись, дата Место печати (при наличии)

2) аккредитованная организация **Товарищество с ограниченной ответственностью "Курылыс Контроль" БИН 161240023307. KZ02VWC00199312 от 20.02.2024г.**

(наименование организации)

Товарищество с ограниченной ответственностью "Курылыс Контроль" БИН 161240023307. Директор Сауханов Багдат Маратович

фамилия, имя, отчество (при его наличии) руководителя, подпись, дата Место печати (при наличии)

Авторский надзор

1) **разработчик проекта: Товарищество с ограниченной ответственностью "Береке-Проект" БИН 230640032809**

(наименование организации, фамилия, имя, отчество (при его наличии), должность), подпись, дата)

2)организация **Товарищество с ограниченной ответственностью "Береке- Проект" БИН 230640032809. Директор Исаходжаев Фарход Хавазханович**

фамилия, имя, отчество (при его наличии) руководителя, подпись, дата Место печати (при наличии)

имеющей в своем составе аттестованного (-ых) эксперта (-ов)
(фамилия, имя, отчество (при его наличии) эксперта, специализация аттестата), подпись, дата
Место печати (при наличии)

аттестованный (-ые) эксперт (-ы) Главный инженер проекта Худаярханов Обидхон Валиханович № 687 от 23.06.2023г.

(фамилия, имя, отчество (при его наличии) эксперта, специализация аттестата, подпись, дата)

Место печати (при наличии)

Подрядчик (генеральный подрядчик)
Товарищество с ограниченной ответственностью "Аксар Строй" БИН 050640007865
Директор Таукеев Нурлыбек Утегенович

фамилия, имя, отчество (при наличии), подпись руководителя, место печати (при наличии)

Приложение 15 к акту приемки
объекта в эксплуатацию

форма

Технические характеристики объекта (газопровод, нефтепровод)
«Строительство газоснабжения жилых домов №3, №4 ул.Аль-Фараби-11, города Кызылорда»

№ п/п	Наименование	Единицы измерения	Количество, протяженность	Примечание
1	Протяженность трубопровода	м	---	
	Протяженность воздушной прокладки:	м		
	1) на эстакадах	м		
	2) на опорах	м		
	3) безопорная прокладка	м		
	Количество опор	шт		
	Протяженность подземной прокладки:	м	239,0	
	1) в проходных каналах	м		
	2) в полупроходных каналах	м		
	3) бесканальная прокладка	м		
2	Количество колодцев (камер)	шт		
3	Количество компенсаторов	шт		
4	Количество вводов	шт		
5	Количество задвижек d =50	шт		
	d =80	шт		
	d =100	шт		
	d =150	шт		
	d =200	шт		
6	Вентили (Фильтр) клапан d =50	шт		
	d =20	шт		
7	Кран шаровой d =15	шт		
	d =20	шт		
	d =25	шт	2	
	d =50	шт		
	d =65	шт		
8	Сифоны (гидрозатворы)	шт		
9	Переходники d =90x75	шт		
	Переходники d =63x50	шт	2	
	Переходники d =32x32	шт		

10	Затворы поворотные	шт		
11	Регуляторы давления	шт		
12	Скважины	шт		
13	Станки - качалки (тип _____ , марка ____)	шт		
	-//- (тип____, марка ____)	шт		
	-//- (тип____, марка ____)	шт		

Горизонтальный разрез скважины (колодца)	Вертикальный разрез скважины (колодца)
Масштаб _____	Масштаб _____
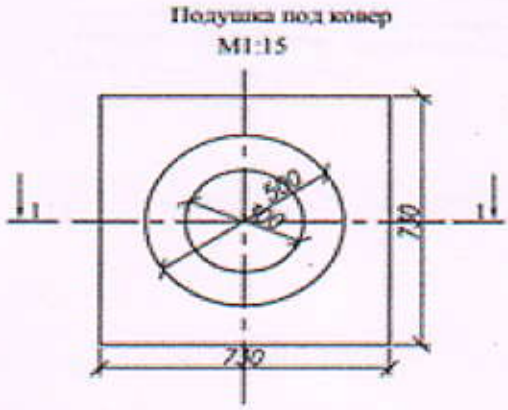	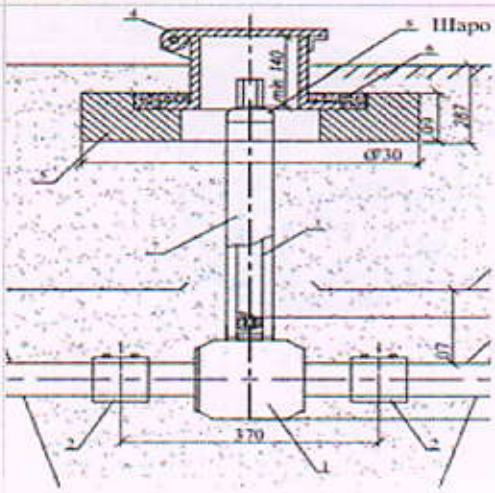

Спецификация

№ п/п	Наименование	Марка	Материал	Диаметр (мм) (размеры)	Коли-чество	Примечание
1	Труба	50838-2011	полиэтиленовая для подачи газообразного топлива	63*3,8 мм	86м	PE 100 ГАЗ
2	Труба	50838-2011	полиэтиленовая для подачи газообразного топлива	90*5,4 мм	153м	PE 100 ГАЗ

Схема привязки скважины (колодца) к постоянным точкам-ориентирам

Заказчик _____

Товарищество с ограниченной ответственностью "Дос Строй Проект" БИН 110440011309. Директор Мырзаев Канат Абуович

фамилия, имя, отчество (при наличии), подпись руководителя, место печати (при наличии)

Товарищество с ограниченной ответственностью "Береке- Проект" Главный инженер проекта Худаярханов Обидхон Валиханович. № 687 от 23.06.2023г.

фамилия, имя, отчество (при его наличии), подпись эксперта, место печати (при наличии)

Приложение 2
к приказу Министра
по инвестициям и развитию
Республики Казахстан
от 24 апреля 2017 года № 235

Заключение о соответствии выполненных работ проекту

« 26 » 12 2024г.

Авторский надзор: **Товарищество с ограниченной ответственностью "Береке- Проект" - Республика Казахстан, город Шымкент, Каратауский район жилой микрорайон Сайрам, улица М. Жантаев №42. БИН 230640032809. Директор Исаходжаев Фарход Хавазханович. Авторский надзор: Главный инженер проекта Худаярханов Обидхон Валиханович № 687 от 23.06.2023г. В соответствии с приказом от 11.12.2024г. № 48;**
(наименование организации, фамилия, имя, отчество (при наличии) руководителя)
действующего на основании _____
(№ договора и дата)
по объекту **«Строительство газоснабжения жилых домов №3, №4 ул.Аль-Фараби-11, города Кызылорда»**
(наименование и местонахождение объекта)
заказчиком которого является **Товарищество с ограниченной ответственностью "Дос Строй Проект" БИН 110440011309. Руководитель Мырзаев Канат Абуович**
(наименование организации, фамилия, имя, отчество (при наличии) руководителя)
подтверждает, что:
1. Строительство объекта осуществлялось
а) подрядчиком (генеральным подрядчиком)
ТОО "Аксар Строй" № 20008209 от 11.06.2020 года
(наименование организации, № лицензии и дата получения)
в лице директор ***Таукеев Н.У.***
(фамилия, имя, отчество (при наличии) руководителя)
б) субподрядными организациями
а) *ТОО «КазЭнергоПроектСтрой» №24008983 от 08.02.2024 года, замдиректор Махатов Н.;*
б) ТОО "Зәулім Шың" № 24020072 от 30.05.2024г., директор Бектибаев Н. А.;
в) ТОО «"Р и А - Сервис ЛТД" № 14017718 от 24.11.2014 года., директор Алтынбекулы А.;
г) ТОО "Зангар 2050" № 24021358 от 13.06.2024 года замдиректор Маханов М.;
е) ТОО "DAR stroy 2050" № 24030872 от 18.10.2024 года директор Алмаханов Б.П.;
(наименование организации, № лицензии и дата получения ,фамилия, имя, отчество (при наличии) руководителя)
2. Строительно-монтажные работы осуществлены в сроки:
начало работ **17.12.2024г.;**
(месяц, год)
окончание работ **26.12.2024г.;**
(месяц, год)
при продолжительности строительства, месяц: _____; по норме или по проекту организации строительства, месяц: ____; фактически, месяц: _____;
3. Примененные строительные материалы, конструкции, оборудование и изделия соответствуют требованиям проекта;
4. Замечания, выданные авторским надзором в процессе строительства, устранены;
5. Внесенные изменения в проект (проектно-сметную документацию) в процессе строительства выполнены в соответствии с требованиями нормативов в области архитектуры, градостроительства и строительства;
6. Объект построен в соответствии с проектом (проектно-сметной документацией)

Товарищество с ограниченной ответственностью "Береке- Проект" № Фрост-0327/24 от 11.12.2024 г.

(наименование проектной организации, номер проекта)

утвержденного(й **Товарищество с ограниченной ответственностью "Дос Строй Проект" №15/10-24СД от 15.10.2024г.**

(дата и номер проекта, наименование организации утвердившей (переутвердившей) проект и дата утверждения)

Авторский надзор организацией **Товарищество с ограниченной ответственностью "Береке- Проект" БИН 230640032809 Директор Исаходжаев Фарход Хавазханович**

(наименование организации, фамилия, имя, отчество (при наличии) руководителя,)

М.П. _____ *подпись, дата*

эксперт(ы) по авторскому надзору **Авторский надзор: Главный инженер проекта Худаярханов Обидхон Валиханович. № 687 от 23.06.2023г.**

(фамилия, имя, отчество (при наличии) эксперта (экспертов), № аттестатов, подпись, дата)

М.П. _____ *подпись, дата*

Приложение 1
к приказу Министра
по инвестициям и развитию
Республики Казахстан
от 24 апреля 2017 года № 235

Заключение о качестве строительно-монтажных работ

« 26 » 12 2024г.

Технический надзор: **Товарищество с ограниченной ответственностью "Курылыс Контроль"- Республика Казахстан, Кызылординская область, Кызылорда г., улица Каратал № 96 , БИН 161240023307. Директор Сауханов Багдат Маратович.**
(наименование организации, фамилия, имя, отчество (при наличии) руководителя, юридический адрес)

в лице **Технический надзор: Бектибаев Нуржан Адилханович. Аттестат: KZ68VJE00088019 от 07.08.2024г. KZ03VJE00088122 от 13.08.2024г., KZ95VJE00088018 от 07.08.2024г.**
(фамилия, имя, отчество (при наличии) экспертов, № аттестатов, дата получения)

действующего на основании договора **№ 19 от 11.12.2024г.**
(№ договора и дата)

по объекту **«Строительство газоснабжения жилых домов №3, №4 ул.Аль-Фараби-11, города Кызылорда»**
(наименование и местонахождение объекта)

заказчиком которого является **Товарищество с ограниченной ответственностью "Дос Строй Проект" БИН 110440011309. Руководитель Мырзаев Канат Абуович**
(наименование организации, фамилия, имя, отчество (при наличии) руководителя)

подтверждает, что:

1. Строительство объекта осуществлялось

а) подрядчиком (генеральным подрядчиком)

ТОО "Аксар Строй" № 20008209 от 11.06.2020 года
(наименование организации, № лицензии и дата получения)

в лице директор ***Таукеев Н.У.***
(фамилия, имя, отчество (при наличии) руководителя)

б) субподрядными организациями

а) *ТОО «КазЭнергоПроектСтрой» №24008983 от 08.02.2024 года, замдиректор Махатов Н.;*

б) ТОО "Зәулім Шың" № 24020072 от 30.05.2024г., директор Бектибаев Н. А.;

в) ТОО «"Р и А - Сервис ЛТД" № 14017718 от 24.11.2014 года., директор Алтынбекулы А.;

г) ТОО "Зангар 2050" № 24021358 от 13.06.2024 года замдиректор Маханов М.;

е) ТОО "DAR stroy 2050" № 24030872 от 18.10.2024 года директор Алмаханов Б.П.;

(наименование организации, № лицензии и дата получения ,фамилия, имя, отчество (при наличии) руководителя)

2. Строительно-монтажные работы осуществлены в сроки:

начало работ **17.12.2024г.;**
(месяц, год)

окончание работ **26.12.2024г.;**
(месяц, год)

при продолжительности строительства, месяц: _____; по норме или по проекту организации строительства, месяц: ____; фактически, месяц: _____;

3. Сметная стоимость по утвержденному проекту (проектной-сметной документации): всего **1245,217тг ;** в том числе строительно-монтажных работ **1232,764тг ;** оборудования, инструмента и инвентаря **340,0тг;**

4. Сметная стоимость основных фондов, принимаемых в эксплуатацию **978,450тг;** в том числе: стоимость строительно-монтажных работ **968,665тг**; стоимость оборудования, инструмента и инвентаря **340,0тг;**

5. Объект построен в соответствии с проектом (проектно-сметной документацией)
Товарищество с ограниченной ответственностью "Береке- Проект" № Фрост-0327/24 от 11.12.2024 г., 24027184 от 29.08.2024г.Рабочий проект.

(наименование проектной организации, номер проекта)

утвержденного(й)**Товарищество с ограниченной ответственностью "Дос Строй Проект" №15/10-24СД от 15.10.2024г.**

(дата и номер проекта, наименование организации утвердившей (переутвердившей) проект и дата утверждения)

и требованиями государственных нормативных документов в области архитектуры, градостроительства и строительства;

6. Примененные строительные материалы, конструкции, оборудование и изделия соответствуют проекту и требованиям государственных нормативов;

6-1. Доля местного содержания предусмотрена в проектно-сметной документации _90_____% и фактически применено _90_____% (на объектах финансируемых за счет государственных инвестиций и средств квази государственного сектора);

7. Исполнительная техническая документация имеется в полном объеме;

8. Замечания, выданные техническим надзором в процессе строительства устранены;

9. Завершенный строительством объект обеспечивает прочность, устойчивость и надежность на протяжении всего срока службы (эксплуатации, использования, применения) и соответствует требованиям государственных нормативов направленных на обеспечение интересов и безопасности собственников (пользователей) и общества в целом.

Технический надзор:
организация **Товарищество с ограниченной ответственностью "Курылыс Контроль" БИН 161240023307 KZ02VWC00199312 от 20.02.2024г.**
Директор Сауханов Багдат Маратович

(наименование юридического лица, фамилия, имя, отчество (при наличии) руководителя,)

*М.П.*_____*подпись*

эксперт по техническому надзору: **Технический надзор: Бектибаев Нуржан Адилханович. Аттестат: KZ68VJE00088019 от 07.08.2024г. KZ03VJE00088122 от 13.08.2024г., KZ95VJE00088018 от 07.08.2024г.**

(фамилия, имя, отчество (при наличии) эксперта (экспертов) № аттестатов, подпись, дата)

*М.П.*_____*подпись*

Приложение 3
к приказу Министра
по инвестициям и развитию
Республики Казахстан
от 24 апреля 2017 года № 235
форма

Декларация о соответствии

Сноска. Форма в редакции приказа Министра индустрии и инфраструктурного развития РК от 09.08.2019 № 632 (вводится в действие по истечении десяти календарных дней после дня его первого официального опубликования); с изменениями, внесенными приказом Министра индустрии и инфраструктурного развития РК от 08.02.2021 № 53 (вводится в действие по истечении десяти календарных дней после дня его первого официального опубликования).

« 26 » 12 2024г.

Подрядчик (генеральный подрядчик): **Товарищество с ограниченной ответственностью "Аксар Строй" - Қазақстан Республикасы, Қызылорда облысы, Қызылорда Қ.Ә., Қызылорда қ., А.Бөкейхан, №92. БИН 050640007865. Телефон +7701 426 5963. Почта: aksarstroy@mail.ru**

наименование организации, юридический адрес

в лице **Директор Таукеев Нурлыбек Утегенович**

фамилия, имя, отчество (при наличии) руководителя организации

по объекту **«Строительство газоснабжения жилых домов №3, №4 ул.Аль-Фараби-11, города Кызылорда»**

(наименование и местонахождение объекта)

заказчиком которого является **Товарищество с ограниченной ответственностью "Дос Строй Проект" БИН 110440011309. Руководитель Мырзаев Канат Абуович**

(наименование организации, фамилия, имя, отчество (при наличии) руководителя)

удостоверяет, что:

1. Строительно – монтажные работы на объекте выполнены в соответствии с утвержденным проектом (проектно – сметной документацией), государственными нормативами в сфере архитектурной, градостроительной и строительной деятельности;

2. Субподрядными организациями:

а) *ТОО «КазЭнергоПроектСтрой» №24008983 от 08.02.2024 года, замдиректор Махатов Н.;*

б) ТОО "Зәулім Шың" № 24020072 от 30.05.2024г., директор Бектибаев Н. А.;

в) ТОО «"Р и А - Сервис ЛТД" № 14017718 от 24.11.2014 года., директор Алтынбекулы А.;

г) ТОО "Зангар 2050" № 24021358 от 13.06.2024 года замдиректор Маханов М.;

е) ТОО "DAR stroy 2050" № 24030872 от 18.10.2024 года директор Алмаханов Б.П.;

(наименование организации, № лицензии и дата получения ,фамилия, имя, отчество (при наличии) руководителя)

3. проекта (проектно-сметной документации) **Товарищество с ограниченной ответственностью "Береке- Проект" № Фрост-0327/24 от 11.12.2024 г., 24027184 от 29.08.2024г.Рабочий проект.**

(наименование проектной организации, номер проекта)

утвержденного(й)**Товарищество с ограниченной ответственностью "Дос Строй Проект" №15/10-24СД от 15.10.2024г.**

(дата и номер проекта, наименование организации утвердившей (переутвердившей) проект и дата утверждения)

4. Объект (комплекс) имеет следующие основные технико-экономические показатели (мощность, производительность, производственная площадь, протяженность, вместимость, объем, пропускная способность, провозная способность, число рабочих мест и тому подобное, заполняется по всем объектам (кроме жилых домов) в единицах измерения соответственно целевой продукции или основным видам услуг):

Мощность, производительность и так далее	Единица измерения	По проекту		Фактически	
		общая (с учетом ранее принятых)	в том числе пускового комплекса или очереди	общая (с учетом ранее принятых)	в том числе пускового комплекса или очереди
Газопровод низкого давления PN-0,003 Мпа	м	239,0		239,0	
Труба ПЭ SDR 17 Ø63*3,8	м	86,0		86,0	
Труба ПЭ SDR 17 Ø90*5,4	м	153,0		153,0	

Выпуск продукции (оказания услуг), предусмотренной проектом в объеме, соответствующем нормам освоения проектных мощностей в начальный период **не предусматривается**

(факт начала выпуска продукции с указанием объема)

5. Технологические и архитектурно-строительные решения по объекту характеризуется следующими данными: **Строительство газораспределительных сетей для домов №3, №4 ул.Аль-Фараби-11, города Кызылорда:**

Газопровод низкого давления PN-0,003 МПа

1.В рамках данного проекта рассматривается трасса газопровода низкого давления PN-0,003 Мпа.

2.Прокладка газопровода низкого давления Р=0,003 МПа диаметром Ø 63м от точки врезки до потребителей.

3.Переход газопровода через железную, а/дороги с асфальтным покрытием и оросительные каналы методом ННБ (ГНБ)

4.В рамках данного проекта рассматривается переходы через железную дорогу, автодороги с асфальтным покрытием и оросительные каналы путем наклонно-направленного бурения (ННБ или ГНБ). Переходы газопровода запроектированы из полиэтиленовых труб Д 63мм по СТ РК ИСО 4437-2004, СТ РК ГОСТ Р 50838-2011, заключенные методом протаскивания в полиэтиленовый футляр Д140, 110 мм по СТ РК ГОСТ Р 50838- 2011 и СТ РК ISO 4427-2-2014.

краткие технические характеристики по особенностям его размещения, по основным материалам и конструкциям, инженерному и технологическому оборудованию

6. На объекте установлено предусмотренное проектом оборудование в количестве согласно актам о его приемке после индивидуального испытания и комплексного опробования;

7. Мероприятия по охране труда, обеспечению взрывобезопасности, пожаробезопасности, охране окружающей природной среды и антисейсмические мероприятия, редусмотренные проектом выполнены;

8. Строительно-монтажные работы осуществлены в сроки:

начало работ **17.12.2024г.;**

(месяц, год)

окончание работ **26.12.2024г.;**

(месяц, год)

при продолжительности строительства, месяц: _____; по норме или по проекту организации

строительства, месяц:__**___;** фактически, месяц: _____**_;**

9. Примененные строительные материалы, конструкции, оборудование и изделия соответствуют требованиям проекта и государственных нормативов;

9-1. Доля местного содержания предусмотрена в проектно-сметной документации 90__% и фактически применено _90__% (на объектах финансируемых за счет государственных инвестиций и средств свази государственного сектора);

10. Исполнительная геодезическая съемка фактического положения подземных инженерных сетей и/или зданий (сооружений) выполнена (обязательное приложение к декларации о соответствии);

10-1. Исполнительная техническая документация имеется в полном объеме, в том числе в электронном модуле;

11. Наружные инженерные коммуникации (холодное и горячее водоснабжение, канализация, теплоснабжение, газоснабжение, электроснабжение и связь) обеспечивают нормальную эксплуатацию объекта, что подтверждается поставщиками услуг по инженерному и коммунальному обеспечению.

Поставщики услуг по инженерному и коммунальному обеспечению:

_____

наименование организации, фамилия, имя, отчество (при наличии), подпись руководителя, дата Место печати(при наличии)

_____

наименование организации, фамилия, имя, отчество(при наличии), подпись руководителя, дата Место печати(при наличии)

12. Шумоизоляция здания соответствует проекту и подтверждается экспертным заключением выдаваемым государственной организацией осуществляющей санитарно-эпидемиологическую экспертизу по результатам лабораторных замеров проведенных аккредитованными испытательными лабораториями (центрами) (экспертное заключение прилагается);

13. Обеспечен доступ для маломобильных групп населения, что подтверждается органами социальной защиты населения_____**не требуется**_____;

фамилия, имя, отчество (при наличии), подпись руководителя, дата Место печати (при наличии)

Подрядчик (генеральный подрядчик) считает объект: **«Строительство газоснабжения жилых домов №3, №4 ул.Аль-Фараби-11, города Кызылорда»**

наименование объекта (комплекса)

готовым к приемке в эксплуатацию,и гарантирует качество выполненных строительно-монтажных и специальных работ, и принимает на себя обязательство устранять дефекты, возникшие по его вине при строительстве объекта согласно гарантийного срока в соответствии с законодательством Республики Казахстан.

Подрядчик (генеральный подрядчик)

Товарищество с ограниченной ответственностью "Аксар Строй" БИН 050640007865

Директор Таукеев Нурлыбек Утегенович

_____

фамилия, имя, отчество (при наличии) руководителя, подпись, дата *Место печати (при наличии)*