РЕСПУБЛИКА КАЗАХСТАН
НАУЧНО-ПРОИЗВОДСТВЕННОЕ ПРЕДПРИЯТИЕ "БИОСФЕРА"

Лицензия №21030785 от 01.11.2021 г

Лицензия ГСЛ№006564-1 от 29.08.2001 г.

Лицензия №01166Р от 03.01.2008 г.

# Рабочий проект

## Строительство водопроводных сетей в селе Первомайка Астраханского района Акмолинской области

Том 3. Альбом 2.

Сеть В1. Разводящие сети в с. Первомайка

003-04.2020-03-2-НВ

Астана 2023

РЕСПУБЛИКА КАЗАХСТАН
НАУЧНО-ПРОИЗВОДСТВЕННОЕ ПРЕДПРИЯТИЕ "БИОСФЕРА"

Лицензия №21030785 от 01.11.2021 г

Лицензия ГСЛ№006564-1 от 29.08.2001 г.

Лицензия №01166Р от 03.01.2008 г.

# Рабочий проект

## Строительство водопроводных сетей в селе Первомайка Астраханского района Акмолинской области

Том 3. Альбом 2.

Сеть В1. Разводящие сети в с. Первомайка

003-04.2020-03-2-НВ

Директор Бекенова Д.К.

Главный инженер проекта Темертас Б.К.

ТОО Научно-производственное предприятие "Биосфера"

Астана 2023

## Ведомость основных комплектов рабочих чертежей

| Обозначение | Наименование | Примечание |
|---|---|---|
| 03–2–НВ | Наружный водопровод | |

## Ведомость ссылочных и прилагаемых документов

| Обозначение | Наименование | Примечание |
|---|---|---|
| | Ссылочные документы | |
| СНиП РК 4.01-02-2009 | Водоснабжение. Наружные сети и сооружения | |
| Серия 3.900.1-14 | Изделия железобетонные для круглых колодцев водопровода и канализации | |
| СТ РК ИСО 4427-2004 | Трубы полиэтиленовые для водоснабжения. Технические условия | |
| сер.3.900.1-14 | Изделия железобетонные для круглых колодцев водопровода и канализации | |
| ТП901-09-09.87 | Переходы трубопроводами водопровода и канализации под железнодорожными путями на станциях и перегонах и под автомобильными дорогами | |
| ТП 901–9–17.87 | Установка водоразборных колонок и пожарных гидрантов | |
| | | |
| | Прилагаемые документы | |
| | | |
| 003–04.2020–03–2–НВ.СО | Спецификация оборудования, изделий и материалов | |

## Основные показатели сетей водоснабжения

| Наименование сети | Расчетный расход воды | | | Примечание |
|---|---|---|---|---|
| | $м^3$/сут | $м^3$/ч | л/с | |
| В1 (разводящие сети) | 293.31 | 22.43 | 6.24 | |

## ВНИМАНИЕ!

*Производство работ без проекта производства работ ЗАПРЕЩАЕТСЯ !*

Технические решения, принятые в рабочем проекте, соответствуют требованиям экологических, санитарно-гигиенических, противопожарных и других норм, действующих на территории Республики Казахстан и обеспечивают безопасную для жизни и здоровья людей эксплуатацию объекта при соблюдении мероприятий, предусмотренных рабочим проектом.

Главный инженер проекта Темертас Б.К.

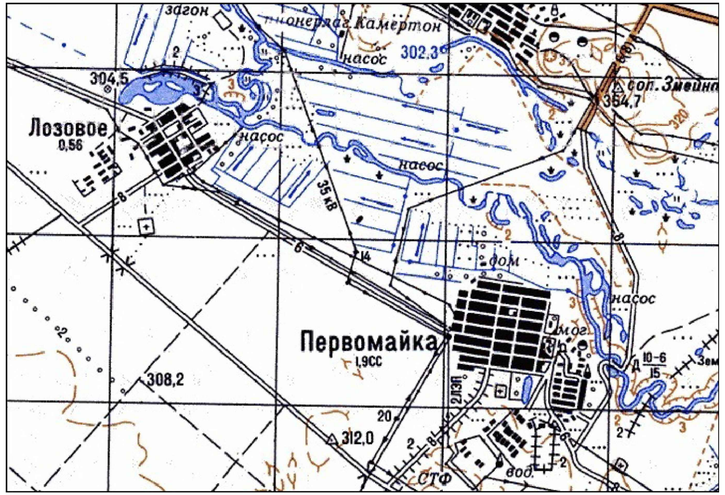


Ситуационная схема

Общие сведения:

Источник водоснабжения для с.Первомайка является групповой водопровод-водозабор с.Камышенка (разработчик РП ТОО "Innovation Center Project"). Водовод В1 подключается к кол.В2 перед станцией очистки в с.Камышенка.

Проектируемый водовод проходит подземным путем до насосной станции второго подъема в с.Первомайка. Насосная станция размещена вместе с РЧВ на площадке. На площадке водопроводных сооружений предусмотрено строительство НС 2-го подъема, РЧВ 2х500м3. Проектом предусмотрено применение в насосной станции комплектных насосных установок из трех насосов (2 рабочих, 1 резервный) для водоснабжения, пожарная установка и дренажный насос.

Подводящий водовод от кол.В2 в с.Камышенка до ПВС предусмотрен в одну нитку. Укладка водовода предусмотрена с восточной стороны от автодороги Нуресиль-Булакты на расстоянии 50,0 м от подошвы дорожной насыпи.

Укладка разводящих сетей по с.Первомайка предусмотрена при соблюдении условий:

- при ширине улиц по красным линиям менее 20 м, водопровод проложен по сельским автодорогам на расстоянии 2,0-3,0 м от края обочины,
- при ширине улиц по красным линиям более 20 м, водопровод проложен вне автодорог на расстоянии 3,0-4,0 м от подошвы дороги.

На сетях предусмотрена установка пожарных гидрантов, отключающих задвижек и колодцев для слива воды при ремонте. Пожарные гидранты установить согласно ТП 901-9-17.87.

Переходы подводящего водовода под автодорогами предусмотрены методом прокола в стальном футляре, разводящие сети - открытым способом в стальном футляре.

Подвод к домам предусмотрен до границ частных земельных участков с установкой счетчиков воды в колодце.

Трубопровод запроектирован из полиэтиленовых труб Ф140х8,3 и Ф110х6,6 ПЭ100 SDR17 (питьевая) по ГОСТ 18599-2001

Проектируемые колодцы сети водоснабжения выполнены из сборных ж-б элементов по типовому проектному решению 901-09-11.84.

Монтаж и приемку сетей и сооружений необходимо производить согласно СП РК 4.01-103-2013 "Наружные сети и сооружения водоснабжения и канализации".

Перечень видов работ для которых необходимо составление актов освидетельствования скрытых работ

1. Подготовка основания под трубопроводы
2. Устройство противокоррозийной защиты трубопроводов
3. Устройство колодцев
4. Герметизация мест прохода трубопроводов через стенки колодцев
5. Уплотнение обратных засыпок траншеи под усовершенствованным покрытием
6. Предварительные и приемочные испытания на прочность и герметичность трубопроводов
7. Промывка и дезинфекция трубопроводов водоснабжения

## Ведомость рабочих чертежей основного комплекта

(начало)

| Лист | Наименование | Примечание |
|---|---|---|
| 1 | Общие данные (начало) | |
| 2 | Общие данные (окончание) | |
| 3 | План. Продольный профиль. ПК0+00-ПК6+20 | |
| 4 | План. Продольный профиль. ПК6+00-ПК12+16 | |
| 5 | План. Продольный профиль. ПК12+16-ПК15+39 | |
| 6 | План. Продольный профиль. ПК0+00-ПК4+29 | |
| 7 | План. Продольный профиль. ПК4+29-ПК10+19 | |
| 8 | План. Продольный профиль. ПК0+00-ПК7+09 | |
| 9 | План. Продольный профиль. ПК7+09-ПК14+10 | |
| 10 | План. Продольный профиль. ПК0+00-ПК7+00 | |
| 11 | План. Продольный профиль. ПК7+00-ПК12+91 | |
| 12 | План. Продольный профиль. ПК0+00-ПК7+05 | |
| 13 | План. Продольный профиль. ПК7+05-ПК13+29 | |
| 14 | План. Продольный профиль. ПК0+00-ПК6+28 | |
| 15 | План. Продольный профиль. ПК6+28-ПК11+75 | |
| 16 | План. Продольный профиль. ПК0+00-ПК6+00 | |
| 17 | План. Продольный профиль. ПК6+00-ПК11+70 | |
| 18 | План. Продольный профиль. ПК0+00-ПК5+79 | |
| 19 | План. Продольный профиль. ПК5+79-ПК11+47 | |
| 20 | План. Продольный профиль. ПК0+00-ПК6+20 | |
| 21 | План. Продольный профиль. ПК6+20-ПК9+06 | |
| 22 | План. Продольный профиль. ПК0+00-ПК5+67 | |
| 23 | План. Продольный профиль. ПК5+67-ПК7+18 | |

Согласовано

| | | |
|---|---|---|
| АС | ЭМ | Майинов Ивашкевич С.Я. |

Взам. инв. №

Подп. и дата

Инв. № подл.

| Изм. | Кол.уч. | Лист | № док | Подп. | Дата |
|---|---|---|---|---|---|
| ГИП | | Темертас | | | |
| Разработал | | Юнкман Е. | | | |
| Исполнил | | Юнкман Е. | | | |
| Проверил | | | | | |
| Норм. контр. | | Бекенова | | | |

003–04.2020–03–2–НВ

Строительство водопроводных сетей в селе Первомайка Астраханского района Акмолинской области

Сеть В1. Разводящие сети в с. Первомайка

| Стадия | Лист | Листов |
|---|---|---|
| РП | 1 | 70 |

Общие данные (начало)

ТОО "Научно–производственное предприятие "Биосфера"

Копировал: Формат: А4х3

Ведомость рабочих чертежей основного комплекта

(продолжение)

| Лист | Наименование | Примечание |
|---|---|---|
| 24 | План. Продольный профиль. ПК0+00–ПК4+52 | |
| 25 | План. Продольный профиль. ПК0+00–ПК3+09 | |
| 26 | План. Продольный профиль. ПК0+00–ПК6+50 | |
| 27 | План. Продольный профиль. ПК6+50–ПК10+86 | |
| 28 | План. Продольный профиль. ПК0+00–ПК4+34 | |
| 29 | План. Продольный профиль. ПК0+00–ПК3+82 | |
| 30 | План. Продольный профиль. ПК0+00–ПК3+29 | |
| 31 | План. Продольный профиль. ПК0+00–ПК3+48 | |
| 32 | План. Продольный профиль. ПК0+00–ПК6+00 | |
| 33 | План. Продольный профиль. ПК6+00–ПК10+86 | |
| 34 | План. Продольный профиль. ПК0+00–ПК5+09 | |
| 35 | План. Продольный профиль. ПК0+00–ПК7+07 | |
| 36 | План. Продольный профиль. ПК7+07–ПК14+39 | |
| 37 | План. Продольный профиль. ПК0+00–ПК2+00; ПК0+00–ПК0+94 | |
| 38 | План сетей. От т.А – до колодца В1 | |
| 39 | Продольный профиль М1:500. От т.А – до колодца В1 | |
| 40 | Деталировочная схема (начало) | |
| 41 | Деталировочная схема (продолжение) | |
| 42 | Деталировочная схема (продолжение) | |
| 43 | Деталировочная схема (продолжение) | |
| 44 | Деталировочная схема (продолжение) | |
| 45 | Деталировочная схема (продолжение) | |
| 46 | Деталировочная схема (продолжение) | |
| 47 | Деталировочная схема (продолжение) | |
| 48 | Деталировочная схема (продолжение) | |
| 49 | Деталировочная схема (продолжение) | |
| 50 | Деталировочная схема (продолжение) | |
| 51 | Деталировочная схема (продолжение) | |

Ведомость рабочих чертежей основного комплекта

(окончание)

| Лист | Наименование | Примечание |
|---|---|---|
| 52 | Деталировочная схема (продолжение) | |
| 53 | Деталировочная схема (продолжение) | |
| 54 | Деталировочная схема (продолжение) | |
| 55 | Деталировочная схема (продолжение) | |
| 56 | Деталировочная схема (окончание) | |
| 57 | Привязочная таблица круглых водопроводных колодцев (начало) | |
| 58 | Привязочная таблица круглых водопроводных колодцев (продолжение) | |
| 59 | Привязочная таблица круглых водопроводных колодцев (продолжение) | |
| 60 | Привязочная таблица круглых водопроводных колодцев (продолжение) | |
| 61 | Привязочная таблица круглых водопроводных колодцев (продолжение) | |
| 62 | Привязочная таблица круглых водопроводных колодцев (продолжение) | |
| 63 | Привязочная таблица круглых водопроводных колодцев (продолжение) | |
| 64 | Привязочная таблица круглых водопроводных колодцев (продолжение) | |
| 65 | Привязочная таблица круглых водопроводных колодцев (продолжение) | |
| 66 | Привязочная таблица круглых водопроводных колодцев (продолжение) | |
| 67 | Привязочная таблица круглых водопроводных колодцев (продолжение) | |
| 68 | Привязочная таблица круглых водопроводных колодцев (окончание) | |
| 69 | Указатель пожарных гидрантов | |
| 70 | Ведомость объемов СМР | |
| | | |

Взам. инв. №

Подп. и дата

Инв. № подл.

| Изм. | Кол. уч. | Лист | № док. | Подп. | Дата |
|---|---|---|---|---|---|
| ГИП | | Темертас | | | |
| Разработал | | Юнкман Е. | | | |
| Исполнил | | Юнкман Е. | | | |
| Проверил | | | | | |
| Норм. контр. | | Бекенова | | | |

003–04.2020–03–2–НВ

Строительство водопроводных сетей в селе Первомайка Астраханского района Акмолинской области

Сеть В1. Разводящие сети в с. Первомайка

| Стадия | Лист | Листов |
|---|---|---|
| РП | 2 | |

Общие данные (окончание)

ТОО "Научно–производственное предприятие "Биосфера"

Копировал:

Формат: А3

## План М1:1000. Ул. Южная – от колодца В1 до ПГ13. ПК0+00–ПК6+00

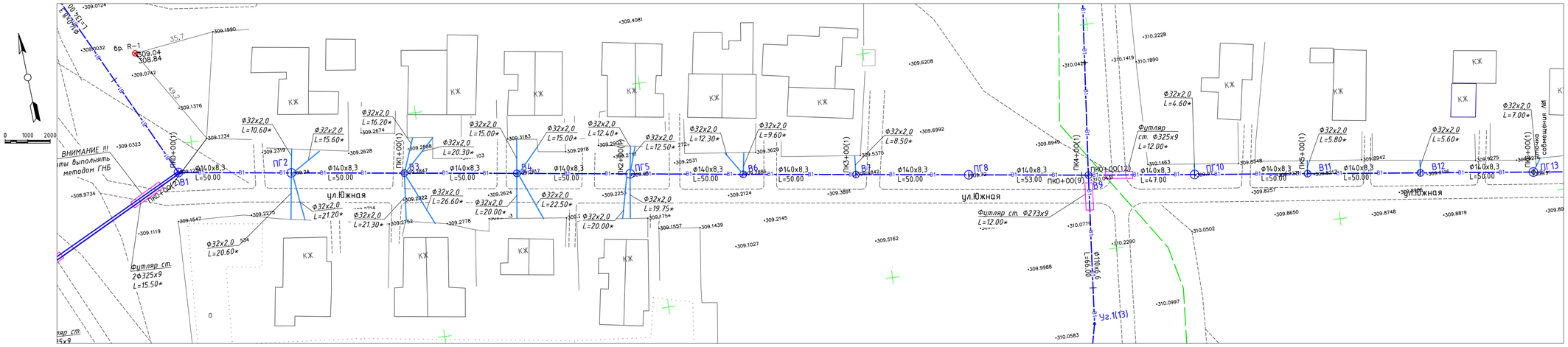


## Продольный профиль М1:1000. Ул. Южная – от колодца В1 до ПГ13. ПК0+00–ПК6+00

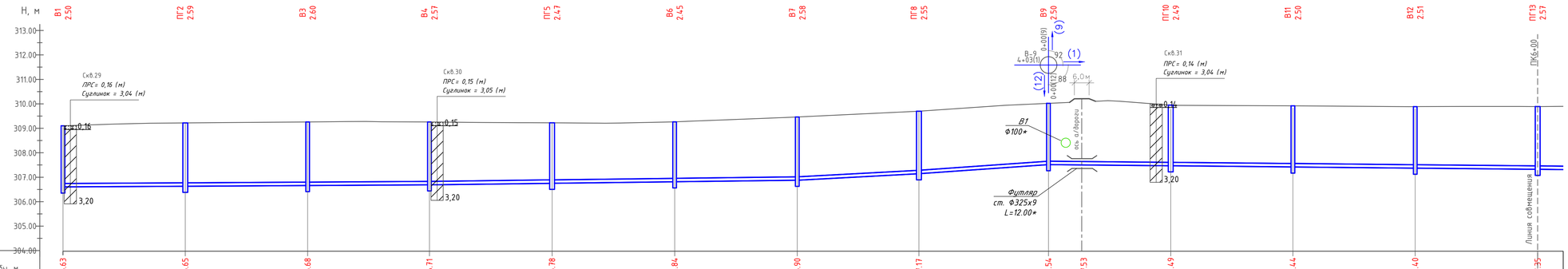


Мв 1:100
Мг 1:1000

| | | | | | | | | | | | | | | |
|---|---|---|---|---|---|---|---|---|---|---|---|---|---|---|
| Отметка низа или лотка трубы, м | 306.63 | 306.65 | 306.68 | 306.71 | 306.78 | 306.84 | 306.90 | 307.17 | 307.54 | 307.53 | 307.69 | 307.44 | 307.40 | 307.35 |
| Натурная отметка земли, м | 309.13 | 309.24 | 309.28 | 309.28 | 309.25 | 309.29 | 309.48 | 309.72 | 310.04 | 310.23 | 309.98 | 309.94 | 309.91 | 309.92 |
| Проектная отметка земли, м | соответствует натурным | | | | | | | | | | | | | |
| Обозначение трубы и тип изоляции | труба ПЭ PE100 SDR17 ø140х8.3 | | | | | | | | | | | | | |
| Основание | Песчаная подготовка 100 мм | | | | | | | | | | | | | |
| Уклон / Длина, м | i=0.0006 | 150,00 | i=0.0013 | 150,00 | i=0.0052 | 50,00 | i=0.0071 | 53,00 | 197,00 | i=0.0010 | 150 | | | |
| Номер колодца, угла поворота | В1 | ПГ2 | В3 | В4 | ПГ5 | В6 | В7 | ПГ8 | В9 | ПГ10 | В11 | В12 | ПГ13 | |
| Расстояния, м | 50.00 | 50.00 | 50.00 | 50.00 | 50.00 | 50.00 | 50.00 | 53.00 | 47.00 | 50.00 | 50.00 | 50.00 | | |
| Пикетаж | 0+00 | 0+50 | 1+00 | 1+50 | 2+00 | 2+50 | 3+00 | 3+50 | 4+03 | 4+50 | 5+00 | 5+50 | 6+00 | |

### Ситуационная схема

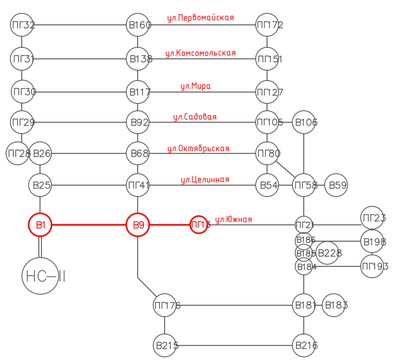


### Сечение траншеи на участке трасса №1 ПК0+00 – ПК6+00

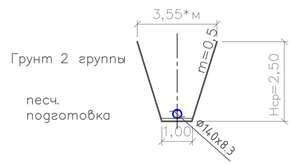


*-отметки, размеры и привязки уточнить при монтаже
- при появлении грунтовых вод выполнить водопонижение

| Изм. | Кол.уч. | Лист | № док. | Подп. | Дата | 003–04.2020–03–2–НВ | | | |
|---|---|---|---|---|---|---|---|---|---|
| | | | | | | Строительство водопроводных сетей в селе Первомайка Астраханского района Акмолинской области | | | |
| Разработал | | Онкман Е. | | | | Сеть В1. Разводящие сети в с.Первомайка | Стадия | Лист | Листов |
| | | | | | | | РП | 3 | |
| Проверил | | Темертас | | | | План. Продольный профиль. ПК0+00-ПК6+20 | ТОО "Научно–производственное предприятие "Биосфера" | | |
| Норм. контр. | | Бекенова | | | | | | | |

Согласовано

Взам. инв. №

Подп. и дата

Инв. № подл.

Копировал:

Формат: А1

## План М1:1000. Ул. Южная – от колодца ПГ13 до ПГ21. ПК6+00–ПК12+16

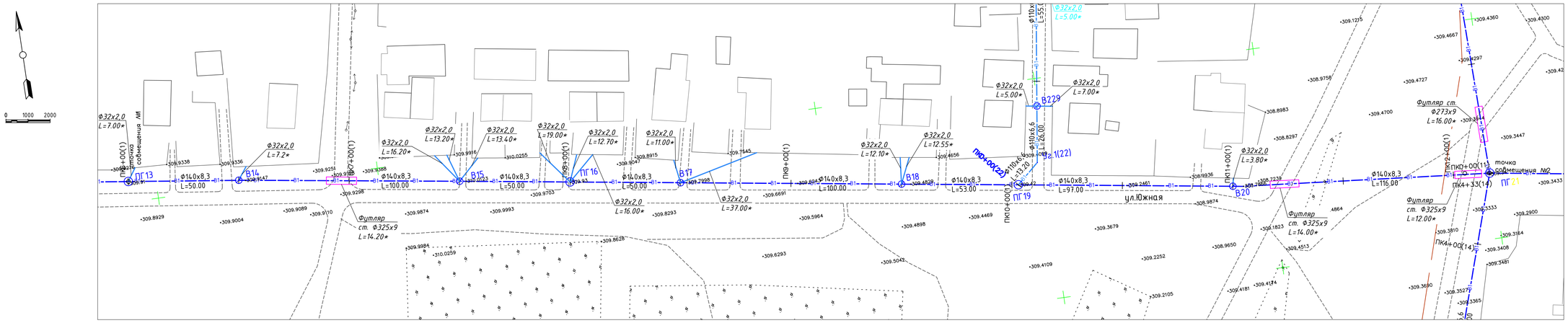


## Продольный профиль М1:1000. Ул. Южная – от колодца ПГ13 до ПГ21. ПК6+00–ПК12+16

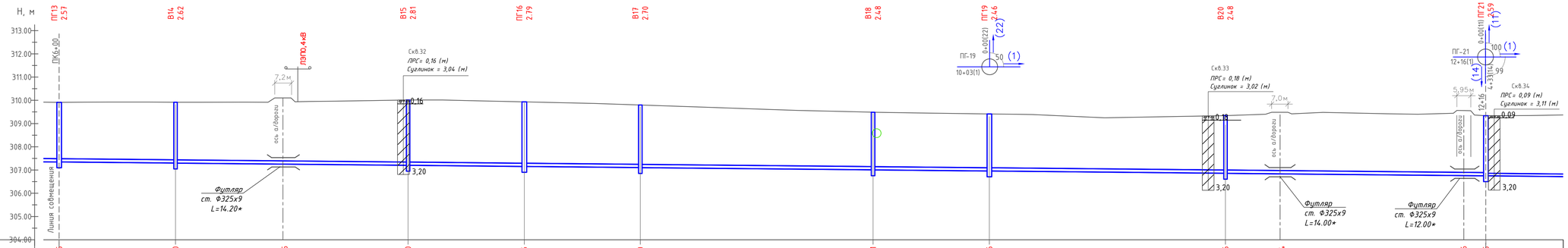


М8 1:100
М2 1:1000

| | | | | | | | | | | | | | | | | | | | | | |
|---|---|---|---|---|---|---|---|---|---|---|---|---|---|---|---|---|---|---|---|---|---|
| Отметка низа или лотка трубы, м | 307.35 | 307.30 | 307.25 | 307.20 | 307.15 | 307.10 | 307.01 | 306.96 | 306.86 | 306.84 | 306.76 | 306.75 |
| Натурная отметка земли, м | 309.92 | 309.92 | 309.93 | 310.01 | 309.94 | 309.80 | 309.49 | 309.42 | 309.26 | 309.34 | 309.48 | 309.47 | 309.56 | 309.34 |
| Проектная отметка земли, м | соответствует натурным | Линия совмещения |
| Обозначение трубы и тип изоляции | труба ПЭ PE100 SDR17 ø140х8.3 | |
| Основание | Песчаная подготовка 100 м | |
| Уклон | 0 | i=0.0010 | i=0.0010 |
| Длина, м | 150,00 | 466,00 | 323,00 |
| Номер колодца, угла поворота | ПГ13 | В14 | В15 | ПГ16 | В17 | В18 | ПГ19 | В20 | ПГ21 |
| Расстояния, м | 50.00 | 100.00 | 50.00 | 50.00 | 100.00 | 53.00 | 97.00 | 116.00 |
| Пикетаж | 6+00 | 6+50 | 7+2.57 | 7+50 | 8+00 | 8+50 | 9+50 | 10+03 | 11+00 | 12+16 |

### Ситуационная схема

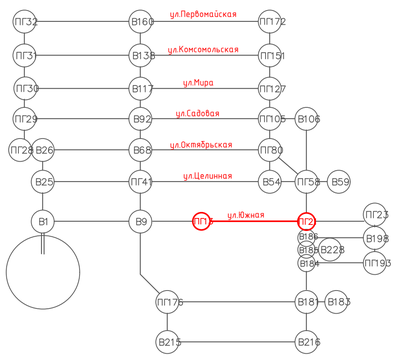


### Сечение траншеи на участке трасса №1 ПК6+00 – ПК12+16

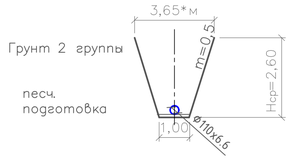


*-отметки, размеры и привязки уточнить при монтаже
- при появлении грунтовых вод выполнить водопонижение

| Изм. | Кол.уч. | Лист | № док. | Подп. | Дата | 003–04.2020–03–2–НВ | | | |
|---|---|---|---|---|---|---|---|---|---|
| | | | | | | Строительство водопроводных сетей в селе Первомайка Астраханского района Акмолинской области | | | |
| Разработал | | | Онкман Е. | | | Сеть В1. Разводящие сети в с.Первомайка | Стадия | Лист | Листов |
| | | | | | | | РП | 4 | |
| Проверил | | | Темертас | | | План. Продольный профиль. ПК6+00–ПК12+16 | ТОО "Научно–производственное предприятие "Биосфера" | | |
| Норм. контр. | | | Бекенова | | | | | | |

Согласовано

Взам. инв. №

Подп. и дата

Инв. № подл.

Копировал:

Формат: А1

## План разводящих сетей М1:1000, от колодца ПГ21 до ПГ23, ПК12+16–ПК15+39

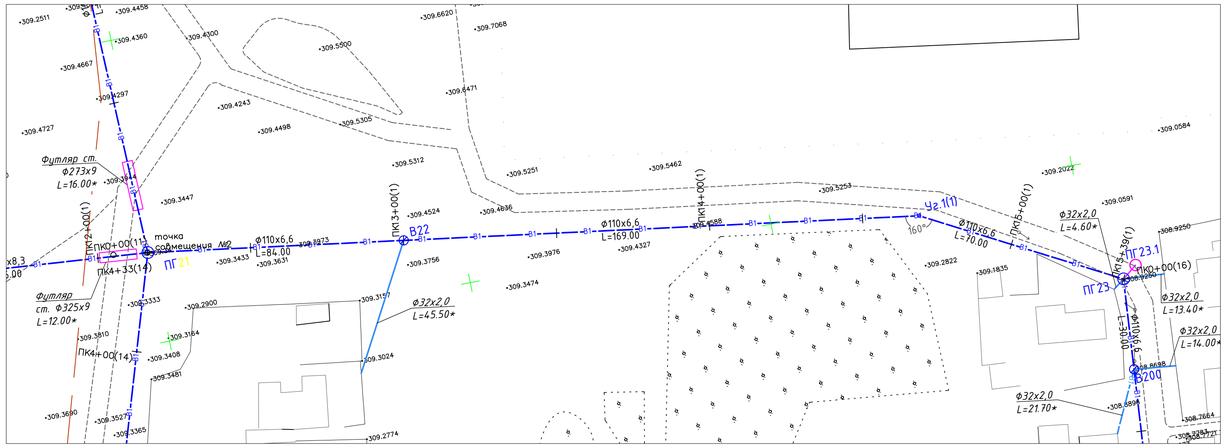


## Ситуационная схема

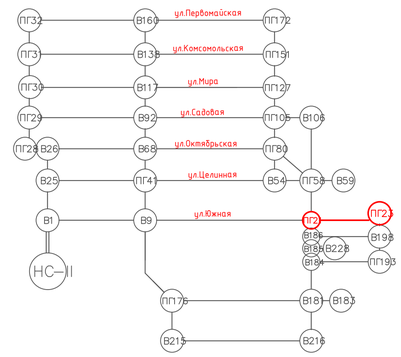


## Продольный профиль разводящих сетей М1:1000, от колодца ПГ21 до ПГ23, ПК12+16–ПК15+39

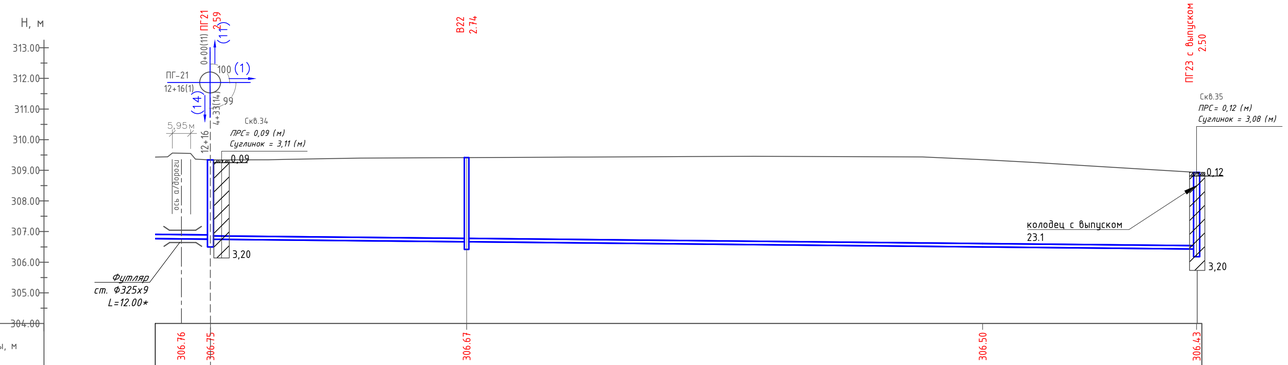


МВ 1:100
МГ 1:1000

| | | | | | |
|---|---|---|---|---|---|
| Отметка низа или лотка трубы, м | 306.76 | 306.75 | 306.67 | 306.50 | 306.43 |
| Натурная отметка земли, м | 309.56 | 309.34 | 309.44 | 309.43 309.34 | 308.93 |
| Проектная отметка земли, м | Линия совмещения | соответствует натурным | | | |
| Обозначение трубы и тип изоляции | | труба ПЭ PE100 SDR17 ø110х6,6 | | | |
| Основание | | Песчаная подготовка 150 мм | | | |
| Уклон / Длина, м | i=0.0010 | 323,00 | | | i=0.0010 |
| Номер колодца, угла поворота | ПГ21 | | В22 | Уг.1(1) | ПГ23 |
| Расстояния, м | | 84.00 | 169.00 | 70.00 | |
| Пикетаж | 12+16 | | 13+00 | 14+69 | 15+39 |

## Сечение траншеи на участке трасса №1 ПК6+00 – ПК12+16

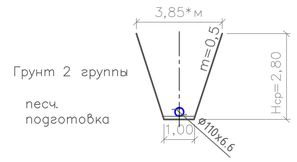


*-отметки, размеры и привязки уточнить при монтаже
– при появлении грунтовых вод выполнить водопонижение

| Изм. | Кол.уч. | Лист | № док. | Подп. | Дата | 003–04.2020–03–2–НВ | | |
|---|---|---|---|---|---|---|---|---|
| | | | | | | Строительство водопроводных сетей в селе Первомайка Астраханского района Акмолинской области | | |
| Разработал | | Онкман Е. | | | | Сеть В1. Разводящие сети в с.Первомайка | Стадия: РП | Лист: 5 / Листов: |
| Проверил | | Темертас | | | | План. Продольный профиль. ПК12+16–ПК15+39 | ТОО "Научно–производственное предприятие "Биосфера" | |
| Норм. контр. | | Бекенова | | | | | | |

Согласовано

Взам. инв. №

Подп. и дата

Инв. № подл.

Копировал:

Формат: А1

## План М1:1000, от колодца В1 до ПГ28. ПК0+00–ПК4+29

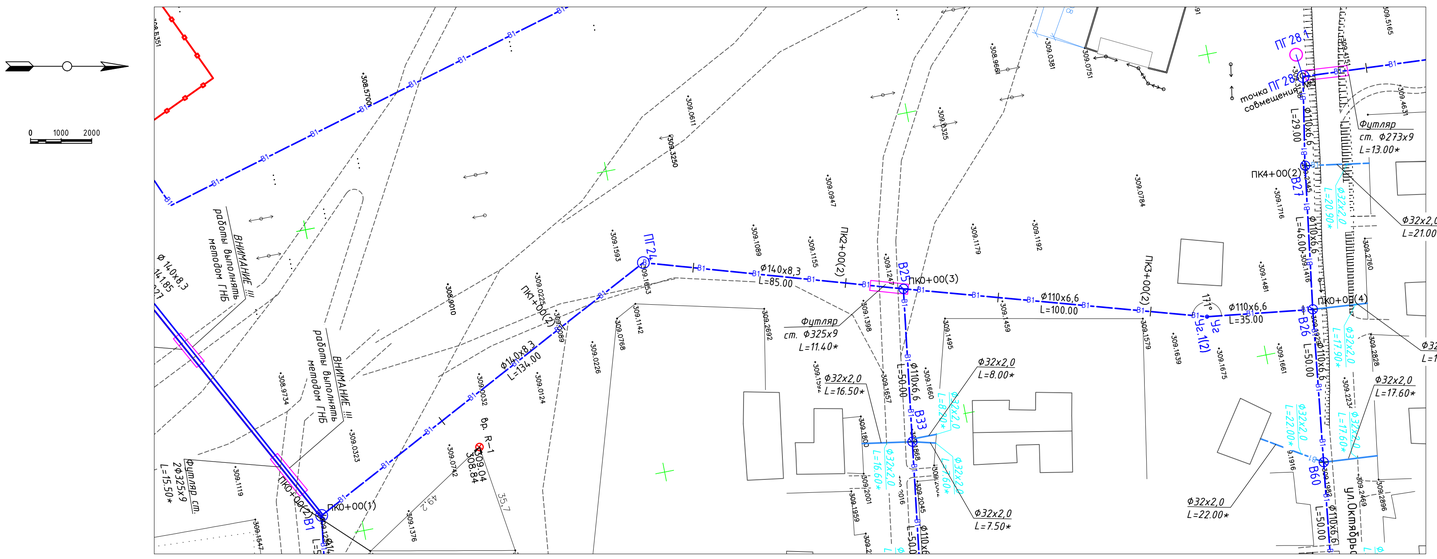


## Ситуационная схема

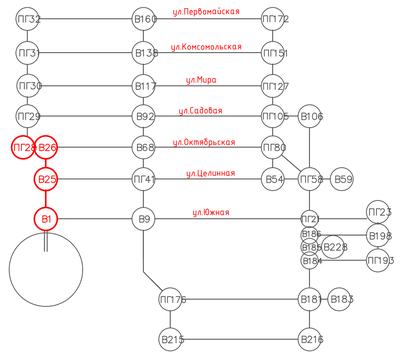


## Продольный профиль М1:1000, от колодца В1 до ПГ28. ПК0+00–ПК4+29

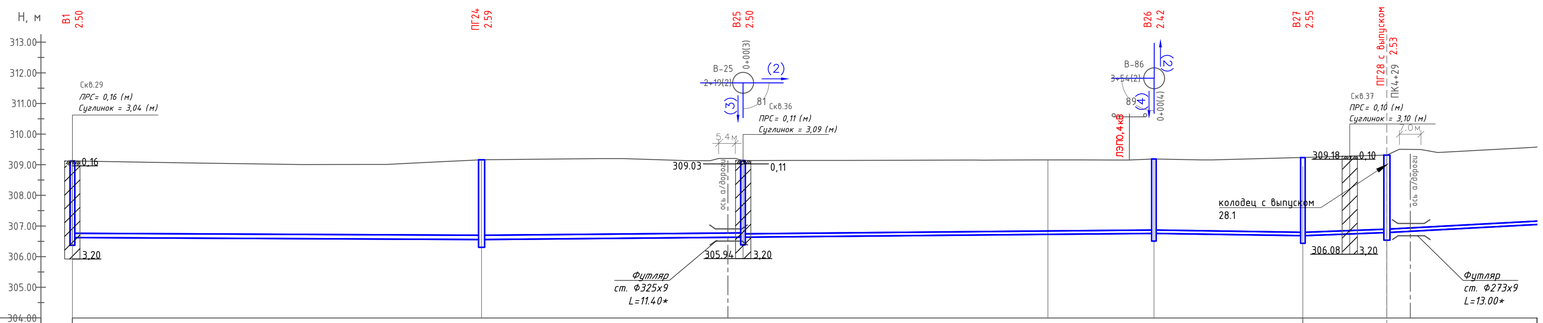


МВ 1:100
МГ 1:1000

| | | | | | | | | | | | | | | |
|---|---|---|---|---|---|---|---|---|---|---|---|---|---|---|
| Отметка низа или лотка трубы, м | 306.63 | | 306.56 | | 306.63 | 306.64 | | 306.73 | 306.76 | | 306.69 | | 306.79 | 306.83 |
| Натурная отметка земли, м | 309.13 | | 309.15 | | 309.21 | 309.14 | | 309.16 | 309.18 | | 309.24 | | 309.32 | 309.50 |
| Проектная отметка земли, м | соответствует натурным | | | | | | | | | | | | | |
| Обозначение трубы и тип изоляции | труба ПЭ PE100 SDR17 ø140х8,3 | | | | | труба ПЭ PE100 SDR17 ø110х6,6 | | | | | | | Линия совмещения | |
| Основание | Песчаная подготовка | | | | | | | | | | | | | |
| Уклон | | i=0.0005 | i=0.0009 | | | | | | | i=0.0015 | i=0.0051 | | i=0.0053 | |
| Длина, м | 134.00 | | | | | | | | 220.00 | 46.00 | | | 29.00 | |
| Номер колодца, угла поворота | В1 | | ПГ24 | | | В25 | | | Уг.1(2) | В26 | | В27 | | ПГ28 |
| Расстояния, м | 134.00 | | | | 85.00 | | | 100.00 | | | 35.00 | | 46.00 | 29.00 |
| Пикетаж | 0+00 | | 1+34 | | | 2+19 | | | 3+19 | 3+45.6 3+54 | | 4+00 | | 4+29 |

## Сечение траншеи на участке трасса №2 ПК0+00 – ПК4+50

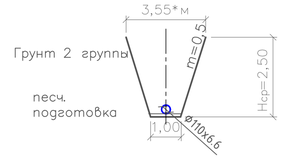


*-отметки, размеры и привязки уточнить при монтаже
- при появлении грунтовых вод выполнить водопонижение

| Изм. | Кол.уч. | Лист | № док. | Подп. | Дата | 003–04.2020–03–2–НВ | | | |
|---|---|---|---|---|---|---|---|---|---|
| | | | | | | Строительство водопроводных сетей в селе Первомайка Астраханского района Акмолинской области | | | |
| Разработал | | Онкман Е. | | | | Сеть В1. Разводящие сети в с.Первомайка | Стадия | Лист | Листов |
| | | | | | | | РП | 6 | |
| Проверил | | Темертас | | | | План. Продольный профиль. ПК0+00-ПК4+29 | ТОО "Научно–производственное предприятие "Биосфера" | | |
| Норм. контр. | | Бекенова | | | | | | | |

Взам. инв. №
Подп. и дата
Инв. № подл.

Копировал: Формат: А1

## План М1:1000, от колодца ПГ28 до ПГ32. ПК4+50–ПК10+19

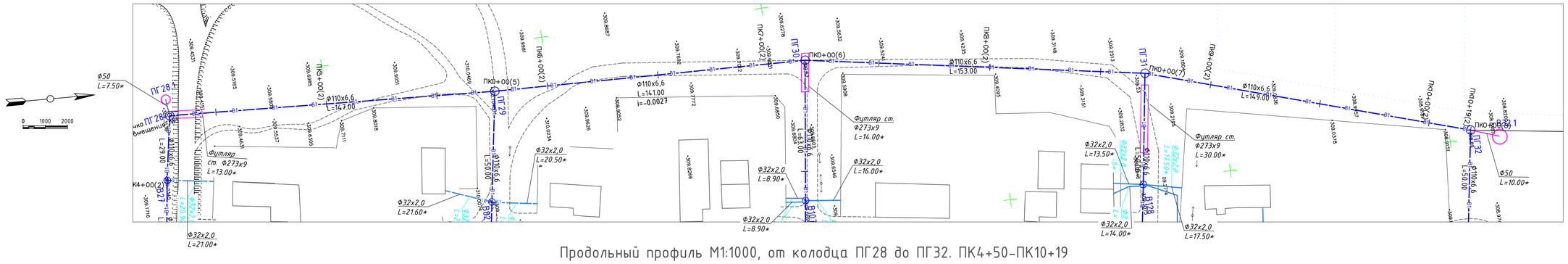


## Продольный профиль М1:1000, от колодца ПГ28 до ПГ32. ПК4+50–ПК10+19

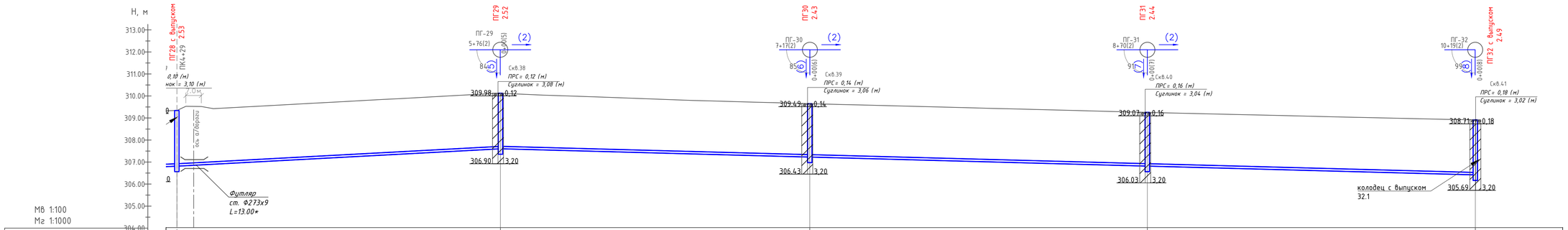


| | | | | | | | | | | | |
|---|---|---|---|---|---|---|---|---|---|---|---|
| Отметка низа или лотка трубы, м | 306.39 | 306.83 | 307.58 | | 307.20 | | 306.79 | | | | 306.40 |
| Натурная отметка земли, м | 309.32 | 309.50 | 310.10 | | 309.63 | | 309.23 | 309.21 | | 308.93 | 308.89 |
| Проектная отметка земли, м | соответствует натурным | | | | | | | | | | |
| Обозначение трубы и тип изоляции | труба ПЭ PE100 SDR17 ø110х6,6 | | | | | | | | | | |
| Основание | Песчаная подготовка толщ. 100 м | | | | | | | | | | |
| Уклон / Длина, м | i=0.0053 | | 147.0 | 443.00 | | | | | | | i=0.0027 |
| Номер колодца, угла поворота | ПГ28 | | ПГ29 | | ПГ30 | | ПГ31 | | | | ПГ32 |
| Расстояния, м | 147.00 | | 141.00 | | 153.00 | | 149.00 | | | | |
| Пикетаж | 4+29 | | 5+76 | | 7+17 | | 8+70 | | | | 10+19 |

Линия сопряжения

### Ситуационная схема

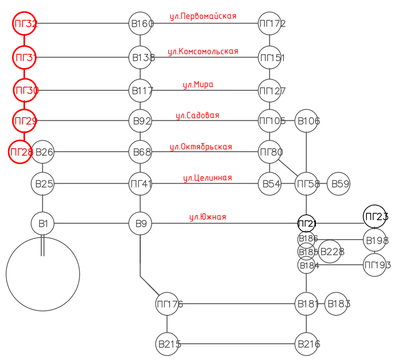


### Сечение траншеи на участке трасса №2 ПК4+50 – ПК10+19

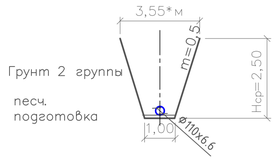


**-отметки, размеры и привязки уточнить при монтаже*

*– при появлении грунтовых вод выполнить водопонижение*

| Изм. | Кол.уч. | Лист | № док. | Подп. | Дата | 003–04.2020–03–2–НВ | | | |
|---|---|---|---|---|---|---|---|---|---|
| | | | | | | "Строительство водопроводных сетей в селе Первомайка Астраханского района Акмолинской области" | | | |
| Разработал | | Онкман Е. | | | | Сеть В1. Разводящие сети в с.Первомайка | Стадия | Лист | Листов |
| | | | | | | | РП | 7 | |
| Проверил | | Темертас | | | | План. Продольный профиль. ПК4+29–ПК10+19 | ТОО "Научно– производственное предприятие "Биосфера" | | |
| Норм. контр. | | Бекенова | | | | | | | |

Взам. инв. №

Подп. и дата

Инв. № подл.

Копировал:

Формат: А1

## План М1:1000, от колодца В25 до В46. ПК0+00–ПК7+09

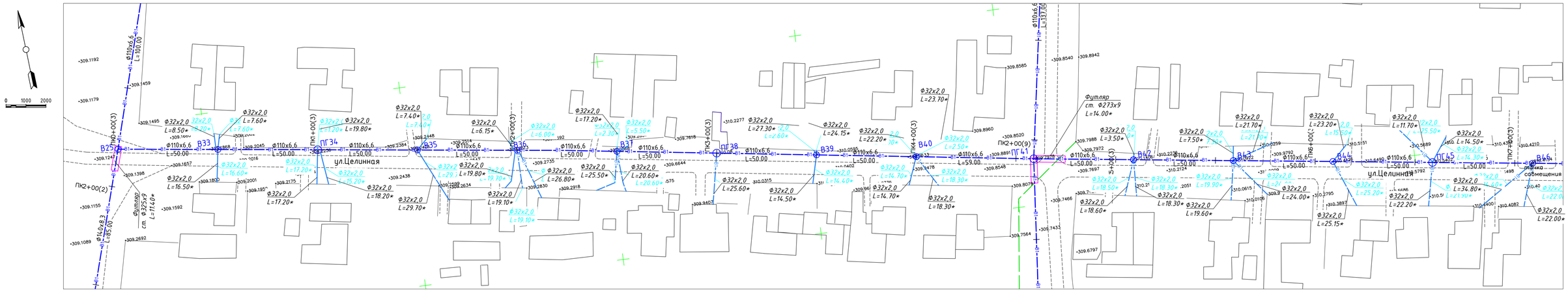


## Продольный профиль М1:1000, от колодца В25 до В46. ПК0+00–ПК7+09

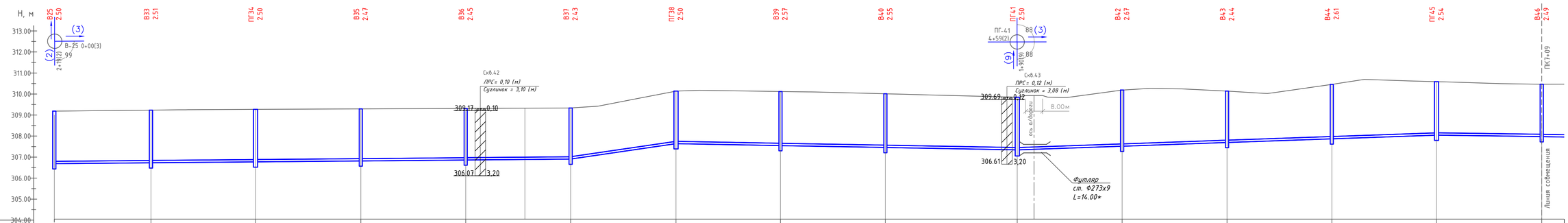


МВ 1:100
Мг 1:1000

| | | | | | | | | | | | | | | | | | | | | | | | |
|---|---|---|---|---|---|---|---|---|---|---|---|---|---|---|---|---|---|---|---|---|---|---|---|
| Отметка низа или лотка трубы, м | 306.64 | 306.68 | 306.73 | 306.77 | 306.81 | 306.86 | 307.60 | 307.51 | 307.40 | 307.30 | 307.32 | 307.48 | 307.65 | 307.82 | 308.00 | 307.93 |
| Натурная отметка земли, м | 309.15 | 309.19 | 309.23 | 309.24 | 309.26 | 309.29 | 310.10 | 310.08 | 309.95 | 309.80 | 309.88 | 310.15 | 310.09 | 310.43 | 310.54 | 310.42 |
| Проектная отметка земли, м | соответствует натурным | | | | | | | | | | | | | | | |
| Обозначение трубы и тип изоляции | труба ПЭ PE100 SDR17 ø110х6,6 | | | | | | | | | | | | | | | |
| Основание | Песчаная подготовка толщ. 100мм | | | | | | | | | | | | | | | |
| Уклон | 51 i=0.0009 | | | | | | i=0.0146 | | | | i=0.0018 | i=0.0035 | | | i=0.0035 | | i=0.0012 |
| Длина, м | | | | | | 250.00 | 50.00 | 159.00 | | | | | | 150.00 | 51.00 | 49.00 | 250,0 |
| Номер колодца, угла поворота | В25 | В33 | ПГ34 | В35 | В36 | В37 | ПГ38 | В39 | В40 | ПГ41 | В42 | В43 | В44 | ПГ45 | В46 | |
| Расстояния, м | | 50.00 | 50.00 | 50.00 | 50.00 | 50.00 | 50.00 | 50.00 | 50.00 | 59.00 | 50.00 | 50.00 | 50.00 | 50.00 | 50.00 | |
| Пикетаж | ПК2+19 0+00 Трасса №3 | 0+50 | 1+00 | 1+50 | 2+00 | 2+50 | 3+00 | 3+50 | 4+00 | 4+59 | 5+09 | 5+59 | 6+09 | 6+59 | 7+09 | |

### Ситуационная схема

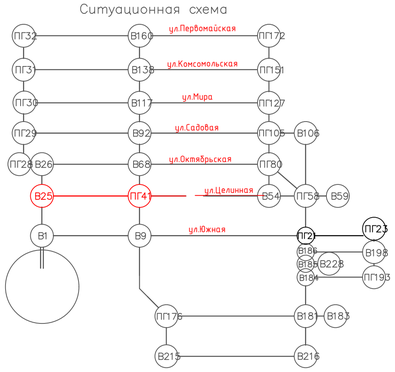


### Сечение траншеи на участке трасса №3 ПК0+00 – ПК7+09

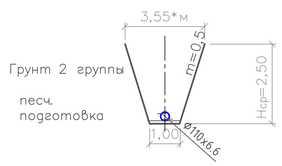


*-отметки, размеры и привязки уточнить при монтаже
- при появлении грунтовых вод выполнить водопонижение

| | | | | | | | |
|---|---|---|---|---|---|---|---|
| Изм. | Кол. уч. | Лист | № док. | Подп. | Дата | 003–04.2020–03–2–НВ | |
| Разработал | | Онкман Е. | | | | Строительство водопроводных сетей в селе Первомайка Астраханского района Акмолинской области | |
| Проверил | | Темертас | | | | Сеть В1. Разводящие сети в с.Первомайка | Стадия: РП; Лист: 8; Листов: |
| Норм. контр. | | Бекенова | | | | План. Продольный профиль. ПК0+00-ПК7+09 | ТОО "Научно– производственное предприятие "Биосфера" |

Взам. инв. №
Подп. и дата
Инв. № подл.

Копировал:
Формат: А1

## План М1:1000, от колодца В46 до В59. ПК7+09–ПК14+10

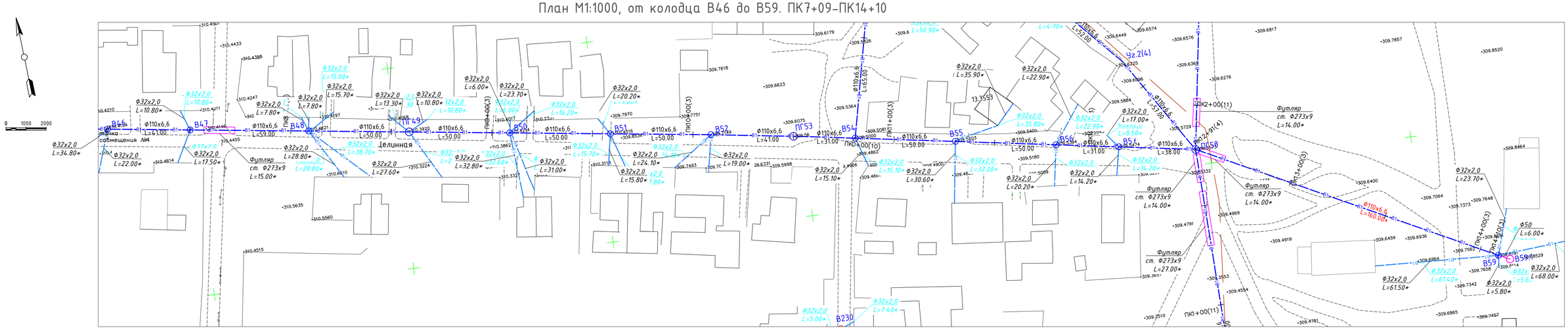


## Продольный профиль М1:1000, от колодца В46 до В59. ПК7+09–ПК14+10

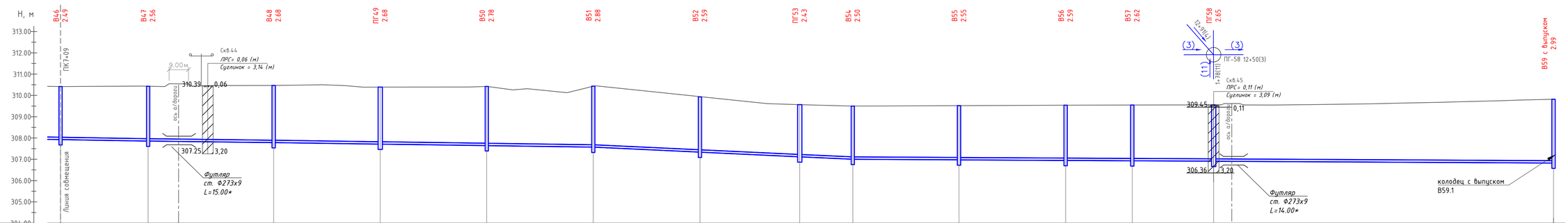


МВ 1:100
Мг 1:1000

| | | | | | | | | | | | | | | | | | | | | | | | | | |
|---|---|---|---|---|---|---|---|---|---|---|---|---|---|---|---|---|---|---|---|---|---|---|---|---|---|
| Отметка низа или лотка трубы, м | 307.93 | 307.87 | 307.84 | 307.79 | 307.71 | 307.63 | 307.57 | 307.34 | 307.12 | 307.00 | 306.97 | 306.95 | 306.93 | 306.91 | 306.91 | 306.83 |
| Натурная отметка земли, м | 310.42 | 310.43 | 310.54 | 310.47 | 310.39 | 310.41 | 310.45 | 309.93 | 309.55 | 309.50 | 309.52 | 309.54 | 309.55 | 309.56 | 309.62 | 309.82 |
| Проектная отметка земли, м | соответствует натурным | | | | | | | | | | | | | | | |
| Обозначение трубы и тип изоляции | труба ПЭ PE100 SDR17 ø110х6,6 | | | | | | | | | | | | | | | |
| Основание | Песчаная подготовка 100 мм | | | | | | | | | | | | | | | |
| Уклон | i=0.0014 | | | | | | | i=0.0047 | | | | | | | i=0.0005 | |
| Длина, м | 250,00 | | | | | | 122.00 | | | | 329.00 | | | | | |
| Номер колодца, угла поворота | В46 | В47 | | В48 | | ПГ49 | | В50 | | В51 | | В52 | | ПГ53 | | В54 | | В55 | | В56 | | В57 | | ПГ58 | | В59 |
| Расстояния, м | 41.00 | 59.00 | | 50.00 | | 50.00 | | 50.00 | | 50.00 | | 41.00 | | 31.00 | | 50.00 | | 50.00 | | 31.00 | | 38.00 | | 160.00 | |
| Пикетаж | 7+09 | 7+50 | 7+75 | 8+09 | | 8+59 | | 9+09 | | 9+59 | | 10+09 | | 10+50 | | 10+81 | | 11+31 | | 11+81 | | 12+12 | | 12+50 | | 14+10 |

### Ситуационная схема

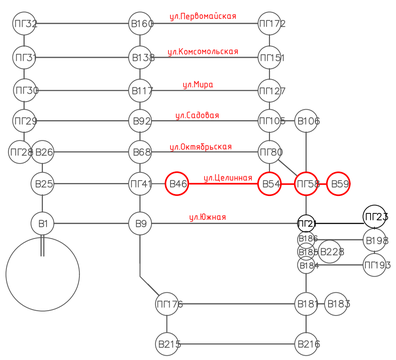


### Схема соединения трасс трубопроводов на ПГ-58

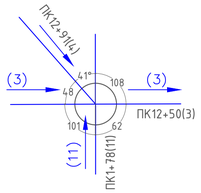


### Сечение траншеи на участке трасса №3 ПК7+09 – ПК10+00

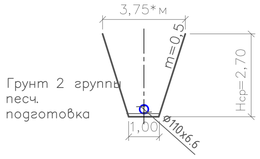


### Сечение траншеи на участке трасса №3 ПК10+00 – ПК14+10

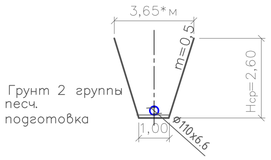


**-отметки, размеры и привязки уточнить при монтаже*
*- при появлении грунтовых вод выполнить водопонижение*

| Изм. | Кол.уч. | Лист | № док. | Подп. | Дата | 003–04.2020–03–2–НВ | | |
|---|---|---|---|---|---|---|---|---|
| | | | | | | Строительство водопроводных сетей в селе Первомайка Астраханского района Акмолинской области | | |
| Разработал | | Онкман Е. | | | | Сеть В1. Разводящие сети в с.Первомайка | Стадия | Лист | Листов |
| | | | | | | | РП | 9 | |
| Проверил | | Темертас | | | | План. Продольный профиль. ПК7+09–ПК14+10 | ТОО "Научно–производственное предприятие "Биосфера" | | |
| Норм. контр. | | Бекенова | | | | | | | |

Взам. инв. №
Подп. и дата
Инв. № подл.

Копировал: Формат: А1

## План разводящих сетей М1:1000, от колодца В26 до ПГ73, ПК0+00–ПК7+00

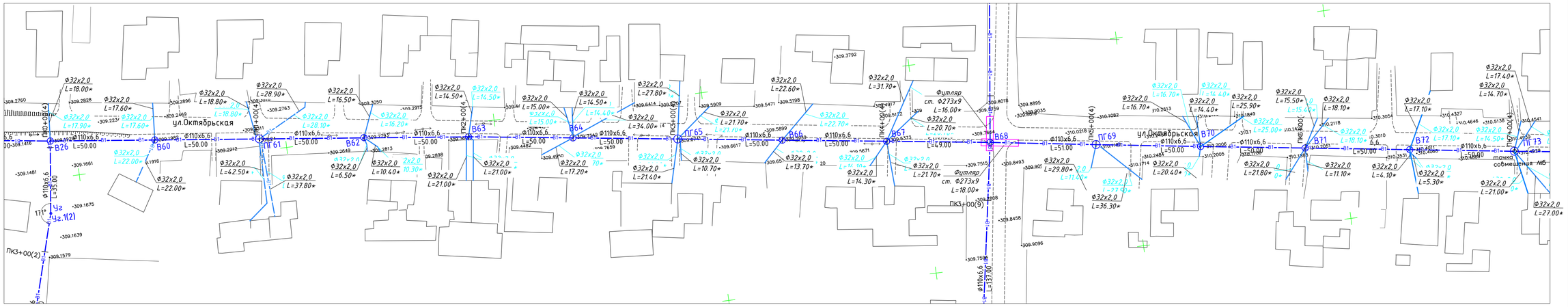


## Продольный профиль разводящих сетей М1:1000, от колодца В26 до ПГ73, ПК0+00–ПК7+00

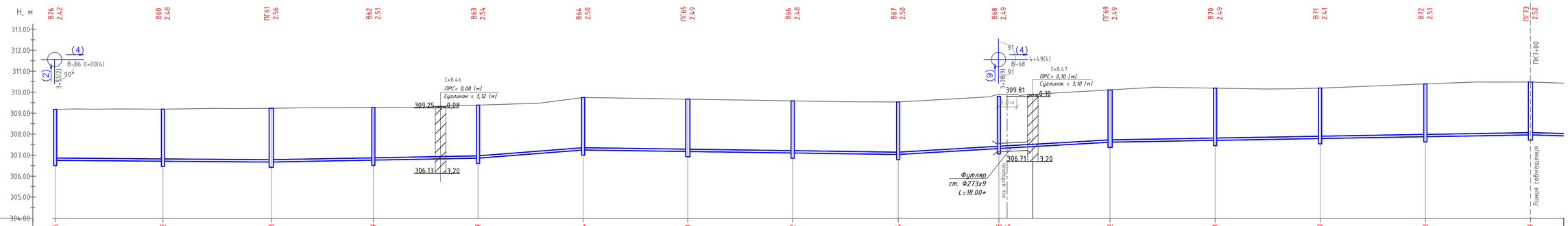


МВ 1:100
Мг 1:1000

| | | | | | | | | | | | | | | | | | | | | | | | | |
|---|---|---|---|---|---|---|---|---|---|---|---|---|---|---|---|---|---|---|---|---|---|---|---|---|
| Отметка низа или лотка трубы, м | 306.76 | 306.72 | 306.68 | 306.77 | 306.87 | 307.24 | 307.19 | 307.12 | 307.04 | 307.33 | 307.34 | 307.62 | 307.71 | 307.79 | 307.88 | 307.97 |
| Натурная отметка земли, м | 309.21 | 309.20 | 309.24 | 309.28 | 309.41 | 309.74 | 309.68 | 309.60 | 309.54 | 309.82 | 309.90 | 310.11 | 310.20 | 310.29 | 310.39 | 310.49 |
| Проектная отметка земли, м | соответствует натурным | | | | | | | | | | | | | | | |
| Обозначение трубы и тип изоляции | труба ПЭ PE100 SDR17 ø110х6,6 | | | | | | | | | | | | | | | |
| Основание | Песчаная подготовка 100 м | | | | | | | | | | | | | | | |
| Уклон | | i=0.0008 | i=0.0019 | | i=0.0077 | | | | i=0.0014 | i=0.0058 | | i=0.0017 | | | | |
| Длина, м | | 100.00 | | 100.00 | | 50.00 | 150.00 | | | | 100.00 | | | | 200.00 | 300.00 |
| Номер колодца, угла поворота | В26 | В60 | ПГ61 | В62 | В63 | В64 | ПГ65 | В66 | В67 | В68 | | ПГ69 | В70 | В71 | В72 | ПГ73 |
| Расстояния, м | | 50 | 50 | 50 | 50 | 50 | 50 | 50 | 50 | 49 | 51 | 50 | 50 | 50 | 50 | |
| Пикетаж | ПК3+53 0+00 | 0+50 | 1+00 | 1+50 | 2+00 | 2+50 | 3+00 | 3+50 | 4+00 | 4+49 | | 5+00 | 5+50 | 6+00 | 6+50 | 7+00 |

Трасса №4

### Ситуационная схема

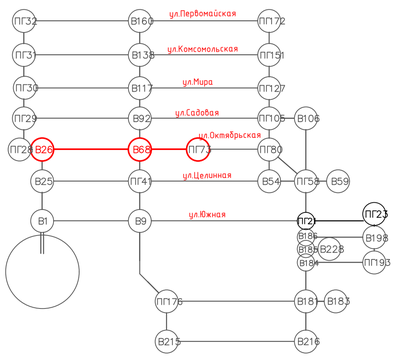


### Сечение траншеи на участке трасса №4 ПК0+00 – ПК6+00

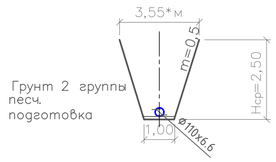


*-отметки, размеры и привязки уточнить при монтаже
- при появлении грунтовых вод выполнить водопонижение

| Изм. | Кол.уч. | Лист | № док. | Подп. | Дата | 003–04.2020–03–2–НВ | | | |
|---|---|---|---|---|---|---|---|---|---|
| | | | | | | Строительство водопроводных сетей в селе Первомайка Астраханского района Акмолинской области | | | |
| Разработал | | Юнкман Е. | | | | Сеть В1. Разводящие сети в с.Первомайка | Стадия | Лист | Листов |
| | | | | | | | РП | 10 | |
| Проверил | | Темертас | | | | План. Продольный профиль. ПК0+00-ПК7+00 | ТОО "Научно–производственное предприятие "Биосфера" | | |
| Норм. контр. | | Бекенова | | | | | | | |

Взам. инв. №
Подп. и дата
Инв. № подл.

Копировал:
Формат: А1

## План разводящих сетей М1:1000, от колодца ПГ73 до ПГ58, ПК6+00–ПК12+51

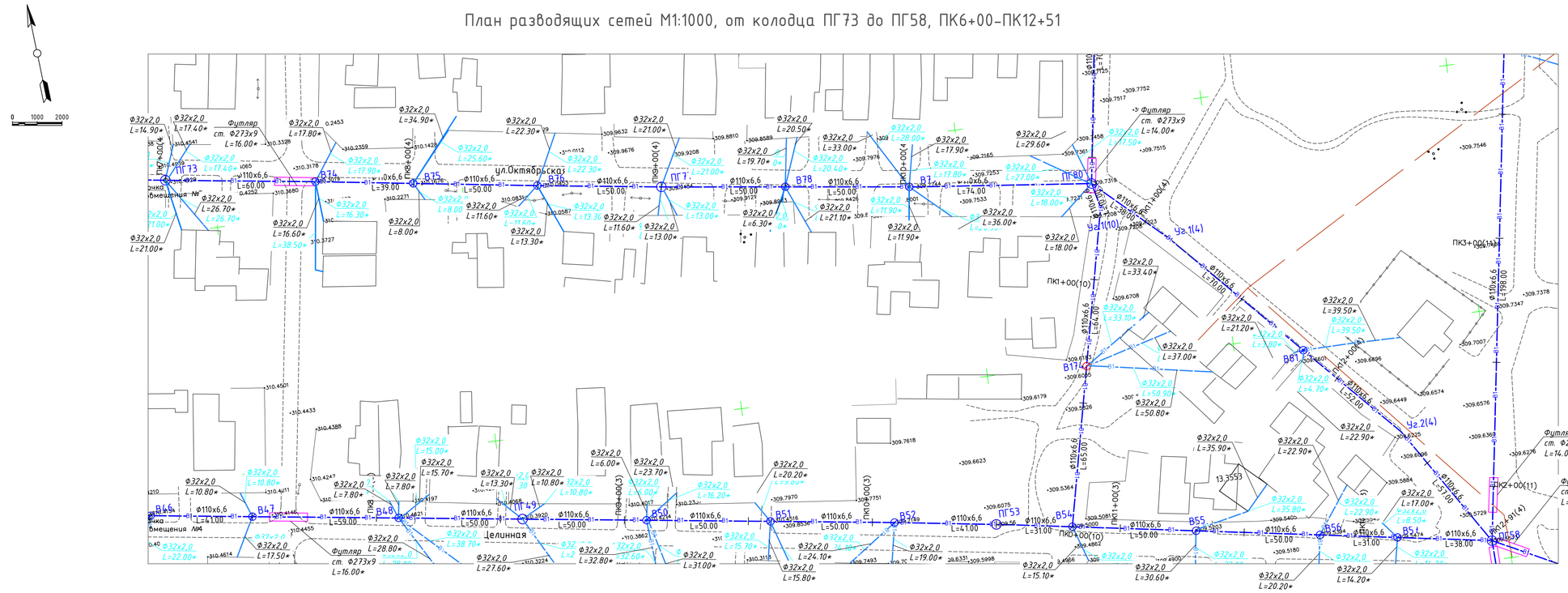


## Ситуационная схема

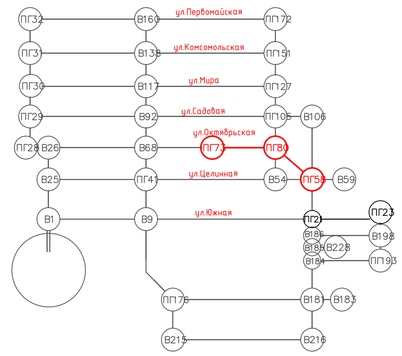


## Сечение траншеи на участке трасса №4 ПК6+00 – ПК10+74

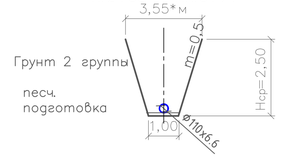


## Сечение траншеи на участке трасса №4 ПК10+74 – ПК11+82

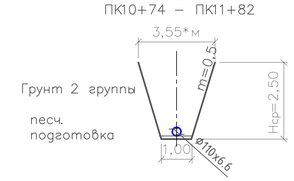


## Сечение траншеи на участке трасса №4 ПК11+82 – ПК12+51

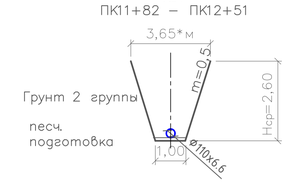


## Продольный профиль разводящих сетей М1:1000, от колодца ПГ73 до ПГ58, ПК7+00–ПК12+91

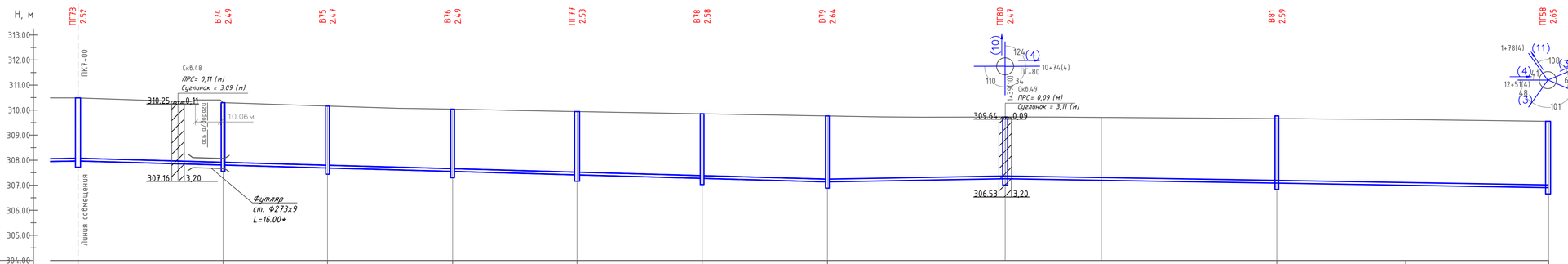


Мв 1:100
Мг 1:1000

| | | | | | | | | | | | | | | |
|---|---|---|---|---|---|---|---|---|---|---|---|---|---|---|
| Отметка низа или лотка трубы, м | 307.97 | 307.83 | 307.81 | 307.71 | 307.56 | 307.42 | 307.29 | 307.14 | 307.26 | 307.20 | 307.08 | 307.00 | 306.91 |
| Натурная отметка земли, м | 310.69 | 310.41 | 310.30 | 310.18 | 310.05 | 309.95 | 309.87 | 309.78 | 309.73 | 309.72 | 309.67 | 309.62 | 309.56 |
| Проектная отметка земли, м | соответствует натурным | | | | | | | | | | соответствует натурным | | |
| Обозначение трубы и тип изоляции | труба ПЭ PE100 SDR17 ø110х6,6 | | | | | | | | | | труба ПЭ PE100 SDR17 ø110х6,6 | | |
| Основание | Песчаная подготовка 0,1 м | | | | | | | | | | Песчаная подготовка 0,1 м | | |
| Уклон | | | | | | | | i=0.0028 | i=0.0017 | | | | i=0.0016 |
| Длина, м | 00.00 | 300.00 | | | | | | | 74,00 | 217.00 | | | |
| Номер колодца, угла поворота | ПГ73 | В74 | В75 | В76 | ПГ77 | В78 | В79 | ПГ80 | Уг.1(4) | | В81 | Уг.2(4) | ПГ58 |
| Расстояния, м | 61 | 39 | 50 | 50 | 50 | 50 | 74 | 38 | 70 | | 52 | 57 | |
| Пикетаж | 7+06 | 7+61 | 8+00 | 8+50 | 8+20 | 9+00 | 9+50 | 10+00 | 10+74 | 10+63 11+12 | 11+82 | 12+34 | 12+51 |

*-отметки, размеры и привязки уточнить при монтаже
- при появлении грунтовых вод выполнить водопонижение

| | | | | | | | | | |
|---|---|---|---|---|---|---|---|---|---|
| Изм. | Кол. уч. | Лист | № док. | Подп. | Дата | 003–04.2020–03–2–НВ | | | |
| | | | | | | "Строительство водопроводных сетей в селе Первомайка Астраханского района Акмолинской области" | | | |
| Разработал | | Онкман Е. | | | | Сеть В1. Разводящие сети в с.Первомайка | Стадия | Лист | Листов |
| | | | | | | | РП | 11 | |
| Проверил | | Темертас | | | | План. Продольный профиль. ПК7+00–ПК12+91 | ТОО "Научно–производственное предприятие "Биосфера" | | |
| Норм. контр. | | Бекенова | | | | | | | |

Взам. инв. №
Подп. и дата
Инв. № подл.

Копировал:
Формат: А1

## План М1:1000, от колодца ПГ29 до В95. ПК0+00–ПК7+05

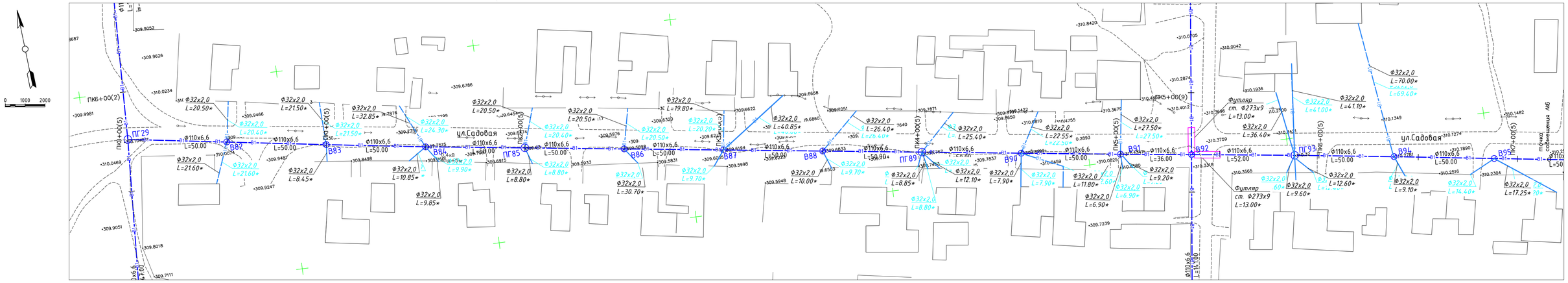


## Продольный профиль М1:1000, от колодца ПГ29 до В95. ПК0+00–ПК7+05

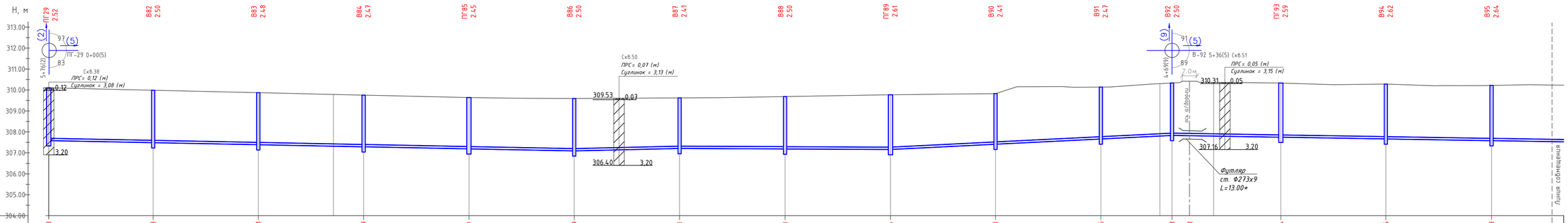


Мв 1:100
Мг 1:1000

| | | | | | | | | | | | | | | | | | | | | | | | |
|---|---|---|---|---|---|---|---|---|---|---|---|---|---|---|---|---|---|---|---|---|---|---|---|
| Отметка низа или лотка трубы, м | 307.58 | 307.48 | 307.38 | 307.29 | 307.19 | 307.09 | 307.21 | 307.18 | 307.16 | 307.41 | 307.66 | 307.83 | 307.81 | 307.74 | 307.66 | 307.58 | | | | | | | |
| Натурная отметка земли, м | 310.40 | 309.98 | 309.87 | 309.75 | 309.64 | 309.59 | 309.62 | 309.68 | 309.76 | 309.82 | 310.13 | 310.33 | 310.41 | 310.32 | 310.27 | 310.22 | | | | | | | |
| Проектная отметка земли, м | соответствует натурным | | | | | | | | | | | | | | | | | | | | | | |
| Обозначение трубы и тип изоляции | труба ПЭ PE100 SDR17 ø110х6,6 | | | | | | | | | | | | | | | | | | | | | | |
| Основание | Песчаная подготовка 100 мм | | | | | | | | | | | | | | | | | | | | | | |
| Уклон / Длина, м | | i=0.0020 | | | | i=0.0023 | | | | i=0.0005 | i=0.0050 | | | | | | i=0.0015 | | | | | | |
| | 250.00 | | | | | | 50.00 | 100.00 | | | | | 136.00 | 181.00 | | | | | | | | | |
| Номер колодца, угла поворота | ПГ29 | В82 | В83 | В84 | ПГ85 | В86 | В87 | В88 | ПГ89 | В90 | В91 | В92 | ПГ93 | В94 | В95 | | | | | | | | |
| Расстояния, м | 50 | 50 | 50 | 50 | 50 | 50 | 50 | 50 | 50 | 50 | 36 | 52 | 50 | 50 | 29 | | | | | | | | |
| Пикетаж | Трасса №2 ПК5+76 0+00 | 0+50 | 1+00 | 1+50 | 2+00 | 2+50 | 3+00 | 3+50 | 4+00 | 4+50 | 5+00 | 5+27 | 5+36 | 5+88 | 6+38 | 6+88 | Трасса №5 | | | | | | |

### Ситуационная схема

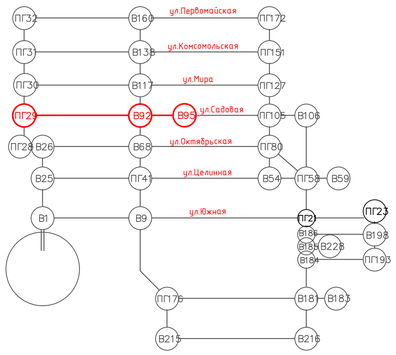


### Сечение траншеи на участке трасса №5

ПК0+00 – ПК6+00

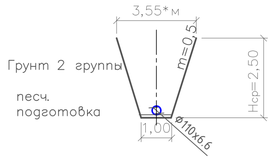


*-отметки, размеры и привязки уточнить при монтаже
- при появлении грунтовых вод выполнить водопонижение

| Изм. | Кол.уч. | Лист | № док. | Подп. | Дата | 003–04.2020–03–2–НВ | | |
|---|---|---|---|---|---|---|---|---|
| | | | | | | "Строительство водопроводных сетей в селе Первомайка Астраханского района Акмолинской области" | | |
| Разработал | | Онкман Е. | | | | Сеть В1. Разводящие сети в с.Первомайка | Стадия: РП | Лист: 12 / Листов: |
| Проверил | | Темертас | | | | План. Продольный профиль. ПК0+00–ПК7+05 | ТОО "Научно–производственное предприятие "Биосфера" | |
| Норм. контр. | | Бекенова | | | | | | |

Взам. инв. №
Подп. и дата
Инв. № подл.

Копировал:
Формат: А1

## План разводящих сетей М1:1000, от колодца В96 до В106, ПК7+05-ПК13+29

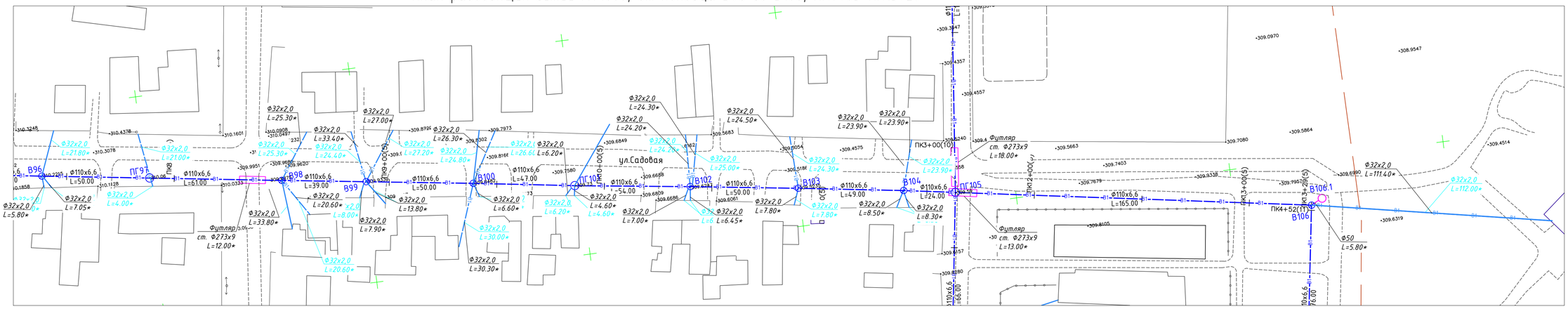


## Продольный профиль М1:1000, от колодца В96 до В106. ПК7+05-ПК13+29

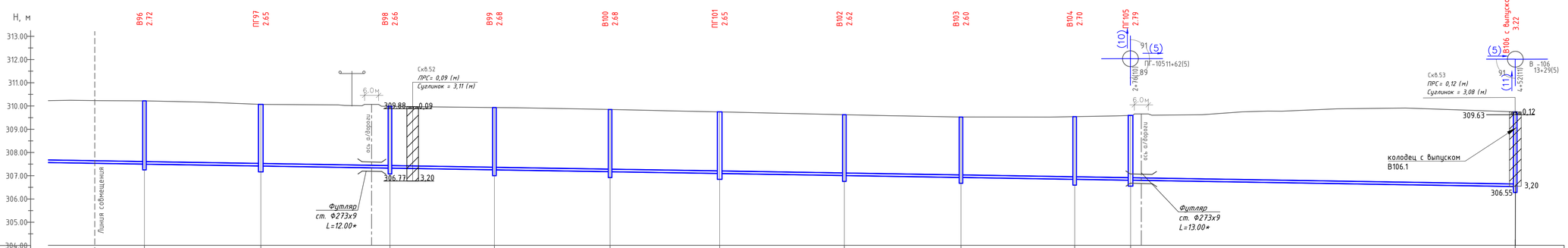


Мв 1:100
Мг 1:1000

| | | | | | | | | | | | | | | | | | | |
|---|---|---|---|---|---|---|---|---|---|---|---|---|---|---|---|---|---|---|
| Отметка низа или лотка трубы, м | | 307.50 | 307.41 | 307.34 | 307.32 | 307.25 | 307.17 | 307.09 | 307.00 | 306.92 | 306.84 | 306.80 | 306.80 | 306.53 |
| Натурная отметка земли, м | | 310.22 | 310.07 | 310.06 | 309.99 | 309.93 | 309.85 | 309.74 | 309.62 | 309.52 | 309.54 | 309.59 | 309.66 | 309.75 |
| Проектная отметка земли, м | | соответствует натурным | | | | | | | | | | | соответствует натурным | |
| Обозначение трубы и тип изоляции | | труба ПЭ PE100 SDR17 ø110х6,6 | | | | | | | | | | | труба ПЭ PE100 SDR17 ø110х6,6 | |
| Основание | | Песчаная подготовка 100 мм | | | | | | | | | | | Песчаная подготовка 100 мм | |
| Уклон / Длина, м | i=0.0015 | 612.00 | | | | | | | | | | | | i=0.0016 |
| Номер колодца, угла поворота | | В96 | ПГ97 | | В98 | В99 | В100 | ПГ101 | В102 | В103 | В104 | ПГ105 | | В106 |
| Расстояния, м | 29 | 21 | 50 | 61 | | 39 | 50 | 47 | 54 | 50 | 49 | 24 | 167 | |
| Пикетаж | | 7+38 | 7+88 | 8+27.6 | 8+49 | 8+88 | 9+38 | 9+85 | 10+39 | 10+89 | 11+38 | 11+62 | | 13+29 |

### Ситуационная схема

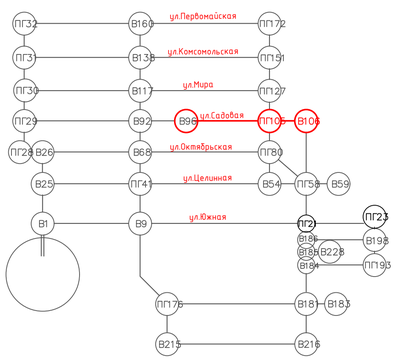


### Сечение траншеи на участке трасса №5 ПК6+00 – ПК11+62

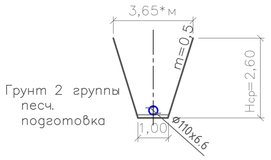


### Сечение траншеи на участке трасса №5 ПК11+62 – ПК12+50

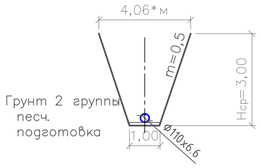


### Сечение траншеи на участке трасса №5 ПК12+50 – ПК13+29

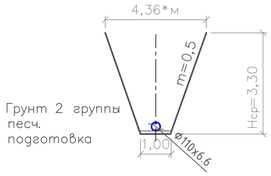


*-отметки, размеры и привязки уточнить при монтаже
- при появлении грунтовых вод выполнить водопонижение

| Изм. | Кол.уч. | Лист | № док. | Подп. | Дата | 003-04.2020-03-2-НВ | | | |
|---|---|---|---|---|---|---|---|---|---|
| | | | | | | Строительство водопроводных сетей в селе Первомайка Астраханского района Акмолинской области | | | |
| Разработал | | Онкман Е. | | | | Сеть В1. Разводящие сети в с.Первомайка | Стадия | Лист | Листов |
| | | | | | | | РП | 13 | |
| Проверил | | Темертас | | | | План. Продольный профиль. ПК7+05-ПК13+29 | ТОО "Научно-производственное предприятие "Биосфера" | | |
| Норм. контр. | | Бекенова | | | | | | | |

Копировал: Формат: А1

Взам. инв. № | Подп. и дата | Инв. № подл.

## План М1:1000, от колодца ПГ30 до ПГ118, ПК0+00–ПК6+28

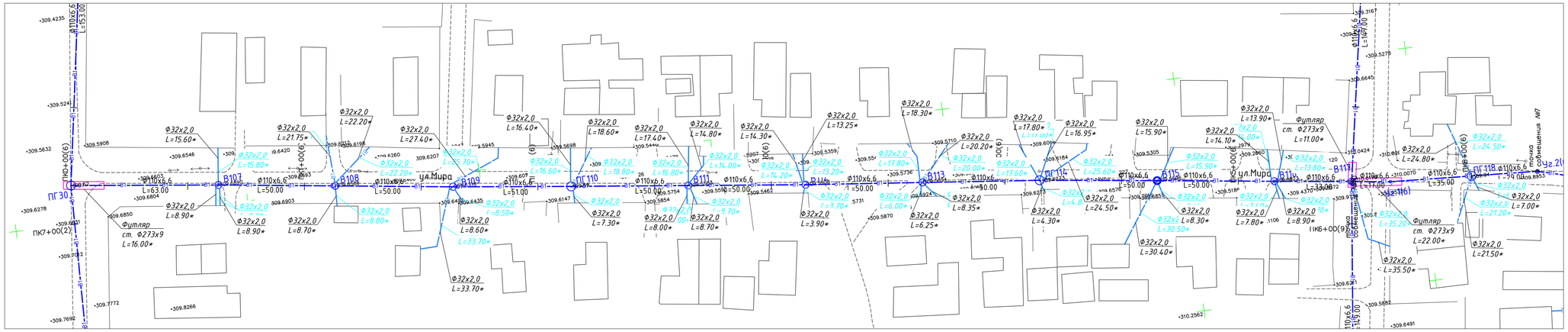


## Продольный профиль М1:1000, от колодца ПГ30 до ПГ118, ПК0+00–ПК6+28

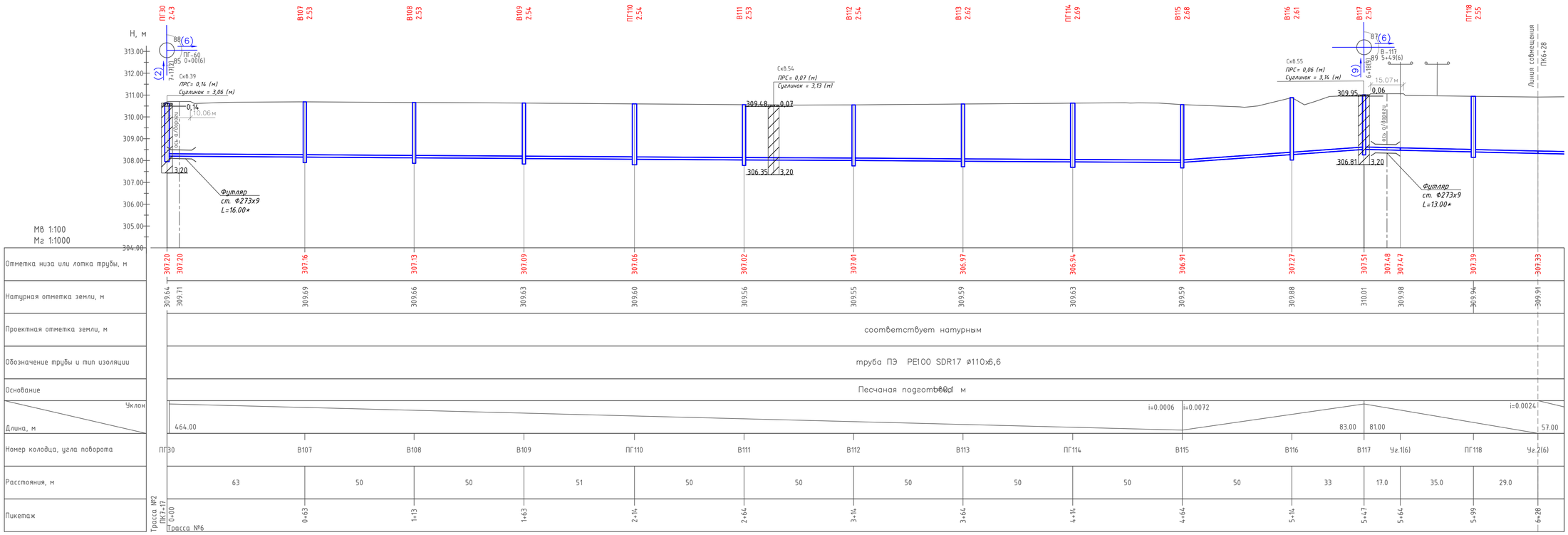


## Ситуационная схема

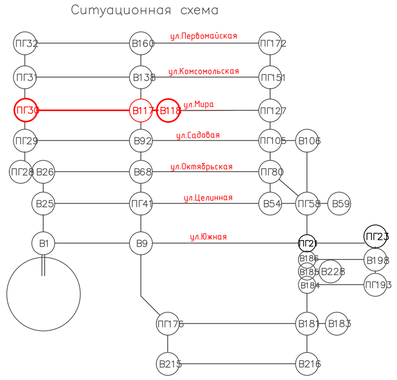


## Сечение траншеи на участке трасса №6 ПК0+00 – ПК3+50

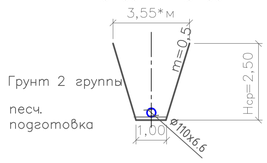


## Сечение траншеи на участке трасса №6 ПК3+50 – ПК5+30

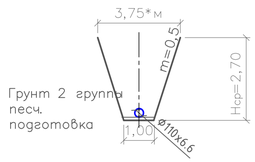


## Сечение траншеи на участке трасса №6 ПК5+30 – ПК6+00

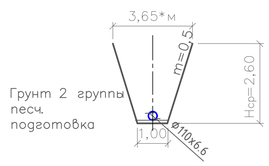


| Изм. | Кол.уч. | Лист | № док. | Подп. | Дата | 003–04.2020–03–2–НВ | | |
|---|---|---|---|---|---|---|---|---|
| | | | | | | Строительство водопроводных сетей в селе Первомайка Астраханского района Акмолинской области | | |
| Разработал | | Онкман Е. | | | | Сеть В1. Разводящие сети в с.Первомайка | Стадия | Лист | Листов |
| | | | | | | | РП | 14 | |
| Проверил | | Темертас | | | | План. Продольный профиль. ПК0+00–ПК6+28 | ТОО "Научно–производственное предприятие "Биосфера" | | |
| Норм. контр. | | Бекенова | | | | | | | |

Взам. инв. №

Подп. и дата

Инв. № подл.

Копировал:

Формат: А1

## План М1:1000, от колодца ПГ118 до ПГ127, ПК6+28–ПК11+75

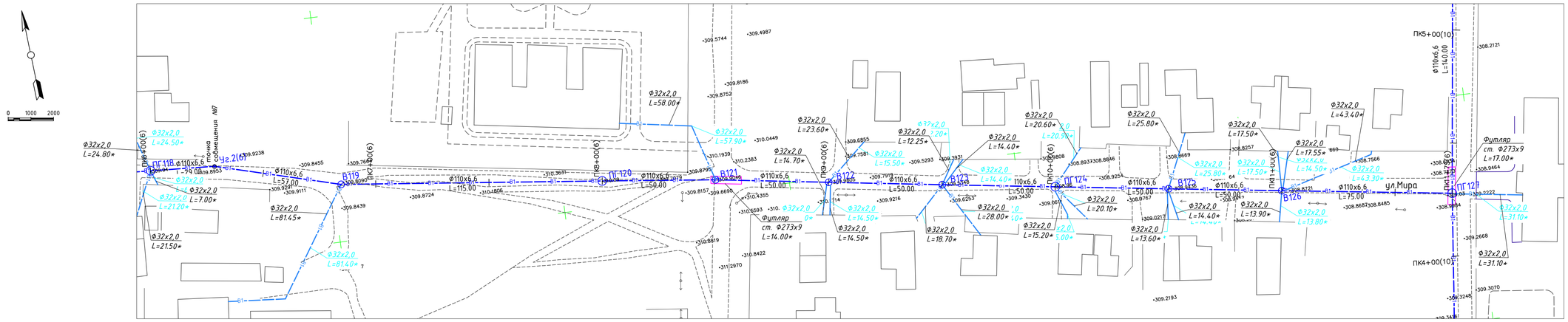


## Продольный профиль М1:1000, от колодца ПГ118 до ПГ127, ПК6+28–ПК11+75

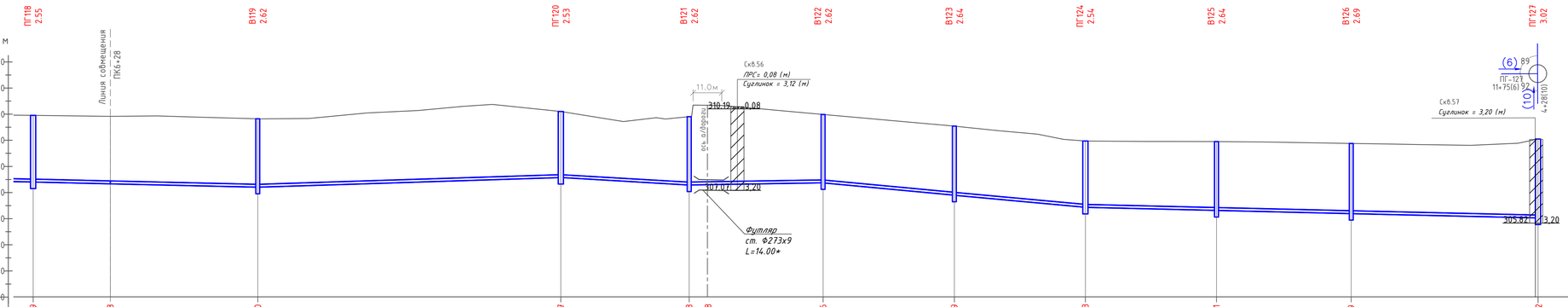


Мв 1:100
Мг 1:1000

| | | | | | | | | | | | | |
|---|---|---|---|---|---|---|---|---|---|---|---|---|
| Отметка низа или лотка трубы, м | 307.39 | 307.33 | 307.20 | 307.57 | 307.28 | 307.28 | 307.36 | 306.89 | 306.43 | 306.31 | 306.19 | 306.02 |
| Натурная отметка земли, м | 309.94 | 309.91 | 309.83 | 310.10 | 309.90 | 310.33 | 309.99 | 309.53 | 308.98 | 308.94 | 308.88 | 309.04 |
| Проектная отметка земли, м | соответствует натурным | | | | | | | | | | | |
| Обозначение трубы и тип изоляции | труба ПЭ PE100 SDR17 ø110х6,6 | | | | | | | | | | | |
| Основание | Песчаная подготовка 0,1 м | | | | | | | | | | | |
| Уклон / Длина, м | i=0.0024 | 57.00 | i=0.0021 | i=0.0032 | 115.00 | 50.00 | i=0.0057 | i=0.0016 | 50.00 | 100.00 | i=0.0093 | 175.00 | i=0.0024 |
| Номер колодца, угла поворота | ПГ118 | Уг.2(6) | В119 | ПГ120 | В121 | В122 | В123 | ПГ124 | В125 | В126 | ПГ127 | |
| Расстояния, м | 29.0 | 57 | 115 | 50 | 50 | 50 | 50 | 50 | 50 | 75 | | |
| Пикетаж | 5+99 | 6+28 | 6+85 | 8+00 | 8+50 | 9+00 | 9+50 | 10+00 | 10+50 | 11+00 | 11+75 | |

### Ситуационная схема

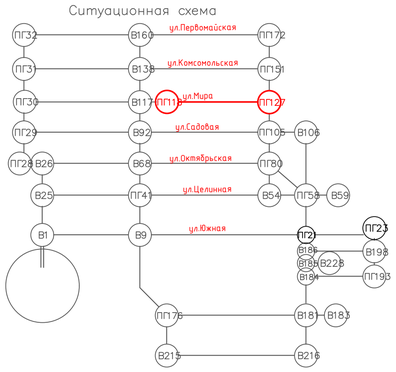


### Сечение траншеи на участке трасса №6 ПК6+00 – ПК11+00

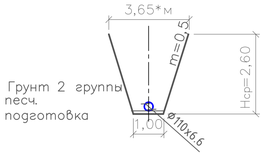


### Сечение траншеи на участке трасса №6 ПК11+00 – ПК11+75

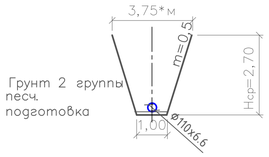


**-отметки, размеры и привязки уточнить при монтаже*
*- при появлении грунтовых вод выполнить водопонижение*

| Изм. | Кол.уч. | Лист | № док. | Подп. | Дата | 003–04.2020–03–2–НВ | | |
|---|---|---|---|---|---|---|---|---|
| | | | | | | Строительство водопроводных сетей в селе Первомайка Астраханского района Акмолинской области | | |
| Разработал | | Онкман Е. | | | | Сеть В1. Разводящие сети в с.Первомайка | Стадия: РП | Лист: 15 / Листов: |
| Проверил | | Темертас | | | | План. Продольный профиль. ПК6+28–ПК11+75 | ТОО "Научно–производственное предприятие "Биосфера" | |
| Норм. контр. | | Бекенова | | | | | | |

Взам. инв. №
Подп. и дата
Инв. № подл.

Копировал:
Формат: А1

## План М1:1000, от колодца ПГ31 до ПГ139, ПК0+00–ПК6+00

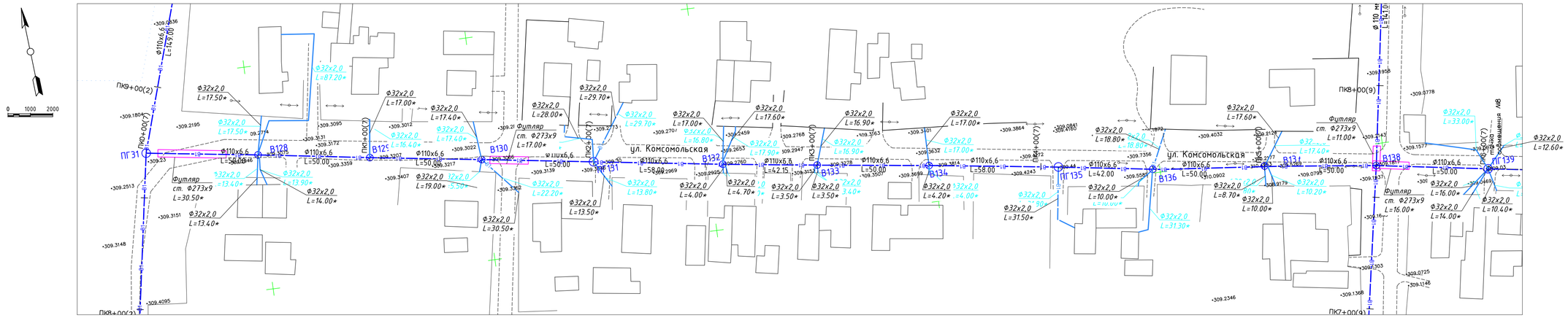


## Продольный профиль М1:1000, от колодца ПГ31 до ПГ139, ПК0+00–ПК6+00

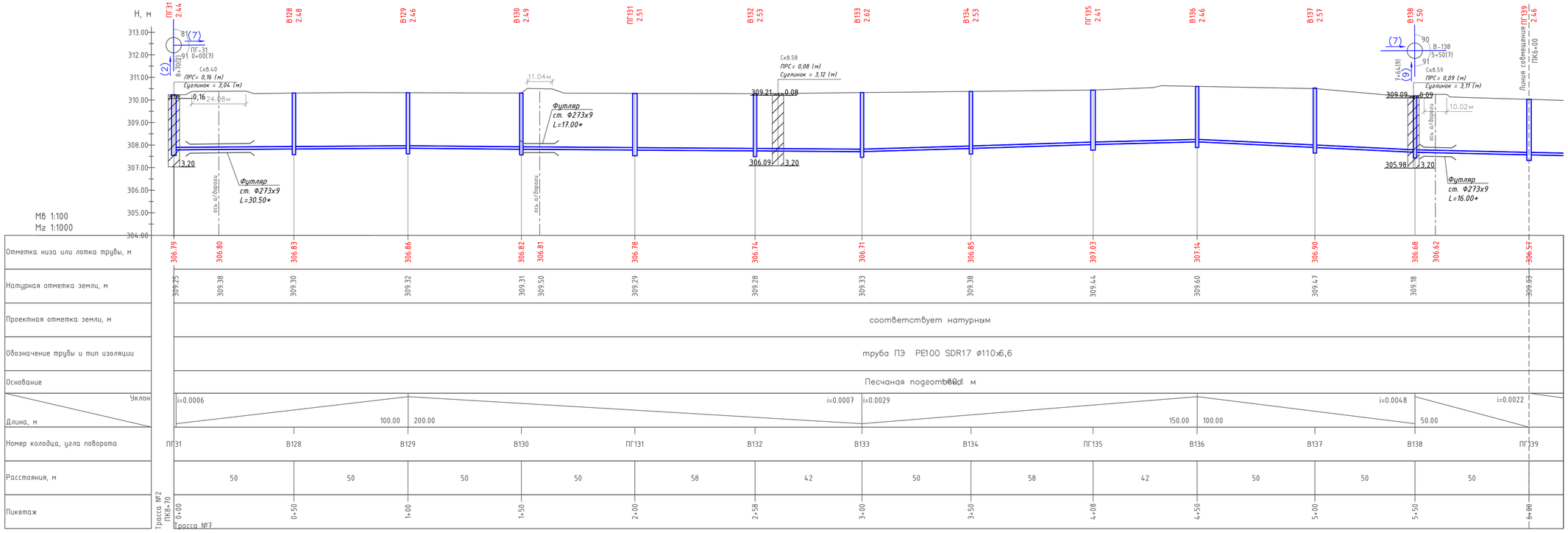


## Ситуационная схема

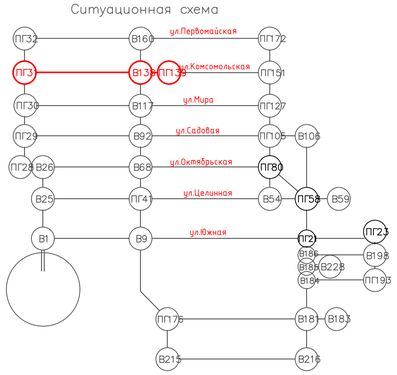


## Сечение траншеи на участке трасса №7 ПК0+00 – ПК6+00

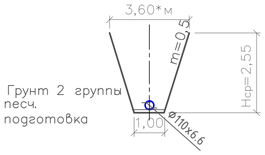


*-отметки, размеры и привязки уточнить при монтаже
- при появлении грунтовых вод выполнить водопонижение

| Изм. | Кол.уч. | Лист | № док. | Подп. | Дата | 003–04.2020–03–2–НВ | | |
|---|---|---|---|---|---|---|---|---|
| | | | | | | Строительство водопроводных сетей в селе Первомайка Астраханского района Акмолинской области | | |
| Разработал | | Онкман Е. | | | | Сеть В1. Разводящие сети в с.Первомайка | Стадия: РП | Лист: 16 / Листов: |
| Проверил | | Темертас | | | | План. Продольный профиль. ПК0+00-ПК6+00 | ТОО "Научно–производственное предприятие "Биосфера" | |
| Норм. контр. | | Бекенова | | | | | | |

Взам. инв. №
Подп. и дата
Инв. № подл.

Копировал:
Формат: А1

## План М1:1000, от колодца ПГ139 до ПГ151, ПК6+00–ПК11+70

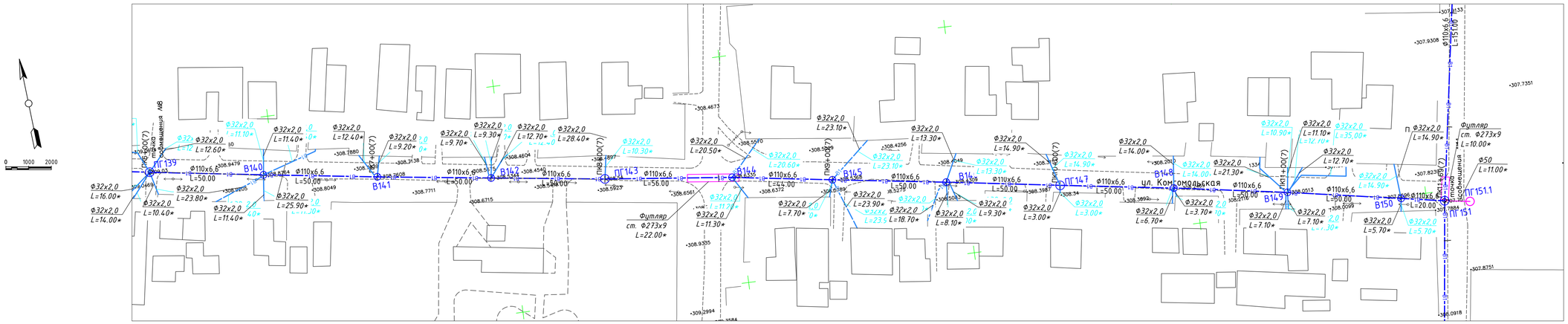


## Продольный профиль М1:1000, от колодца ПГ139 до ПГ151, ПК6+00–ПК11+70

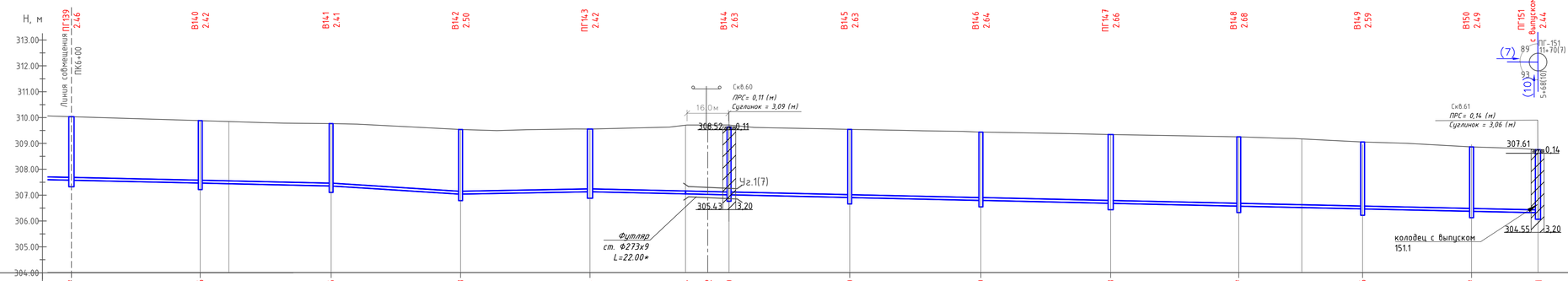


Мв 1:100
Мг 1:1000

| | | | | | | | | | | | | | | | | |
|---|---|---|---|---|---|---|---|---|---|---|---|---|---|---|---|---|
| Отметка низа или лотка трубы, м | 306.57 | 306.46 | 306.35 | 306.03 | 306.13 | 306.04 | 306.02 | 306.00 | 305.90 | 305.79 | 305.68 | 305.57 | 305.46 | 305.37 | 305.31 | |
| Натурная отметка земли, м | 309.03 | 308.88 | 308.76 | 308.53 | 308.55 | 308.63 | 308.70 | 308.63 | 308.54 | 308.43 | 308.34 | 308.25 | 308.05 | 307.86 | 307.75 | |
| Проектная отметка земли, м | соответствует натурным | | | | | | | | | | | | | | | |
| Обозначение трубы и тип изоляции | труба ПЭ PE100 SDR17 ø110х6,6 | | | | | | | | | | | | | | | |
| Основание | Песчаная подготовка толщ. 100 мм | | | | | | | | | | | | | | | |
| Уклон | 0022 | | i=0.0022 | | i=0.0063 | i=0.0018 | | | | | | | | | i=0.0022 | |
| Длина, м | | | | 50.00 | | | 50.00 | 370.00 | | | | | | | | |
| Номер колодца, угла поворота | ПГ139 | В140 | В141 | | В142 | | | ПГ143 | | В144 | В145 | В146 | ПГ147 | В148 | В149 | В150 | ПГ151 |
| Расстояния, м | | 50 | 50 | 50 | 50 | 37 | 19 | 44 | 50 | 50 | 50 | 50 | 50 | 50 | 20 | |
| Пикетаж | 6+00 | 6+50 | 7+00 | 7+50 | 8+00 | 8+37 | 8+56 | 9+00 | 9+50 | 10+00 | 10+50 | 11+00 | 11+50 | 11+70 | | |

### Ситуационная схема

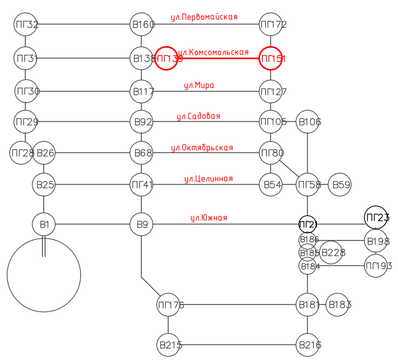


### Сечение траншеи на участке трасса №7 ПК6+00 – ПК8+37

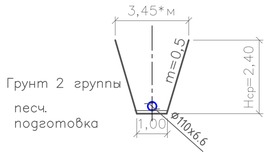


### Сечение траншеи на участке трасса №7 ПК8+37 – ПК11+70

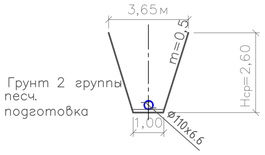


**–отметки, размеры и привязки уточнить при монтаже*

*– при появлении грунтовых вод выполнить водопонижение*

| | | | | | | | |
|---|---|---|---|---|---|---|---|
| | | | | | | 003–04.2020–03–2–НВ | |
| Изм. | Кол.уч. | Лист | № док. | Подп. | Дата | Строительство водопроводных сетей в селе Первомайка Астраханского района Акмолинской области | |
| Разработал | Онкман Е. | | | | | Сеть В1. Разводящие сети в с.Первомайка | Стадия: РП; Лист: 17; Листов: |
| Проверил | Темертас | | | | | План. Продольный профиль. ПК6+00-ПК11+70 | ТОО "Научно–производственное предприятие "Биосфера" |
| Норм. контр. | Бекенова | | | | | | |

Копировал: Формат: А1

Взам. инв. № | Подп. и дата | Инв. № подл.

## План М1:1000, от колодца ПГ32 до ПГ161, ПК0+00–ПК5+79

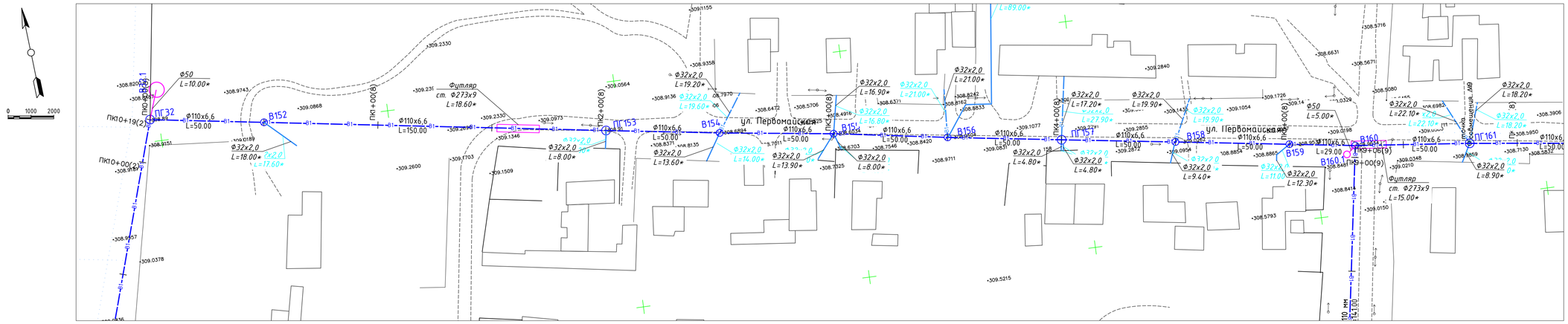


## Продольный профиль М1:1000, от колодца ПГ32 до ПГ161, ПК0+00–ПК5+79

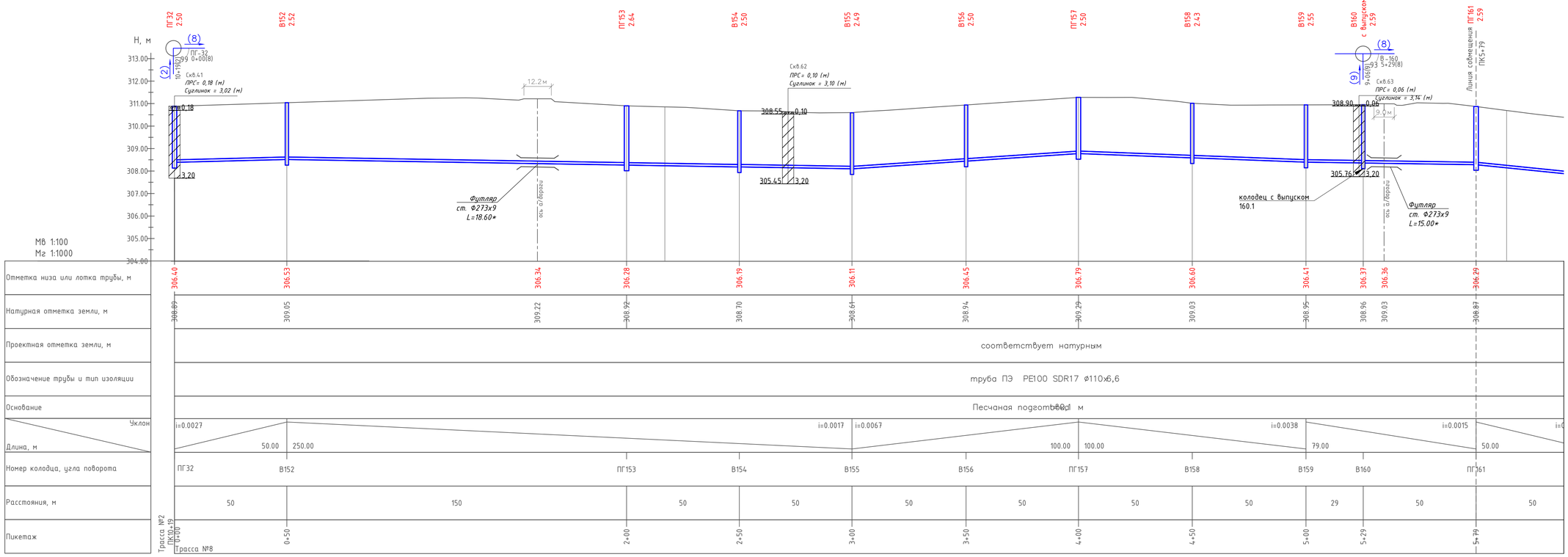


Ситуационная схема

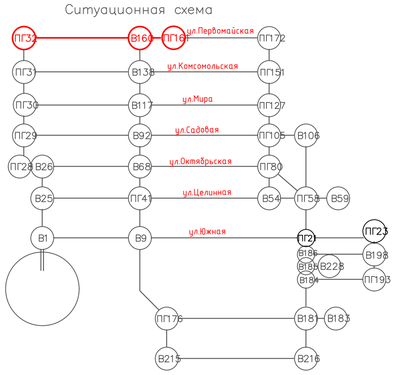


Сечение траншеи на участке трасса №8
ПК0+00 – ПК0+80

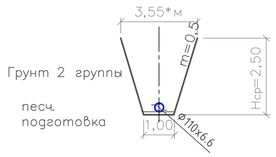


Сечение траншеи на участке трасса №8
ПК0+80 – ПК2+00

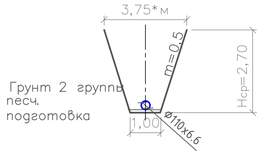


Сечение траншеи на участке трасса №8
ПК2+00 – ПК6+00

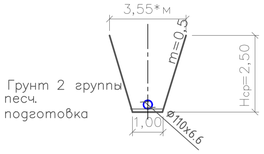


*-отметки, размеры и привязки уточнить при монтаже
- при появлении грунтовых вод выполнить водопонижение

| | | | | | | | |
|---|---|---|---|---|---|---|---|
| Изм. | Кол.уч. | Лист | № док. | Подп. | Дата | 003–04.2020–03–2–НВ | |
| | | | | | | Строительство водопроводных сетей в селе Первомайка Астраханского района Акмолинской области | |
| Разработал | | Онкман Е. | | | | Сеть В1. Разводящие сети в с.Первомайка | Стадия: РП; Лист: 18; Листов: |
| Проверил | | Темертас | | | | План. Продольный профиль. ПК0+00–ПК5+79 | ТОО "Научно–производственное предприятие "Биосфера" |
| Норм. контр. | | Бекенова | | | | | |

Взам. инв. №
Подп. и дата
Инв. № подл.

Копировал:
Формат: А1

## План М1:1000, от колодца ПГ161 до ПГ172, ПК5+79–ПК11+47

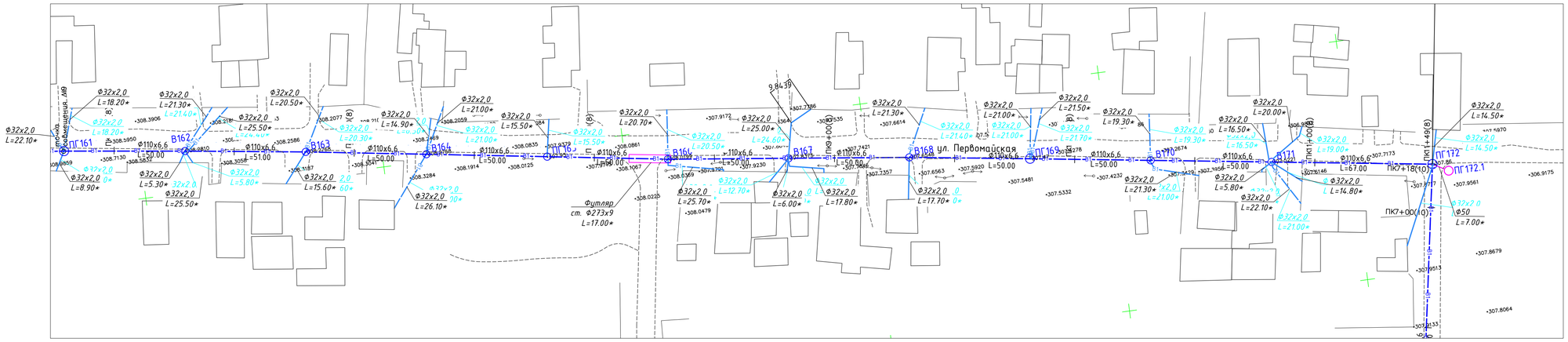


## Продольный профиль М1:1000, от колодца ПГ161 до ПГ172, ПК5+79–ПК11+47

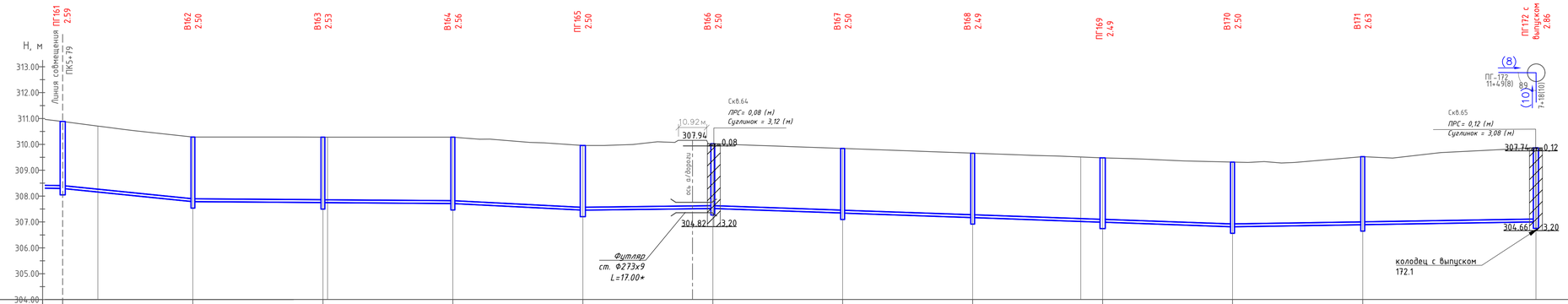


Мв 1:100
Мг 1:1000

| | | | | | | | | | | | | | |
|---|---|---|---|---|---|---|---|---|---|---|---|---|---|
| Отметка низа или лотка трубы, м | 306.29 | 305.78 | 305.75 | 305.71 | 305.45 | 305.51 | 305.52 | 305.34 | 305.16 | 304.99 | 304.81 | 304.89 | 304.99 |
| Натурная отметка земли, м | 308.87 | 308.28 | 308.28 | 308.28 | 307.95 | 308.15 | 308.02 | 307.84 | 307.66 | 307.48 | 307.32 | 307.51 | 307.86 |
| Проектная отметка земли, м | соответствует натурным | | | | | | | | | | | | |
| Обозначение трубы и тип изоляции | труба ПЭ PE100 SDR17 ø110х6,6 | | | | | | | | | | | | |
| Основание | Песчаная подготовка 100 м | | | | | | | | | | | | |
| Уклон / Длина, м | 15 / 50.00 | i=0.0102 / 101.00 | | i=0.0007 / 50.00 | i=0.0051 | i=0.0013 / 50.00 | 200.00 | | | | i=0.0035 | i=0.0016 / 117.00 | |
| Номер колодца, угла поворота | ПГ161 | В162 | В163 | В164 | ПГ165 | В166 | В167 | В168 | ПГ169 | В170 | В171 | ПГ172 | |
| Расстояния, м | 50 | 51 | 50 | 50 | 50 | 50 | 50 | 50 | 50 | 50 | 67 | | |
| Пикетаж | 5+79 | 6+29 | 6+80 | 7+30 | 7+80 | 8+30 | 8+80 | 9+30 | 9+80 | 10+30 | 10+80 | 11+47 | |

## Ситуационная схема

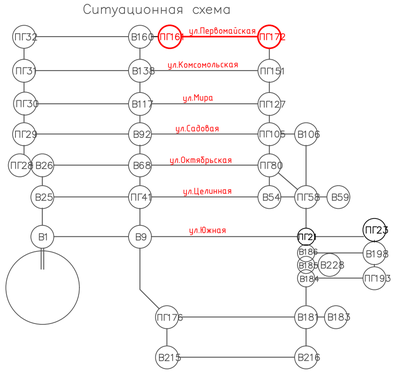


## Сечение траншеи на участке трасса №8 ПК6+00 – ПК11+47

Грунт 2 группы песч. подготовка

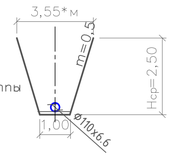


*-отметки, размеры и привязки уточнить при монтаже
- при появлении грунтовых вод выполнить водопонижение

| | | | | | | | | | |
|---|---|---|---|---|---|---|---|---|---|
| | | | | | | | 003–04.2020–03–2–НВ | | |
| Изм. | Кол.уч. | Лист | № док. | Подп. | Дата | | Строительство водопроводных сетей в селе Первомайка Астраханского района Акмолинской области | | |
| Разработал | | Онкман Е. | | | | Сеть В1. Разводящие сети в с.Первомайка | Стадия | Лист | Листов |
| Проверил | | Темертас | | | | | РП | 19 | |
| Норм. контр. | | Бекенова | | | | План. Продольный профиль. ПК5+79-ПК11+47 | ТОО "Научно– производственное предприятие "Биосфера" | | |

Взам. инв. №
Подп. и дата
Инв. № подл.

Копировал:
Формат: А1

## План М1:1000, от колодца В9 до В117, ПК0+00–ПК6+20

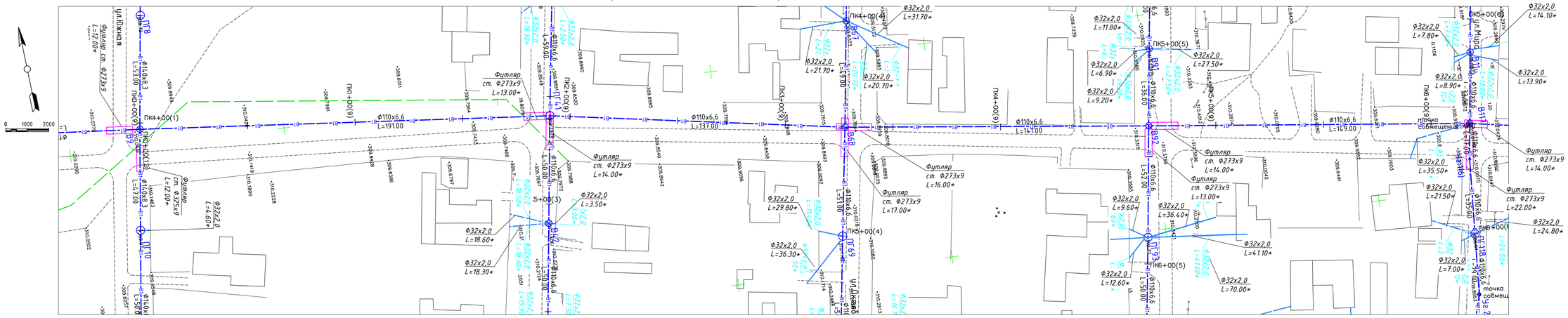


## Продольный профиль М1:1000, от колодца В9 до В117, ПК0+00–ПК6+20

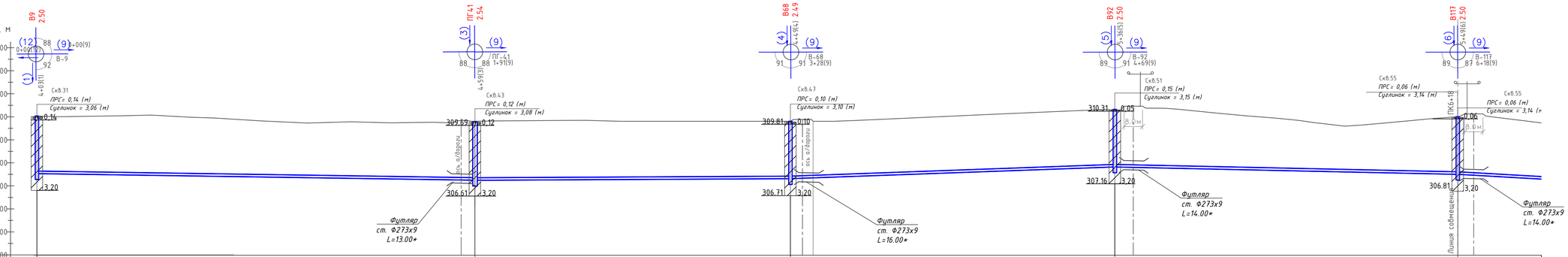


| | | | | | | | | | | |
|---|---|---|---|---|---|---|---|---|---|---|
| Отметка низа или лотка трубы, м | 307.54 | 307.26 | 307.25 | 307.32 | 307.34 | 307.83 | 307.81 | 307.51 | 307.47 |
| Натурная отметка земли, м | 310.04 | 309.84 | 309.80 | 309.81 | 309.81 | 310.33 | 310.47 | 310.02 | 310.13 |
| Проектная отметка земли, м | соответствует натурным | | | | | | | | |
| Обозначение трубы и тип изоляции | труба ПЭ PE100 SDR17 ø110х6,6 | | | | | | | | |
| Основание | Песчаная подготовка 100 мм | | | | | | | | |
| Уклон | i=0.0015 | | i=0.0005 | | i=0.0036 | | | i=0.0021 | |
| Длина, м | 191.00 | | | 137.00 | | 141.00 | 149.00 | 147.00 | |
| Номер колодца, угла поворота | В9 | | ПГ41 | | В68 | | В92 | | В117 |
| Расстояния, м | 191 | | | 137 | | 141 | | 149 | |
| Пикетаж | Трасса №1 ПК4+03 / Трасса №9 0+00 | | 1+91 | | 3+28 | | 4+69 | | 6+18 / 6+20 |

### Ситуационная схема

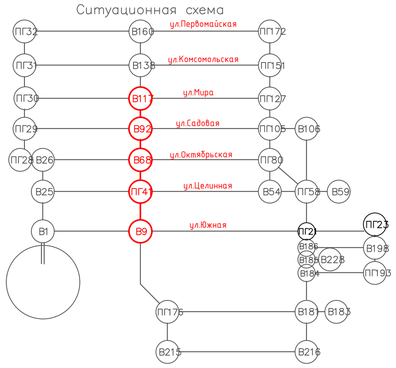


### Сечение траншеи на участке трасса №9 ПК0+00 – ПК6+20

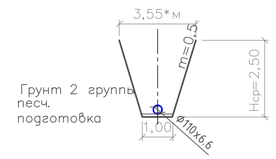


| | | | | | | | | | |
|---|---|---|---|---|---|---|---|---|---|
| Изм. | Кол.уч. | Лист | № док. | Подп. | Дата | 003–04.2020–03–2–НВ | | | |
| | | | | | | "Строительство водопроводных сетей в селе Первомайка Астраханского района Акмолинской области" | | | |
| Разработал | | Онкман Е. | | | | Сеть В1. Разводящие сети в с.Первомайка | Стадия | Лист | Листов |
| | | | | | | | РП | 20 | |
| Проверил | | Темертас | | | | План. Продольный профиль. ПК0+00–ПК6+20 | ТОО "Научно–производственное предприятие "Биосфера" | | |
| Норм. контр. | | Бекенова | | | | | | | |

Копировал: Формат: А1

Взам. инв. № | Подп. и дата | Инв. № подл.

# План М1:1000, от колодца В117 до В160, ПК6+20-ПК9+06

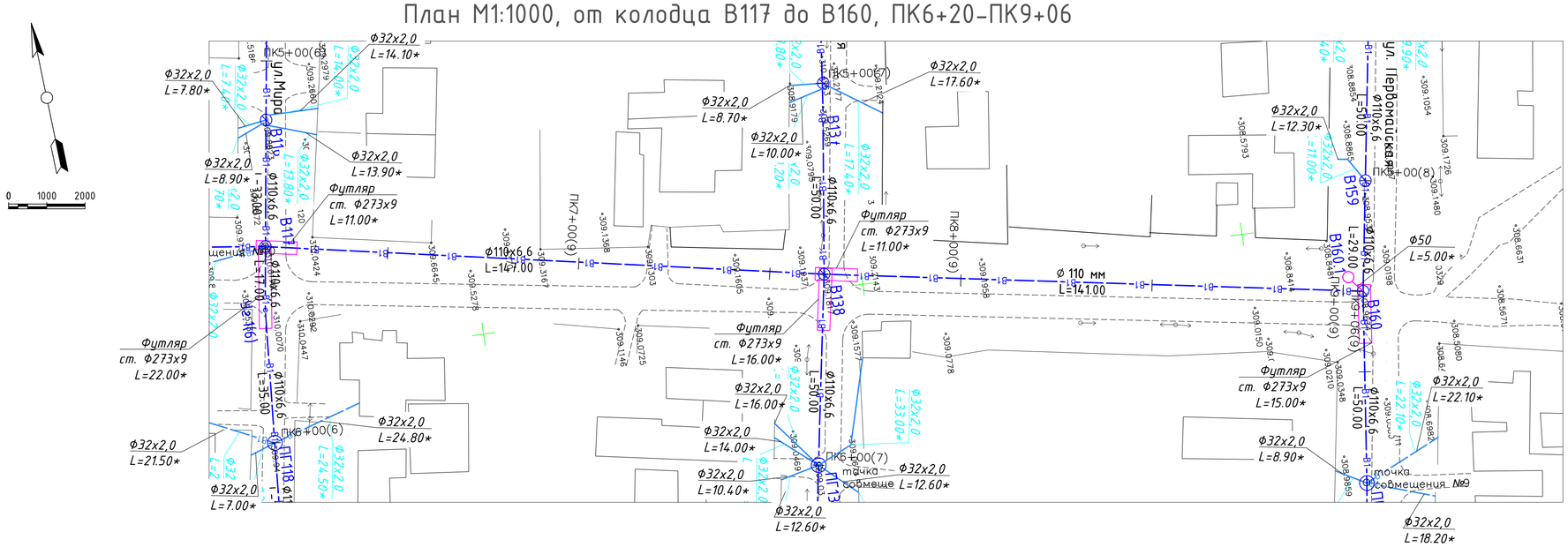


## Сечение траншеи на участке трасса №9

ПК6+20 – ПК9+06

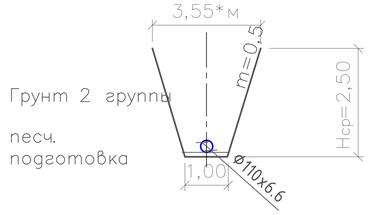


## Ситуационная схема

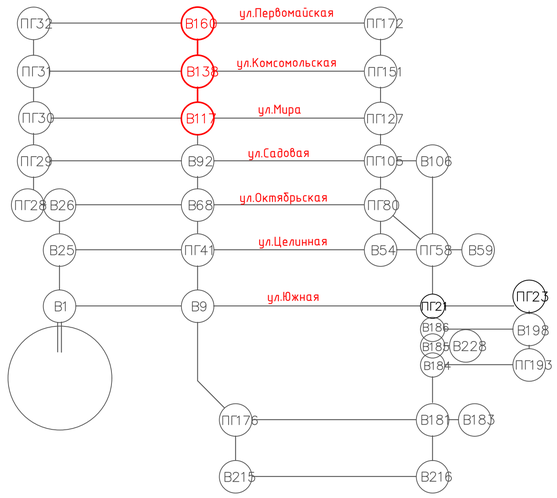


# Продольный профиль М1:1000, от колодца В117 до В160, ПК6+20-ПК9+06

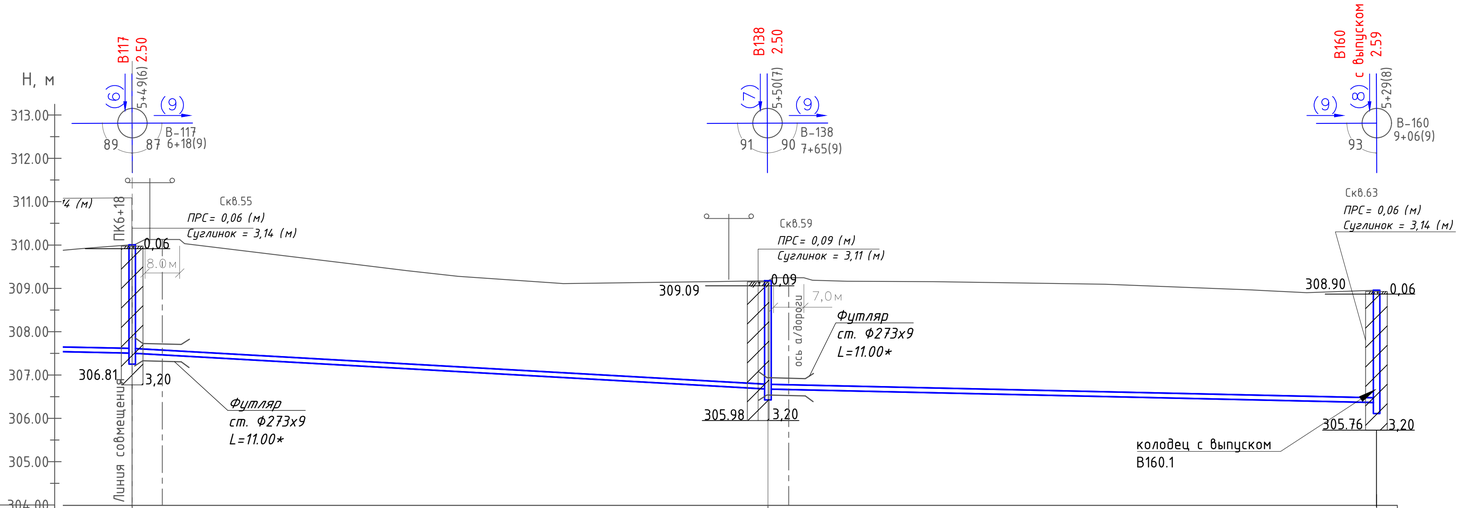


МВ 1:100
Мг 1:1000

| | | | |
|---|---|---|---|
| Отметка низа или лотка трубы, м | 307.51 | 307.47 | 306.68 | 306.67 | 306.37 |
| Натурная отметка земли, м | 310.02 | 310.13 | 309.19 | 309.19 | 308.95 |
| Проектная отметка земли, м | соответствует натурным | | | | |
| Обозначение трубы и тип изоляции | труба ПЭ PE100 SDR17 ø110х6,6 | | | | |
| Основание | Песчаная подготовка 0,1 м | | | | |
| Уклон | i=0.0021 | | i=0.0056 | | i=0.0022 |
| Длина, м | 147.00 | | 141.00 | | |
| Номер колодца, угла поворота | В117 | | В138 | | В160 |
| Расстояния, м | 147 | | 141 | | |
| Пикетаж | 6+18 | | 7+65 | | 9+06 |

*-отметки, размеры и привязки уточнить при монтаже
- при появлении грунтовых вод выполнить водопонижение

| Изм. | Кол.уч. | Лист | № док | Подп. | Дата |
|---|---|---|---|---|---|
| Разработал | Юнкман Е. | | | | |
| Проверил | Темертас | | | | |
| Норм. контр. | Бекенова | | | | |

003–04.2020–03–2–НВ

Строительство водопроводных сетей в селе Первомайка Астраханского района Акмолинской области

Сеть В1. Разводящие сети в с.Первомайка

| Стадия | Лист | Листов |
|---|---|---|
| РП | 21 | |

План. Продольный профиль. ПК6+20-ПК9+06

ТОО "Научно–производственное предприятие "Биосфера"

Взам. инв. № | Подп. и дата | Инв. № подл.

Копировал: Формат: А2

## План М1:1000, от колодца В54 до ПГ151, ПК0+00–ПК5+67

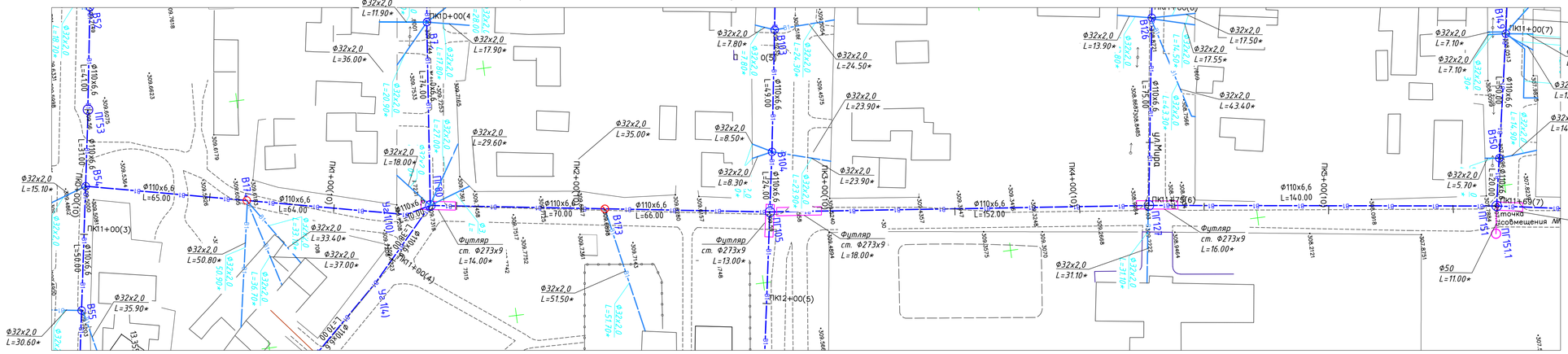


## Продольный профиль М1:1000, от колодца В54 до ПГ151, ПК0+00–ПК5+67

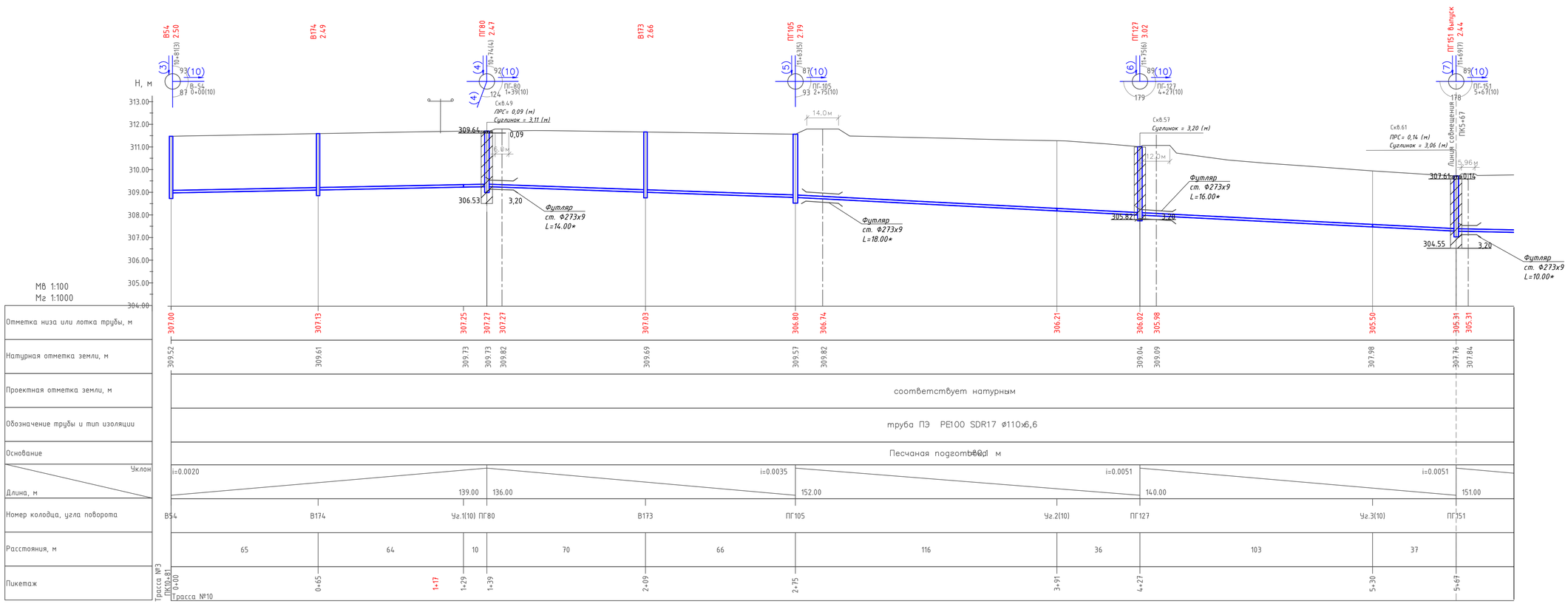


### Ситуационная схема

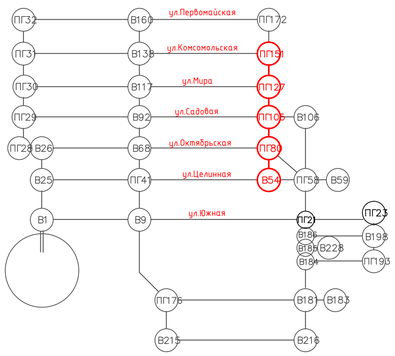


### Сечение траншеи на участке трасса №10 ПК0+00 – ПК2+00

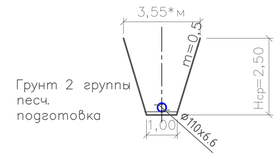


### Сечение траншеи на участке трасса №10 ПК2+00 – ПК4+50

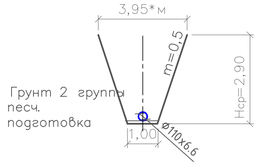


### Сечение траншеи на участке трасса №10 ПК0+00 – ПК5+67

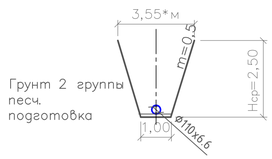


**-отметки, размеры и привязки уточнить при монтаже*
*- при появлении грунтовых вод выполнить водопонижение*

| | | | | | | | | |
|---|---|---|---|---|---|---|---|---|
| Изм. | Кол.уч. | Лист | №док. | Подп. | Дата | 003–04.2020–03–2–НВ | | |
| | | | | | | Строительство водопроводных сетей в селе Первомайка Астраханского района Акмолинской области | | |
| Разработал | | Юнкман Е. | | | | Сеть В1. Разводящие сети в с.Первомайка | Стадия | Лист | Листов |
| | | | | | | | РП | 22 | |
| Проверил | | Темертас | | | | План. Продольный профиль. ПК0+00–ПК5+67 | ТОО "Научно–производственное предприятие "Биосфера" | | |
| Норм. контр. | | Бекенова | | | | | | | |

Взам. инв. №
Подп. и дата
Инв. № подл.

Копировал:
Формат: А1

## План М1:1000, от колодца ПГ151 до ПГ172, ПК5+67–ПК7+18

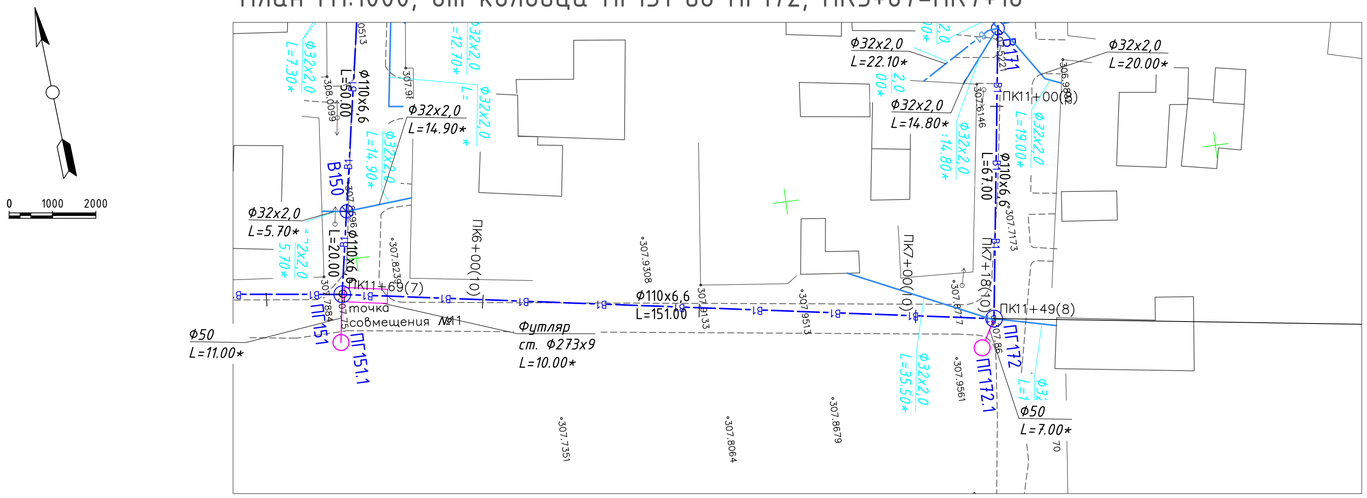


## Сечение траншеи на участке трасса №10 ПК5+67 – ПК6+20

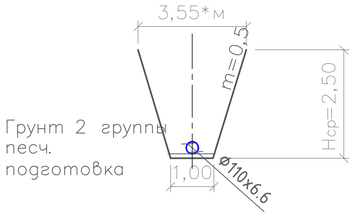


## Сечение траншеи на участке трасса №10 ПК6+20 – ПК7+18

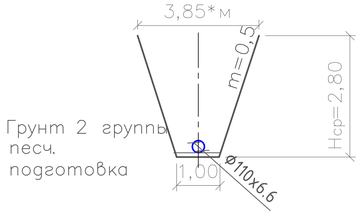


## Продольный профиль М1:1000, от колодца ПГ151 до ПГ172, ПК5+67–ПК7+18

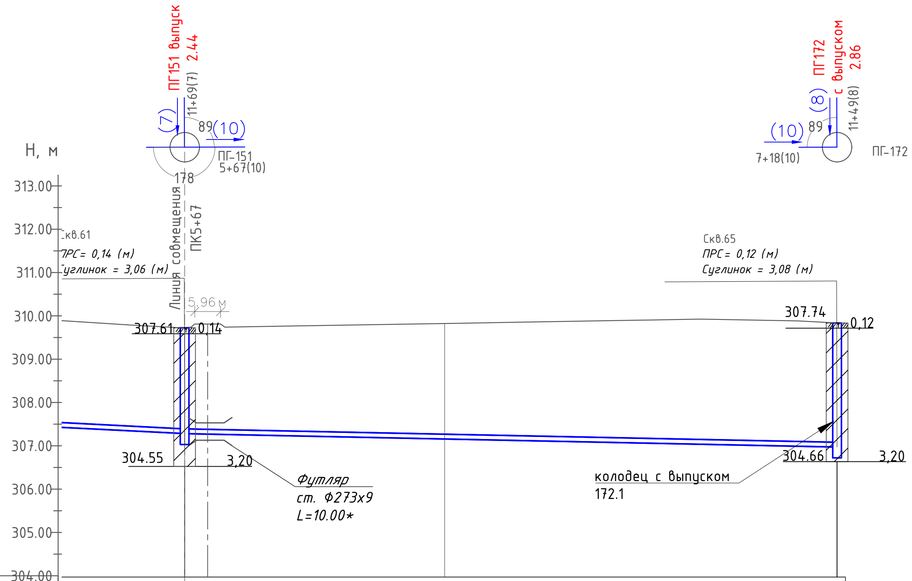


Мв 1:100
Мг 1:1000

| | | | |
|---|---|---|---|
| Отметка низа или лотка трубы, м | 305.31 | 305.31 | 305.02 |
| Натурная отметка земли, м | 307.76 | 307.84 | 307.91 |
| Проектная отметка земли, м | соответствует натурным | | |
| Обозначение трубы и тип изоляции | труба ПЭ PE100 SDR17 ø110х6,6 | | |
| Основание | Песчаная подготовка 100 м | | |
| Уклон | i=0.0051 | | i=0.0021 |
| Длина, м | | 151.00 | |
| Номер колодца, угла поворота | ПГ151 | | ПГ172 |
| Расстояния, м | 37 | 151 | |
| Пикетаж | 5+67 | | 7+18 |

## Ситуационная схема

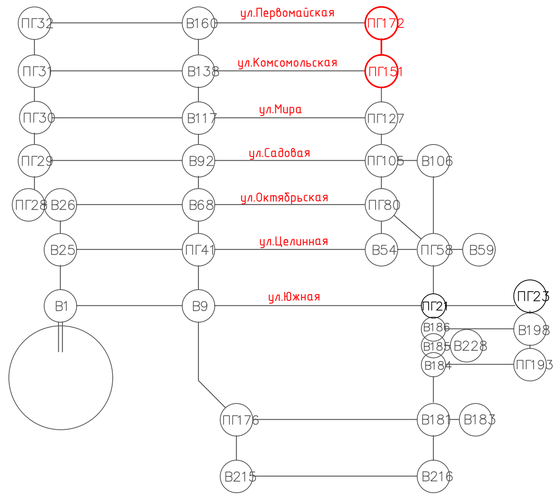


*-отметки, размеры и привязки уточнить при монтаже
- при появлении грунтовых вод выполнить водопонижение

| Изм. | Кол.уч. | Лист | № док. | Подп. | Дата |
|---|---|---|---|---|---|
| Разработал | Юнкман Е. | | | | |
| Проверил | Темертас | | | | |
| Норм. контр. | Бекенова | | | | |

003–04.2020–03–2–НВ

Строительство водопроводных сетей в селе Первомайка Астраханского района Акмолинской области

Сеть В1. Разводящие сети в с. Первомайка

| Стадия | Лист | Листов |
|---|---|---|
| РП | 23 | |

План. Продольный профиль. ПК5+67–ПК7+18

ТОО "Научно– производственное предприятие "Биосфера"

Копировал:

Формат: А2

Взам. инв. №

Подп. и дата

Инв. № подл.

## План М1:1000, от колодца ПГ21 до В106, ПК0+00–ПК4+52

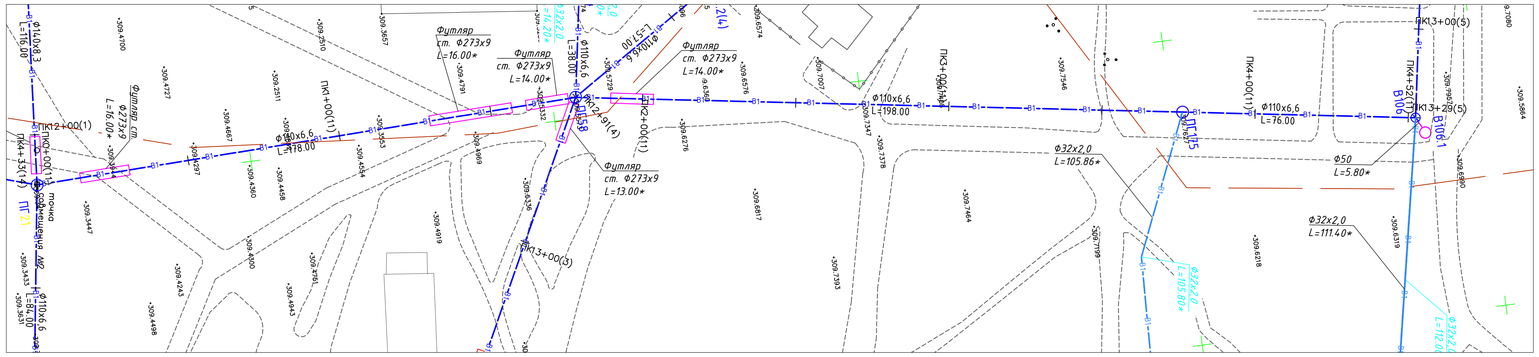


## Продольный профиль М1:1000, от колодца ПГ21 до В106, ПК0+00–ПК4+52

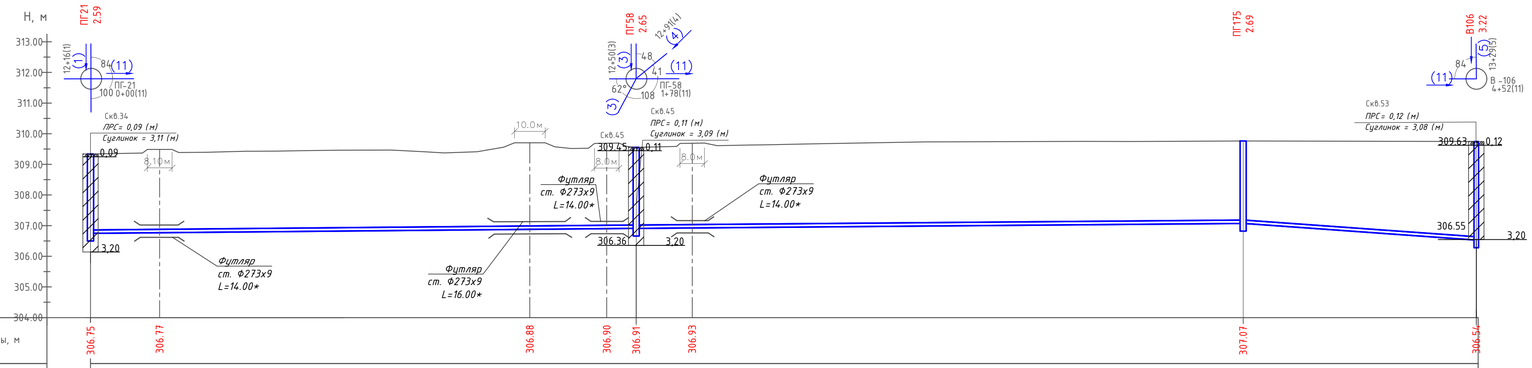


Мв 1:100
Мг 1:1000

| | | | | | | | |
|---|---|---|---|---|---|---|---|
| Отметка низа или лотка трубы, м | 306.75 | 306.77 | 306.88 | 306.90 | 306.91 | 306.93 | 307.07 | 306.54 |
| Натурная отметка земли, м | 309.35 | 309.49 | 309.70 | 309.69 | 309.56 | 309.69 | 309.76 | 309.75 |
| Проектная отметка земли, м | соответствует натурным | | | | | | | |
| Обозначение трубы и тип изоляции | труба ПЭ PE100 SDR17 ø110х6,6 | | | | | | | |
| Основание | Песчаная подготовка | | | | | | | |
| Уклон / Длина, м | i=0.0009 | | | | | | 376.00 | 76.00 i=0.0072 |
| Номер колодца, угла поворота | ПГ21 | | | ПГ58 | | | ПГ175 | В106 |
| Расстояния, м | 178 | | | 198 | | | 76 | |
| Пикетаж | Трасса №1 ПК2+16 0+00 Трасса №11 | | | 1+78 | | | 3+76 | 4+52 |

## Ситуационная схема

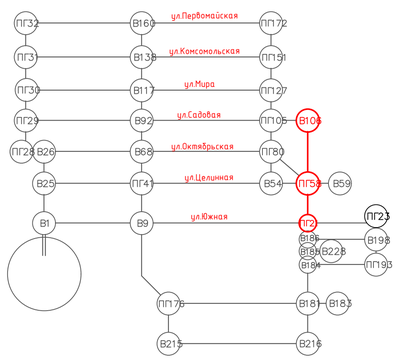


*-отметки, размеры и привязки уточнить при монтаже
- при появлении грунтовых вод выполнить водопонижение

Сечение траншеи на участке трасса №1 1
ПК0+00 – ПК2+00

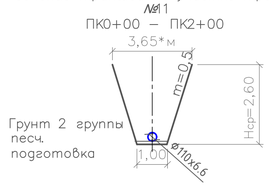


Сечение траншеи на участке трасса №1 1
ПК2+00 – ПК4+52

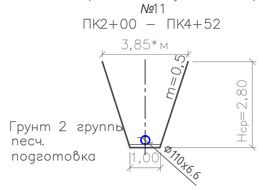


| Изм. | Кол.уч. | Лист | № док. | Подп. | Дата | 003–04.2020–03–2–НВ | | | |
|---|---|---|---|---|---|---|---|---|---|
| | | | | | | "Строительство водопроводных сетей в селе Первомайка Астраханского района Акмолинской области" | | | |
| Разработал | | Онкман Е. | | | | Сеть В1. Разводящие сети в с.Первомайка | Стадия | Лист | Листов |
| | | | | | | | РП | 24 | |
| Проверил | | Темертас | | | | План. Продольный профиль. ПК0+00–ПК4+52 | ТОО "Научно– производственное предприятие "Биосфера" | | |
| Норм. контр. | | Бекенова | | | | | | | |

Взам. инв. №
Подп. и дата
Инв. № подл.

Копировал:
Формат: А1

# Продольный профиль М1:1000, от колодца В9 до Уг.2, ПК0+00–ПК3+09

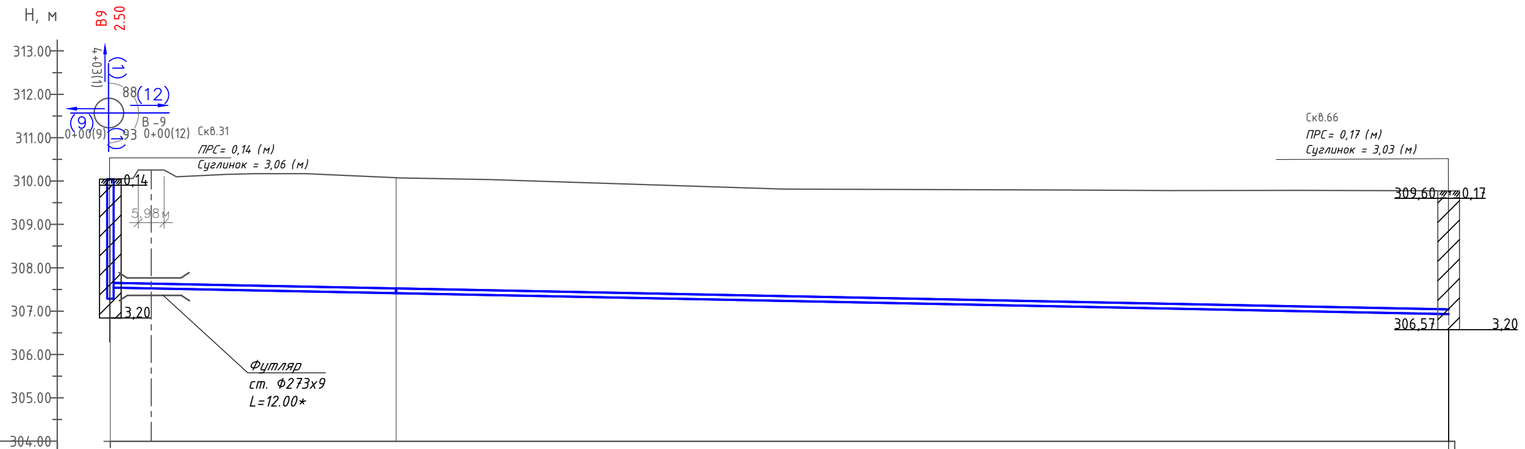


МВ 1:100
Мг 1:1000

| | | | | | | |
|---|---|---|---|---|---|---|
| Отметка низа или лотка трубы, м | 307.54 | 307.52 | 307.41 | | | 306.93 |
| Натурная отметка земли, м | 310.00 | 310.26 | 310.07 | | | 309.78 |
| Проектная отметка земли, м | соответствует натурным | | | | | |
| Обозначение трубы и тип изоляции | труба ПЭ PE100 SDR17 ø110х6,6 | | | | | |
| Основание | Песчаная подготовка 1 м | | | | | |
| Уклон | | | | | | i=0.0020 |
| Длина, м | 309.00 | | | | | |
| Номер колодца, угла поворота | В9 | | Уг.1(13) | | | |
| Расстояния, м | 66 | | 243 | | | |
| Пикетаж | Трасса №1 ПК4+03 0+00 | | 0+66 | | | 3+09 |

Трасса №12

## Сечение траншеи на участке трасса №12 ПК0+00 – ПК3+09

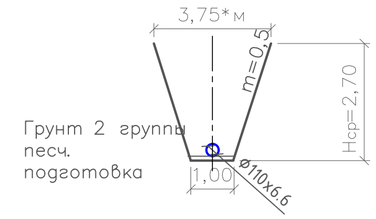


## Ситуационная схема

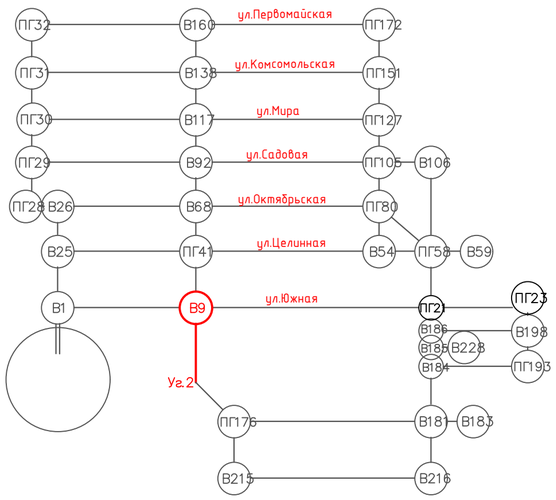


## План М1:1000, от колодца В9 до Уг.2, ПК0+00–ПК3+09

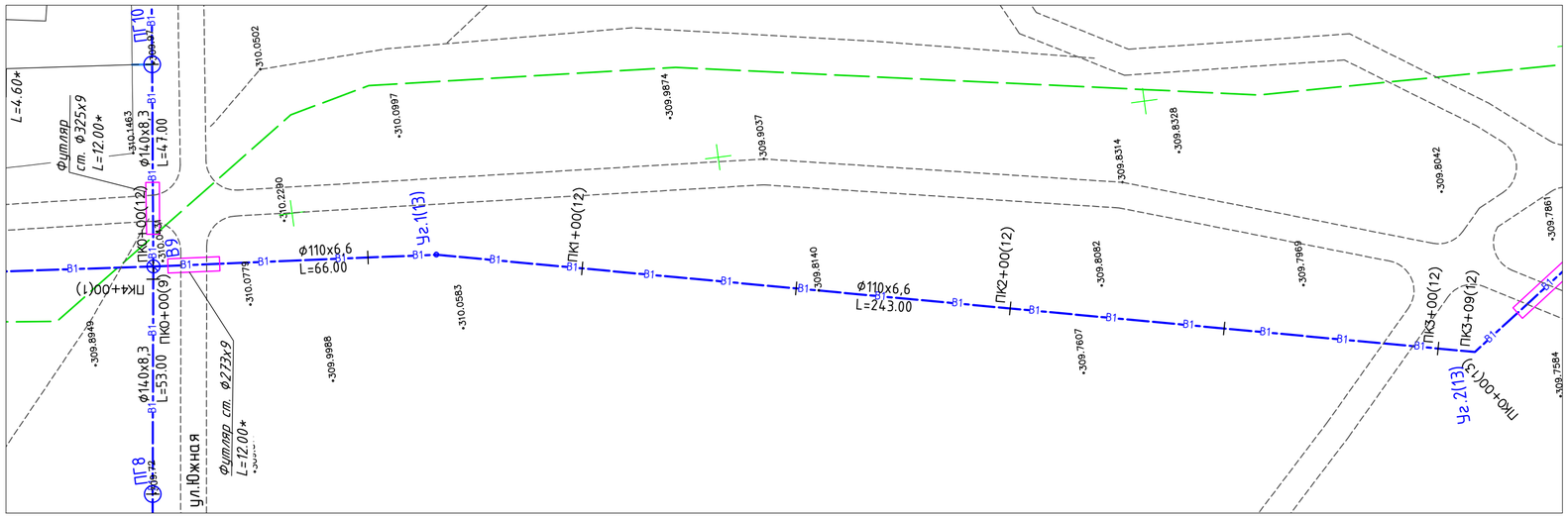


*-отметки, размеры и привязки уточнить при монтаже
- при появлении грунтовых вод выполнить водопонижение

| Изм. | Кол.уч. | Лист | № док. | Подп. | Дата |
|---|---|---|---|---|---|
| Разработал | | Юнкман Е. | | | |
| Проверил | | Темертас | | | |
| Норм. контр. | | Бекенова | | | |

003–04.2020–03–2–НВ

Строительство водопроводных сетей в селе Первомайка Астраханского района Акмолинской области

Сеть В1. Разводящие сети в с.Первомайка

| Стадия | Лист | Листов |
|---|---|---|
| РП | 25 | |

План. Продольный профиль. ПК0+00-ПК3+09

ТОО "Научно–производственное предприятие "Биосфера"

Взам. инв. № | Подп. и дата | Инв. № подл.

Копировал: Формат: А2

## План М1:1000, от Уг.2 до ПГ180, ПК0+00–ПК6+50

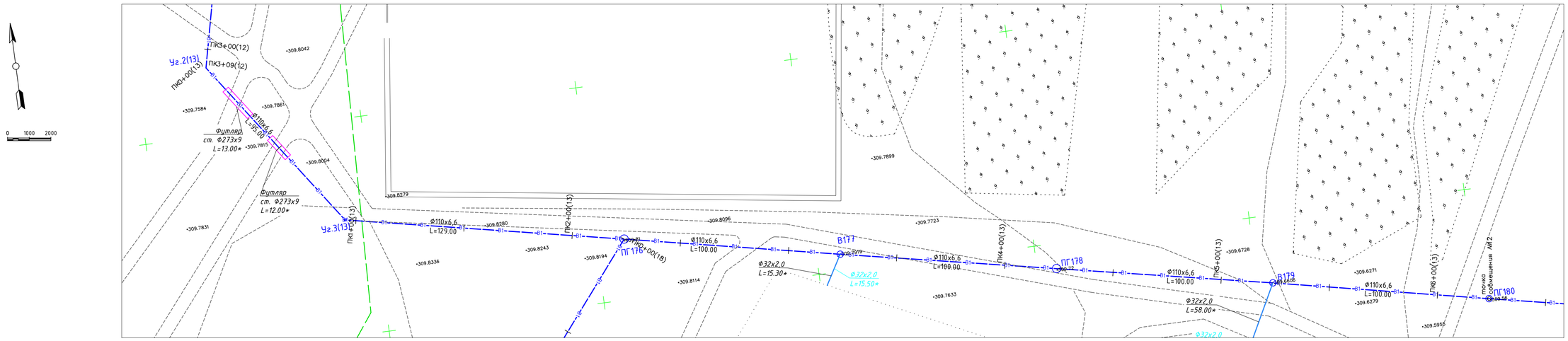


## Продольный профиль М1:1000, от Уг.2 до ПГ180, ПК0+00–ПК6+50

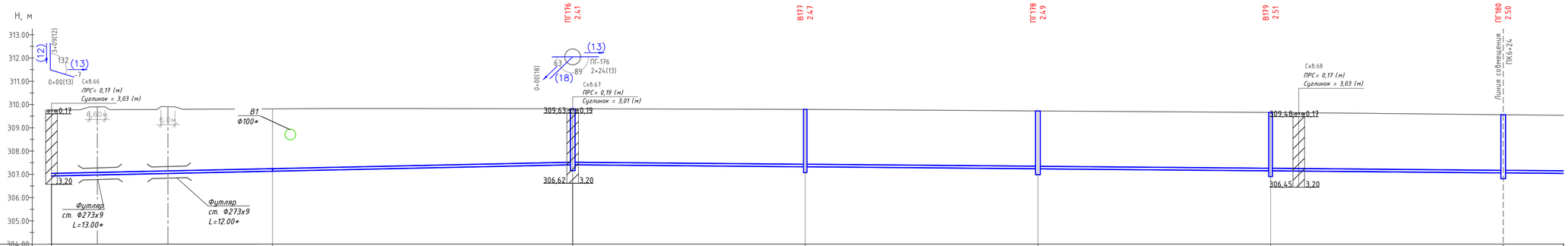


Мв 1:100
Мг 1:1000

| | | | | | | | | | | | | | | |
|---|---|---|---|---|---|---|---|---|---|---|---|---|---|---|
| Отметка низа или лотка трубы, м | 306.93 | 306.97 | 307.03 | 307.14 | 307.41 | 307.32 | 307.24 | 307.15 | 307.06 |
| Натурная отметка земли, м | 309.78 | 309.90 | 309.90 | 309.81 | 309.82 | 309.79 | 309.73 | 309.66 | 309.56 |
| Проектная отметка земли, м | соответствует натурным | | | | | | | | |
| Обозначение трубы и тип изоляции | труба ПЭ PE100 SDR17 ø110х6,6 | | | | | | | | |
| Основание | Песчаная подготовка 0,1 м | | | | | | | | |
| Уклон / Длина, м | i=0.0021 | | | | 224.00 | 400,00 | | | i=0.0087 195.00 |
| Номер колодца, угла поворота | Уг.2(13) | | | Уг.3(13) | ПГ176 | | В177 | ПГ178 | В179 | ПГ180 |
| Расстояния, м | 95 | | 129 | | 100 | | 100 | 100 | 100 |
| Пикетаж | 0+00 | | | 0+95 | 2+24 | | 3+24 | 4+24 | 5+24 | 6+24 |

Трасса №2 ПК3+09
Трасса №13

### Ситуационная схема

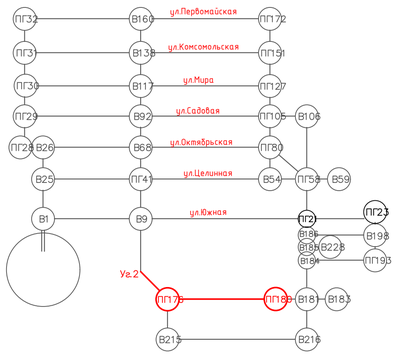


### Сечение траншеи на участке трасса №13 ПК0+00 – ПК0+95

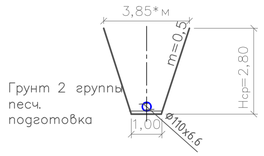


### Сечение траншеи на участке трасса №13 ПК0+95 – ПК6+50

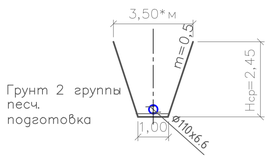


*-отметки, размеры и привязки уточнить при монтаже
- при появлении грунтовых вод выполнить водопонижение

| | | | | | | | | | |
|---|---|---|---|---|---|---|---|---|---|
| Изм. | Кол.уч. | Лист | № док. | Подп. | Дата | 003–04.2020–03–2–НВ | | | |
| | | | | | | Строительство водопроводных сетей в селе Первомайка Астраханского района Акмолинской области | | | |
| Разработал | | Онкман Е. | | | | Сеть В1. Разводящие сети в с.Первомайка | Стадия | Лист | Листов |
| | | | | | | | РП | 26 | |
| Проверил | | Темертас | | | | План. Продольный профиль. ПК0+00-ПК6+50 | ТОО "Научно–производственное предприятие "Биоэдера" | | |
| Норм. контр. | | Бекенова | | | | | | | |

Взам. инв. №
Подп. и дата
Инв. № подл.

Копировал:
Формат: А1

## План М1:1000, от колодца ПГ180 до В183, ПК6+50–ПК10+86

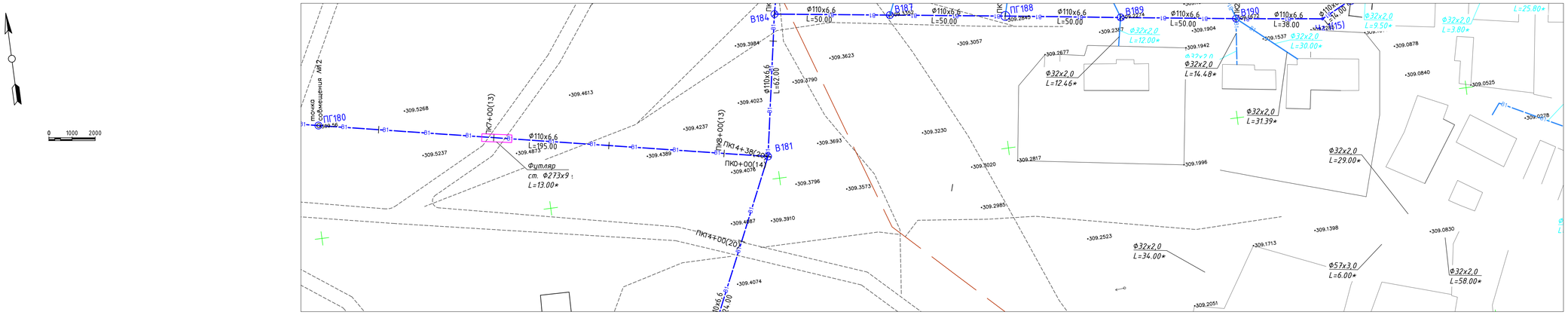


## Продольный профиль М1:1000, от колодца ПГ180 до В183, ПК6+50–ПК10+86

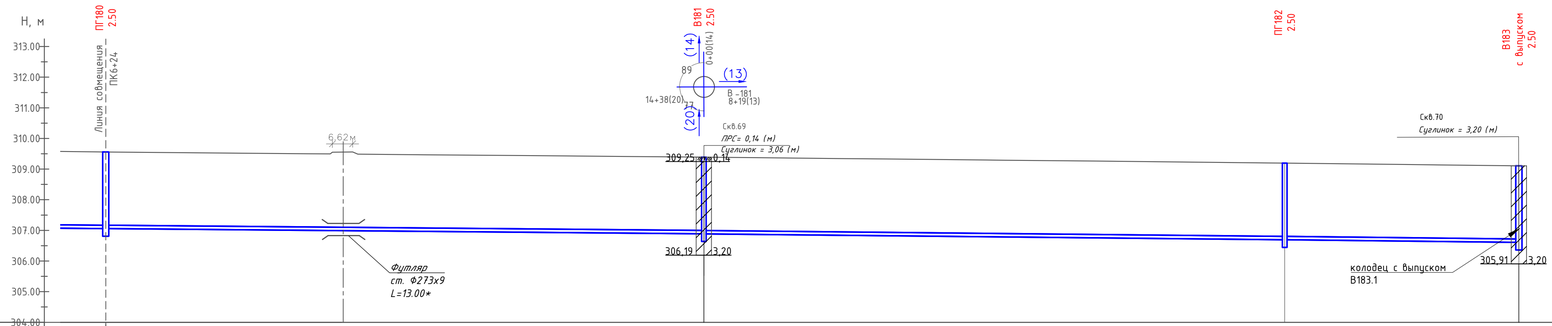


МВ 1:100
МГ 1:1000

| | | | | |
|---|---|---|---|---|
| Отметка низа или лотка трубы, м | 307.86 | 306.99 | 306.89 | 306.70 | 306.61 |
| Натурная отметка земли, м | 309.56 | 309.56 | 309.39 | 309.20 | 309.12 |
| Проектная отметка земли, м | соответствует натурным | | | | |
| Обозначение трубы и тип изоляции | труба ПЭ PE100 SDR17 ø110х6,6 | | | | |
| Основание | Песчаная подготовка 100 м | | | | |
| Уклон | i=0.0087 | | i=0.0009 | i=0.0010 | i=0.0011 |
| Длина, м | 195.00 | | 190.00 | 77.00 | |
| Номер колодца, угла поворота | ПГ180 | | В181 | ПГ182 | В183 |
| Расстояния, м | 195 | | 190 | 77 | |
| Пикетаж | 6+24 | | 8+19 | 10+09 | 10+86 |

### Ситуационная схема

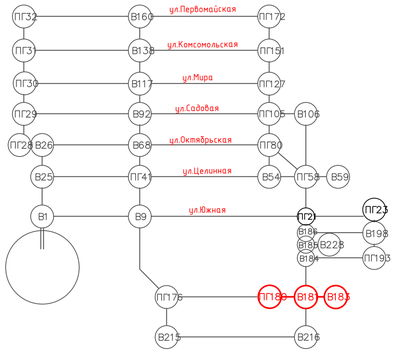


### Сечение траншеи на участке трасса №13 ПК6+50–ПК10+86

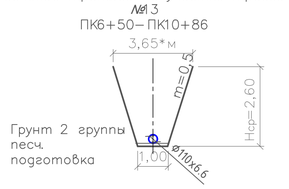


*-отметки, размеры и привязки уточнить при монтаже
- при появлении грунтовых вод выполнить водопонижение

| Изм. | Кол.уч. | Лист | № док. | Подп. | Дата | 003–04.2020–03–2–НВ | | | |
|---|---|---|---|---|---|---|---|---|---|
| | | | | | | Строительство водопроводных сетей в селе Первомайка Астраханского района Акмолинской области | | | |
| Разработал | | Онкман Е. | | | | Сеть В1. Разводящие сети в с.Первомайка | Стадия | Лист | Листов |
| | | | | | | | РП | 27 | |
| Проверил | | Темертас | | | | План. Продольный профиль. ПК6+50–ПК10+86 | ТОО "Научно–производственное предприятие "Биосфера" | | |
| Норм. контр. | | Бекенова | | | | | | | |

Копировал: Формат: А1

Взам. инв. №
Подп. и дата
Инв. № подл.

## План разводящих сетей М1:1000, от колодца В181 до ПГ21, ПК0+00–ПК4+34

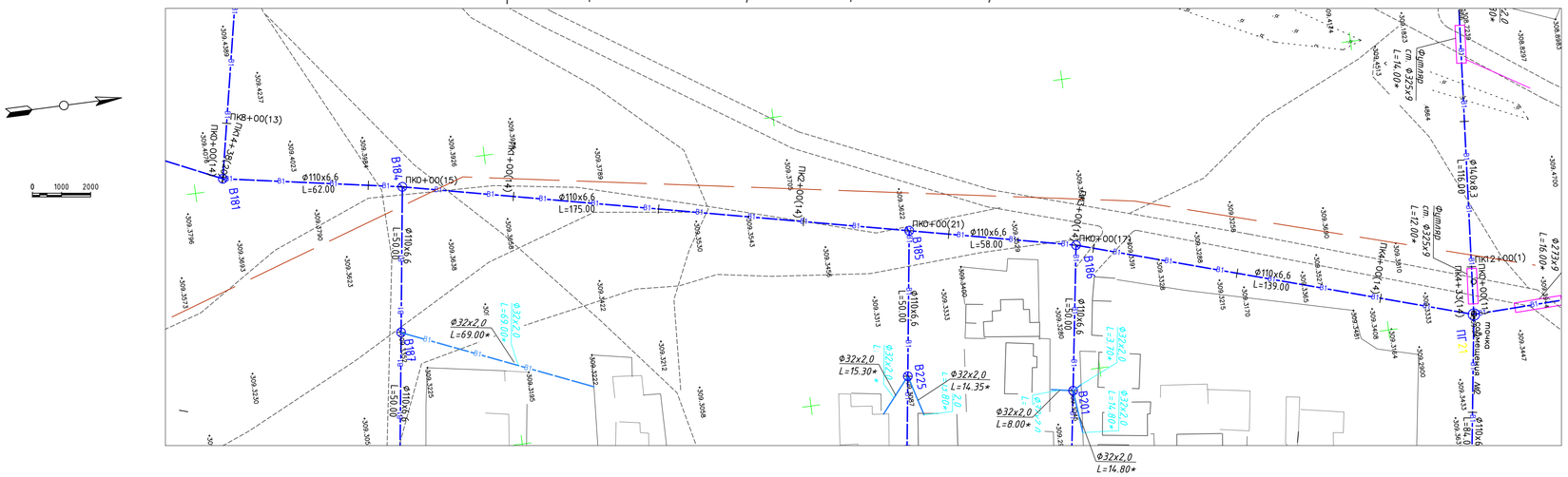


## Ситуационная схема

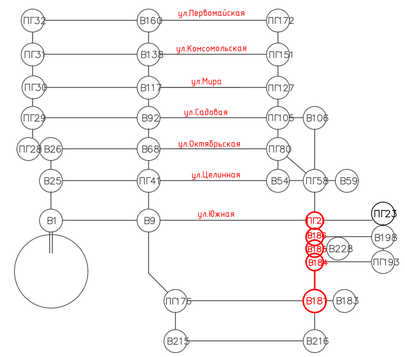


## Продольный профиль разводящих сетей М1:1000, от колодца В181 до ПГ21, ПК0+00–ПК4+34

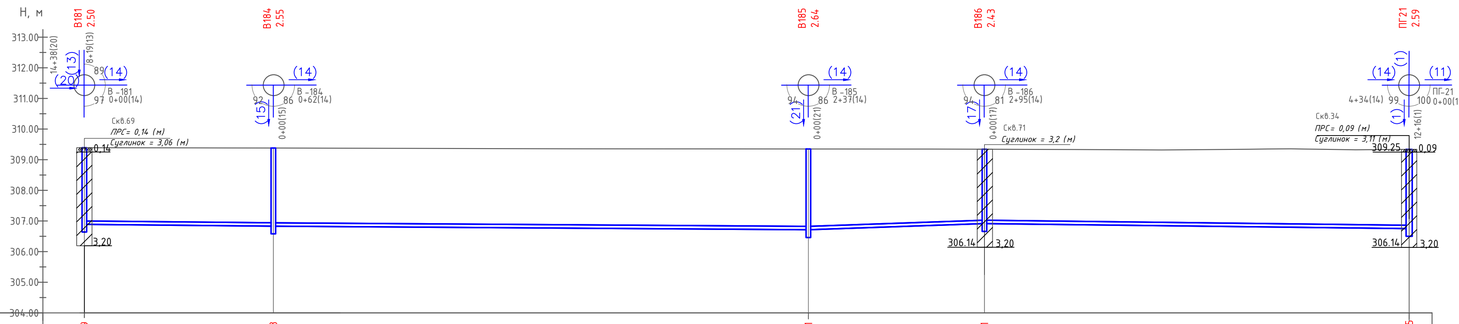


Мв 1:100
Мг 1:1000

| | | | | | |
|---|---|---|---|---|---|
| Отметка низа или лотка трубы, м | 306.89 | 306.83 | 306.71 | 306.91 | 306.75 |
| Натурная отметка земли, м | 309.39 | 309.38 | 309.35 | 309.34 | 309.34 |
| Проектная отметка земли, м | соответствует натурным | | | | |
| Обозначение трубы и тип изоляции | труба ПЭ PE100 SDR17 ø110х6,6 | | | | |
| Основание | Песчаная подготовка 100 мм | | | | |
| Уклон / Длина, м | i=0.0011 / 62.00 | 175.00 | i=0.0006 / i=0.0035 | 58.00 / 139.00 | i=0.0012 |
| Номер колодца, угла поворота | В181 | В184 | В185 | В186 | ПГ21 |
| Расстояния, м | 62 | 175 | 58 | 139 | |
| Пикетаж | Трасса №1 ПК8+19 / ПК0+00 Трасса №14 | 0+62 | 2+37 | 2+95 | 4+34 |

## Сечение траншеи на участке трасса №14 ПК0+00–ПК4+34

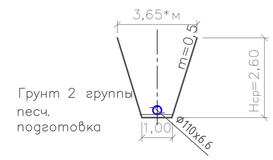


**-отметки, размеры и привязки уточнить при монтаже*
*– при появлении грунтовых вод выполнить водопонижение*

| Изм. | Кол.уч. | Лист | № док | Подп. | Дата | 003–04.2020–03–2–НВ | | |
|---|---|---|---|---|---|---|---|---|
| | | | | | | Строительство водопроводных сетей в селе Первомайка Астраханского района Акмолинской области | | |
| Разработал | | Онкман Е. | | | | Сеть В1. Разводящие сети в с.Первомайка | Стадия: РП | Лист: 28 / Листов: |
| Проверил | | Темертас | | | | План. Продольный профиль. ПК0+00–ПК4+34 | ТОО "Научно–производственное предприятие "Биосфера" | |
| Норм. контр. | | Бекенова | | | | | | |

Копировал: Формат: А1

Взам. инв. № | Подп. и дата | Инв. № подл.

## План М1:1000, от колодца В184 до ПГ193, ПК0+00–ПК3+82

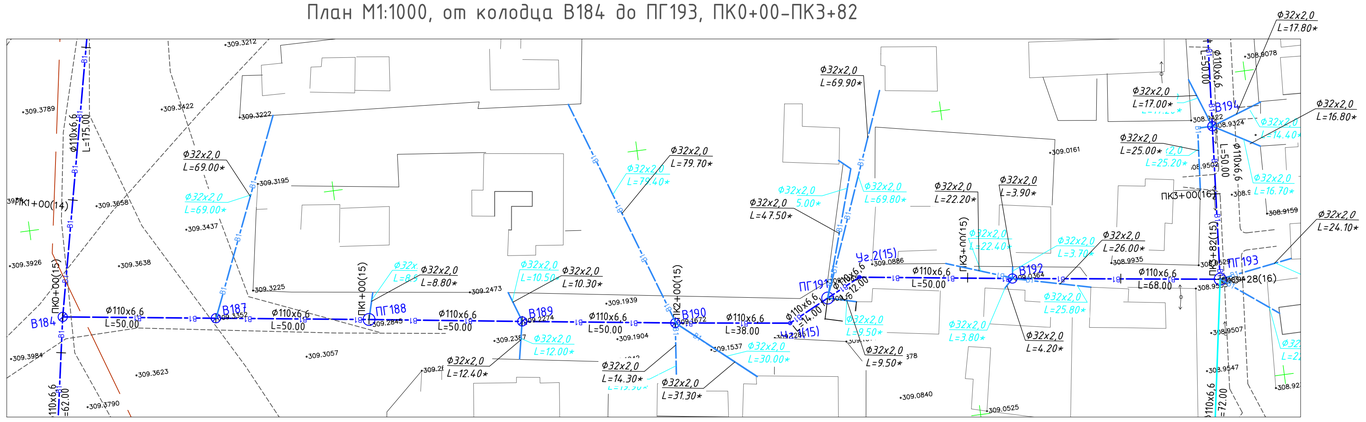


## Ситуационная схема

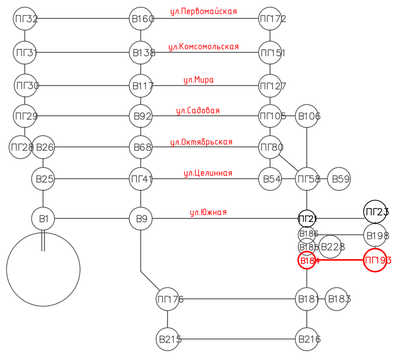


## Продольный профиль М1:1000, от колодца В184 до ПГ193, ПК0+00–ПК3+82

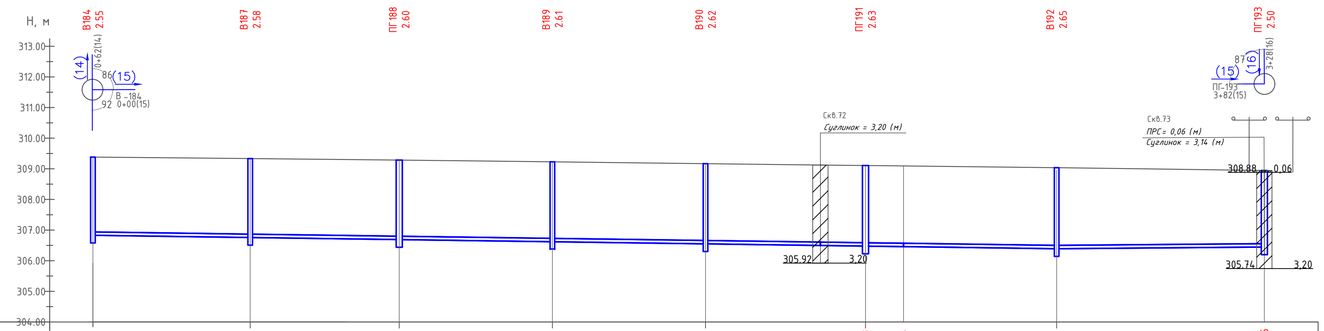


МВ 1:100
МГ 1:1000

| | | | | | | | | | | | | | | | | | | | | | | | |
|---|---|---|---|---|---|---|---|---|---|---|---|---|---|---|---|---|---|---|---|---|---|---|---|
| Отметка низа или лотка трубы, м | 306.83 | | | 306.76 | | | 306.69 | | | 306.62 | | | 306.55 | | 306.50 | 306.48 | 306.46 | | 306.39 | | | 306.45 | |
| Натурная отметка земли, м | 309.30 | | | 309.34 | | | 309.28 | | | 309.23 | | | 309.17 | | 309.12 | 309.11 | 309.10 | | 309.04 | | | 308.95 | |
| Проектная отметка земли, м | соответствует натурным | | | | | | | | | | | | | | | | | | | | | | |
| Обозначение трубы и тип изоляции | труба ПЭ PE100 SDR17 ø110х6,6 | | | | | | | | | | | | | | | | | | | | | | |
| Основание | Песчаная подготовка 100 м | | | | | | | | | | | | | | | | | | | | | | |
| Уклон | | | | | | | | | | | | | i=0.0014 | | | | | i=0.0014 | | i=0.0008 | | | |
| Длина, м | 200.00 | | | | | | | | | | | | 114.00 | | | | | | | | | 68.00 | |
| Номер колодца, угла поворота | В184 | | | В187 | | | ПГ188 | | | В189 | | | В190 | | Уг.1(15) | ПГ191 | Уг.2(15) | | В192 | | | ПГ193 | |
| Расстояния, м | | 50 | | | 50 | | | 50 | | | 50 | | | 38 | 14 | 12 | | 50 | | | 68 | | |
| Пикетаж | Трасса №14 ПК0+62 0+00 Трасса №15 | | | 0+50 | | | 1+00 | | | 1+50 | | | 2+00 | | 2+38 | 2+52 | 2+64 | | 3+14 | | | 3+75 | 3+82 |

## Сечение траншеи на участке трасса №15 ПК0+00–ПК3+82

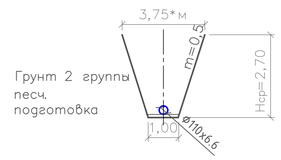


*-отметки, размеры и привязки уточнить при монтаже
- при появлении грунтовых вод выполнить водопонижение

| Изм. | Кол.уч. | Лист | № док. | Подп. | Дата | 003–04.2020–03–2–НВ | | | |
|---|---|---|---|---|---|---|---|---|---|
| | | | | | | Строительство водопроводных сетей в селе Первомайка Астраханского района Акмолинской области | | | |
| Разработал | | Онкман Е. | | | | Сеть В1. Разводящие сети в с.Первомайка | Стадия | Лист | Листов |
| | | | | | | | РП | 29 | |
| Проверил | | Темертас | | | | План. Продольный профиль. ПК0+00–ПК3+82 | ТОО "Научно–производственное предприятие "Биосфера" | | |
| Норм. контр. | | Бекенова | | | | | | | |

Копировал: Формат: А1

Взам. инв. № | Подп. и дата | Инв. № подл.

## План М1:1000, от колодца ПГ23 до ПГ193, ПК0+00–ПК3+29

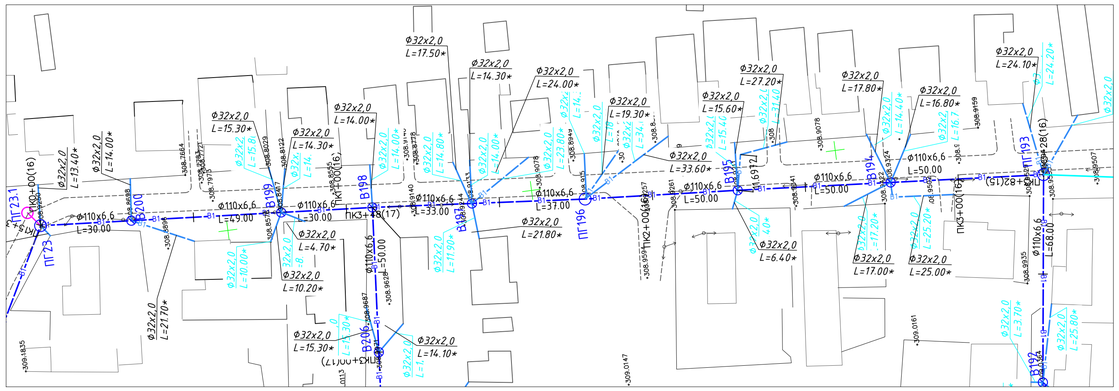


## Ситуационная схема

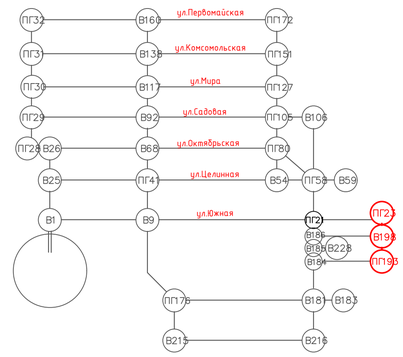


## Продольный профиль М1:1000, от колодца ПГ23 до ПГ193, ПК0+00–ПК3+29

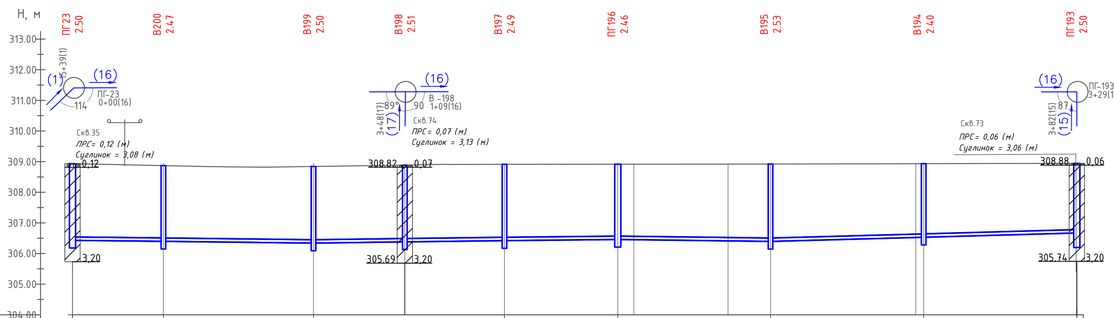


МВ 1:100
Мг 1:1000

| | | | | | | | | | | |
|---|---|---|---|---|---|---|---|---|---|---|
| Отметка низа или лотка трубы, м | 306.63 | 306.40 | 306.34 | 306.38 | 306.42 | 306.46 | 306.40 | 306.53 | 306.67 | |
| Натурная отметка земли, м | 308.93 | 308.87 | 308.84 | 308.89 | 308.91 | 308.92 | 308.92 | 308.93 | 308.94 | |
| Проектная отметка земли, м | соответствует натурным | | | | | | | | | |
| Обозначение трубы и тип изоляции | труба ПЭ PE100 SDR17 ø110х6,6 | | | | | | | | | |
| Основание | Песчаная подготовка 100 мм | | | | | | | | | |
| Уклон | | i=0.0012 | i=0.0012 | | | | i=0.0013 | i=0.0027 | | |
| Длина, м | 79.00 | | | 100.00 | | 50.00 | | | 100.00 | |
| Номер колодца, угла поворота | ПГ23 | В200 | В199 | В198 | В197 | ПГ196 | В195 | В194 | ПГ193 | |
| Расстояния, м | | 30 | 49 | 30 | 33 | 37 | 50 | 50 | 50 | |
| Пикетаж | Трасса №1 ПК15+39 0+00 | 0+15 | 0+30 | 0+79 | 1+09 | 1+42 | 1+79 | 2+14 | 2+29 | 2+79 | 3+29 |
| | Трасса №16 | | | | | | | | | |

## Сечение траншеи на участке трасса №16 ПК0+00–ПК3+29

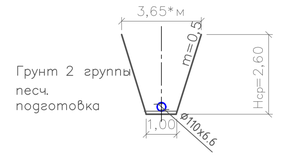


*-отметки, размеры и привязки уточнить при монтаже
- при появлении грунтовых вод выполнить водопонижение

| | | | | | | | | | |
|---|---|---|---|---|---|---|---|---|---|
| Изм. | Кол.уч. | Лист | № док | Подп. | Дата | 003–04.2020–03–2–НВ | | | |
| | | | | | | Строительство водопроводных сетей в селе Первомайка Астраханского района Акмолинской области | | | |
| Разработал | | Онкман Е. | | | | Сеть В1. Разводящие сети в с.Первомайка | Стадия | Лист | Листов |
| | | | | | | | РП | 30 | |
| Проверил | | Темертас | | | | План. Продольный профиль. ПК0+00–ПК3+29 | ТОО "Научно– производственное предприятие "Биосфера" | | |
| Норм. контр. | | Бекенова | | | | | | | |

Взам. инв. №
Подп. и дата
Инв. № подл.

Копировал:
Формат: А1

## План М1:1000, от колодца В186 до В198, ПК0+00–ПК3+48

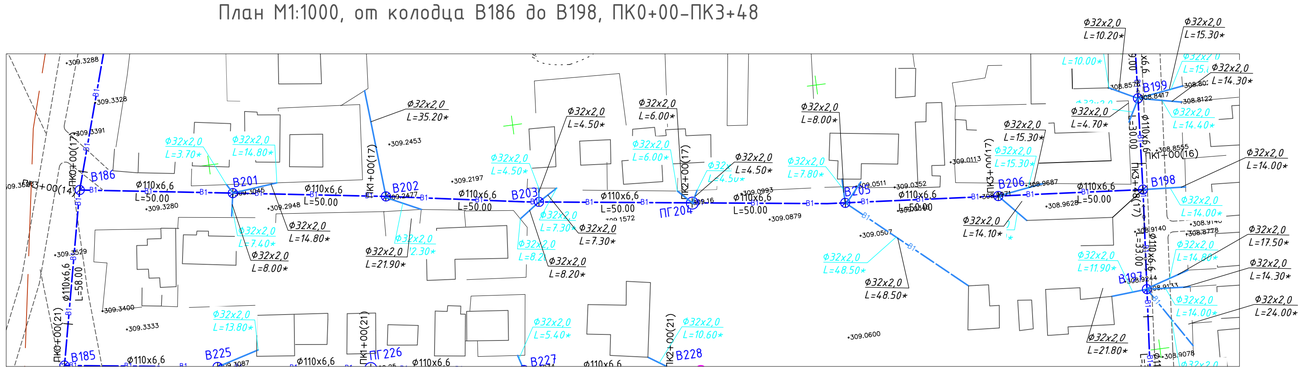
0 1000 2000
В186
В201
В202
В203
ПГ204
В205
В206
В198
В185
В225
ПГ226
В227
В228
В199
В197
ПК0+00(14)
ПК0+00(17)
ПК1+00(17)
ПК2+00(17)
ПК3+00(17)
ПК0+00(21)
ПК1+00(21)
ПК2+00(21)
ПК1+00(16)
Ф110х6,6
L=50.00
L=58.00
Ф32х2,0
L=35.20*
L=4.50*
L=6.00*
L=8.00*
L=7.30*
L=8.20*
L=21.90*
L=14.80*
L=13.80*
L=5.40*
L=10.60*
L=48.50*
L=21.80*
L=11.90*
L=14.10*
L=15.30*
L=4.70*
L=10.20*
L=15.30*
L=14.30*
L=14.40*
L=14.00*
L=17.50*
L=24.00*
L=10.00*
L=3.70*
L=7.40*
L=2.30*
L=7.80*
L=4.50*
L=7.30*
L=14.00*
L=14.90*
L=14.30*
L=14.00*
L=14.00*
L=14.30*
L=14.00*
L=14.00*
L=14.00

## План разводящих сетей М1:1000, от колодца ПГ176 до ПГ211, ПК0+00–ПК6+00

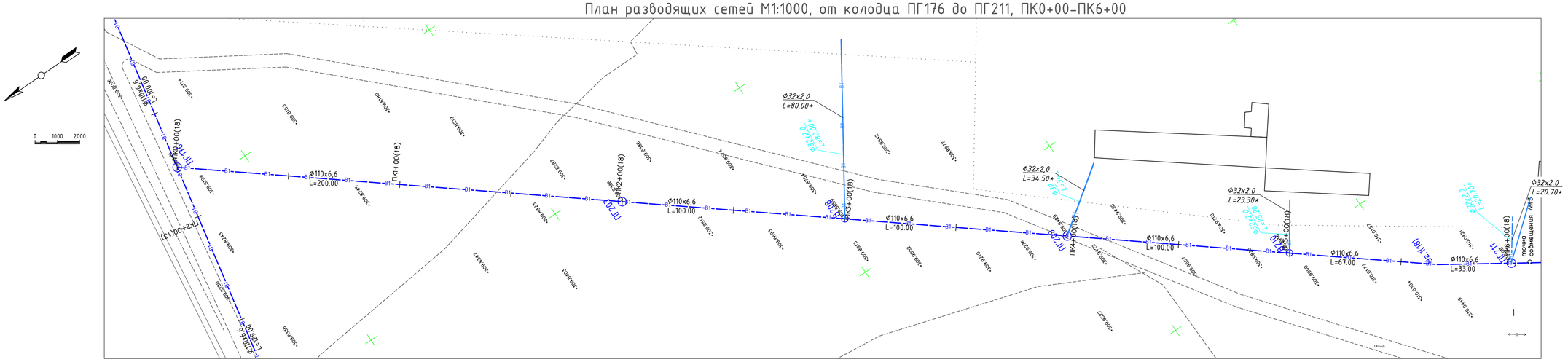


## Продольный профиль разводящих сетей М1:1000, от колодца ПГ176 до ПГ211, ПК0+00–ПК6+00

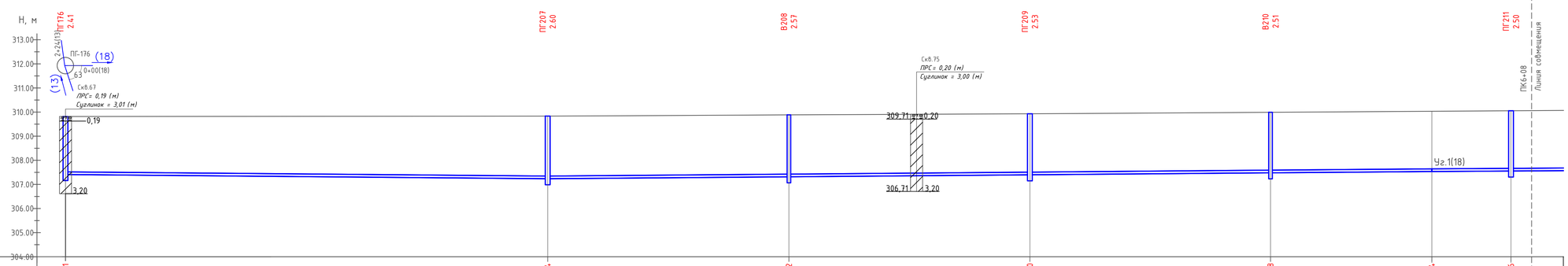


МВ 1:100
Мг 1:1000

| | | | | | | | | | |
|---|---|---|---|---|---|---|---|---|---|
| Отметка низа или лотка трубы, м | 307.41 | 307.24 | 307.32 | 307.40 | 307.48 | 307.54 | 307.56 | | |
| Натурная отметка земли, м | 309.82 | 309.83 | 309.89 | 309.93 | 309.99 | 310.03 | 310.05 | | |
| Проектная отметка земли, м | соответствует натурным | | | | | | | | |
| Обозначение трубы и тип изоляции | труба ПЭ PE100 SDR17 ø110х6,6 | | | | | | | | |
| Основание | Песчаная подготовка 100 мм | | | | | | | | |
| Уклон / Длина, м | 200.00 | i=0.0007 | i=0.0008 | | | 367.00 | i=0.0006 | 41.00 | i=0.0006 |
| Номер колодца, угла поворота | ПГ176 | ПГ207 | В208 | ПГ209 | В210 | Уг.1(18) | ПГ211 | | |
| Расстояния, м | 200 | 100 | 100 | 100 | 67 | 33 | | | |
| Пикетаж | 0+00 Трасса №18 | 2+00 | 3+00 | 4+00 | 5+00 | 5+67 | 6+00 | ПК7+07 | |

Трасса №13 ПК2+24

## Ситуационная схема

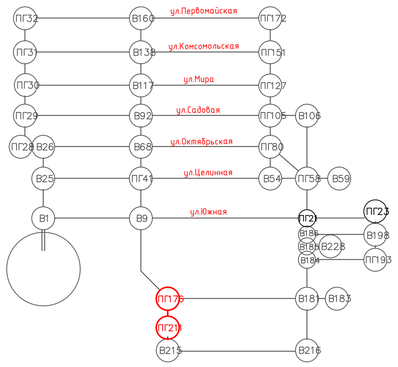


## Сечение траншеи на участке трасса №18 ПК0+00–ПК6+00

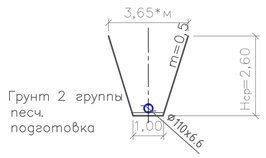


*-отметки, размеры и привязки уточнить при монтаже
- при появлении грунтовых вод выполнить водопонижение

| Изм. | Кол.уч. | Лист | № док. | Подп. | Дата | 003–04.2020–03–2–НВ | | |
|---|---|---|---|---|---|---|---|---|
| | | | | | | Строительство водопроводных сетей в селе Первомайка Астраханского района Акмолинской области | | |
| Разработал | | Онкман Е. | | | | Сеть В1. Разводящие сети в с.Первомайка | Стадия: РП | Лист: 32 / Листов: |
| Проверил | | Темертас | | | | План. Продольный профиль. ПК0+00–ПК6+00 | ТОО "Научно–производственное предприятие "Биосфера" | |
| Норм. контр. | | Бекенова | | | | | | |

Взам. инв. №
Подп. и дата
Инв. № подл.

Копировал:
Формат: А1

## План разводящих сетей М1:1000, от колодца ПГ211 до В215, ПК6+00–ПК10+86

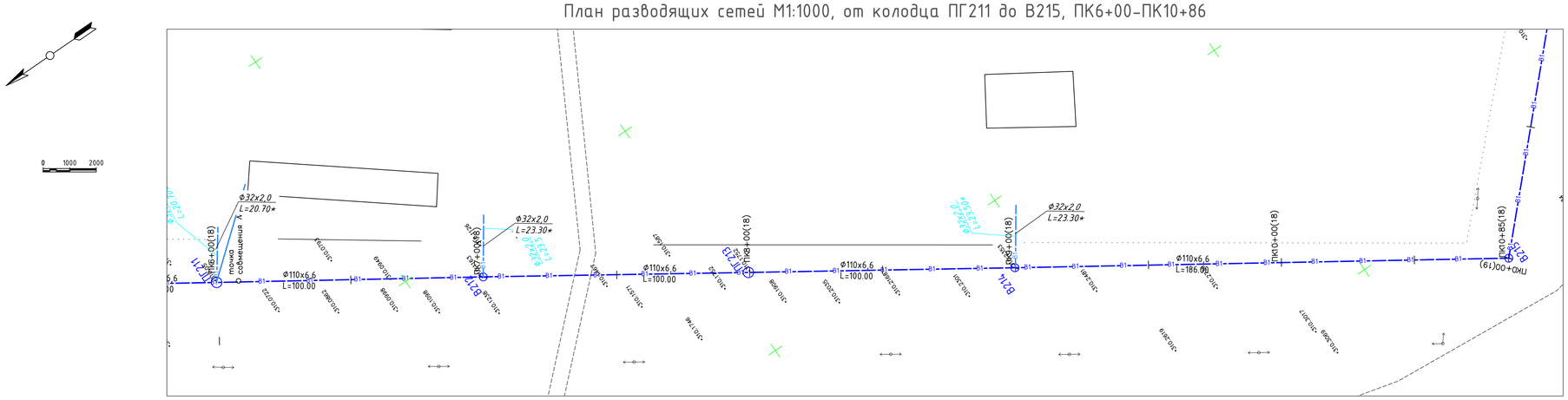


## Продольный профиль разводящих сетей М1:1000, от колодца ПГ211 до В215, ПК6+00–ПК10+86

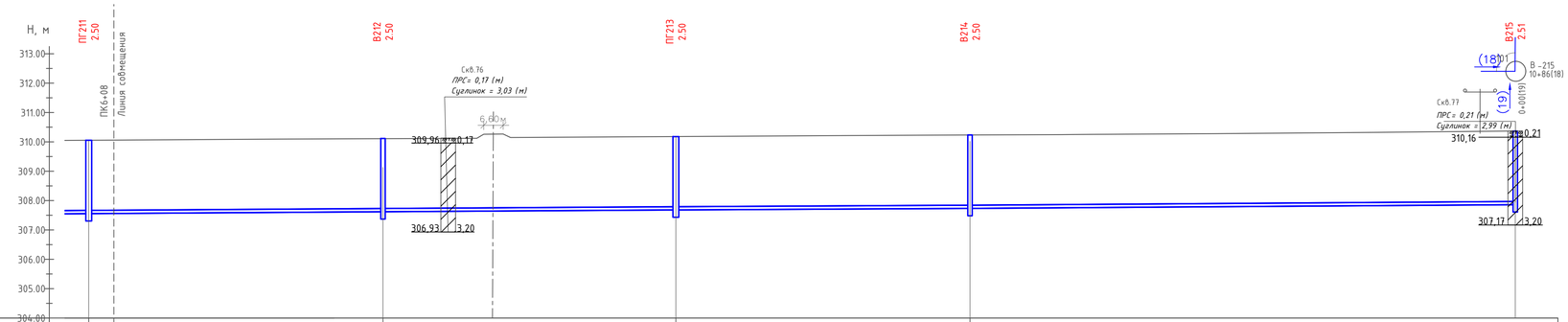


Мв 1:100
Мг 1:1000

| | | | | | | | | | | | | |
|---|---|---|---|---|---|---|---|---|---|---|---|---|
| Отметка низа или лотка трубы, м | 307.56 | | 307.62 | 310.26 | 307.68 | | 307.73 | | | | | 307.86 |
| Натурная отметка земли, м | 310.05 | | 310.12 | 310.12 | 310.18 | | 310.23 | | | | | 310.36 |
| Проектная отметка земли, м | соответствует натурным | | | | | | | | | | | |
| Обозначение трубы и тип изоляции | труба ПЭ PE100 SDR17 ø110х6,6 | | | | | | | | | | | |
| Основание | Песчаная подготовка 0,1 м | | | | | | | | | | | |
| Уклон | i=0.0006 | | | | | | | | | | | |
| Длина, м | 1.00 | | | | | | | | | | | 478.00 |
| Номер колодца, угла поворота | ПГ211 | | В212 | | ПГ213 | | В214 | | | | | В215 |
| Расстояния, м | | 100 | | 100 | | 100 | | 186 | | | | |
| Пикетаж | 6+00 | ПК7+07 | 7+00 | | 8+00 | | 9+00 | | | | 10+74 | 10+86 |

## Ситуационная схема

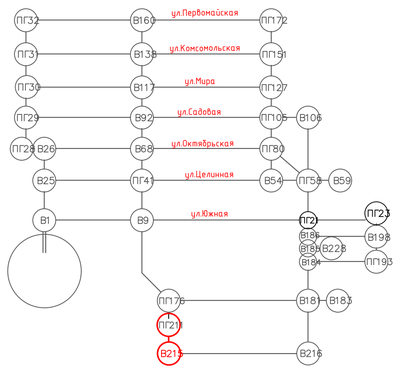


## Сечение траншеи на участке трасса №18 ПК6+00–ПК10+86

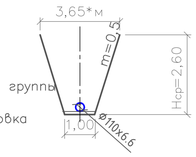


Грунт 2 группы
песч.
подготовка

*-отметки, размеры и привязки уточнить при монтаже
- при появлении грунтовых вод выполнить водопонижение

| | | | | | | | | |
|---|---|---|---|---|---|---|---|---|
| | | | | | | 003–04.2020–03–2–НВ | | |
| Изм. | Кол.уч. | Лист | № док. | Подп. | Дата | Строительство водопроводных сетей в селе Первомайка Астраханского района Акмолинской области | | |
| Разработал | | Онкман Е. | | | | Сеть В1. Разводящие сети в с.Первомайка | Стадия | Лист | Листов |
| | | | | | | | РП | 33 | |
| Проверил | | Темертас | | | | План. Продольный профиль. ПК6+00-ПК10+86 | ТОО "Научно–производственное предприятие "Биосфера" | | |
| Норм. контр. | | Бекенова | | | | | | | |

Взам. инв. №
Подп. и дата
Инв. № подл.

Копировал:
Формат: А1

## План разводящих сетей М1:1000, от колодца В215 до В216, ПК0+00–ПК5+09

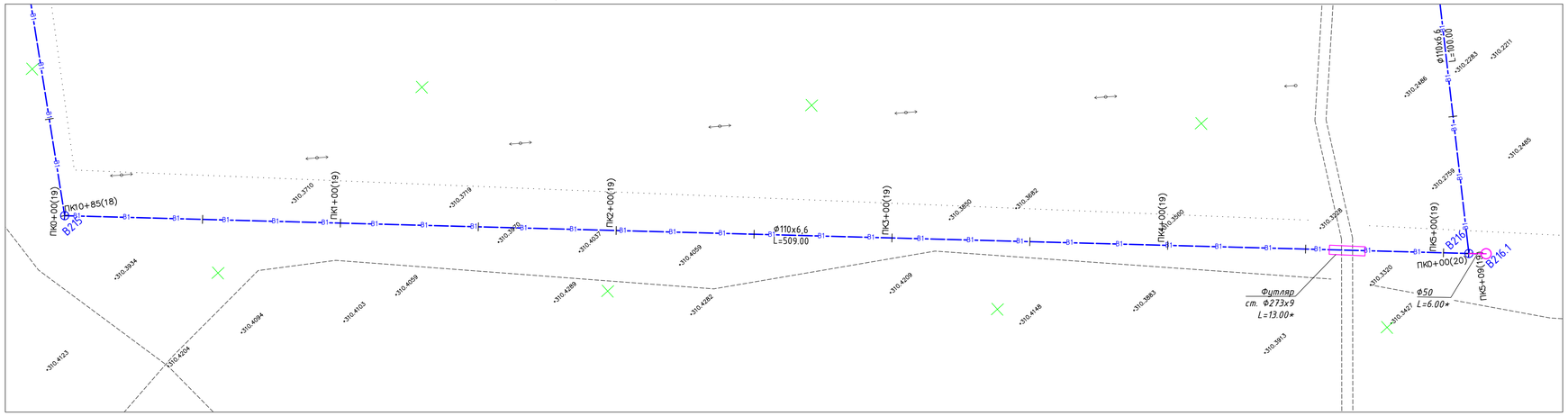


## Продольный профиль разводящих сетей М1:1000, от колодца В215 до В216, ПК0+00–ПК5+09

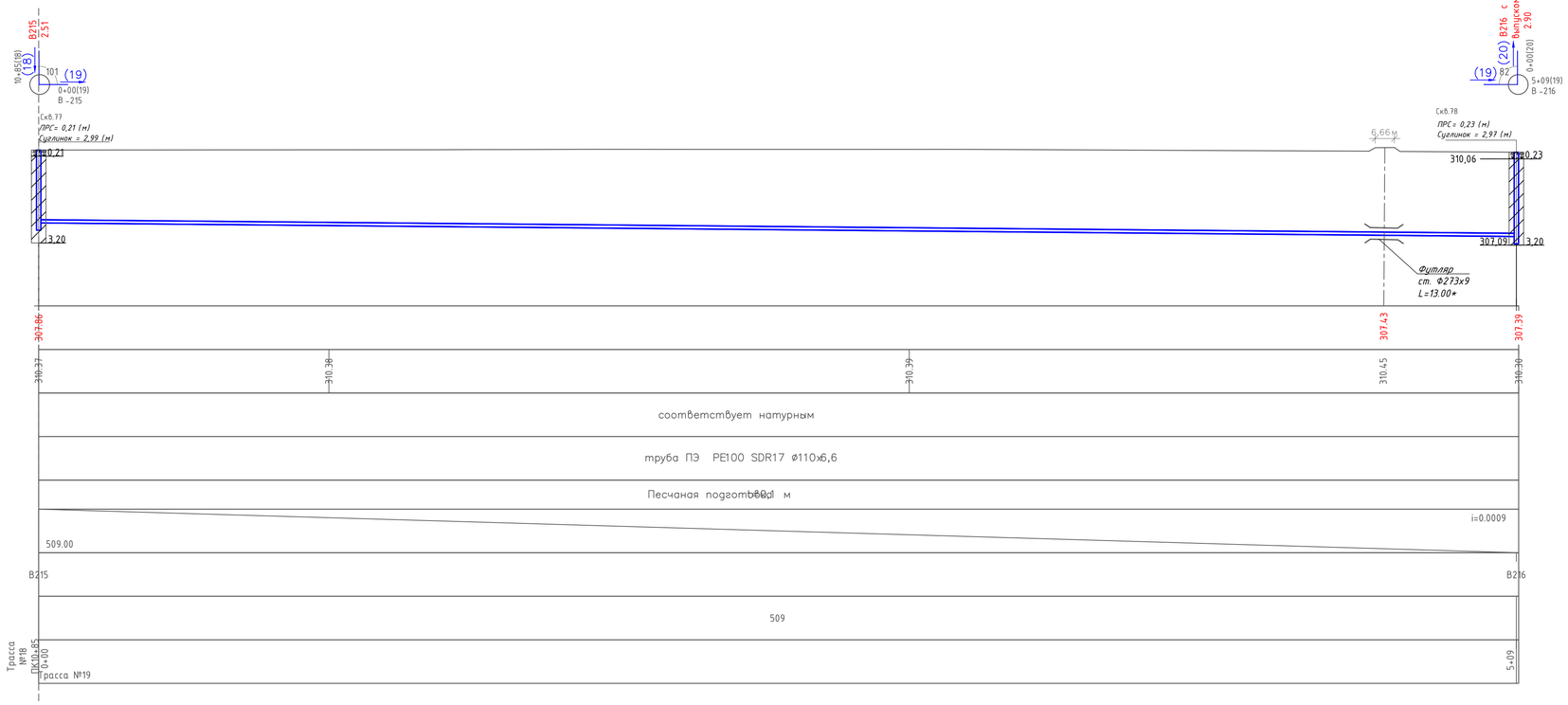


## Ситуационная схема

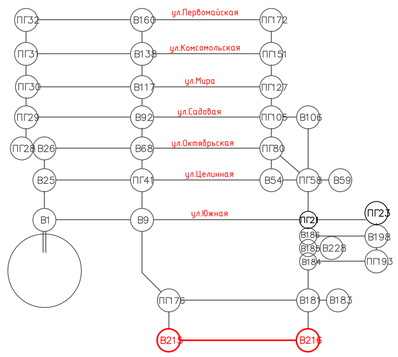


## Сечение траншеи на участке трасса №19 ПК0+00–ПК5+09

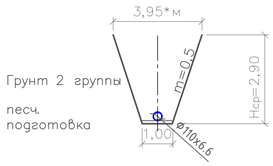


*-отметки, размеры и привязки уточнить при монтаже
- при появлении грунтовых вод выполнить водопонижение

| Изм. | Кол.уч. | Лист | №док. | Подп. | Дата | 003–04.2020–03–2–НВ | | |
|---|---|---|---|---|---|---|---|---|
| | | | | | | Строительство водопроводных сетей в селе Первомайка Астраханского района Акмолинской области | | |
| Разработал | | Онкман Е. | | | | Сеть В1. Разводящие сети в с.Первомайка | Стадия: РП | Лист: 34 / Листов: |
| Проверил | | Темертас | | | | План. Продольный профиль. ПК0+00–ПК5+09 | ТОО "Научно–производственное предприятие "Биосфера" | |
| Норм. контр. | | Бекенова | | | | | | |

Взам. инв. №
Подп. и дата
Инв. № подл.

Копировал:
Формат: А1

## План разводящих сетей М1:1000, от колодца В216 до ПГ221, ПК0+00–ПК7+07

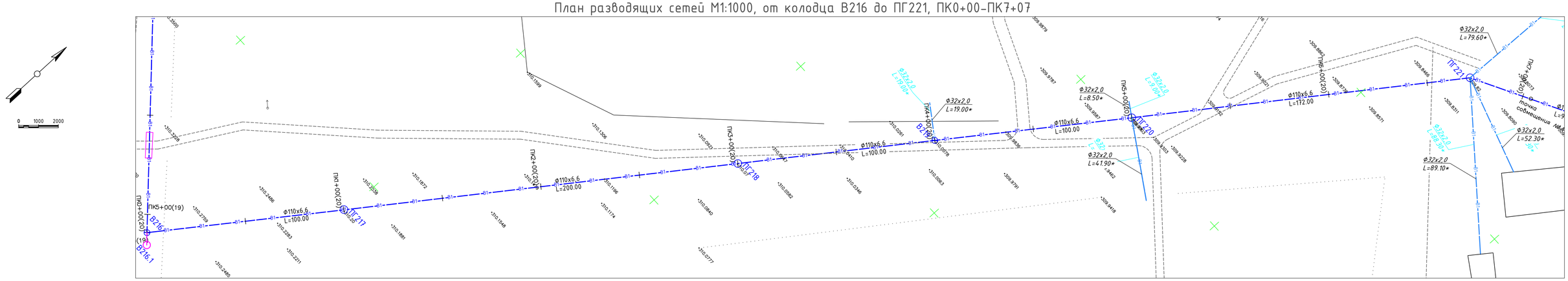


## План разводящих сетей М1:1000, от колодца В216 до ПГ221 ПК0+00–ПК7+07

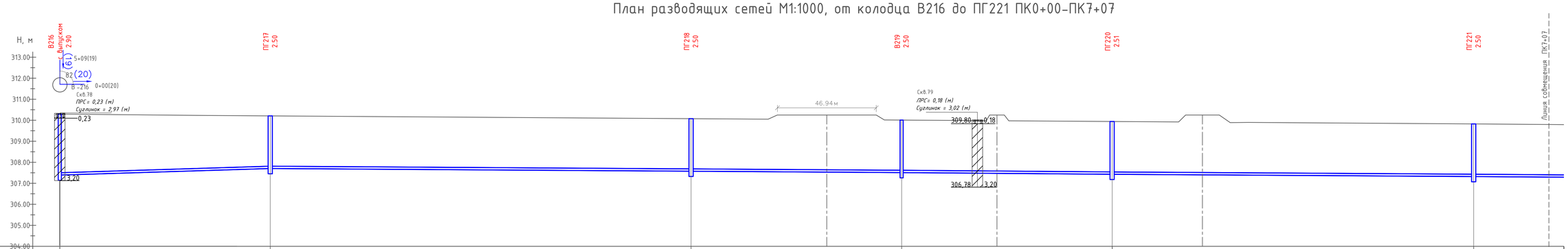


Мв 1:100
Мг 1:1000

| | | | | | | | | | | | | | | |
|---|---|---|---|---|---|---|---|---|---|---|---|---|---|---|
| Отметка низа или лотка трубы, м | 307.39 | 307.70 | 307.57 | 307.53 | 307.51 | 307.47 | 307.43 | 307.40 | 307.32 |
| Натурная отметка земли, м | 310.29 | 310.21 | 310.07 | 310.25 | 310.01 | 310.25 | 309.94 | 310.25 | 309.82 |
| Проектная отметка земли, м | соответствует натурным |
| Обозначение трубы и тип изоляции | труба ПЭ PE100 SDR17 Ø110х6,6 |
| Основание | Песчаная подготовка |
| Уклон / Длина, м | i=0.0031 / 100.00 | 572.00 | i=0.0007 | i=0.0008 / 35.00 |
| Номер колодца, угла поворота | В216 | ПГ217 | ПГ218 | В219 | ПГ220 | ПГ221 |
| Расстояния, м | 100 | 200 | 100 | 100 | 172 | 35.0 |
| Пикетаж | 0+00 | 1+00 | 3+00 | 4+00 | 5+00 | 6+72 | 7+07 |

Трасса №20

### Ситуационная схема

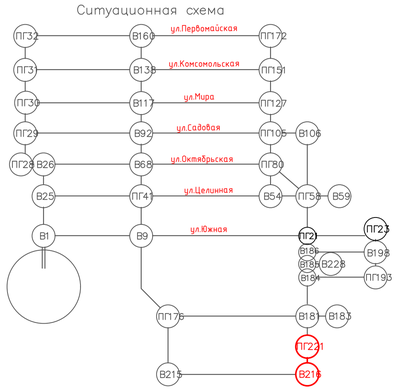


### Сечение траншеи на участке трасса №20 ПК0+00–ПК6+72

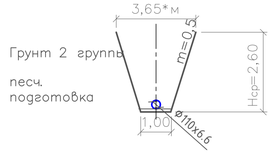


*-отметки, размеры и привязки уточнить при монтаже
- при появлении грунтовых вод выполнить водопонижение

| Изм. | Кол.уч. | Лист | № док. | Подп. | Дата | 003–04.2020–03–2–НВ | | |
|---|---|---|---|---|---|---|---|---|
| | | | | | | Строительство водопроводных сетей в селе Первомайка Астраханского района Акмолинской области | | |
| Разработал | | Онкман Е. | | | | Сеть В1. Разводящие сети в с.Первомайка | Стадия: РП | Лист: 35 / Листов: |
| Проверил | | Темертас | | | | План. Продольный профиль. ПК0+00-ПК7+07 | ТОО "Научно–производственное предприятие "Биосфера" | |
| Норм. контр. | | Бекенова | | | | | | |

Взам. инв. №
Подп. и дата
Инв. № подл.

Копировал:
Формат: А1

## План разводящих сетей М1:1000, от колодца ПГ222 до В181, ПК7+07–ПК14+39

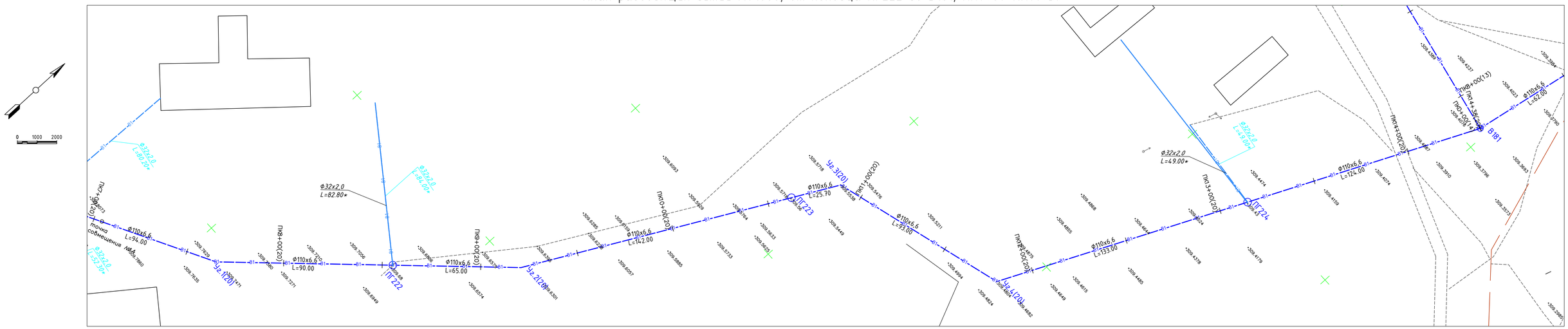


## Продольный профиль разводящих сетей М1:1000, от колодца ПГ222 до В181, ПК7+07–ПК14+39

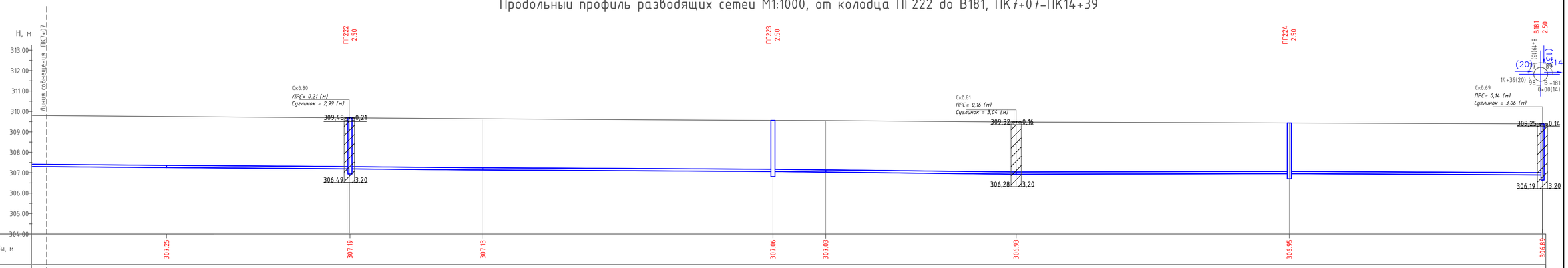


МВ 1:100
МГ 1:1000

| | | | | | | | | | | | | | | |
|---|---|---|---|---|---|---|---|---|---|---|---|---|---|---|
| Отметка низа или лотка трубы, м | | 307.25 | 307.19 | 307.13 | 307.06 | 307.03 | 306.93 | 306.95 | 306.89 | | | | | |
| Натурная отметка земли, м | | 309.75 | 309.68 | 309.64 | 309.56 | 309.55 | 309.48 | 309.44 | 309.39 | | | | | |
| Проектная отметка земли, м | соответствует натурным | | | | | | | | | | | | | |
| Обозначение трубы и тип изоляции | труба ПЭ PE100 SDR17 ø110х6,6 | | | | | | | | | | | | | |
| Основание | Песчаная подготовка толщ. 100 мм | | | | | | | | | | | | | |
| Уклон | 0.0008 | | | | | | | | | i=0.0006 | | | | |
| Длина, м | | 732.00 | | | | | | | | | | | | |
| Номер колодца, угла поворота | | Уг.1(20) | ПГ222 | Уг.2(20) | ПГ223 | Уг.3(20) | Уг.4(20) | ПГ224 | В181 | | | | | |
| Расстояния, м | | 59.0 | 90 | 65 | 142 | 26 | 93 | 133 | 124 | | | | | |
| Пикетаж | | 7+07 | 7+66 | 8+56 | 9+21 | 10+63 | 10+89 | 11+82 | 13+15 | 14+39 | | | | |

### Ситуационная схема

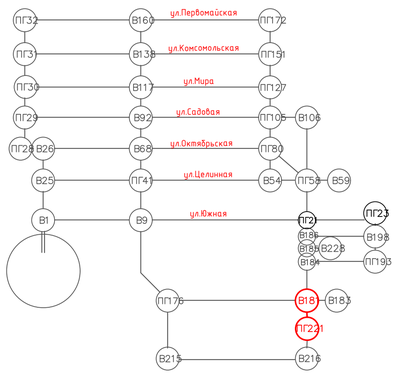


### Сечение траншеи на участке трасса №20 ПК6+72–ПК14+39

Грунт 2 группа

песч. подготовка

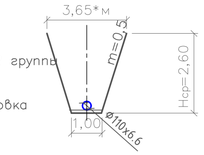


*-отметки, размеры и привязки уточнить при монтаже

- при появлении грунтовых вод выполнить водопонижение

| Изм. | Кол.уч. | Лист | № док. | Подп. | Дата | 003–04.2020–03–2–НВ | | | |
|---|---|---|---|---|---|---|---|---|---|
| | | | | | | Строительство водопроводных сетей в селе Первомайка Астраханского района Акмолинской области | | | |
| Разработал | | Оникман Е. | | | | Сеть В1. Разводящие сети в с.Первомайка | Стадия | Лист | Листов |
| | | | | | | | РП | 36 | |
| Проверил | | Темертас | | | | План. Продольный профиль. ПК7+07–ПК14+39 | ТОО "Научно–производственное предприятие "Биосфера" | | |
| Норм. контр. | | Бекенова | | | | | | | |

Взам. инв. №

Подп. и дата

Инв. № подл.

Копировал:

Формат: А1

## План разводящих сетей М1:1000, от колодца В185 до В228, ПК0+00–ПК2+00

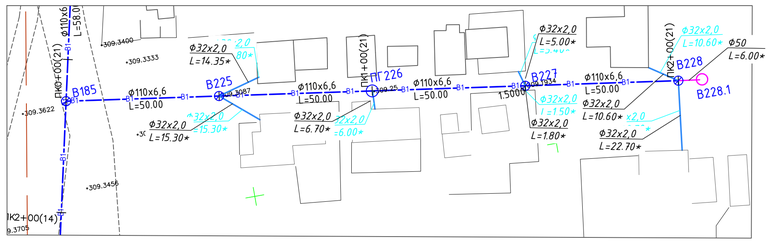


## План разводящих сетей М1:1000, от колодца ПГ19 до В230, ПК0+00–ПК0+94

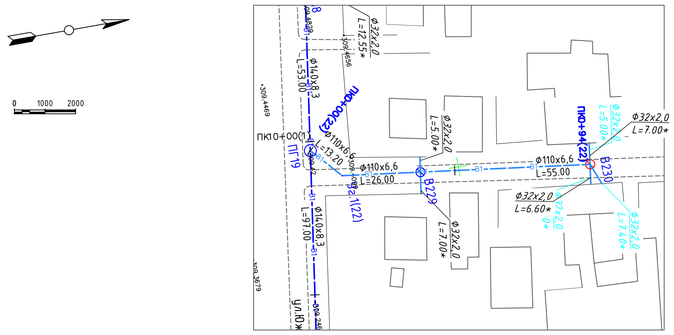


## Продольный профиль разводящих сетей М1:1000, от колодца В185 до В228, ПК0+00–ПК2+00

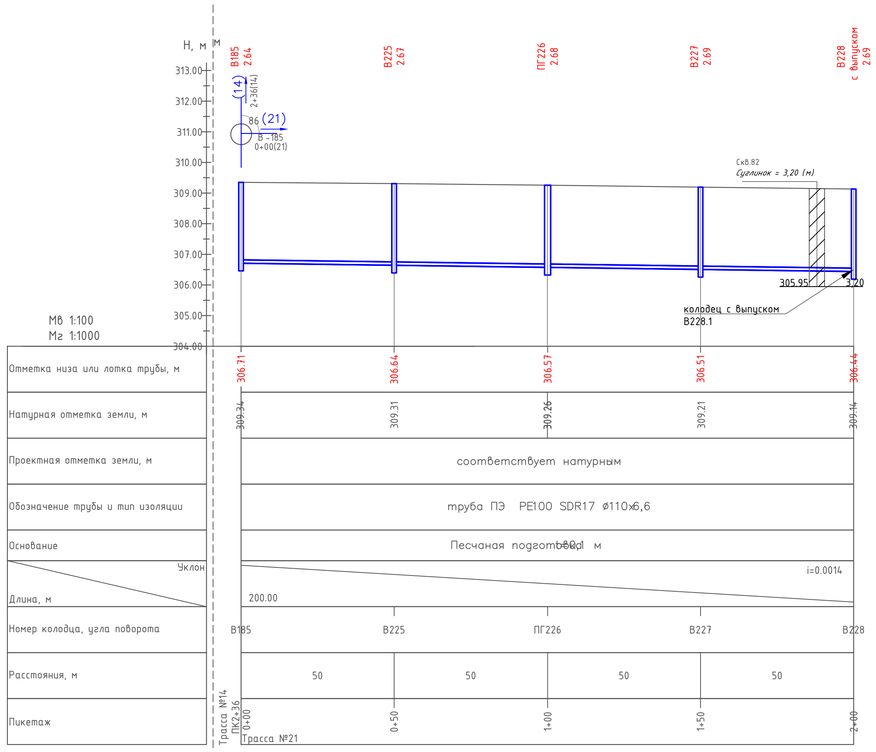


## Продольный профиль разводящих сетей М1:1000, от колодца ПГ19 до В230, ПК0+00–ПК0+94

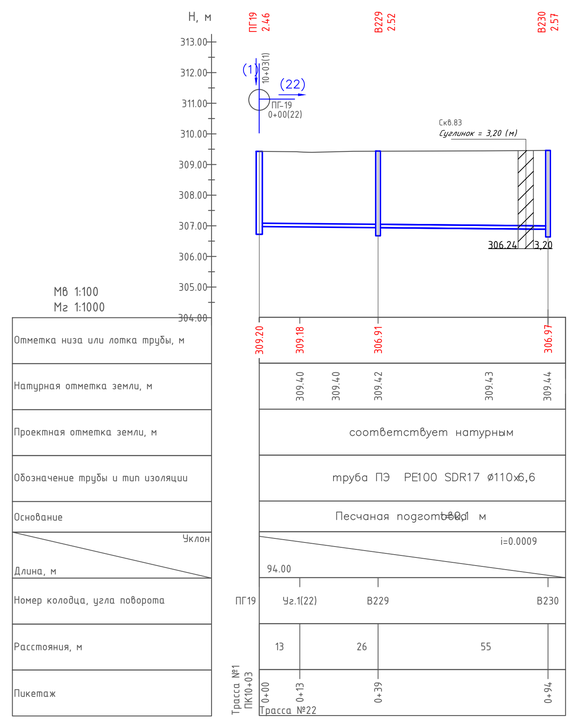


## Ситуационная схема

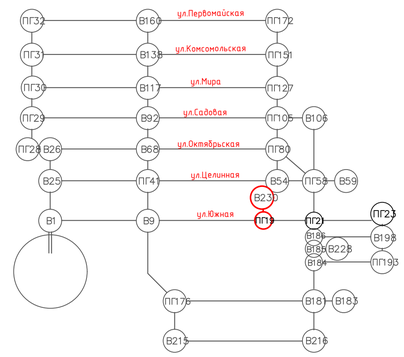


## Сечение траншеи на участке трасса №22 ПК0+00–ПК0+94

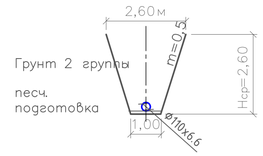


## Ситуационная схема

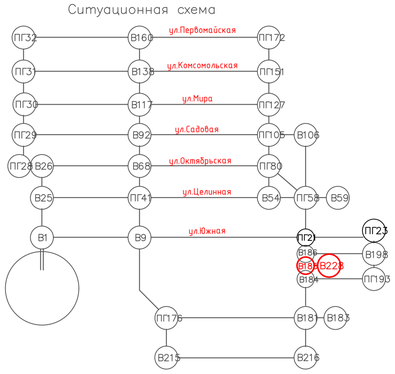


## Сечение траншеи на участке трасса №21 ПК0+00–ПК2+00

**-отметки, размеры и привязки уточнить при монтаже*

*– при появлении грунтовых вод выполнить водопонижение*

| | | | | | | | |
|---|---|---|---|---|---|---|---|
| Изм. | Кол.уч. | Лист | №док | Подп. | Дата | 003–04.2020–03–2–НВ | |
| | | | | | | Строительство водопроводных сетей в селе Первомайка Астраханского района Акмолинской области | |
| Разработал | | Юнкман Е. | | | | Сеть В1. Разводящие сети в с.Первомайка | Стадия: РП; Лист: 37; Листов: |
| Проверил | | Темертас | | | | План. Продольный профиль. ПК0+00-ПК2+00; ПК0+00-ПК0+94 | ТОО "Научно–производственное предприятие "Биосфера" |
| Норм. контр. | | Бекенова | | | | | |

Копировал:

Формат: А1

Взам. инв. №

Подп. и дата

Инв. № подл.

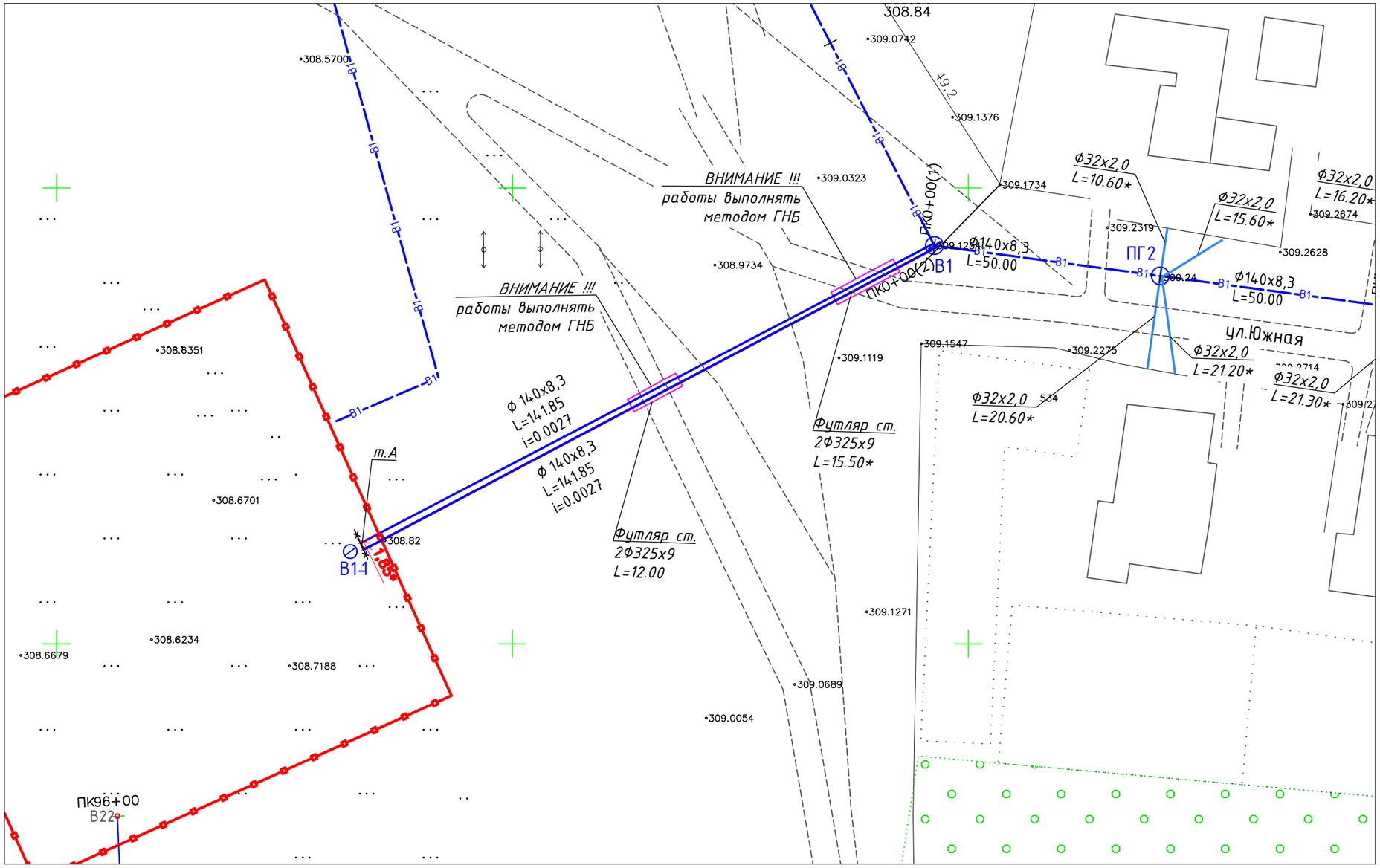


| Взам. инв. № | |
|---|---|
| Подп. и дата | |
| Инв. № подл. | |

| Изм. | Кол. уч. | Лист | № док | Подп. | Дата |
|---|---|---|---|---|---|
| Разработал | | Юнкман Е. | | | |
| Проверил | | Темертас | | | |
| Норм. контр. | | Бекенова | | | |

003–04.2020–03–2–НВ

Строительство водопроводных сетей в селе Первомайка Астраханского района Акмолинской области

Сеть В1. Разводящие сети в с. Первомайка

| Стадия | Лист | Листов |
|---|---|---|
| РП | 38 | |

План сетей. От т.А – до колодца В1

ТОО "Научно– производственное предприятие "Биосфера"

Копировал:

Формат: А3

# Продольный профиль М1:500. От т.А - до колодца В1

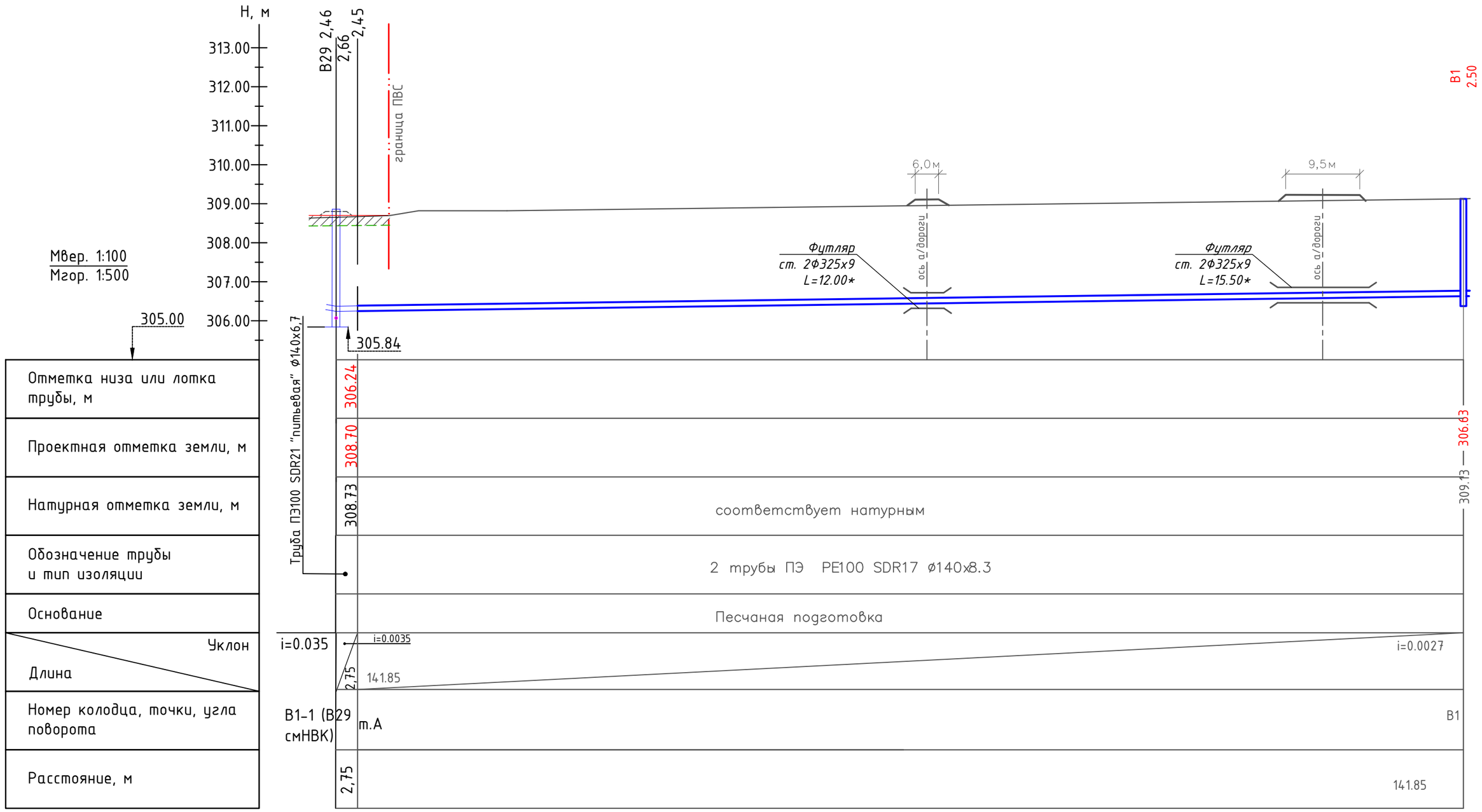


Сечение траншеи

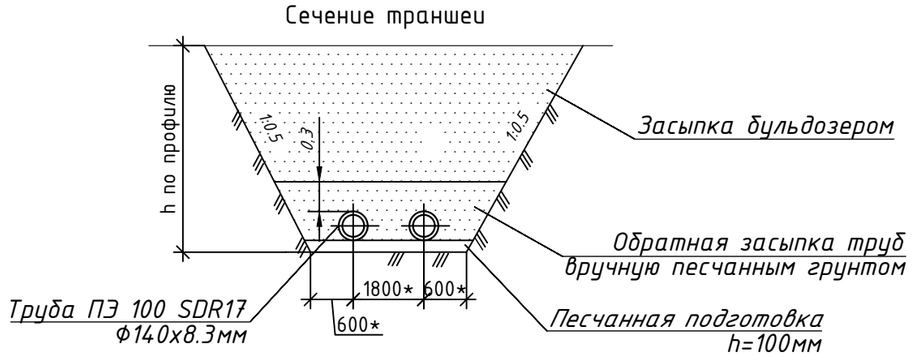


| Изм. | Кол. уч. | Лист | № док | Подп. | Дата | 003-04.2020-03-2-НВ | | |
|---|---|---|---|---|---|---|---|---|
| | | | | | | Строительство водопроводных сетей в селе Первомайка Астраханского района Акмолинской области | | |
| Разработал | | Юнкман Е. | | | | Сеть В1. Разводящие сети в с. Первомайка | Стадия | Лист | Листов |
| | | | | | | | РП | 39 | |
| Проверил | | Темертас | | | | Продольный профиль М1:500. От т.А - до колодца В1 | ТОО "Научно-производственное предприятие "Биосфера" | | |
| Норм. контр. | | Бекенова | | | | | | | |

Взам. инв. №

Подп. и дата

Инв. № подл.

Копировал:

Формат: А3

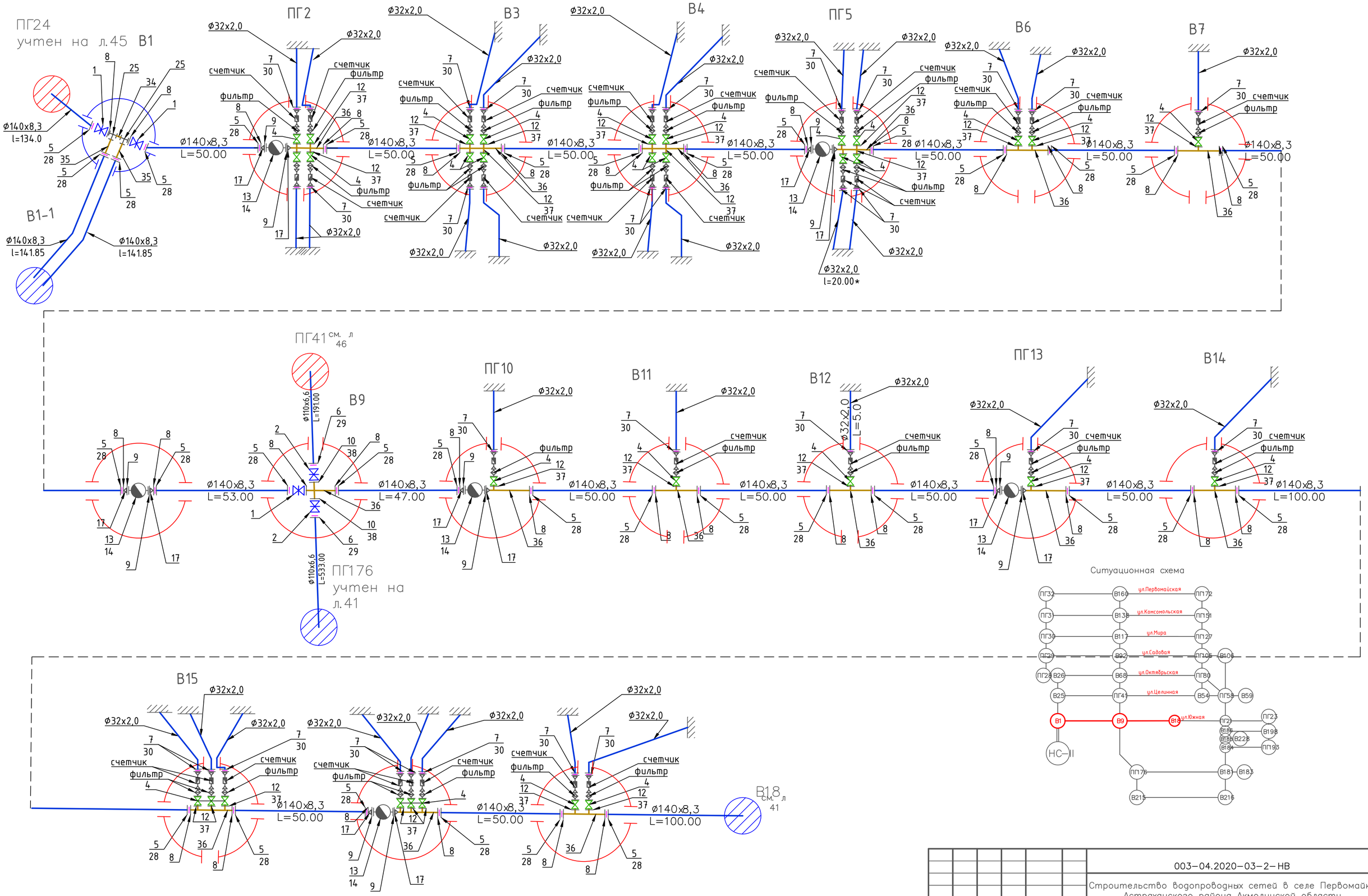


| | | | | | | |
|---|---|---|---|---|---|---|
| Изм. | Кол.уч. | Лист | № док. | Подп. | Дата | 003-04.2020-03-2-НВ |
| | | | | | | Строительство водопроводных сетей в селе Первомайка Астраханского района Акмолинской области |
| Разработал | | Юнкман Е. | | | | Сеть В1. Разводящие сети в с. Первомайка — Стадия: РП; Лист: 40; Листов: |
| Проверил | | Темертас | | | | Деталировочная схема (начало) — ТОО "Научно-производственное предприятие "Биосфера" |
| Норм. контр. | | Бекенова | | | | |

Взам. инв. №

Подп. и дата

Инв. № подл.

Копировал: Формат А2 Кол-во: формат А2

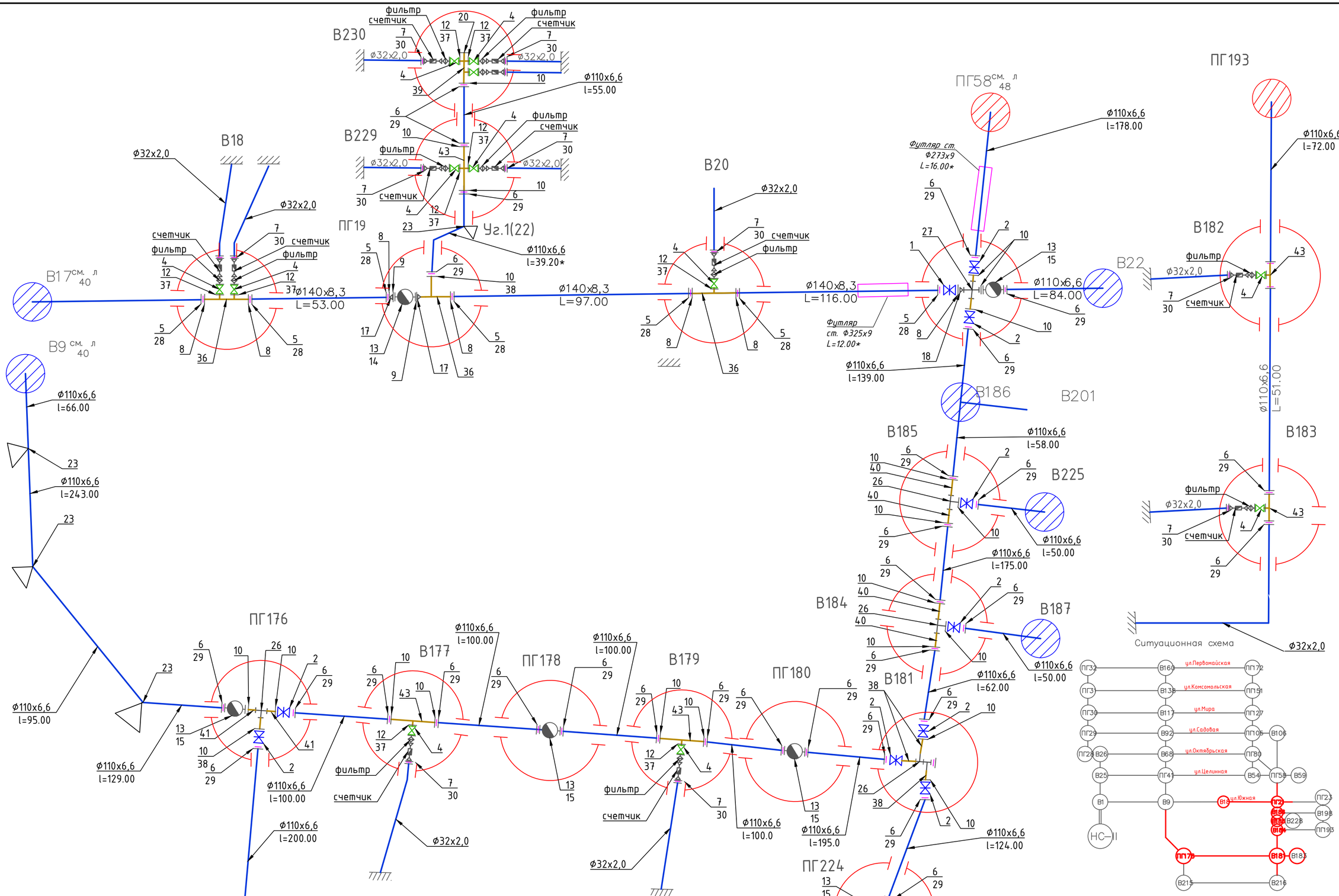


| Изм. | Кол.уч. | Лист | № док | Подп. | Дата |
|---|---|---|---|---|---|
| Разработал | Юнкман Е. | | | | |
| Проверил | Темертас | | | | |
| Норм. контр. | Бекенова | | | | |

003-04.2020-03-2-НВ

Строительство водопроводных сетей в селе Первомайка Астраханского района Акмолинской области

Сеть В1. Разводящие сети в с. Первомайка

| Стадия | Лист | Листов |
|---|---|---|
| РП | 41 | |

Деталировочная схема (продолжение)

ТОО "Научно-производственное предприятие "Биосфера"

Взам. инв. №

Подп. и дата

Инв. № подл.

Копировал: Формат А2 Формат А2

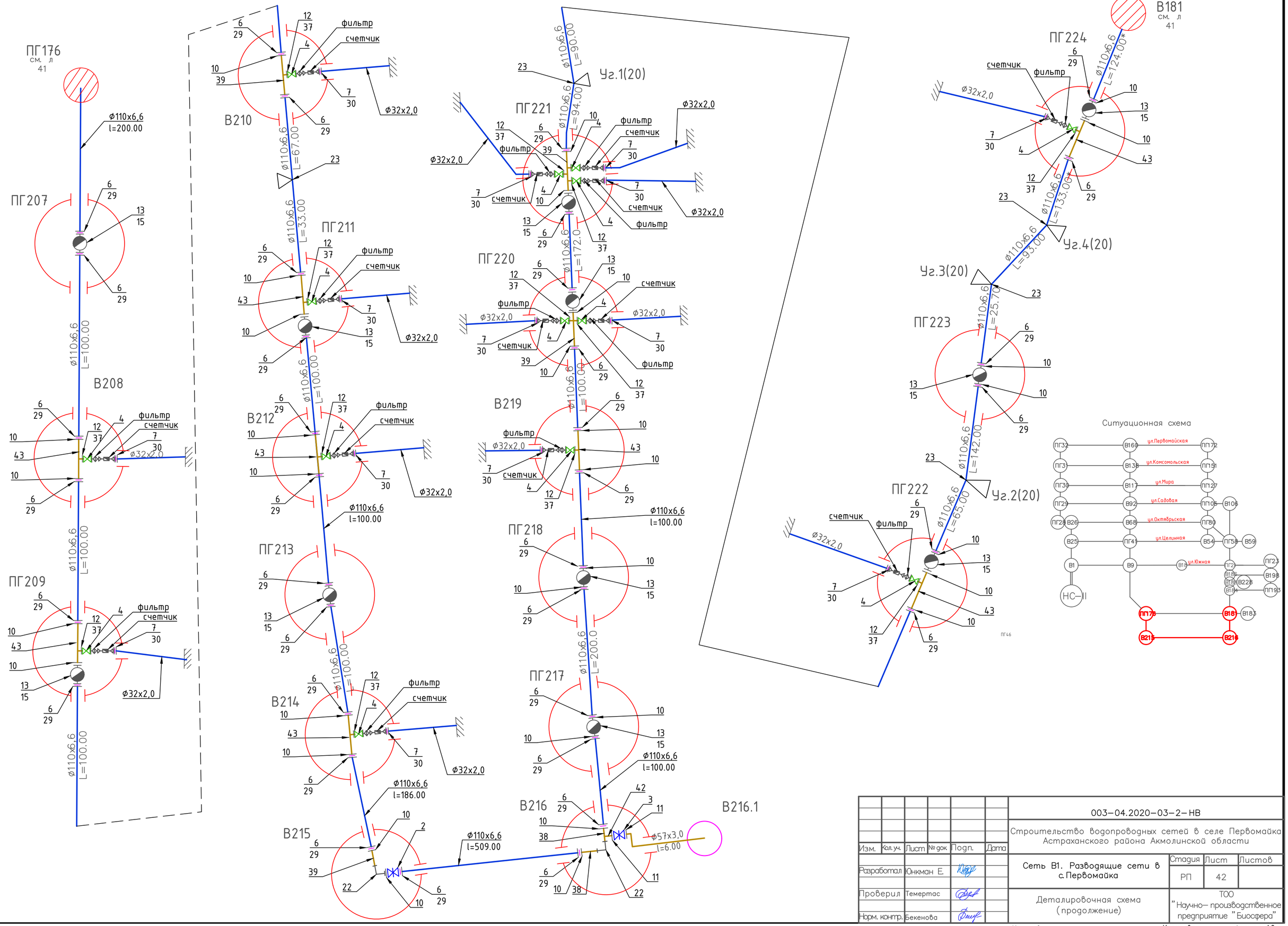


| Изм. | Кол.уч. | Лист | № док | Подп. | Дата |
|---|---|---|---|---|---|
| Разработал | Юнкман Е. | | | | |
| Проверил | Темертас | | | | |
| Норм. контр. | Бекенова | | | | |

003–04.2020–03–2–НВ

Строительство водопроводных сетей в селе Первомайка Астраханского района Акмолинской области

Сеть В1. Разводящие сети в с.Первомайка

| Стадия | Лист | Листов |
|---|---|---|
| РП | 42 | |

Деталировочная схема (продолжение)

ТОО "Научно– производственное предприятие "Биосфера"

Взам. инв. №

Подп. и дата

Инв. № подл.

Копировал: формат А2

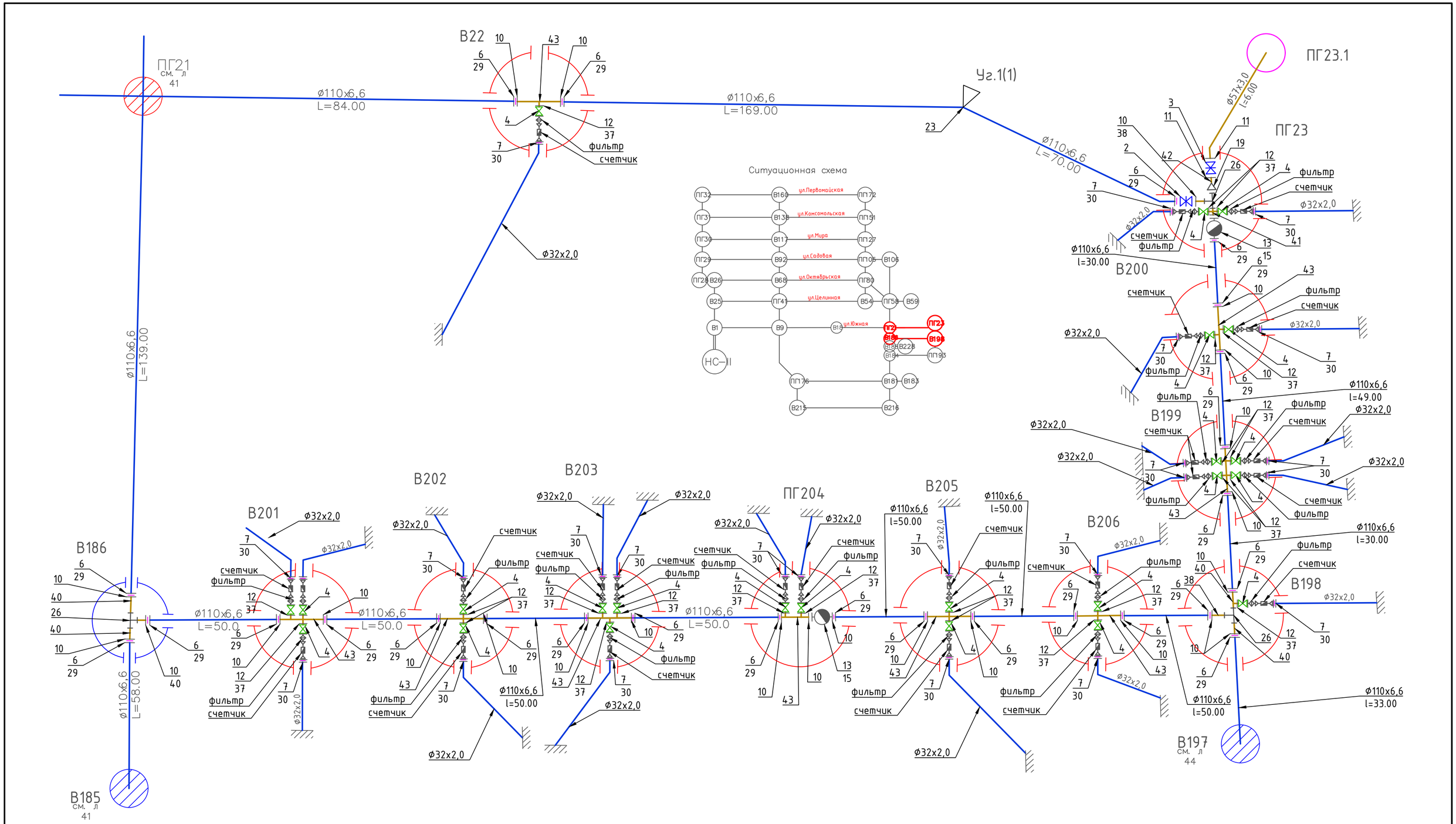


| | | | | | | |
|---|---|---|---|---|---|---|
| Изм. | Кол.уч. | Лист | № док | Подп. | Дата | 003–04.2020–03–2–НВ |
| | | | | | | Строительство водопроводных сетей в селе Первомайка Астраханского района Акмолинской области |
| Разработал | | Юнкман Е. | | | | Сеть В1. Разводящие сети в с. Первомайка |
| Проверил | | Темертас | | | | Стадия: РП; Лист: 43; Листов: |
| Норм. контр. | | Бекенова | | | | Деталировочная схема (продолжение) |
| | | | | | | ТОО "Научно–производственное предприятие "Биосфера" |

Взам. инв. №

Подп. и дата

Инв. № подл.

Копировал: Формат А2 Формат А2

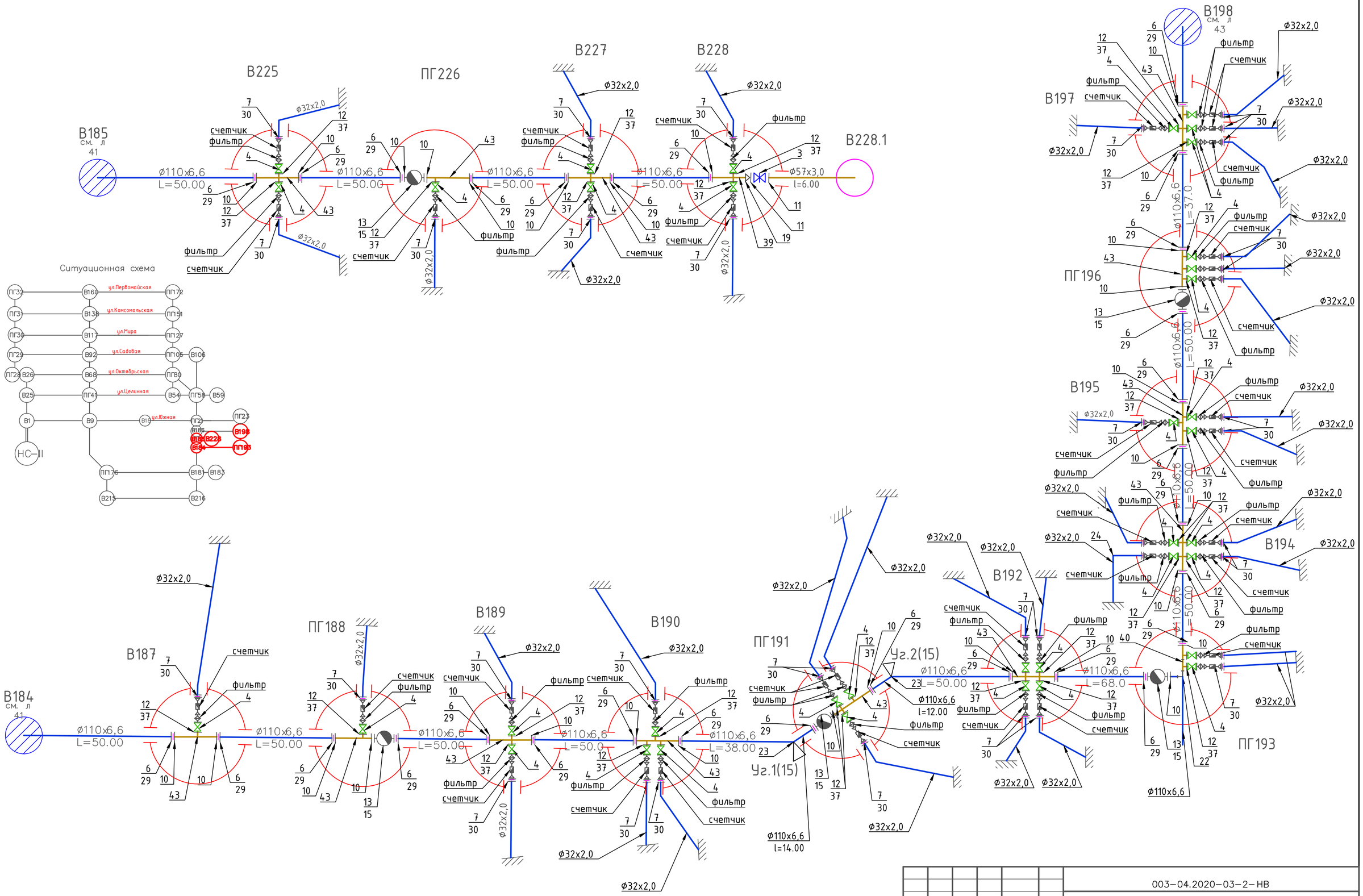


| Изм. | Кол.уч. | Лист | № док. | Подп. | Дата |
|---|---|---|---|---|---|
| Разработал | | Юнкман Е. | | | |
| Проверил | | Темертас | | | |
| Норм. контр. | | Бекенова | | | |

003–04.2020–03–2–НВ

Строительство водопроводных сетей в селе Первомайка Астраханского района Акмолинской области

Сеть В1. Разводящие сети в с.Первомайка

| Стадия | Лист | Листов |
|---|---|---|
| РП | 44 | |

Деталировочная схема (продолжение)

ТОО "Научно–производственное предприятие "Биосфера"

Взам. инв. № | Подп. и дата | Инв. № подл.

Копировал: Формат: А2

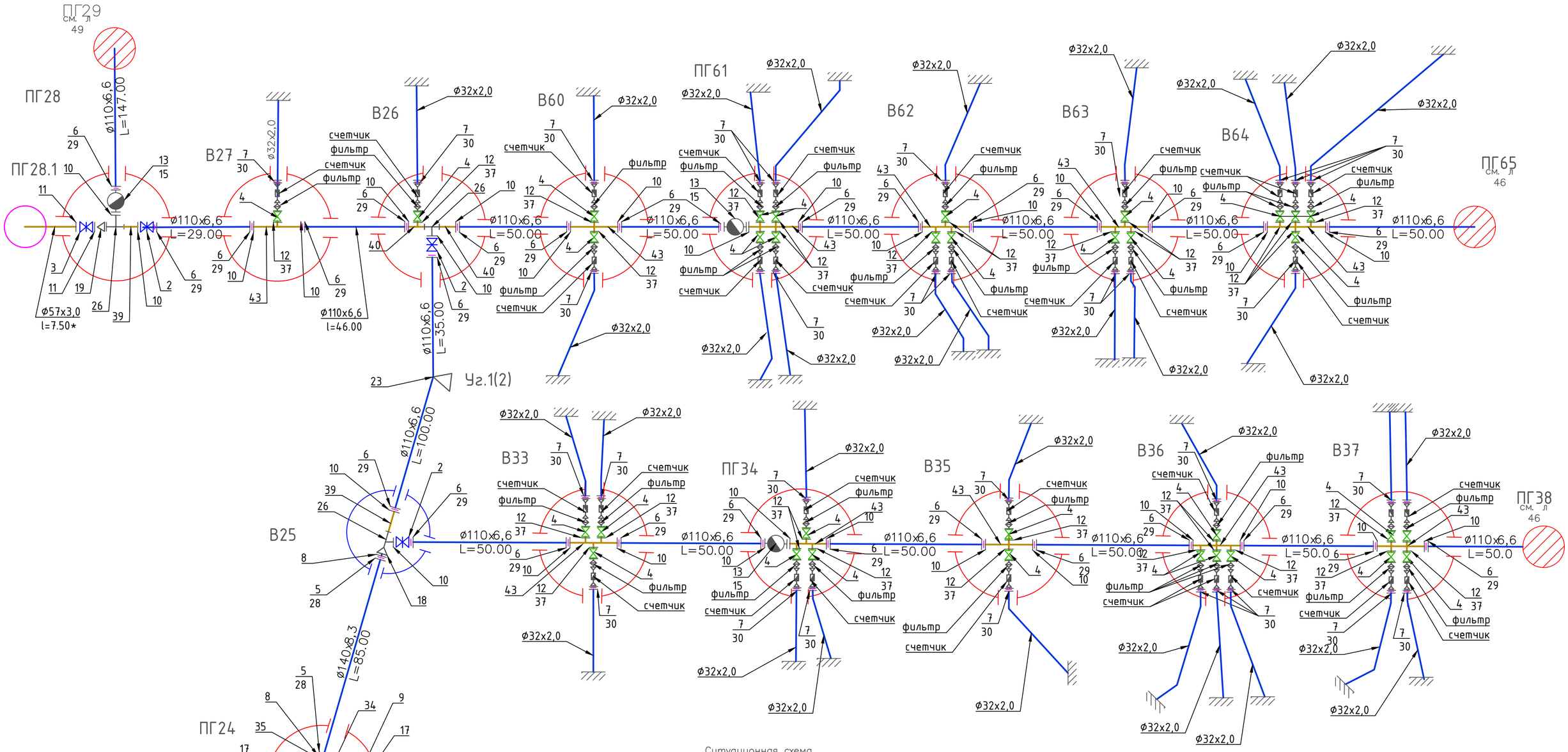


Ситуационная схема

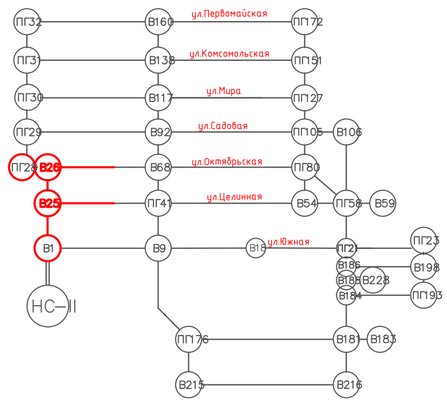


| | | | | | | |
|---|---|---|---|---|---|---|
| Изм. | Кол.уч. | Лист | № док | Подп. | Дата | 003–04.2020–03–2–НВ |
| | | | | | | Строительство водопроводных сетей в селе Первомайка Астраханского района Акмолинской области |
| Разработал | | Юнкман Е. | | | | Сеть В1. Разводящие сети в с.Первомайка |
| Проверил | | Темертас | | | | Стадия: РП; Лист: 45; Листов: |
| Норм. контр. | | Бекенова | | | | Деталировочная схема (продолжение) |
| | | | | | | ТОО "Научно–производственное предприятие "Биосфера" |

Взам. инв. №

Подп. и дата

Инв. № подл.

Копировал:

Формат: А2

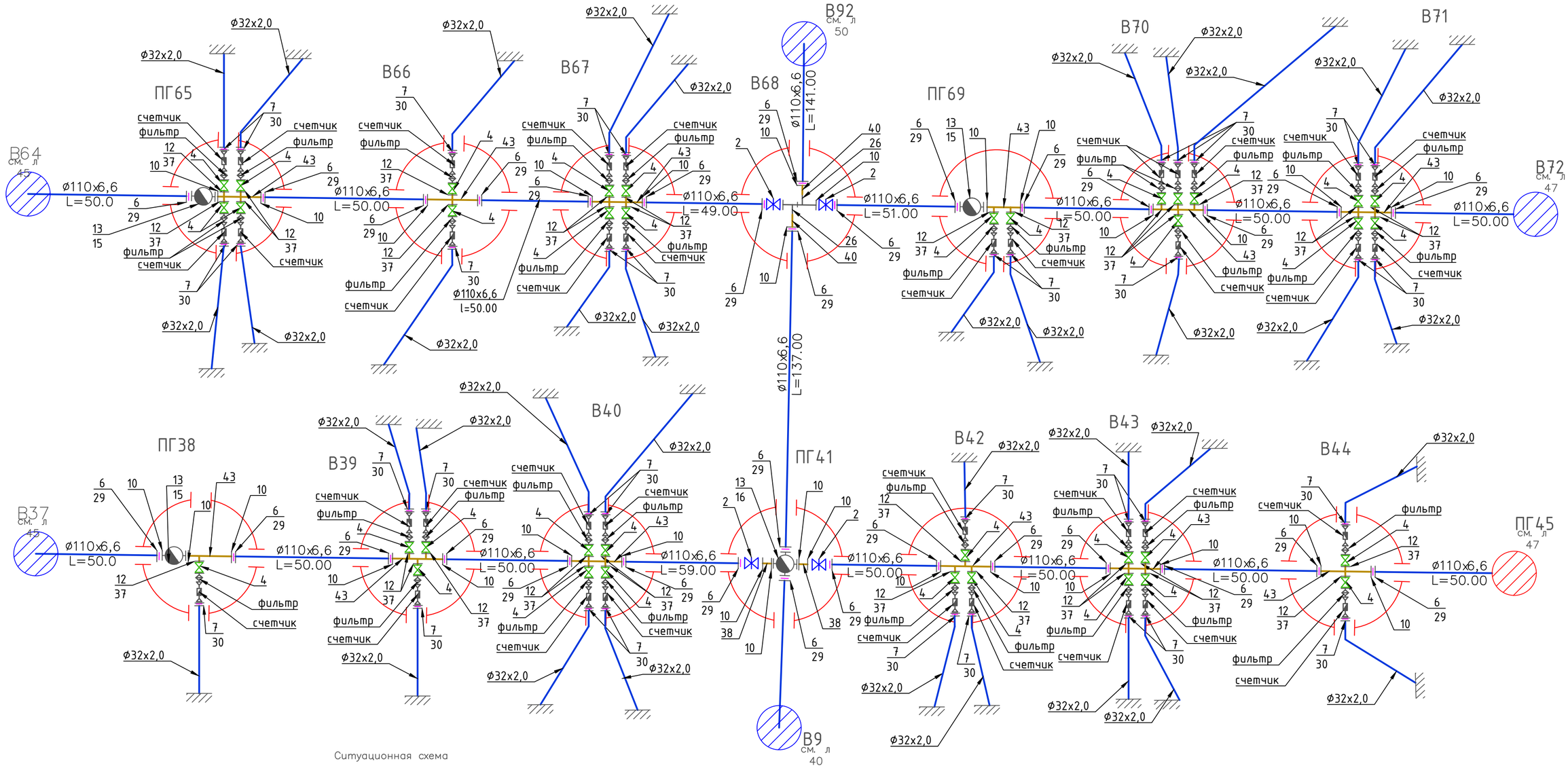


Ситуационная схема

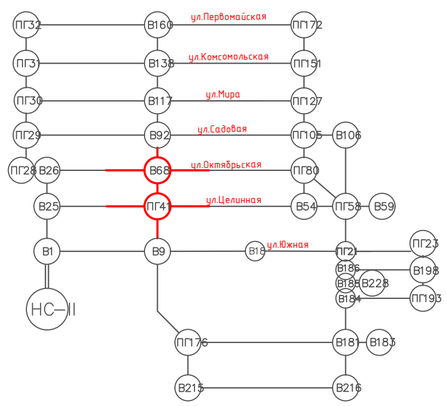


| | | | | | | |
|---|---|---|---|---|---|---|
| Изм. | Кол.уч. | Лист | № док. | Подп. | Дата | 003-04.2020-03-2-НВ |
| | | | | | | Строительство водопроводных сетей в селе Первомайка Астраханского района Акмолинской области |
| Разработал | | Юнкман Е. | | | | Сеть В1. Разводящие сети в с.Первомайка |
| Проверил | | Темертас | | | | Стадия: РП; Лист: 46; Листов: |
| Норм. контр. | | Бекенова | | | | Деталировочная схема (продолжение) |
| | | | | | | ТОО "Научно-производственное предприятие "Биосфера" |

Взам. инв. №

Подп. и дата

Инв. № подл.

Копировал:

Формат: А2

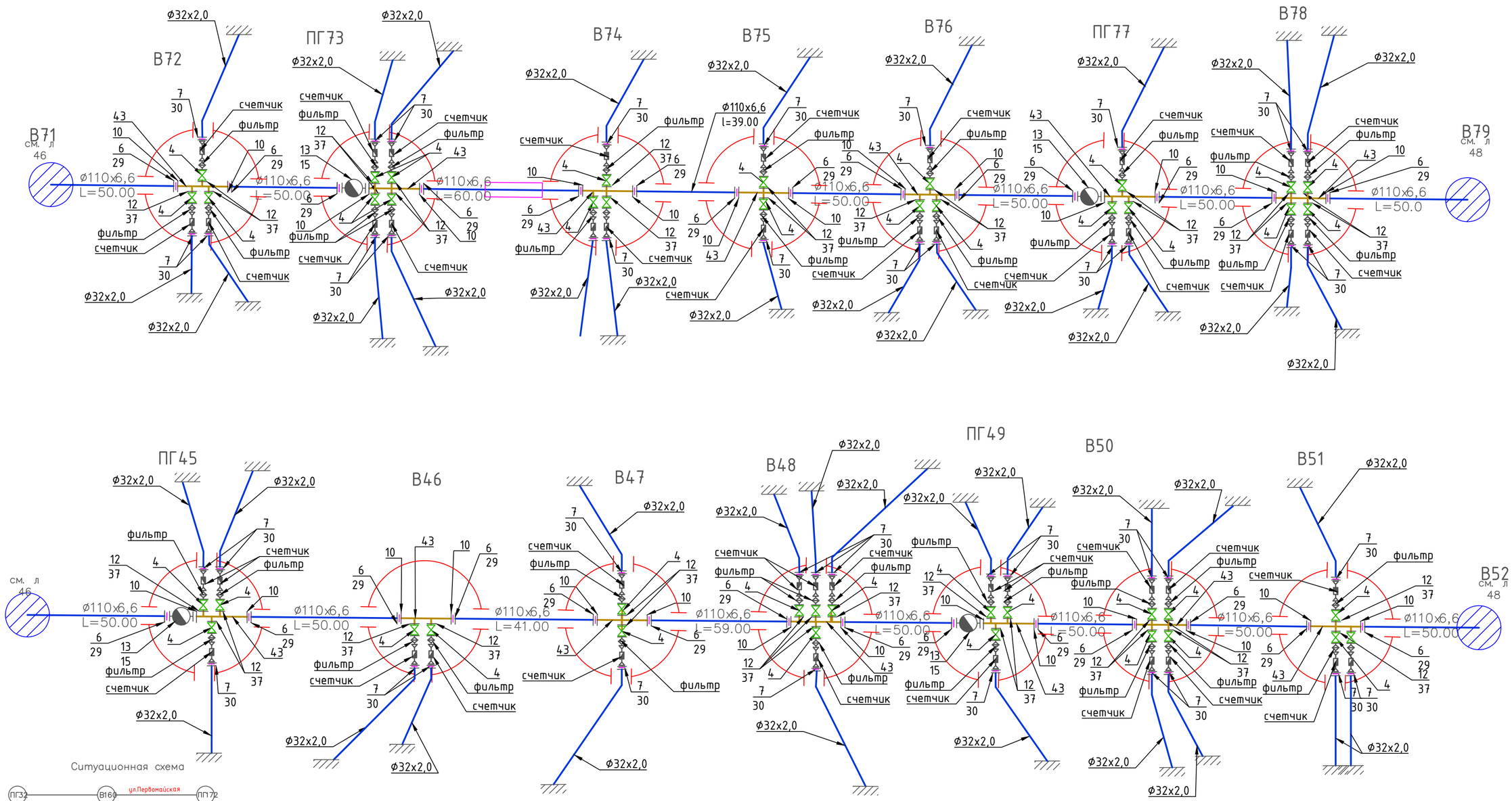


Ситуационная схема

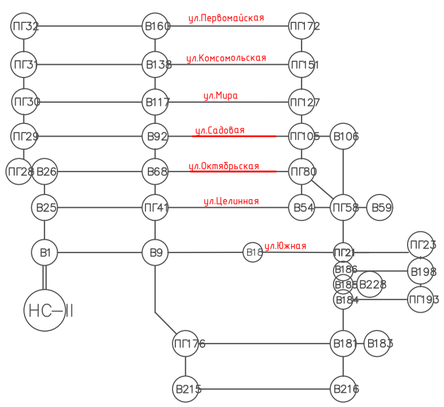


| | | | | | | |
|---|---|---|---|---|---|---|
| Изм. | Кол.уч. | Лист | № док | Подп. | Дата | 003-04.2020-03-2-НВ |
| | | | | | | "Строительство водопроводных сетей в селе Первомайка Астраханского района Акмолинской области" |
| Разработал | | Юнкман Е. | | | | Сеть В1. Разводящие сети в с.Первомайка — Стадия: РП; Лист: 47; Листов: |
| Проверил | | Темертас | | | | Деталировочная схема (продолжение) |
| Норм. контр. | | Бекенова | | | | ТОО "Научно-производственное предприятие "Биосфера" |

Взам. инв. №

Подп. и дата

Инв. № подл.

Копировал:

Формат: А2

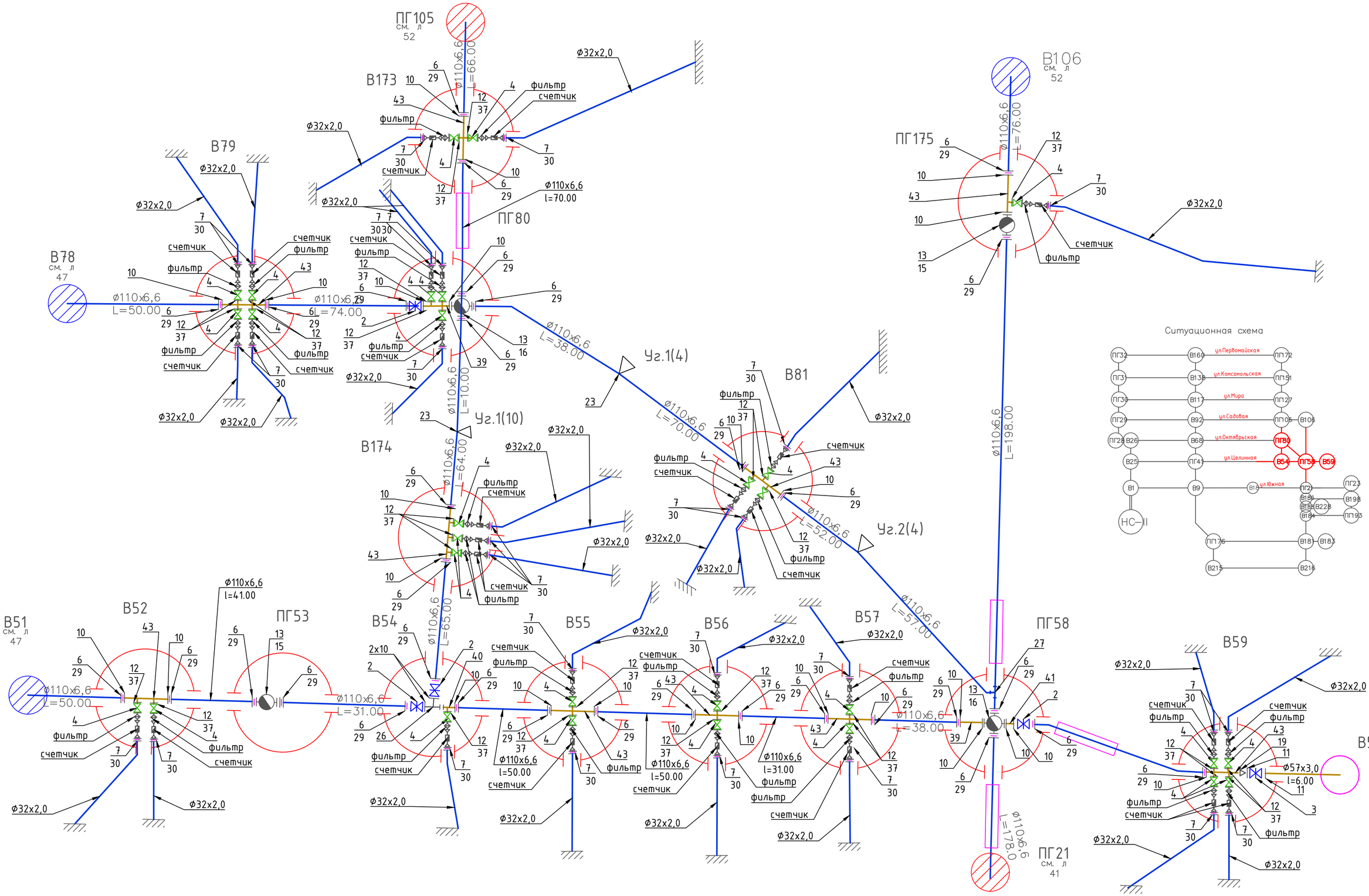


| Изм. | Кол.уч. | Лист | № док. | Подп. | Дата | 003–04.2020–03–2–НВ | | |
|---|---|---|---|---|---|---|---|---|
| | | | | | | "Строительство водопроводных сетей в селе Первомайка Астраханского района Акмолинской области" | | |
| Разработал | | Юнкман Е. | | | | Сеть В1. Разводящие сети в с.Первомайка | Стадия | Лист | Листов |
| | | | | | | | РП | 48 | |
| Проверил | | Темертас | | | | Деталировочная схема (продолжение) | ТОО "Научно–производственное предприятие "Биосфера" | |
| Норм. контр. | | Бекенова | | | | | | |

Взам. инв. №

Подп. и дата

Инв. № подл.

Копировал:

Формат: А2

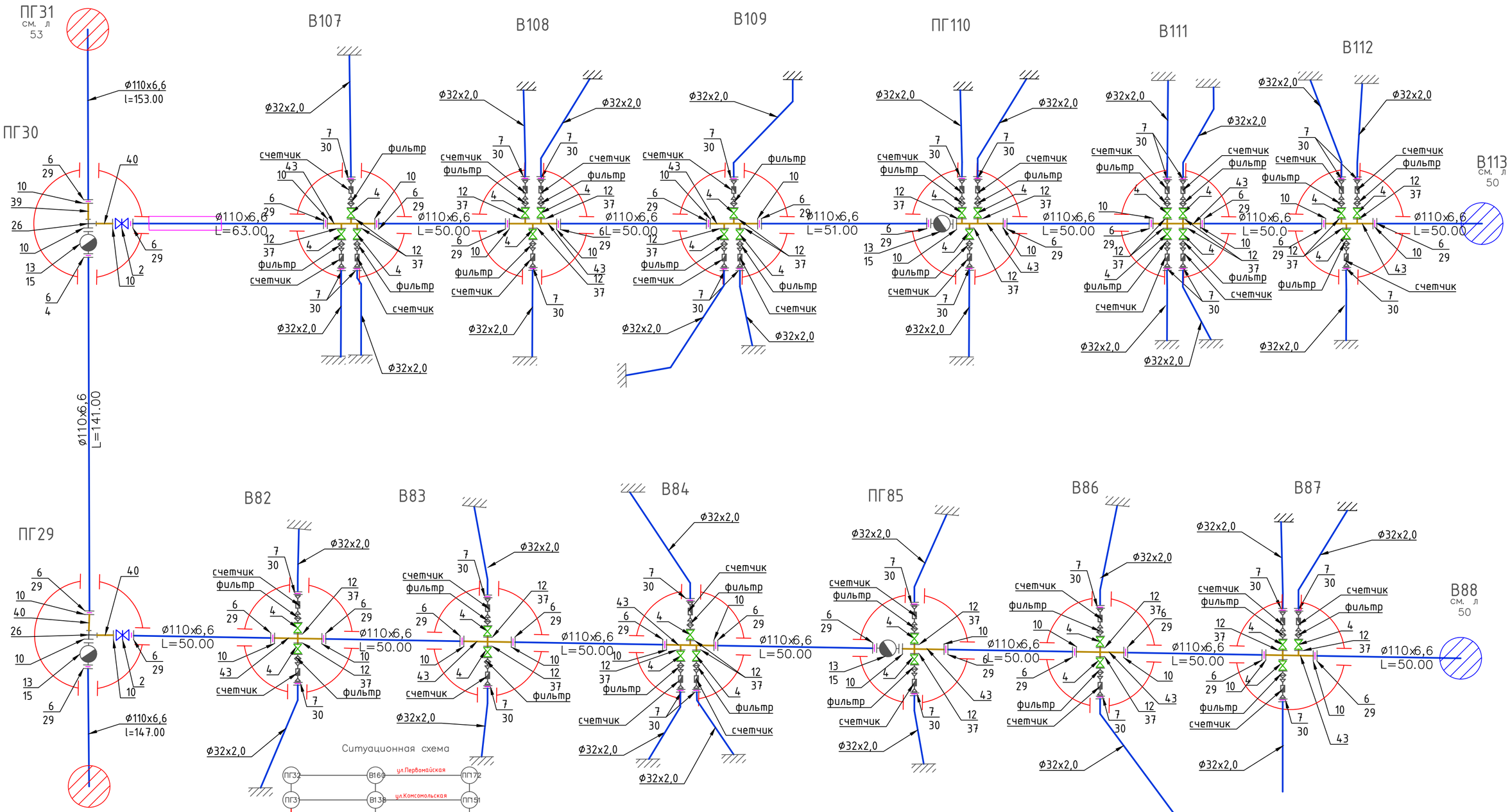


| | | | | | | |
|---|---|---|---|---|---|---|
| Изм. | Кол.уч. | Лист | № док | Подп. | Дата | 003–04.2020–03–2–НВ |
| | | | | | | "Строительство водопроводных сетей в селе Первомайка Астраханского района Акмолинской области" |
| Разработал | | Юнкман Е. | | | | Сеть В1. Разводящие сети в с.Первомайка — Стадия: РП; Лист: 49; Листов: |
| Проверил | | Темертас | | | | |
| Норм. контр. | | Бекенова | | | | Деталировочная схема (продолжение) — ТОО "Научно–производственное предприятие "Биосфера" |

Взам. инв. №

Подп. и дата

Инв. № подл.

Копировал:

Формат: А2

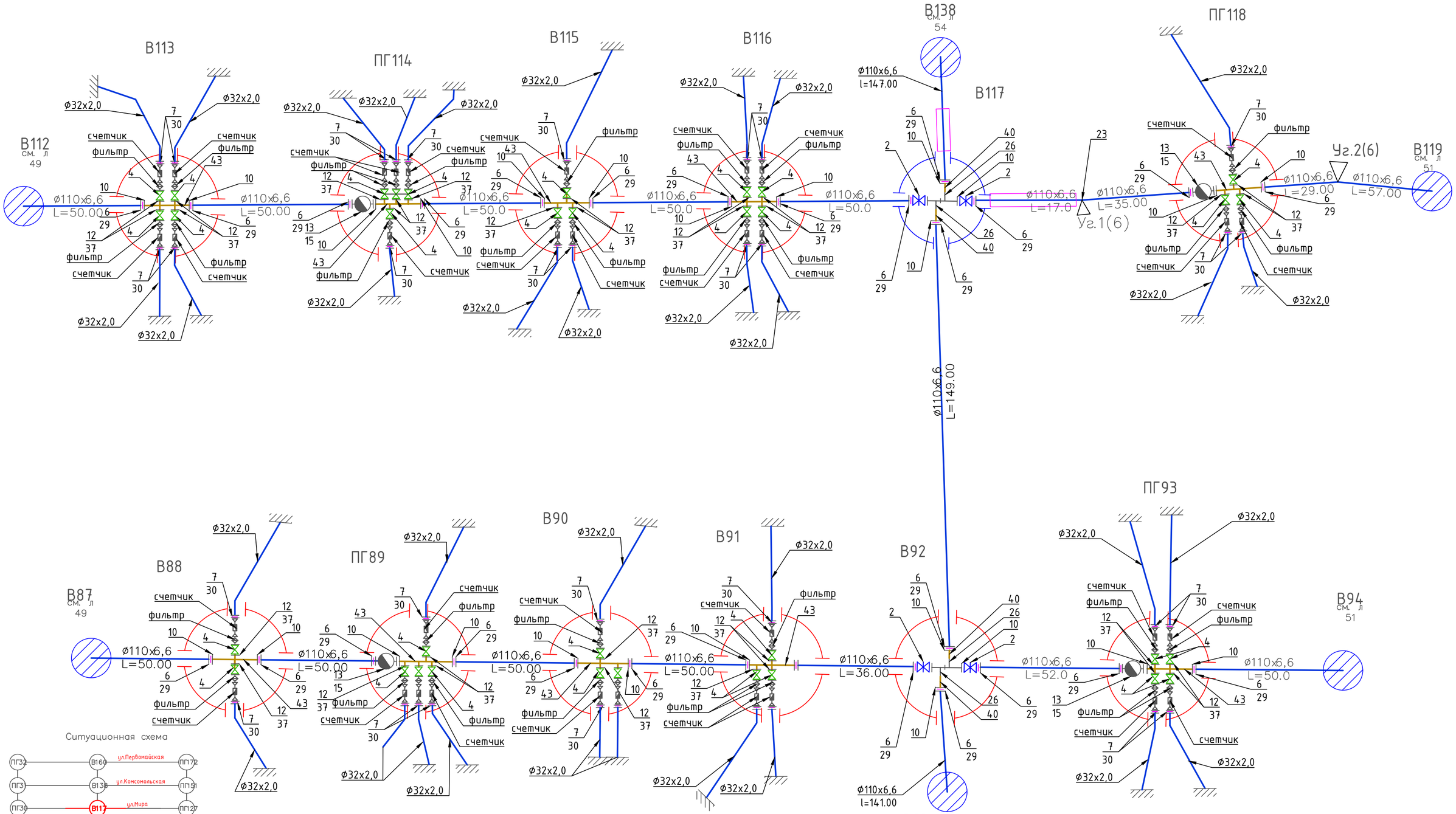


Ситуационная схема

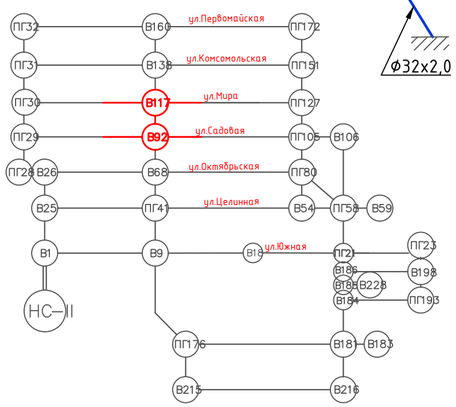


| Изм. | Кол.уч. | Лист | № док | Подп. | Дата | 003–04.2020–03–2–НВ | | |
|---|---|---|---|---|---|---|---|---|
| | | | | | | "Строительство водопроводных сетей в селе Первомайка Астраханского района Акмолинской области" | | |
| Разработал | | Юнкман Е. | | | | Сеть В1. Разводящие сети в с.Первомайка | Стадия | Лист | Листов |
| | | | | | | | РП | 50 | |
| Проверил | | Темертас | | | | Деталировочная схема (продолжение) | ТОО "Научно–производственное предприятие "Биосфера" | |
| Норм. контр. | | Бекенова | | | | | | |

Взам. инв. №

Подп. и дата

Инв. № подл.

Копировал:

Формат: А2

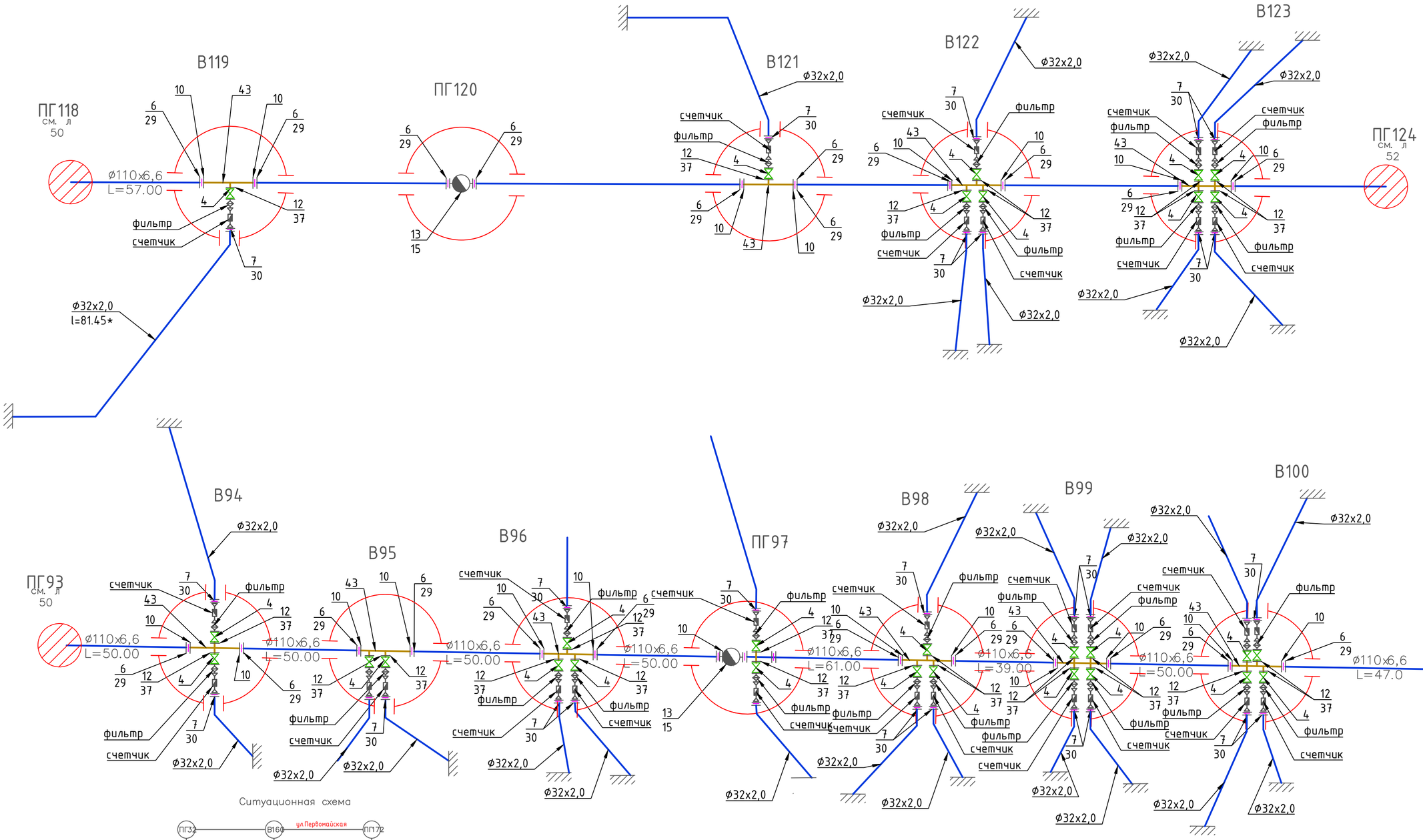


Ситуационная схема

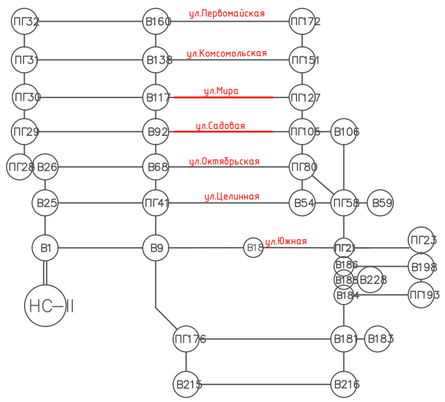


| | | | | | | |
|---|---|---|---|---|---|---|
| Изм. | Кол.уч. | Лист | № док. | Подп. | Дата | 003-04.2020-03-2-НВ |
| | | | | | | "Строительство водопроводных сетей в селе Первомайка Астраханского района Акмолинской области" |
| Разработал | | Юнкман Е. | | | | Сеть В1. Разводящие сети в с.Первомайка — Стадия: РП; Лист: 51; Листов: |
| Проверил | | Темертас | | | | Деталировочная схема (продолжение) |
| Норм. контр. | | Бекенова | | | | ТОО "Научно-производственное предприятие "Биосфера" |

Взам. инв. №

Подп. и дата

Инв. № подл.

Копировал:

Формат: А2

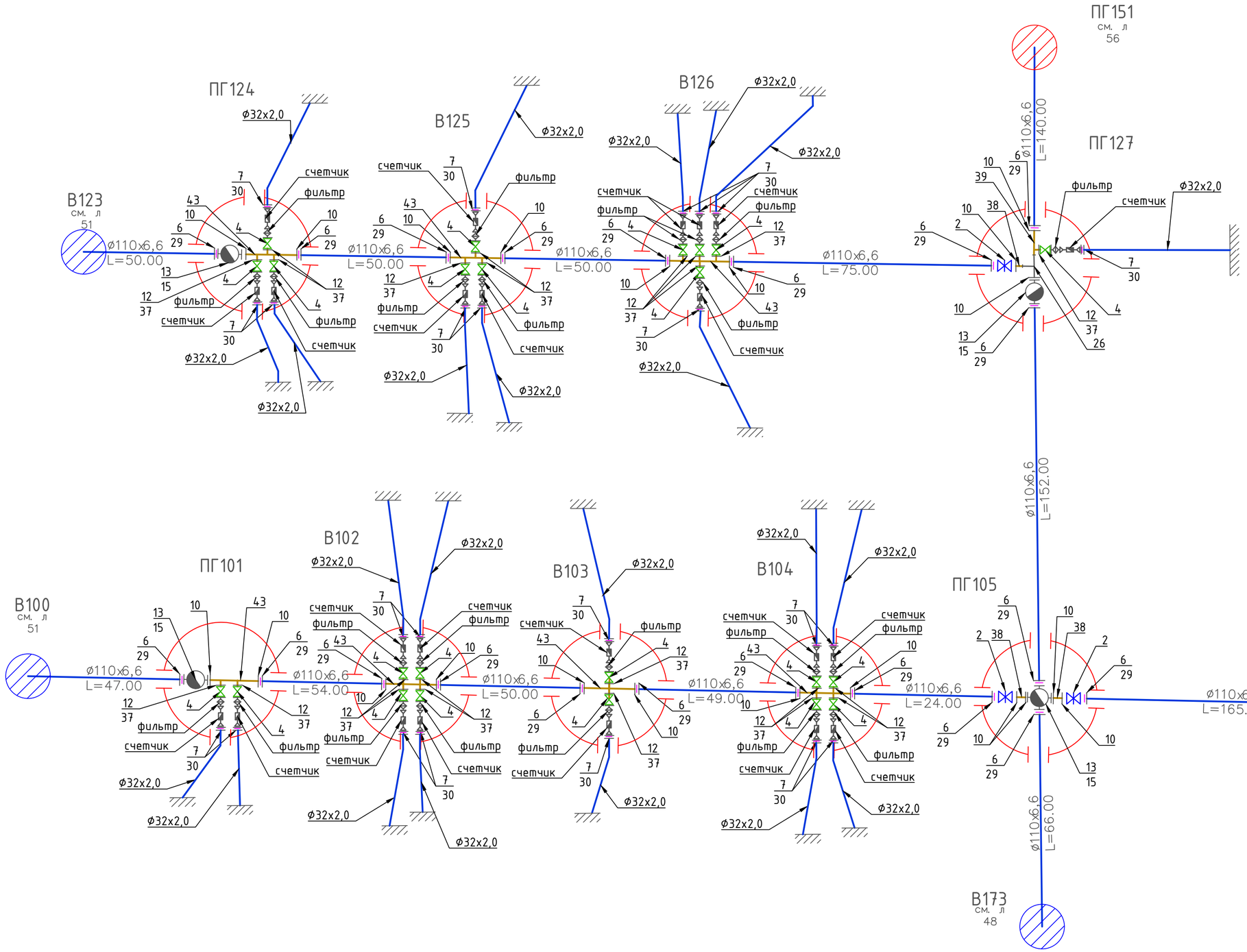


Ситуационная схема

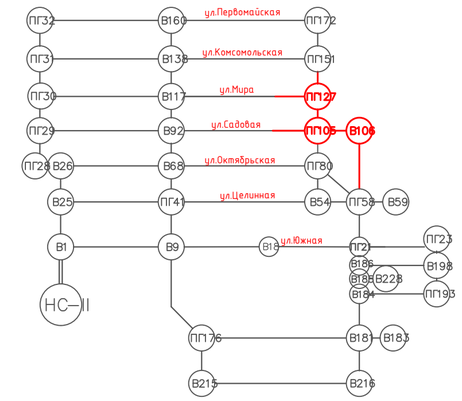


| | | | | | | |
|---|---|---|---|---|---|---|
| Изм. | Кол.уч. | Лист | № док. | Подп. | Дата | 003–04.2020–03–2–НВ |
| | | | | | | "Строительство водопроводных сетей в селе Первомайка Астраханского района Акмолинской области" |
| Разработал | | Юнкман Е. | | | | Сеть В1. Разводящие сети в с.Первомайка |
| Проверил | | Темертас | | | | Стадия: РП; Лист: 52; Листов: |
| Норм. контр. | | Бекенова | | | | Деталировочная схема (продолжение) |
| | | | | | | ТОО "Научно–производственное предприятие "Биосфера" |

Взам. инв. №

Подп. и дата

Инв. № подл.

Копировал:

Формат: А2

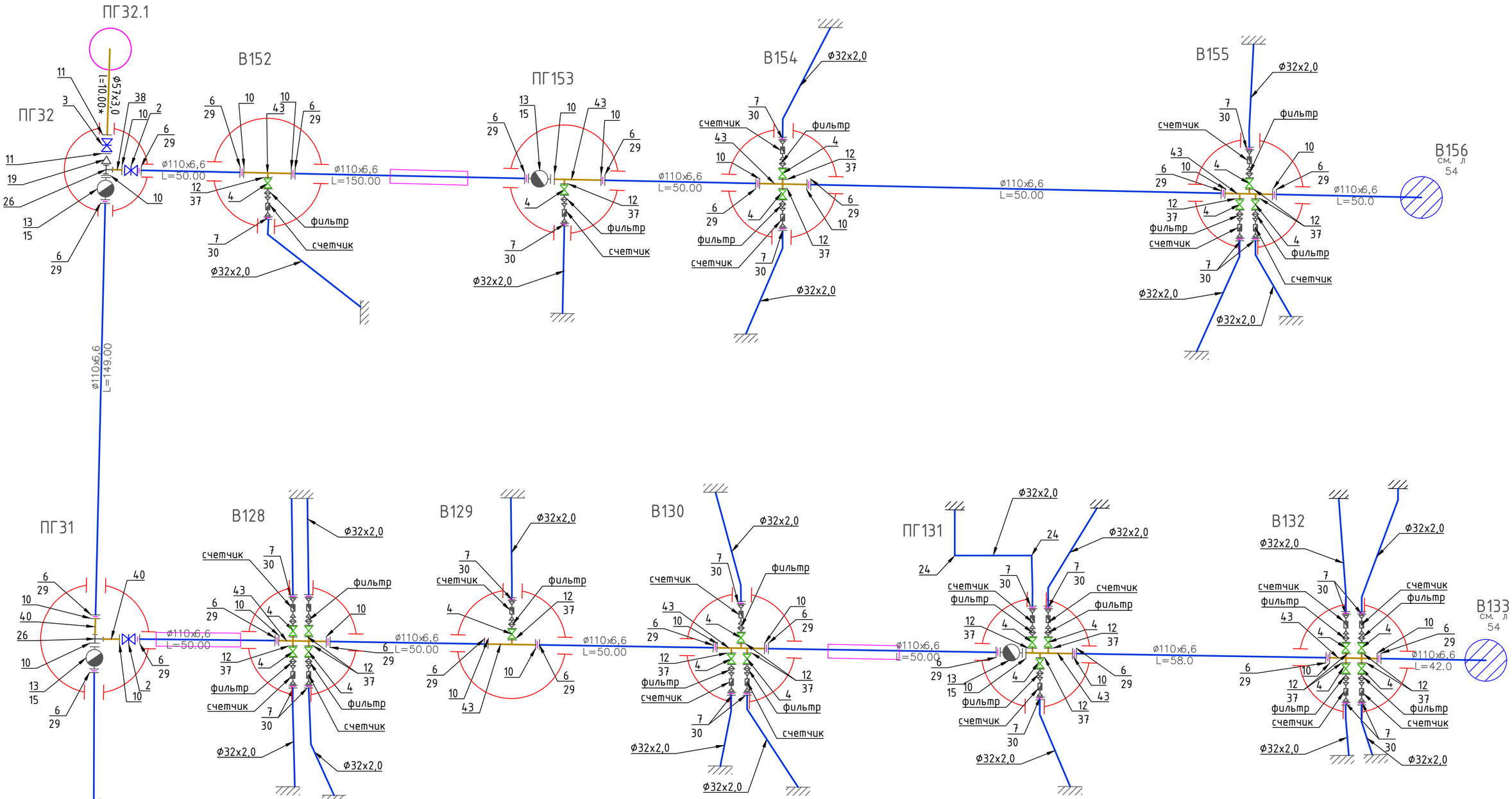


Ситуационная схема

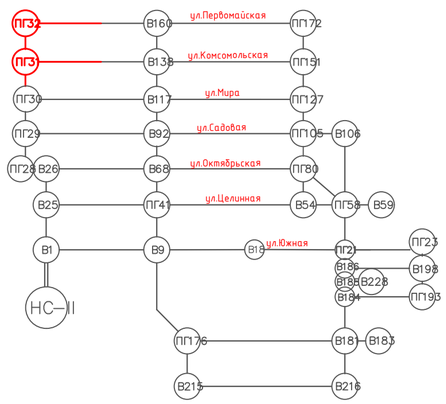


| Изм. | Кол.уч. | Лист | № док | Подп. | Дата | 003-04.2020-03-2-НВ | | |
|---|---|---|---|---|---|---|---|---|
| | | | | | | "Строительство водопроводных сетей в селе Первомайка Астраханского района Акмолинской области" | | |
| Разработал | | Юнкман Е. | | | | Сеть В1. Разводящие сети в с.Первомайка | Стадия | Лист | Листов |
| | | | | | | | РП | 53 | |
| Проверил | | Темертас | | | | Деталировочная схема (продолжение) | ТОО "Научно-производственное предприятие "Биосфера" | | |
| Норм. контр. | | Бекенова | | | | | | | |

Взам. инв. №

Подп. и дата

Инв. № подл.

Копировал:

Формат: А2

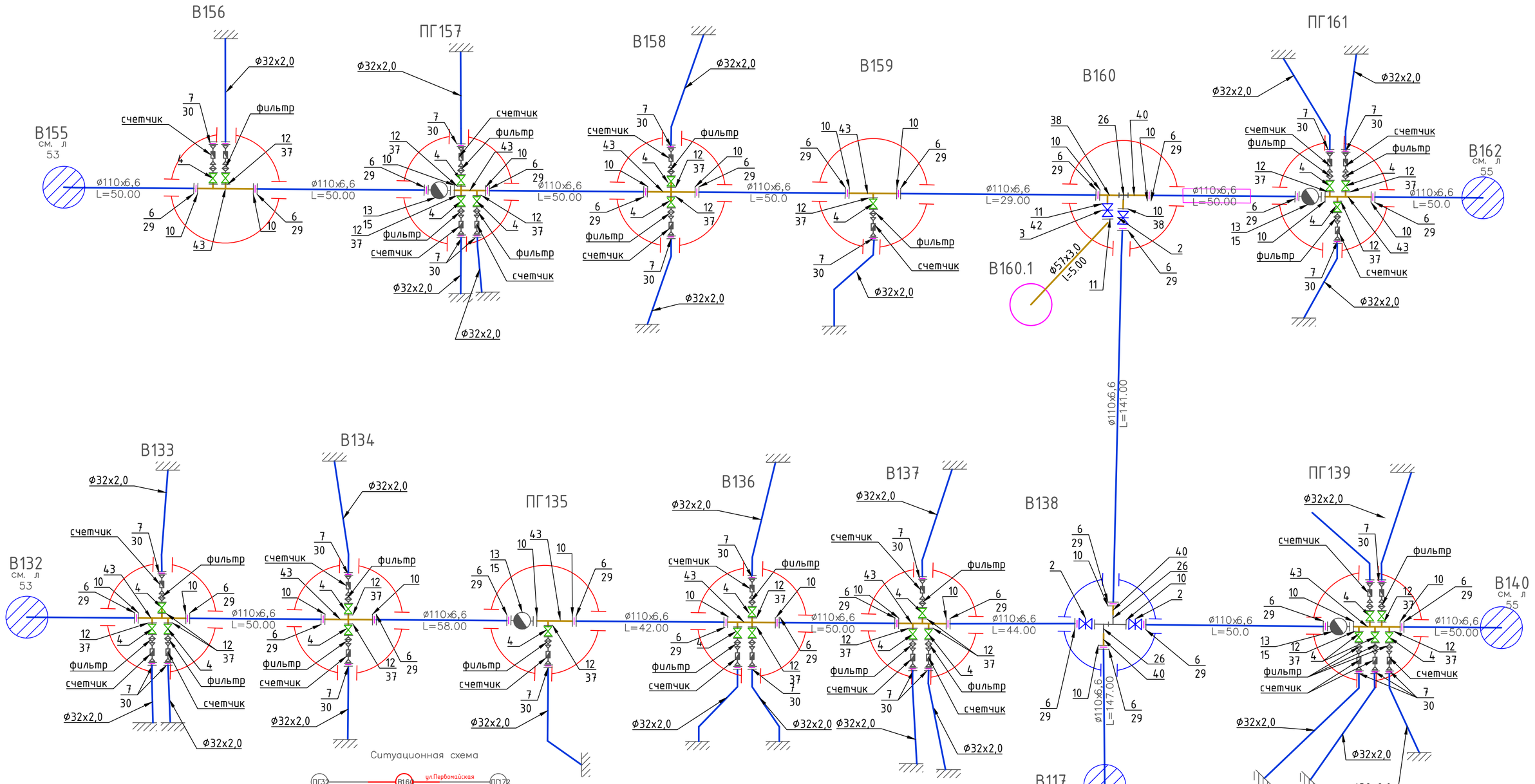


Ситуационная схема

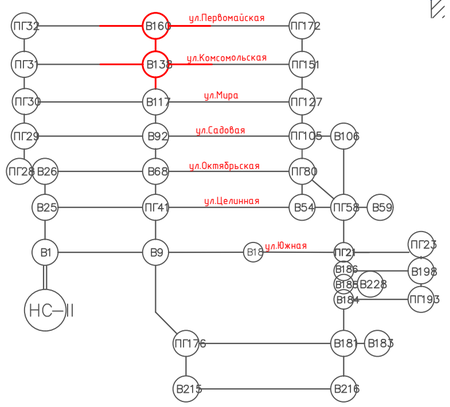


| Изм. | Кол.уч. | Лист | № док. | Подп. | Дата | 003–04.2020–03–2–НВ | | |
|---|---|---|---|---|---|---|---|---|
| | | | | | | "Строительство водопроводных сетей в селе Первомайка Астраханского района Акмолинской области" | | |
| Разработал | | Юнкман Е. | | | | Сеть В1. Разводящие сети в с.Первомайка | Стадия: РП | Лист: 54 / Листов: |
| Проверил | | Темертас | | | | | | |
| Норм. контр. | | Бекенова | | | | Деталировочная схема (продолжение) | ТОО "Научно–производственное предприятие "Биосфера" | |

Взам. инв. №

Подп. и дата

Инв. № подл.

Копировал:

Формат: А2

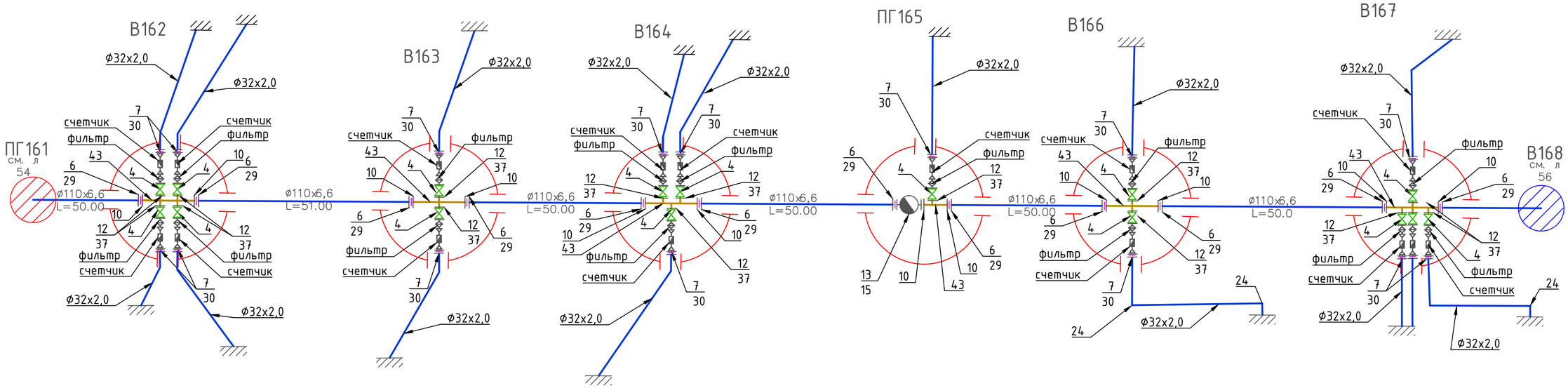


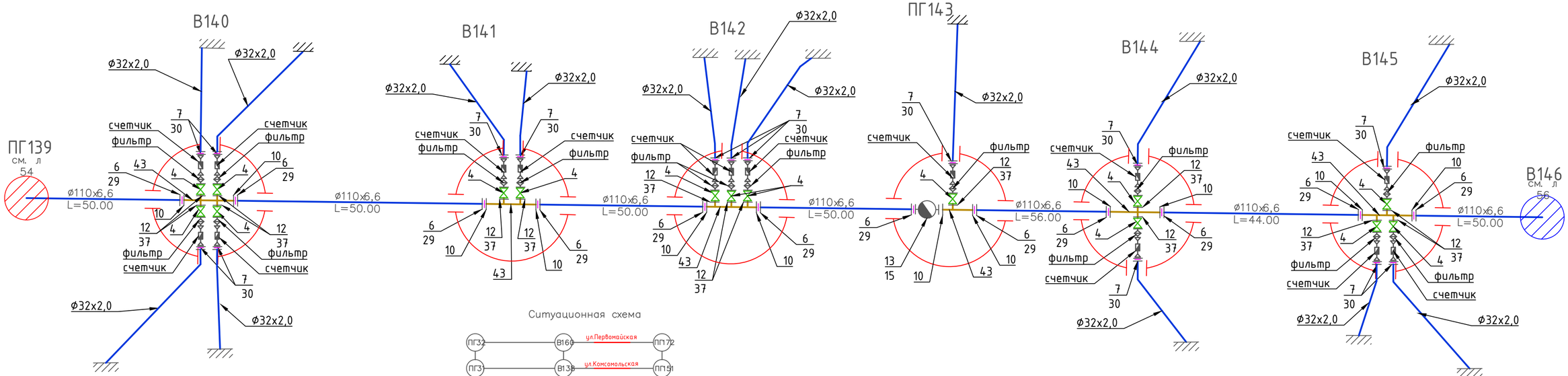


Ситуационная схема

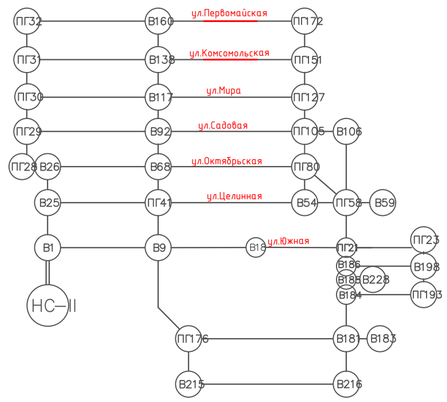


| | | | | | | |
|---|---|---|---|---|---|---|
| Изм. | Кол.уч. | Лист | № док. | Подп. | Дата | 003-04.2020-03-2-НВ |
| | | | | | | "Строительство водопроводных сетей в селе Первомайка Астраханского района Акмолинской области" |
| Разработал | | Юнкман Е. | | | | Сеть В1. Разводящие сети в с.Первомайка |
| Проверил | | Темертас | | | | Стадия: РП; Лист: 55; Листов: |
| Норм. контр. | | Бекенова | | | | Деталировочная схема (продолжение) |
| | | | | | | ТОО "Научно-производственное предприятие "Биосфера" |

Взам. инв. №

Подп. и дата

Инв. № подл.

Копировал:

Формат: А2

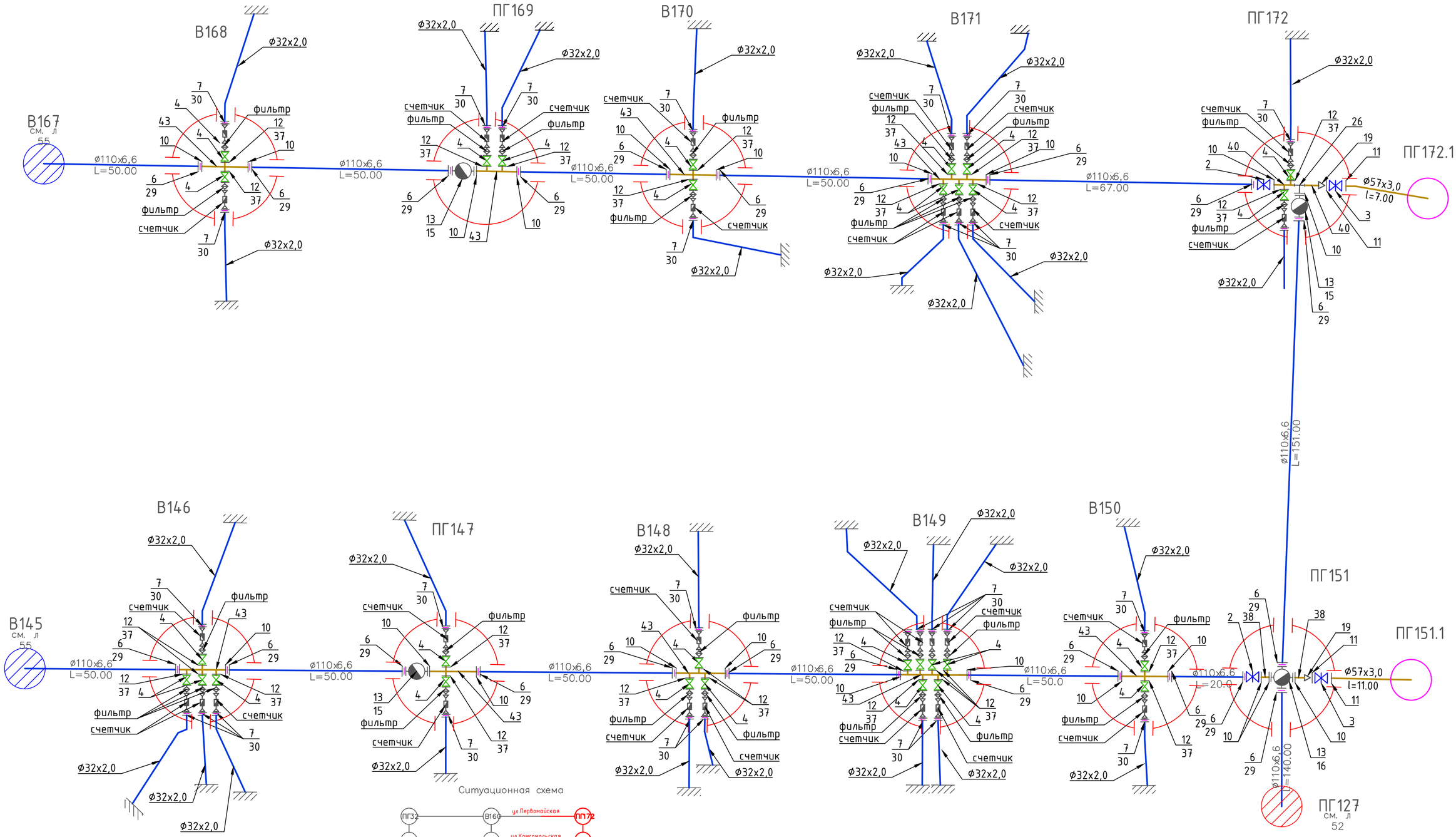


Ситуационная схема

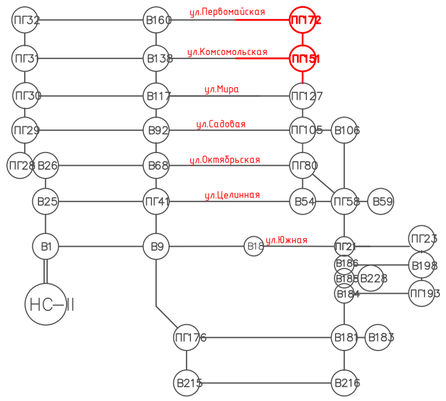


| | | | | | | |
|---|---|---|---|---|---|---|
| Изм. | Кол.уч. | Лист | № док. | Подп. | Дата | 003-04.2020-03-2-НВ |
| | | | | | | "Строительство водопроводных сетей в селе Первомайка Астраханского района Акмолинской области" |
| Разработал | | Юнкман Е. | | | | Сеть В1. Разводящие сети в с.Первомайка |
| Проверил | | Темертас | | | | Стадия: РП; Лист: 56; Листов: |
| Норм. контр. | | Бекенова | | | | Деталировочная схема (окончание) |
| | | | | | | ТОО "Научно-производственное предприятие "Биосфера" |

Взам. инв. №

Подп. и дата

Инв. № подл.

Копировал:

Формат: А2

# Привязочная таблица круглых водопроводных колодцев

| № колодца по плану | Марка колодца по грунтовым условиям | Диаметры трубопроводов (мм) | | № схемы узла | Диаметр колодца Дк (мм) | Полная глубина колодца по профилю, Н (мм) | Высота рабочей части | № строитель-монтажной схемы | Высота горловины с перекрытием, h (мм) | Объем бетона на упоры, м3 | Расход материалов | | | | | | | | | | | | | | | | | | | | | | | | | | | | | | Гидроизоляция |
|---|---|---|---|---|---|---|---|---|---|---|---|---|---|---|---|---|---|---|---|---|---|---|---|---|---|---|---|---|---|---|---|---|---|---|---|---|---|---|---|---|
| | | | | | | | | | | | Днище | | | Рабочая часть | | | | | | | | | | | | | | Перекрытие | | | | | Горловина | | | | | | | | |
| | | | | | | | | | | | Сборные железобетонные элементы по серии 3.900.1-14 | | | | | | | | | | | | | | | | | | | | | | | | | | | | | | |
| | | Ду | dy | | | | | | | | ПН10 | ПН15 | ПН20 | КС10.6 | КС10.9 | КС15.6 | КС15.6б | КС15.9 | КС15.9а | КС15.9б | КС15.18б | КС20.6 | КС20.6б | КС20.9 | КС20.12а | КС20.12б | КС20.9б | ПП10-1 | 1ПП15-1 | 2ПП15-1 | 1ПП20-1 | 2ПП20-1 | ПД10 | КО6 | КС10.3 | КС10.6 | КС10.9 | Кирпичная кладка рядов | Тип люка | Стремянка | |
| 1 | 2 | 3 | 4 | 5 | 6 | 7 | 8 | 9 | 10 | 11 | 12 | 13 | 14 | 15 | 16 | 17 | 18 | 19 | 20 | 21 | 22 | 23 | 24 | 25 | 26 | 27 | 28 | 29 | 30 | 31 | 32 | 33 | 34 | 35 | 36 | 37 | 38 | 39 | 40 | 41 | 42 |
| В1 | В1 | 140 | | | 2000 | 2750 | 2100 | | 650 | 0,10 | | | 1 | | | | | | | | | 2 | | | | | 1 | 1 | | | 1 | | | 1 | | | | 2 | "Л" | С1-05 | |
| ПГ2 | В1 | 140 | 32 | | 2000 | 2840 | 2100 | | 740 | 0,10 | | | 1 | | | | | | | | | 2 | | | | | 1 | 1 | | | 1 | | | 1 | 1 | | | | "Л" | С1-05 | |
| В3 | В1 | 140 | 32 | | 2000 | 2850 | 2100 | | 750 | 0,10 | | | 1 | | | | | | | | | 2 | | | | | 1 | 1 | | | 1 | | | 1 | 1 | | | | "Л" | С1-05 | |
| В4 | В1 | 140 | 32 | | 2000 | 2820 | 2100 | | 720 | 0,10 | | | 1 | | | | | | | | | 2 | | | | | 1 | 1 | | | 1 | | | 1 | | | | 3 | "Л" | С1-05 | |
| ПГ5 | В1 | 140 | 32 | | 2000 | 2720 | 2100 | | 620 | 0,10 | | | 1 | | | | | | | | | 2 | | | | | 1 | 1 | | | 1 | | | 1 | | | | 2 | "Л" | С1-05 | |
| В6 | В1 | 140 | 32 | | 2000 | 2700 | 2100 | | 600 | 0,10 | | | 1 | | | | | | | | | 2 | | | | | 1 | 1 | | | 1 | | | 1 | | | | 1 | "Л" | С1-05 | |
| В7 | В1 | 140 | 32 | | 2000 | 2830 | 2100 | | 730 | 0,10 | | | 1 | | | | | | | | | 2 | | | | | 1 | 1 | | | 1 | | | 1 | | | | 3 | "Л" | С1-05 | |
| ПГ8 | В1 | 140 | | | 2000 | 2800 | 2100 | | 700 | 0,10 | | | 1 | | | | | | | | | 2 | | | | | 1 | 1 | | | 1 | | | 1 | | | | 2 | "Л" | С1-05 | |
| В9 | В1 | 140 | | | 2000 | 2750 | 2100 | | 650 | 0,10 | | | 1 | | | | | | | | | 2 | | | | | 1 | 1 | | | 1 | | | 1 | | | | 2 | "Л" | С1-05 | |
| ПГ10 | В1 | 140 | 32 | | 2000 | 2740 | 2100 | | 640 | 0,10 | | | 1 | | | | | | | | | 2 | | | | | 1 | 1 | | | 1 | | | 1 | | | | 2 | "Л" | С1-05 | |
| В11 | В1 | 140 | 32 | | 2000 | 2750 | 2100 | | 650 | 0,10 | | | 1 | | | | | | | | | 2 | | | | | 1 | 1 | | | 1 | | | 1 | | | | 2 | "Л" | С1-05 | |
| В12 | В1 | 140 | 32 | | 2000 | 2760 | 2100 | | 660 | 0,10 | | | 1 | | | | | | | | | 2 | | | | | 1 | 1 | | | 1 | | | 1 | | | | 2 | "Л" | С1-05 | |
| ПГ13 | В1 | 140 | 32 | | 2000 | 2820 | 2100 | | 620 | 0,10 | | | 1 | | | | | | | | | 2 | | | | | 1 | 1 | | | 1 | | | 1 | | | | 2 | "Л" | С1-05 | |
| В14 | В1 | 140 | 32 | | 2000 | 2870 | 2400 | | 470 | 0,10 | | | 1 | | | | | | | | | 1 | | 1 | | | 1 | 1 | | | 1 | | | 1 | | | | | "Л" | С1-04 | |
| В15 | В1 | 140 | 32 | | 2000 | 3060 | 2400 | | 660 | 0,10 | | | 1 | | | | | | | | | 1 | | 1 | | | 1 | 1 | | | 1 | | | 1 | | | | 2 | "Л" | С1-04 | |
| ПГ16 | В1 | 140 | 32 | | 2000 | 3040 | 2400 | | 640 | 0,10 | | | 1 | | | | | | | | | 1 | | 1 | | | 1 | 1 | | | 1 | | | 1 | | | | 2 | "Л" | С1-04 | |
| В17 | В1 | 140 | 32 | | 2000 | 2950 | 2400 | | 550 | 0,10 | | | 1 | | | | | | | | | 1 | | 1 | | | 1 | 1 | | | 1 | | | 1 | | | | 1 | "Л" | С1-04 | |
| В18 | В1 | 140 | 32 | | 2000 | 2730 | 2100 | | 630 | 0,10 | | | 1 | | | | | | | | | 2 | | | | | 1 | 1 | | | 1 | | | 1 | | | | 2 | "Л" | С1-05 | |
| ПГ19 | В1 | 140 | 32 | | 2000 | 2710 | 2100 | | 610 | 0,10 | | | 1 | | | | | | | | | 2 | | | | | 1 | 1 | | | 1 | | | 1 | | | | 2 | "Л" | С1-05 | |
| В20 | В1 | 140 | 32 | | 2000 | 2730 | 2100 | | 630 | 0,10 | | | 1 | | | | | | | | | 2 | | | | | 1 | 1 | | | 1 | | | 1 | | | | 2 | "Л" | С1-05 | |

Примечания:
1. Колодцы разработаны на основании ТПР 901-09-11.84, альбом II, IV.
2. Нумерация колодцев соответствует продольному профилю трасс
3. При наличии грунтовых вод выше дна колодца, необходимо выполнить гидроизоляцию дна и стен колодца на 0.5 м. выше уровня грунтовых вод. Гидроизоляцию днища колодцев - штукатурная асфальтовая из горячего асфальтового
раствора толщиной 10мм по грунтовке разжиженным битумом. Наружная гидроизоляция
стен, лотков и плит перекрытия - окрасочная из горячего битума, наносимого в несколько слоев (не менее двух) общей толщиной 4-5 мм. по грунтовке из битума, растворенного в бензине.
4. Торец футляра заделать смоляной прядью и залить горячим битумом.
3. Продолжение на следующем листе

Всего на листе колодцев 20 шт, из них
колодцев с подключениями 13 шт,
колодцев с гидрантами 7 шт,
мокрых колодцев 0 шт

Условные обозначения колодцев

| | |
|---|---|
| В2 | колодец с подключениями |
| ПГ2 | колодец с гидрантом |
| В69.1 (ПГ46.1) | мокрый колодец для опорожнения трубопровода |

Взам. инв. №
Подп. и дата
Инв. № подл.

| Изм. | Кол. уч. | Лист | № док. | Подп. | Дата |
|---|---|---|---|---|---|
| Разработал | | Юнкман Е. | | | |
| Проверил | | Темертас | | | |
| Норм. контр. | | Бекенова | | | |

003-04.2020-03-2-НВ

"Строительство водопроводных сетей в селе Первомайка Астраханского района Акмолинской области"

Сеть В1. Разводящие сети в с. Первомайка

| Стадия | Лист | Листов |
|---|---|---|
| РП | 57 | |

Привязочная таблица круглых водопроводных колодцев (начало)

ТОО "Научно- производственное предприятие "Биосфера"

Копировал:

Формат: А3

# Привязочная таблица круглых водопроводных колодцев

| № колодца по плану | Марка колодца по грунтовым условиям | Диаметры трубопроводов (мм) | | № схемы узла | Диаметр колодца Дк (мм) | Полная глубина колодца по профилю, Н (мм) | Высота рабочей части | № строитель-монтажной схемы | Высота горловины с перекрытием, h (мм) | Объем бетона на упоры, м3 | Расход материалов | | | | | | | | | | | | | | | | | | | | | | | | | | | | | | |
|---|---|---|---|---|---|---|---|---|---|---|---|---|---|---|---|---|---|---|---|---|---|---|---|---|---|---|---|---|---|---|---|---|---|---|---|---|---|---|---|---|
| | | | | | | | | | | | Днище | | | Рабочая часть | | | | | | | | | | | | | | Перекрытие | | | | | Горловина | | | | | | | | |
| | | | | | | | | | | | Сборные железобетонные элементы по серии 3.900.1-14 | | | | | | | | | | | | | | | | | | | | | | | | | | | | | | |
| | | Ду | dy | | | | | | | | ПН10 | ПН15 | ПН20 | КС10.6 | КС10.9 | КС15.6 | КС15.6б | КС15.9 | КС15.9а | КС15.9б | КС15.18б | КС20.6 | КС20.6б | КС20.9 | КС20.12а | КС20.12б | КС20.9б | ПП10-1 | 1ПП15-1 | 2ПП15-1 | 1ПП20-1 | 2ПП20-1 | ПД10 | КО6 | КС10.3 | КС10.6 | КС10.9 | Кирпичная кладка рядов | Тип люка | Стремянка | Гидроизоляция |
| 1 | 2 | 3 | 4 | 5 | 6 | 7 | 8 | 9 | 10 | 11 | 12 | 13 | 14 | 15 | 16 | 17 | 18 | 19 | 20 | 21 | 22 | 23 | 24 | 25 | 26 | 27 | 28 | 29 | 30 | 31 | 32 | 33 | 34 | 35 | 36 | 37 | 38 | 39 | 40 | 41 | 42 |
| ПГ21 | В1 | 140 | | | 2000 | 2840 | 2100 | | 740 | 0,10 | | | 1 | | | | | | | | | 2 | | | | | 1 | 1 | | | 1 | | | 1 | | | | 3 | "Л" | С1-05 | |
| В22 | В1 | 110 | 32 | | 2000 | 2990 | 2400 | | 590 | 0,10 | | | 1 | | | | | | | | | 1 | | 1 | | | 1 | 1 | | | 1 | | | 1 | | | | 1 | "Л" | С1-04 | |
| ПГ23 | В1 | 110 | 57,32 | | 2000 | 2750 | 2100 | | 650 | 0,10 | | | 1 | | | | | | | | | 2 | | | | | 1 | 1 | | | 1 | | | 1 | | | | 2 | "Л" | С1-05 | |
| ПГ23.1 | В1 | 57 | | | 1500 | 3250 | 2700 | | 550 | | | 1 | | | | | | 3 | | | | | | | | | | 1 | 1 | | | | | 1 | | | | 1 | "Л" | С1-06 | |
| ПГ24 | В1 | 140 | | | 2000 | 2840 | 2100 | | 740 | 0,10 | | | 1 | | | | | | | | | 2 | | | | | 1 | 1 | | | 1 | | | 1 | 1 | | | | "Л" | С1-05 | |
| В25 | В1 | 140 | | | 2000 | 2750 | 2100 | | 650 | 0,10 | | | 1 | | | | | | | | | 2 | | | | | 1 | 1 | | | 1 | | | 1 | | | | 2 | "Л" | С1-05 | |
| В26 | В1 | 110 | 32 | | 2000 | 2670 | 2100 | | 570 | 0,10 | | | 1 | | | | | | | | | 2 | | | | | 1 | 1 | | | 1 | | | 1 | | | | 1 | "Л" | С1-05 | |
| В27 | В1 | 110 | 32 | | 2000 | 2800 | 2100 | | 700 | 0,10 | | | 1 | | | | | | | | | 2 | | | | | 1 | 1 | | | 1 | | | 1 | | | | 3 | "Л" | С1-05 | |
| ПГ28 | В1 | 110 | 57 | | 2000 | 2780 | 2100 | | 680 | 0,10 | | | 1 | | | | | | | | | 2 | | | | | 1 | 1 | | | 1 | | | 1 | | | | 2 | "Л" | С1-05 | |
| ПГ28.1 | В1 | 57 | | | 1500 | 3280 | 2400 | | 880 | | | 1 | | | | 1 | | 2 | | | | | | | | | | 1 | 1 | | | | | 1 | 1 | | | 1 | "Л" | С1-04 | |
| ПГ29 | В1 | 110 | 32 | | 2000 | 2770 | 2100 | | 670 | 0,10 | | | 1 | | | | | | | | | 2 | | | | | 1 | 1 | | | 1 | | | 1 | | | | 2 | "Л" | С1-05 | |
| ПГ30 | В1 | 110 | 32 | | 2000 | 2680 | 2100 | | 580 | 0,10 | | | 1 | | | | | | | | | 2 | | | | | 1 | 1 | | | 1 | | | 1 | | | | 1 | "Л" | С1-05 | |
| ПГ31 | В1 | 110 | 32 | | 2000 | 2690 | 2100 | | 590 | 0,10 | | | 1 | | | | | | | | | 2 | | | | | 1 | 1 | | | 1 | | | 1 | | | | 1 | "Л" | С1-05 | |
| ПГ32 | В1 | 110 | 57 | | 2000 | 2740 | 2100 | | 640 | 0,10 | | | 1 | | | | | | | | | 2 | | | | | 1 | 1 | | | 1 | | | 1 | | | | 2 | "Л" | С1-05 | |
| ПГ32.1 | В1 | 57 | | | 1500 | 3240 | 2700 | | 540 | | | 1 | | | | | | 3 | | | | | | | | | | 1 | 1 | | | | | 1 | | | | 1 | "Л" | С1-06 | |
| В33 | В1 | 110 | 32 | | 2000 | 2760 | 2100 | | 660 | 0,10 | | | 1 | | | | | | | | | 2 | | | | | 1 | 1 | | | 1 | | | 1 | | | | 2 | "Л" | С1-05 | |
| ПГ34 | В1 | 110 | 32 | | 2000 | 2750 | 2100 | | 650 | 0,10 | | | 1 | | | | | | | | | 2 | | | | | 1 | 1 | | | 1 | | | 1 | | | | 2 | "Л" | С1-05 | |
| В35 | В1 | 110 | 32 | | 2000 | 2720 | 2100 | | 620 | 0,10 | | | 1 | | | | | | | | | 2 | | | | | 1 | 1 | | | 1 | | | 1 | | | | 2 | "Л" | С1-05 | |
| В36 | В1 | 110 | 32 | | 2000 | 2700 | 2100 | | 600 | 0,10 | | | 1 | | | | | | | | | 2 | | | | | 1 | 1 | | | 1 | | | 1 | | | | 1 | "Л" | С1-05 | |
| В37 | В1 | 110 | 32 | | 2000 | 2680 | 2100 | | 580 | 0,10 | | | 1 | | | | | | | | | 2 | | | | | 1 | 1 | | | 1 | | | 1 | | | | 1 | "Л" | С1-05 | |

Примечания:
1. Колодцы разработаны на основании ТПР 901-09-11.84, альбом II, IV.
2. Нумерация колодцев соответствует продольному профилю трасс
3. При монтаже колодцев все элементы устанавливать на свежеуложенном цементно-песчаном растворе М100 толщиной 10мм.
4. Стремянки окрасить масляной краской (ГОСТ8292-75) за 2 раза по железному сурику на олифе 'оксоль'.
5. Продолжение на следующем листе

Всего на листе колодцев 20 шт, из них колодцев с подключениями 8 шт, колодцев с гидрантами 9 шт, мокрых колодцев 3 шт

Условные обозначения колодцев

| | |
|---|---|
| В2 | колодец с подключениями |
| ПГ2 | колодец с гидрантом |
| В69.1 (ПГ46.1) | мокрый колодец для опорожнения трубопровода |

Взам. инв. №

Подп. и дата

Инв. № подл.

| Изм. | Кол. уч. | Лист | № док. | Подп. | Дата |
|---|---|---|---|---|---|
| Разработал | | Юнкман Е. | | | |
| Проверил | | Темертас | | | |
| Норм. контр. | | Бекенова | | | |

003-04.2020-03-2-НВ

"Строительство водопроводных сетей в селе Первомайка Астраханского района Акмолинской области"

Сеть В1. Разводящие сети в с. Первомайка

| Стадия | Лист | Листов |
|---|---|---|
| РП | 58 | |

Привязочная таблица круглых водопроводных колодцев (продолжение)

ТОО "Научно- производственное предприятие "Биосфера"

Копировал:

Формат: А3

# Привязочная таблица круглых водопроводных колодцев

| № колодца по плану | Марка колодца по грунтовым условиям | Диаметры трубопроводов (мм) | | № схемы узла | Диаметр колодца Дк (мм) | Полная глубина колодца по профилю, Н (мм) | Высота рабочей части | № строитель-монтажной схемы | Высота горловины с перекрытием, h (мм) | Объем бетона на упоры, м3 | Расход материалов | | | | | | | | | | | | | | | | | | | | | | | | | | | | | | Гидроизоляция |
|---|---|---|---|---|---|---|---|---|---|---|---|---|---|---|---|---|---|---|---|---|---|---|---|---|---|---|---|---|---|---|---|---|---|---|---|---|---|---|---|---|
| | | | | | | | | | | | Днище | | | Рабочая часть | | | | | | | | | | | | | | Перекрытие | | | | | Горловина | | | | | | | | |
| | | | | | | | | | | | Сборные железобетонные элементы по серии 3.900.1-14 | | | | | | | | | | | | | | | | | | | | | | | | | | | | | | |
| | | Ду | dy | | | | | | | | ПН10 | ПН15 | ПН20 | КС10.6 | КС10.9 | КС15.6 | КС15.6б | КС15.9 | КС15.9а | КС15.9б | КС15.18б | КС20.6 | КС20.6б | КС20.9 | КС20.12а | КС20.12б | КС20.9б | ПП10-1 | 1ПП15-1 | 2ПП15-1 | 1ПП20-1 | 2ПП20-1 | ПД10 | КО6 | КС10.3 | КС10.6 | КС10.9 | Кирпичная кладка рядов | Тип люка | Стремянка | |
| 1 | 2 | 3 | 4 | 5 | 6 | 7 | 8 | 9 | 10 | 11 | 12 | 13 | 14 | 15 | 16 | 17 | 18 | 19 | 20 | 21 | 22 | 23 | 24 | 25 | 26 | 27 | 28 | 29 | 30 | 31 | 32 | 33 | 34 | 35 | 36 | 37 | 38 | 39 | 40 | 41 | 42 |
| ПГ38 | В1 | 110 | 32 | | 2000 | 2750 | 2100 | | 650 | 0,10 | | | 1 | | | | | | | | | 2 | | | | | 1 | 1 | | | 1 | | | 1 | | | | 2 | "Л" | С1-05 | |
| В39 | В1 | 110 | 32 | | 2000 | 2820 | 2100 | | 720 | 0,10 | | | 1 | | | | | | | | | 2 | | | | | 1 | 1 | | | 1 | | | 1 | | | | 3 | "Л" | С1-05 | |
| В40 | В1 | 110 | 32 | | 2000 | 2800 | 2100 | | 700 | 0,10 | | | 1 | | | | | | | | | 2 | | | | | 1 | 1 | | | 1 | | | 1 | | | | 3 | "Л" | С1-05 | |
| ПГ41 | В1 | 110 | 32 | | 2000 | 2750 | 2100 | | 650 | 0,10 | | | 1 | | | | | | | | | 2 | | | | | 1 | 1 | | | 1 | | | 1 | | | | 2 | "Л" | С1-05 | |
| В42 | В1 | 110 | 32 | | 2000 | 2920 | 2100 | | 820 | 0,10 | | | 1 | | | | | | | | | 2 | | | | | 1 | 1 | | | 1 | | | 1 | 1 | | | 1 | "Л" | С1-05 | |
| В43 | В1 | 110 | 32 | | 2000 | 2690 | 2100 | | 590 | 0,10 | | | 1 | | | | | | | | | 2 | | | | | 1 | 1 | | | 1 | | | 1 | | | | 1 | "Л" | С1-05 | |
| В44 | В1 | 110 | 32 | | 2000 | 2860 | 2100 | | 760 | 0,10 | | | 1 | | | | | | | | | 2 | | | | | 1 | 1 | | | 1 | | | 1 | 1 | | | | "Л" | С1-05 | |
| ПГ45 | В1 | 110 | 32 | | 2000 | 2790 | 2100 | | 690 | 0,10 | | | 1 | | | | | | | | | 2 | | | | | 1 | 1 | | | 1 | | | 1 | | | | 3 | "Л" | С1-05 | |
| В46 | В1 | 110 | 32 | | 2000 | 2740 | 2100 | | 640 | 0,10 | | | 1 | | | | | | | | | 2 | | | | | 1 | 1 | | | 1 | | | 1 | | | | 2 | "Л" | С1-05 | |
| В47 | В1 | 110 | 32 | | 2000 | 2810 | 2100 | | 710 | 0,10 | | | 1 | | | | | | | | | 2 | | | | | 1 | 1 | | | 1 | | | 1 | | | | 3 | "Л" | С1-05 | |
| В48 | В1 | 110 | 32 | | 2000 | 2930 | 2100 | | 830 | 0,10 | | | 1 | | | | | | | | | 2 | | | | | 1 | 1 | | | 1 | | | 1 | 1 | | | 1 | "Л" | С1-05 | |
| ПГ49 | В1 | 110 | 32 | | 2000 | 2930 | 2100 | | 830 | 0,10 | | | 1 | | | | | | | | | 2 | | | | | 1 | 1 | | | 1 | | | 1 | 1 | | | 1 | "Л" | С1-05 | |
| В50 | В1 | 110 | 32 | | 2000 | 3030 | 2400 | | 630 | 0,10 | | | 1 | | | | | | | | | 1 | | 1 | | | 1 | 1 | | | 1 | | | 1 | | | | 2 | "Л" | С1-04 | |
| В51 | В1 | 110 | 32 | | 2000 | 3130 | 2400 | | 730 | 0,10 | | | 1 | | | | | | | | | 1 | | 1 | | | 1 | 1 | | | 1 | | | 1 | | | | 3 | "Л" | С1-04 | |
| В52 | В1 | 110 | 32 | | 2000 | 2840 | 2100 | | 740 | 0,10 | | | 1 | | | | | | | | | 2 | | | | | 1 | 1 | | | 1 | | | 1 | 1 | | | | "Л" | С1-05 | |
| ПГ53 | В1 | 110 | 32 | | 2000 | 2680 | 2100 | | 580 | 0,10 | | | 1 | | | | | | | | | 2 | | | | | 1 | 1 | | | 1 | | | 1 | | | | 1 | "Л" | С1-05 | |
| В54 | В1 | 110 | 32 | | 2000 | 2750 | 2100 | | 650 | 0,10 | | | 1 | | | | | | | | | 2 | | | | | 1 | 1 | | | 1 | | | 1 | | | | 2 | "Л" | С1-05 | |
| В55 | В1 | 110 | 32 | | 2000 | 2800 | 2100 | | 700 | 0,10 | | | 1 | | | | | | | | | 2 | | | | | 1 | 1 | | | 1 | | | 1 | | | | 3 | "Л" | С1-05 | |
| В56 | В1 | 110 | 32 | | 2000 | 2840 | 2100 | | 740 | 0,10 | | | 1 | | | | | | | | | 2 | | | | | 1 | 1 | | | 1 | | | 1 | 1 | | | | "Л" | С1-05 | |
| В57 | В1 | 110 | 32 | | 2000 | 2870 | 2100 | | 770 | 0,10 | | | 1 | | | | | | | | | 2 | | | | | 1 | 1 | | | 1 | | | 1 | 1 | | | | "Л" | С1-05 | |

Примечания:
1. Колодцы разработаны на основании ТПР 901-09-11.84, альбом II, IV.
2. Нумерация колодцев соответствует продольному профилю трасс
3. При монтаже колодцев все элементы устанавливать на свежеуложенном цементно-песчаном растворе М100 толщиной 10мм.
4. Стремянки окрасить масляной краской (ГОСТ8292-75) за 2 раза по железному сурику на олифе 'оксоль'.
5. Продолжение на следующем листе

Всего на листе колодцев 20 шт, из них колодцев с подключениями 15 шт, колодцев с гидрантами 5 шт, мокрых колодцев 0 шт

Условные обозначения колодцев

| | |
|---|---|
| В2 | колодец с подключениями |
| ПГ2 | колодец с гидрантом |
| В69.1 (ПГ46.1) | мокрый колодец для опорожнения трубопровода |

Взам. инв. №

Подп. и дата

Инв. № подл.

| Изм. | Кол. уч. | Лист | № док. | Подп. | Дата |
|---|---|---|---|---|---|
| Разработал | | Юнкман Е. | | | |
| Проверил | | Темертас | | | |
| Норм. контр. | | Бекенова | | | |

003-04.2020-03-2-НВ

"Строительство водопроводных сетей в селе Первомайка Астраханского района Акмолинской области"

Сеть В1. Разводящие сети в с. Первомайка

| Стадия | Лист | Листов |
|---|---|---|
| РП | 59 | |

Привязочная таблица круглых водопроводных колодцев (продолжение)

ТОО "Научно- производственное предприятие "Биосфера"

Копировал:

Формат: А3

# Привязочная таблица круглых водопроводных колодцев

| № колодца по плану | Марка колодца по грунтовым условиям | Диаметры трубопроводов (мм) | | № схемы узла | Диаметр колодца Дк (мм) | Полная глубина колодца по профилю, Н (мм) | Высота рабочей части | № строитель-монтажной схемы | Высота горловины с перекрытием, h (мм) | Объем бетона на упоры, м3 | Расход материалов | | | | | | | | | | | | | | | | | | | | | | | | | | | | | | |
|---|---|---|---|---|---|---|---|---|---|---|---|---|---|---|---|---|---|---|---|---|---|---|---|---|---|---|---|---|---|---|---|---|---|---|---|---|---|---|---|---|
| | | | | | | | | | | | Днище | | | Рабочая часть | | | | | | | | | | | | | | Перекрытие | | | | | Горловина | | | | | | | | |
| | | | | | | | | | | | Сборные железобетонные элементы по серии 3.900.1-14 | | | | | | | | | | | | | | | | | | | | | | | | | | | | | | |
| | | Ду | dy | | | | | | | | ПН10 | ПН15 | ПН20 | КС10.6 | КС10.9 | КС15.6 | КС15.6б | КС15.9 | КС15.9а | КС15.9б | КС15.18б | КС20.6 | КС20.6б | КС20.9 | КС20.12а | КС20.12б | КС20.9б | ПП10-1 | 1ПП15-1 | 2ПП15-1 | 1ПП20-1 | 2ПП20-1 | ПД6 | КО6 | КС10.3 | КС10.6 | КС10.9 | Кирпичная кладка рядов | Тип люка | Стремянка | Гидроизоляция |
| 1 | 2 | 3 | 4 | 5 | 6 | 7 | 8 | 9 | 10 | 11 | 12 | 13 | 14 | 15 | 16 | 17 | 18 | 19 | 20 | 21 | 22 | 23 | 24 | 25 | 26 | 27 | 28 | 29 | 30 | 31 | 32 | 33 | 34 | 35 | 36 | 37 | 38 | 39 | 40 | 41 | 42 |
| ПГ58 | В1 | 110 | 32 | | 2000 | 2900 | 2100 | | 800 | 0,10 | | | 1 | | | | | | | | | 2 | | | | | 1 | | | | 1 | | 1 | | 1 | | | | "Т" | С1-05 | |
| В59 | В1 | 110 | 57 | | 2000 | 3240 | 2400 | | 840 | 0,10 | | | 1 | | | | | | | | | 1 | | 1 | | | 1 | 1 | | | 1 | | | 1 | 1 | | | 1 | "Л" | С1-04 | |
| В59.1 | В1 | 57 | | | 1500 | 3740 | 3000 | | 740 | | | 1 | | | | 2 | | 1 | 1 | | | | | | | | | 1 | 1 | | | | | 1 | 1 | | | | "Л" | С1-07 | |
| В60 | В1 | 110 | 32 | | 2000 | 2730 | 2100 | | 630 | 0,10 | | | 1 | | | | | | | | | 2 | | | | | 1 | 1 | | | 1 | | | 1 | | | | 2 | "Л" | С1-05 | |
| ПГ61 | В1 | 110 | 32 | | 2000 | 2810 | 2100 | | 710 | 0,10 | | | 1 | | | | | | | | | 2 | | | | | 1 | 1 | | | 1 | | | 1 | | | | 3 | "Л" | С1-05 | |
| В62 | В1 | 110 | 32 | | 2000 | 2760 | 2100 | | 660 | 0,10 | | | 1 | | | | | | | | | 2 | | | | | 1 | 1 | | | 1 | | | 1 | | | | 2 | "Л" | С1-05 | |
| В63 | В1 | 110 | 32 | | 2000 | 2790 | 2100 | | 690 | 0,10 | | | 1 | | | | | | | | | 2 | | | | | 1 | 1 | | | 1 | | | 1 | | | | 3 | "Л" | С1-05 | |
| В64 | В1 | 110 | 32 | | 2000 | 2750 | 2100 | | 650 | 0,10 | | | 1 | | | | | | | | | 2 | | | | | 1 | 1 | | | 1 | | | 1 | | | | 2 | "Л" | С1-05 | |
| ПГ65 | В1 | 110 | 32 | | 2000 | 2740 | 2100 | | 640 | 0,10 | | | 1 | | | | | | | | | 2 | | | | | 1 | 1 | | | 1 | | | 1 | | | | 2 | "Л" | С1-05 | |
| В66 | В1 | 110 | 32 | | 2000 | 2730 | 2100 | | 630 | 0,10 | | | 1 | | | | | | | | | 2 | | | | | 1 | 1 | | | 1 | | | 1 | | | | 2 | "Л" | С1-05 | |
| В67 | В1 | 110 | 32 | | 2000 | 2750 | 2100 | | 650 | 0,10 | | | 1 | | | | | | | | | 2 | | | | | 1 | 1 | | | 1 | | | 1 | | | | 2 | "Л" | С1-05 | |
| В68 | В1 | 110 | | | 2000 | 2740 | 2100 | | 640 | 0,10 | | | 1 | | | | | | | | | 2 | | | | | 1 | 1 | | | 1 | | | 1 | | | | 2 | "Л" | С1-05 | |
| ПГ69 | В1 | 110 | 32 | | 2000 | 2740 | 2100 | | 640 | 0,10 | | | 1 | | | | | | | | | 2 | | | | | 1 | 1 | | | 1 | | | 1 | | | | 2 | "Л" | С1-05 | |
| В70 | В1 | 110 | 32 | | 2000 | 2740 | 2100 | | 640 | 0,10 | | | 1 | | | | | | | | | 2 | | | | | 1 | 1 | | | 1 | | | 1 | | | | 2 | "Л" | С1-05 | |
| В71 | В1 | 110 | 32 | | 2000 | 2660 | 2100 | | 560 | 0,10 | | | 1 | | | | | | | | | 2 | | | | | 1 | 1 | | | 1 | | | 1 | | | | 1 | "Л" | С1-05 | |
| В72 | В1 | 110 | 32 | | 2000 | 2760 | 2100 | | 660 | 0,10 | | | 1 | | | | | | | | | 2 | | | | | 1 | 1 | | | 1 | | | 1 | | | | 2 | "Л" | С1-05 | |
| ПГ73 | В1 | 110 | 32 | | 2000 | 2770 | 2100 | | 670 | 0,10 | | | 1 | | | | | | | | | 2 | | | | | 1 | 1 | | | 1 | | | 1 | | | | 2 | "Л" | С1-05 | |
| В74 | В1 | 110 | 32 | | 2000 | 2740 | 2100 | | 640 | 0,10 | | | 1 | | | | | | | | | 2 | | | | | 1 | 1 | | | 1 | | | 1 | | | | 2 | "Л" | С1-05 | |
| В75 | В1 | 110 | 32 | | 2000 | 2720 | 2100 | | 620 | 0,10 | | | 1 | | | | | | | | | 2 | | | | | 1 | 1 | | | 1 | | | 1 | | | | 2 | "Л" | С1-05 | |
| В76 | В1 | 110 | 32 | | 2000 | 2740 | 2100 | | 640 | 0,10 | | | 1 | | | | | | | | | 2 | | | | | 1 | 1 | | | 1 | | | 1 | | | | 2 | "Л" | С1-05 | |

Примечания:
1. Колодцы разработаны на основании ТПР 901-09-11.84, альбом II, IV.
2. Нумерация колодцев соответствует продольному профилю трасс
3. При монтаже колодцев все элементы устанавливать на свежеуложенном цементно-песчаном растворе М100 толщиной 10мм.
4. Стремянки окрасить масляной краской (ГОСТ8292-75) за 2 раза по железному сурику на олифе 'оксоль'.
5. Продолжение на следующем листе

Всего на листе колодцев 20 шт, из них колодцев с подключениями 14 шт, колодцев с гидрантами 5 шт, мокрых колодцев 1 шт

Условные обозначения колодцев

| | |
|---|---|
| В2 | колодец с подключениями |
| ПГ2 | колодец с гидрантом |
| В69.1 (ПГ46.1) | мокрый колодец для опорожнения трубопровода |

Взам. инв. №

Подп. и дата

Инв. № подл.

| Изм. | Кол. уч. | Лист | № док | Подп. | Дата |
|---|---|---|---|---|---|
| Разработал | | Юнкман Е. | | | |
| Проверил | | Темертас | | | |
| Норм. контр. | | Бекенова | | | |

003-04.2020-03-2-НВ

"Строительство водопроводных сетей в селе Первомайка Астраханского района Акмолинской области"

Сеть В1. Разводящие сети в с. Первомайка

| Стадия | Лист | Листов |
|---|---|---|
| РП | 60 | |

Привязочная таблица круглых водопроводных колодцев (продолжение)

ТОО "Научно- производственное предприятие "Биосфера"

Копировал:

Формат: А3

# Привязочная таблица круглых водопроводных колодцев

| № колодца по плану | Марка колодца по грунтовым условиям | Диаметры трубопроводов (мм) Ду | Диаметры трубопроводов (мм) dy | № схемы узла | Диаметр колодца Дк (мм) | Полная глубина колодца по профилю, Н (мм) | Высота рабочей части | № строитель-монтажной схемы | Высота горловины с перекрытием, h (мм) | Объем бетона на упоры, м3 | Расход материалов: Днище: ПН10 | ПН15 | ПН20 | Рабочая часть: КС10.6 | КС10.9 | КС15.6 | КС15.6б | КС15.9 | КС15.9а | КС15.9б | КС15.18б | КС20.6 | КС20.6б | КС20.9 | КС20.12а | КС20.12б | КС20.9б | Перекрытие: ПП10-1 | 1ПП15-1 | 2ПП15-1 | 1ПП20-1 | 2ПП20-1 | Горловина: ПД6 | КО6 | КС10.3 | КС10.6 | КС10.9 | Кирпичная кладка рядов | Тип люка | Стремянка | Гидроизоляция |
|---|---|---|---|---|---|---|---|---|---|---|---|---|---|---|---|---|---|---|---|---|---|---|---|---|---|---|---|---|---|---|---|---|---|---|---|---|---|---|---|---|---|---|
| | | | | | | | | | | | Сборные железобетонные элементы по серии 3.900.1-14 | | | | | | | | | | | | | | | | | | | | | | | | | | | | | | |
| 1 | 2 | 3 | 4 | 5 | 6 | 7 | 8 | 9 | 10 | 11 | 12 | 13 | 14 | 15 | 16 | 17 | 18 | 19 | 20 | 21 | 22 | 23 | 24 | 25 | 26 | 27 | 28 | 29 | 30 | 31 | 32 | 33 | 34 | 35 | 36 | 37 | 38 | 39 | 40 | 41 | 42 |
| ПГ77 | В1 | 110 | 32 | | 2000 | 2780 | 2100 | | 680 | 0,10 | | | 1 | | | | | | | | | 2 | | | | | 1 | 1 | | | 1 | | | 1 | | | | 3 | "Л" | С1-05 | |
| В78 | В1 | 110 | 32 | | 2000 | 2830 | 2100 | | 730 | 0,10 | | | 1 | | | | | | | | | 2 | | | | | 1 | 1 | | | 1 | | | 1 | 1 | | | | "Л" | С1-05 | |
| В79 | В1 | 110 | 32 | | 2000 | 2890 | 2100 | | 790 | 0,10 | | | 1 | | | | | | | | | 2 | | | | | 1 | 1 | | | 1 | | | 1 | 1 | | | | "Л" | С1-05 | |
| ПГ80 | В1 | 110 | 32 | | 2000 | 2720 | 2100 | | 620 | 0,10 | | | 1 | | | | | | | | | 2 | | | | | 1 | 1 | | | 1 | | | 1 | | | | 2 | "Л" | С1-05 | |
| В81 | В1 | 110 | 32 | | 2000 | 2840 | 2100 | | 740 | 0,10 | | | 1 | | | | | | | | | 2 | | | | | 1 | 1 | | | 1 | | | 1 | 1 | | | | "Л" | С1-05 | |
| В82 | В1 | 110 | 32 | | 2000 | 2750 | 2100 | | 650 | 0,10 | | | 1 | | | | | | | | | 2 | | | | | 1 | 1 | | | 1 | | | 1 | | | | 2 | "Л" | С1-05 | |
| В83 | В1 | 110 | 32 | | 2000 | 2730 | 2100 | | 630 | 0,10 | | | 1 | | | | | | | | | 2 | | | | | 1 | 1 | | | 1 | | | 1 | | | | 2 | "Л" | С1-05 | |
| В84 | В1 | 110 | 32 | | 2000 | 2720 | 2100 | | 620 | 0,10 | | | 1 | | | | | | | | | 2 | | | | | 1 | 1 | | | 1 | | | 1 | | | | 2 | "Л" | С1-05 | |
| ПГ85 | В1 | 110 | 32 | | 2000 | 2700 | 2100 | | 600 | 0,10 | | | 1 | | | | | | | | | 2 | | | | | 1 | 1 | | | 1 | | | 1 | | | | 1 | "Л" | С1-05 | |
| В86 | В1 | 110 | 32 | | 2000 | 2750 | 2100 | | 650 | 0,10 | | | 1 | | | | | | | | | 2 | | | | | 1 | 1 | | | 1 | | | 1 | | | | 2 | "Л" | С1-05 | |
| В87 | В1 | 110 | 32 | | 2000 | 2660 | 2100 | | 560 | 0,10 | | | 1 | | | | | | | | | 2 | | | | | 1 | 1 | | | 1 | | | 1 | | | | 1 | "Л" | С1-05 | |
| В88 | В1 | 110 | 32 | | 2000 | 2750 | 2100 | | 650 | 0,10 | | | 1 | | | | | | | | | 2 | | | | | 1 | 1 | | | 1 | | | 1 | | | | 2 | "Л" | С1-05 | |
| ПГ89 | В1 | 110 | 32 | | 2000 | 2860 | 2100 | | 760 | 0,10 | | | 1 | | | | | | | | | 2 | | | | | 1 | 1 | | | 1 | | | 1 | 1 | | | | "Л" | С1-05 | |
| В90 | В1 | 110 | 32 | | 2000 | 2660 | 2100 | | 560 | 0,10 | | | 1 | | | | | | | | | 2 | | | | | 1 | 1 | | | 1 | | | 1 | | | | 1 | "Л" | С1-05 | |
| В91 | В1 | 110 | 32 | | 2000 | 2720 | 2100 | | 620 | 0,10 | | | 1 | | | | | | | | | 2 | | | | | 1 | 1 | | | 1 | | | 1 | | | | 2 | "Л" | С1-05 | |
| В92 | В1 | 110 | | | 2000 | 2750 | 2100 | | 650 | 0,10 | | | 1 | | | | | | | | | 2 | | | | | 1 | 1 | | | 1 | | | 1 | | | | 2 | "Л" | С1-05 | |
| ПГ93 | В1 | 110 | 32 | | 2000 | 2840 | 2100 | | 740 | 0,10 | | | 1 | | | | | | | | | 2 | | | | | 1 | 1 | | | 1 | | | 1 | 1 | | | | "Л" | С1-05 | |
| В94 | В1 | 110 | 32 | | 2000 | 2870 | 2100 | | 770 | 0,10 | | | 1 | | | | | | | | | 2 | | | | | 1 | 1 | | | 1 | | | 1 | 1 | | | | "Л" | С1-05 | |
| В95 | В1 | 110 | 32 | | 2000 | 2890 | 2100 | | 790 | 0,10 | | | 1 | | | | | | | | | 2 | | | | | 1 | 1 | | | 1 | | | 1 | 1 | | | | "Л" | С1-05 | |
| В96 | В1 | 110 | 32 | | 2000 | 2970 | 2100 | | 870 | 0,10 | | | 1 | | | | | | | | | 2 | | | | | 1 | 1 | | | 1 | | | 1 | 1 | | | 1 | "Л" | С1-05 | |

Примечания:
1. Колодцы разработаны на основании ТПР 901-09-11.84, альбом II, IV.
2. Нумерация колодцев соответствует продольному профилю трасс
3. При монтаже колодцев все элементы устанавливать на свежеуложенном цементно-песчаном растворе М100 толщиной 10мм.
4. Стремянки окрасить масляной краской (ГОСТ8292-75) за 2 раза по железному сурику на олифе 'оксоль'.
5. Продолжение на следующем листе

Всего на листе колодцев 20 шт, из них колодцев с подключениями 15 шт, колодцев с гидрантами 5 шт, мокрых колодцев 0 шт

Условные обозначения колодцев

| | |
|---|---|
| В2 | колодец с подключениями |
| ПГ2 | колодец с гидрантом |
| В69.1 (ПГ46.1) | мокрый колодец для опорожнения трубопровода |

Взам. инв. №
Подп. и дата
Инв. № подл.

| Изм. | Кол. уч. | Лист | № док. | Подп. | Дата |
|---|---|---|---|---|---|
| Разработал | | Юнкман Е. | | | |
| Проверил | | Темертас | | | |
| Норм. контр. | | Бекенова | | | |

003-04.2020-03-2-НВ

"Строительство водопроводных сетей в селе Первомайка Астраханского района Акмолинской области"

Сеть В1. Разводящие сети в с. Первомайка

| Стадия | Лист | Листов |
|---|---|---|
| РП | 61 | |

Привязочная таблица круглых водопроводных колодцев (продолжение)

ТОО "Научно- производственное предприятие "Биосфера"

Копировал:

Формат: А3

# Привязочная таблица круглых водопроводных колодцев

| № колодца по плану | Марка колодца по грунтовым условиям | Диаметры трубопроводов (мм) Ду | Диаметры трубопроводов (мм) dy | № схемы узла | Диаметр колодца Дк (мм) | Полная глубина колодца по профилю, Н (мм) | Высота рабочей части | № строитель-монтажной схемы | Высота горловины с перекрытием, h (мм) | Объем бетона на упоры, м3 | Расход материалов: Днище: ПН10 | ПН15 | ПН20 | Рабочая часть: КС10.6 | КС10.9 | КС15.6 | КС15.6б | КС15.9 | КС15.9а | КС15.9б | КС15.18б | КС20.6 | КС20.6б | КС20.9 | КС20.12а | КС20.12б | КС20.9б | Перекрытие: ПП10-1 | 1ПП15-1 | 2ПП15-1 | 1ПП20-1 | 2ПП20-1 | Горловина: ПД6 | КО6 | КС10.3 | КС10.6 | КС10.9 | Кирпичная кладка рядов | Тип люка | Стремянка | Гидроизоляция |
|---|---|---|---|---|---|---|---|---|---|---|---|---|---|---|---|---|---|---|---|---|---|---|---|---|---|---|---|---|---|---|---|---|---|---|---|---|---|---|---|---|---|---|
| | | | | | | | | | | | Сборные железобетонные элементы по серии 3.900.1-14 | | | | | | | | | | | | | | | | | | | | | | | | | | | | | | |
| 1 | 2 | 3 | 4 | 5 | 6 | 7 | 8 | 9 | 10 | 11 | 12 | 13 | 14 | 15 | 16 | 17 | 18 | 19 | 20 | 21 | 22 | 23 | 24 | 25 | 26 | 27 | 28 | 29 | 30 | 31 | 32 | 33 | 34 | 35 | 36 | 37 | 38 | 39 | 40 | 41 | 42 |
| ПГ97 | В1 | 110 | 32 | | 2000 | 2900 | 2100 | | 800 | 0,10 | | | 1 | | | | | | | | | 2 | | | | | 1 | 1 | | | 1 | | | 1 | 1 | | | | "Л" | С1-05 | |
| В98 | В1 | 110 | 32 | | 2000 | 2910 | 2100 | | 810 | 0,10 | | | 1 | | | | | | | | | 2 | | | | | 1 | 1 | | | 1 | | | 1 | 1 | | | 1 | "Л" | С1-05 | |
| В99 | В1 | 110 | 32 | | 2000 | 2930 | 2100 | | 830 | 0,10 | | | 1 | | | | | | | | | 2 | | | | | 1 | 1 | | | 1 | | | 1 | 1 | | | 1 | "Л" | С1-05 | |
| В100 | В1 | 110 | 32 | | 2000 | 2930 | 2100 | | 830 | 0,10 | | | 1 | | | | | | | | | 2 | | | | | 1 | 1 | | | 1 | | | 1 | 1 | | | 1 | "Л" | С1-05 | |
| ПГ101 | В1 | 110 | 32 | | 2000 | 2900 | 2100 | | 800 | 0,10 | | | 1 | | | | | | | | | 2 | | | | | 1 | 1 | | | 1 | | | 1 | 1 | | | | "Л" | С1-05 | |
| В102 | В1 | 110 | 32 | | 2000 | 2870 | 2100 | | 770 | 0,10 | | | 1 | | | | | | | | | 2 | | | | | 1 | 1 | | | 1 | | | 1 | 1 | | | | "Л" | С1-05 | |
| В103 | В1 | 110 | 32 | | 2000 | 2850 | 2100 | | 750 | 0,10 | | | 1 | | | | | | | | | 2 | | | | | 1 | 1 | | | 1 | | | 1 | 1 | | | | "Л" | С1-05 | |
| В104 | В1 | 110 | 32 | | 2000 | 2950 | 2100 | | 850 | 0,10 | | | 1 | | | | | | | | | 2 | | | | | 1 | 1 | | | 1 | | | 1 | 1 | | | 1 | "Л" | С1-05 | |
| ПГ105 | В1 | 110 | 32 | | 2000 | 3040 | 2400 | | 640 | 0,10 | | | 1 | | | | | | | | | 1 | | 1 | | | 1 | 1 | | | 1 | | | 1 | | | | 2 | "Л" | С1-04 | |
| В106 | В1 | 110 | 57 | | 2000 | 3470 | 2700 | | 770 | 0,10 | | | 1 | | | | | | | | | 3 | | | | | 1 | 1 | | | 1 | | | 1 | 1 | | | | "Л" | С1-06 | |
| В106.1 | В1 | 57 | | | 1500 | 3970 | 3300 | | 670 | | | 1 | | | | 1 | | 3 | | | | | | | | | | 1 | | | 1 | | | 1 | | | | 2 | "Л" | С1-06 | |
| В107 | В1 | 110 | 32 | | 2000 | 2780 | 2100 | | 680 | 0,10 | | | 1 | | | | | | | | | 2 | | | | | 1 | 1 | | | 1 | | | 1 | | | | 3 | "Л" | С1-05 | |
| В108 | В1 | 110 | 32 | | 2000 | 2780 | 2100 | | 680 | 0,10 | | | 1 | | | | | | | | | 2 | | | | | 1 | 1 | | | 1 | | | 1 | | | | 3 | "Л" | С1-05 | |
| В120 | В1 | 110 | 32 | | 2000 | 2790 | 2100 | | 690 | 0,10 | | | 1 | | | | | | | | | 2 | | | | | 1 | 1 | | | 1 | | | 1 | | | | 3 | "Л" | С1-05 | |
| ПГ110 | В1 | 110 | 32 | | 2000 | 2790 | 2100 | | 690 | 0,10 | | | 1 | | | | | | | | | 2 | | | | | 1 | 1 | | | 1 | | | 1 | | | | 3 | "Л" | С1-05 | |
| В111 | В1 | 110 | 32 | | 2000 | 2780 | 2100 | | 680 | 0,10 | | | 1 | | | | | | | | | 2 | | | | | 1 | 1 | | | 1 | | | 1 | | | | 3 | "Л" | С1-05 | |
| В112 | В1 | 110 | 32 | | 2000 | 2790 | 2100 | | 690 | 0,10 | | | 1 | | | | | | | | | 2 | | | | | 1 | 1 | | | 1 | | | 1 | | | | 3 | "Л" | С1-05 | |
| В113 | В1 | 110 | 32 | | 2000 | 2870 | 2100 | | 770 | 0,10 | | | 1 | | | | | | | | | 2 | | | | | 1 | 1 | | | 1 | | | 1 | 1 | | | | "Л" | С1-05 | |
| ПГ114 | В1 | 110 | 32 | | 2000 | 2940 | 2100 | | 840 | 0,10 | | | 1 | | | | | | | | | 2 | | | | | 1 | 1 | | | 1 | | | 1 | 1 | | | 1 | "Л" | С1-05 | |
| В115 | В1 | 110 | 32 | | 2000 | 2930 | 2100 | | 830 | 0,10 | | | 1 | | | | | | | | | 2 | | | | | 1 | 1 | | | 1 | | | 1 | 1 | | | 1 | "Л" | С1-05 | |

Примечания:
1. Колодцы разработаны на основании ТПР 901-09-11.84, альбом II, IV.
2. Нумерация колодцев соответствует продольному профилю трасс
3. При монтаже колодцев все элементы устанавливать на свежеуложенном цементно-песчаном растворе М100 толщиной 10мм.
4. Стремянки окрасить масляной краской (ГОСТ8292-75) за 2 раза по железному сурику на олифе 'оксоль'.
5. Продолжение на следующем листе

Всего на листе колодцев 20 шт, из них колодцев с подключениями 14 шт, колодцев с гидрантами 5 шт, мокрых колодцев 1 шт

Условные обозначения колодцев

| | |
|---|---|
| В2 | колодец с подключениями |
| ПГ2 | колодец с гидрантом |
| В69.1 (ПГ46.1) | мокрый колодец для опорожнения трубопровода |

Взам. инв. №
Подп. и дата
Инв. № подл.

| Изм. | Кол. уч. | Лист | № док. | Подп. | Дата | 003-04.2020-03-2-НВ | | |
|---|---|---|---|---|---|---|---|---|
| | | | | | | "Строительство водопроводных сетей в селе Первомайка Астраханского района Акмолинской области" | | |
| Разработал | | Юнкман Е. | | | | Сеть В1. Разводящие сети в с. Первомайка | Стадия: РП | Лист: 62 / Листов: |
| Проверил | | Темертас | | | | Привязочная таблица круглых водопроводных колодцев (продолжение) | ТОО "Научно- производственное предприятие "Биосфера" | |
| Норм. контр. | | Бекенова | | | | | | |

Копировал: Формат: А3

# Привязочная таблица круглых водопроводных колодцев

| № колодца по плану | Марка колодца по грунтовым условиям | Диаметры трубопроводов (мм) Ду | Диаметры трубопроводов (мм) dy | № схемы узла | Диаметр колодца Дк (мм) | Полная глубина колодца по профилю, Н (мм) | Высота рабочей части | № строитель-монтажной схемы | Высота горловины с перекрытием, h (мм) | Объем бетона на упоры, м3 | Расход материалов: Днище: ПН10 | ПН15 | ПН20 | Рабочая часть: КС10.6 | КС10.9 | КС15.6 | КС15.6б | КС15.9 | КС15.9а | КС15.9б | КС15.18б | КС20.6 | КС20.6б | КС20.9 | КС20.12а | КС20.12б | КС20.9б | Перекрытие: ПП10-1 | 1ПП15-1 | 2ПП15-1 | 1ПП20-1 | 2ПП20-1 | Горловина: ПД6 | КО6 | КС10.3 | КС10.6 | КС10.9 | Кирпичная кладка рядов | Тип люка | Стремянка | Гидроизоляция |
|---|---|---|---|---|---|---|---|---|---|---|---|---|---|---|---|---|---|---|---|---|---|---|---|---|---|---|---|---|---|---|---|---|---|---|---|---|---|---|---|---|---|---|
| | | | | | | | | | | | Сборные железобетонные элементы по серии 3.900.1-14 | | | | | | | | | | | | | | | | | | | | | | | | | | | | | | |
| 1 | 2 | 3 | 4 | 5 | 6 | 7 | 8 | 9 | 10 | 11 | 12 | 13 | 14 | 15 | 16 | 17 | 18 | 19 | 20 | 21 | 22 | 23 | 24 | 25 | 26 | 27 | 28 | 29 | 30 | 31 | 32 | 33 | 34 | 35 | 36 | 37 | 38 | 39 | 40 | 41 | 42 |
| В116 | В1 | 110 | 32 | | 2000 | 2860 | 2100 | | 760 | 0,10 | | | 1 | | | | | | | | | 2 | | | | | 1 | 1 | | | 1 | | | 1 | 1 | | | | "Л" | С1-05 | |
| В117 | В1 | 110 | 32 | | 2000 | 2750 | 2100 | | 650 | 0,10 | | | 1 | | | | | | | | | 2 | | | | | 1 | 1 | | | 1 | | | 1 | | | | 2 | "Л" | С1-05 | |
| ПГ118 | В1 | 110 | 32 | | 2000 | 2800 | 2100 | | 700 | 0,10 | | | 1 | | | | | | | | | 2 | | | | | 1 | 1 | | | 1 | | | 1 | | | | 3 | "Л" | С1-05 | |
| В119 | В1 | 110 | 32 | | 2000 | 2870 | 2100 | | 740 | 0,10 | | | 1 | | | | | | | | | 2 | | | | | 1 | 1 | | | 1 | | | 1 | 1 | | | | "Л" | С1-05 | |
| ПГ120 | В1 | 110 | 32 | | 2000 | 2780 | 2100 | | 680 | 0,10 | | | 1 | | | | | | | | | 2 | | | | | 1 | 1 | | | 1 | | | 1 | | | | 3 | "Л" | С1-05 | |
| В121 | В1 | 110 | 32 | | 2000 | 2870 | 2100 | | 770 | 0,10 | | | 1 | | | | | | | | | 2 | | | | | 1 | | | | 1 | | 1 | | 1 | | | | "Т" | С1-05 | |
| В122 | В1 | 110 | 32 | | 2000 | 2870 | 2100 | | 770 | 0,10 | | | 1 | | | | | | | | | 2 | | | | | 1 | 1 | | | 1 | | | 1 | 1 | | | | "Л" | С1-05 | |
| В123 | В1 | 110 | 32 | | 2000 | 2890 | 2100 | | 790 | 0,10 | | | 1 | | | | | | | | | 2 | | | | | 1 | 1 | | | 1 | | | 1 | 1 | | | | "Л" | С1-05 | |
| ПГ124 | В1 | 110 | 32 | | 2000 | 2790 | 2100 | | 690 | 0,10 | | | 1 | | | | | | | | | 2 | | | | | 1 | 1 | | | 1 | | | 1 | | | | 3 | "Л" | С1-05 | |
| В125 | В1 | 110 | 32 | | 2000 | 2890 | 2100 | | 790 | 0,10 | | | 1 | | | | | | | | | 2 | | | | | 1 | 1 | | | 1 | | | 1 | 1 | | | | "Л" | С1-05 | |
| В126 | В1 | 110 | 32 | | 2000 | 2940 | 2100 | | 840 | 0,10 | | | 1 | | | | | | | | | 2 | | | | | 1 | 1 | | | 1 | | | 1 | 1 | | | 1 | "Л" | С1-05 | |
| ПГ127 | В1 | 110 | 32 | | 2000 | 3270 | 2400 | | 870 | 0,10 | | | 1 | | | | | | | | | 2 | | | | 1 | | 1 | | | 1 | | | 1 | 1 | | | 1 | "Л" | С1-04 | |
| В128 | В1 | 110 | 32 | | 2000 | 2730 | 2100 | | 630 | 0,10 | | | 1 | | | | | | | | | 2 | | | | | 1 | 1 | | | 1 | | | 1 | | | | 2 | "Л" | С1-05 | |
| В129 | В1 | 110 | 32 | | 2000 | 2710 | 2100 | | 610 | 0,10 | | | 1 | | | | | | | | | 2 | | | | | 1 | 1 | | | 1 | | | 1 | | | | 2 | "Л" | С1-05 | |
| В130 | В1 | 110 | 32 | | 2000 | 2740 | 2100 | | 640 | 0,10 | | | 1 | | | | | | | | | 2 | | | | | 1 | 1 | | | 1 | | | 1 | | | | 2 | "Л" | С1-05 | |
| ПГ131 | В1 | 110 | 32 | | 2000 | 2760 | 2100 | | 660 | 0,10 | | | 1 | | | | | | | | | 2 | | | | | 1 | 1 | | | 1 | | | 1 | | | | 3 | "Л" | С1-05 | |
| В132 | В1 | 110 | 32 | | 2000 | 2780 | 2100 | | 680 | 0,10 | | | 1 | | | | | | | | | 2 | | | | | 1 | 1 | | | 1 | | | 1 | | | | 3 | "Л" | С1-05 | |
| В133 | В1 | 110 | 32 | | 2000 | 2870 | 2100 | | 770 | 0,10 | | | 1 | | | | | | | | | 2 | | | | | 1 | 1 | | | 1 | | | 1 | 1 | | | | "Л" | С1-05 | |
| В134 | В1 | 110 | 32 | | 2000 | 2780 | 2100 | | 680 | 0,10 | | | 1 | | | | | | | | | 2 | | | | | 1 | 1 | | | 1 | | | 1 | | | | 3 | "Л" | С1-05 | |
| ПГ135 | В1 | 110 | 32 | | 2000 | 2660 | 2100 | | 560 | 0,10 | | | 1 | | | | | | | | | 2 | | | | | 1 | 1 | | | 1 | | | 1 | | | | 1 | "Л" | С1-05 | |

Примечания:
1. Колодцы разработаны на основании ТПР 901-09-11.84, альбом II, IV.
2. Нумерация колодцев соответствует продольному профилю трасс
3. При монтаже колодцев все элементы устанавливать на свежеуложенном цементно-песчаном растворе М100 толщиной 10мм.
4. Стремянки окрасить масляной краской (ГОСТ8292-75) за 2 раза по железному сурику на олифе 'оксоль'.
5. Продолжение на следующем листе

Всего на листе колодцев 20 шт, из них колодцев с подключениями 14 шт, колодцев с гидрантами 6 шт, мокрых колодцев 0 шт

Условные обозначения колодцев

| | |
|---|---|
| В2 | колодец с подключениями |
| ПГ2 | колодец с гидрантом |
| В69.1 (ПГ46.1) | мокрый колодец для опорожнения трубопровода |

Взам. инв. №

Подп. и дата

Инв. № подл.

| Изм. | Кол. уч. | Лист | № док | Подп. | Дата |
|---|---|---|---|---|---|
| Разработал | | Юнкман Е. | | | |
| Проверил | | Темертас | | | |
| Норм. контр. | | Бекенова | | | |

003-04.2020-03-2-НВ

"Строительство водопроводных сетей в селе Первомайка Астраханского района Акмолинской области"

Сеть В1. Разводящие сети в с. Первомайка

| Стадия | Лист | Листов |
|---|---|---|
| РП | 63 | |

Привязочная таблица круглых водопроводных колодцев (продолжение)

ТОО "Научно- производственное предприятие "Биосфера"

Копировал:

Формат: А3

# Привязочная таблица круглых водопроводных колодцев

| № колодца по плану | Марка колодца по грунтовым условиям | Диаметры трубопроводов (мм) | | № схемы узла | Диаметр колодца Дк (мм) | Полная глубина колодца по профилю, Н (мм) | Высота рабочей части | № строитель-монтажной схемы | Высота горловины с перекрытием, h (мм) | Объем бетона на упоры, м3 | Расход материалов | | | | | | | | | | | | | | | | | | | | | | | | | | | | | | Гидроизоляция |
|---|---|---|---|---|---|---|---|---|---|---|---|---|---|---|---|---|---|---|---|---|---|---|---|---|---|---|---|---|---|---|---|---|---|---|---|---|---|---|---|---|
| | | | | | | | | | | | Днище | | | Рабочая часть | | | | | | | | | | | | | | Перекрытие | | | | | Горловина | | | | | | | | |
| | | | | | | | | | | | Сборные железобетонные элементы по серии 3.900.1-14 | | | | | | | | | | | | | | | | | | | | | | | | | | | | | | |
| | | Ду | dy | | | | | | | | ПН10 | ПН15 | ПН20 | КС10.6 | КС10.9 | КС15.6 | КС15.6б | КС15.9 | КС15.9а | КС15.9б | КС15.18б | КС20.6 | КС20.6б | КС20.9 | КС20.12а | КС20.12б | КС20.9б | ПП10-1 | 1ПП15-1 | 2ПП15-1 | 1ПП20-1 | 2ПП20-1 | ПД6 | КО6 | КС10.3 | КС10.6 | КС10.9 | Кирпичная кладка рядов | Тип люка | Стремянка | |
| 1 | 2 | 3 | 4 | 5 | 6 | 7 | 8 | 9 | 10 | 11 | 12 | 13 | 14 | 15 | 16 | 17 | 18 | 19 | 20 | 21 | 22 | 23 | 24 | 25 | 26 | 27 | 28 | 29 | 30 | 31 | 32 | 33 | 34 | 35 | 36 | 37 | 38 | 39 | 40 | 41 | 42 |
| В136 | В1 | 110 | 32 | | 2000 | 2710 | 2100 | | 610 | 0,10 | | | 1 | | | | | | | | | 2 | | | | | 1 | 1 | | | 1 | | | 1 | | | | 2 | "Л" | С1-05 | |
| В137 | В1 | 110 | 32 | | 2000 | 2820 | 2100 | | 720 | 0,10 | | | 1 | | | | | | | | | 2 | | | | | 1 | 1 | | | 1 | | | 1 | | | | 3 | "Л" | С1-05 | |
| В138 | В1 | 110 | | | 2000 | 2750 | 2100 | | 650 | 0,10 | | | 1 | | | | | | | | | 2 | | | | | 1 | 1 | | | 1 | | | 1 | | | | 2 | "Л" | С1-05 | |
| ПГ139 | В1 | 110 | 32 | | 2000 | 2710 | 2100 | | 610 | 0,10 | | | 1 | | | | | | | | | 2 | | | | | 1 | 1 | | | 1 | | | 1 | | | | 2 | "Л" | С1-05 | |
| В140 | В1 | 110 | 32 | | 2000 | 2670 | 2100 | | 570 | 0,10 | | | 1 | | | | | | | | | 2 | | | | | 1 | 1 | | | 1 | | | 1 | | | | 1 | "Л" | С1-05 | |
| В141 | В1 | 110 | 32 | | 2000 | 2660 | 2100 | | 560 | 0,10 | | | 1 | | | | | | | | | 2 | | | | | 1 | 1 | | | 1 | | | 1 | | | | 1 | "Л" | С1-05 | |
| В142 | В1 | 110 | 32 | | 2000 | 2750 | 2100 | | 650 | 0,10 | | | 1 | | | | | | | | | 2 | | | | | 1 | 1 | | | 1 | | | 1 | | | | 2 | "Л" | С1-05 | |
| ПГ143 | В1 | 110 | 32 | | 2000 | 2670 | 2100 | | 570 | 0,10 | | | 1 | | | | | | | | | 2 | | | | | 1 | 1 | | | 1 | | | 1 | | | | 1 | "Л" | С1-05 | |
| В144 | В1 | 110 | 32 | | 2000 | 2880 | 2100 | | 780 | 0,10 | | | 1 | | | | | | | | | 2 | | | | | 1 | 1 | | | 1 | | | 1 | 1 | | | | "Л" | С1-05 | |
| В145 | В1 | 110 | 32 | | 2000 | 2880 | 2100 | | 780 | 0,10 | | | 1 | | | | | | | | | 2 | | | | | 1 | 1 | | | 1 | | | 1 | 1 | | | | "Л" | С1-05 | |
| В146 | В1 | 110 | 32 | | 2000 | 2890 | 2100 | | 790 | 0,10 | | | 1 | | | | | | | | | 2 | | | | | 1 | 1 | | | 1 | | | 1 | 1 | | | | "Л" | С1-05 | |
| ПГ147 | В1 | 110 | 32 | | 2000 | 2910 | 2100 | | 810 | 0,10 | | | 1 | | | | | | | | | 2 | | | | | 1 | 1 | | | 1 | | | 1 | 1 | | | 1 | "Л" | С1-05 | |
| В148 | В1 | 110 | 32 | | 2000 | 2930 | 2100 | | 830 | 0,10 | | | 1 | | | | | | | | | 2 | | | | | 1 | 1 | | | 1 | | | 1 | 1 | | | 1 | "Л" | С1-05 | |
| В149 | В1 | 110 | 32 | | 2000 | 2840 | 2100 | | 740 | 0,10 | | | 1 | | | | | | | | | 2 | | | | | 1 | 1 | | | 1 | | | 1 | 1 | | | | "Л" | С1-05 | |
| В150 | В1 | 110 | 32 | | 2000 | 2740 | 2100 | | 640 | 0,10 | | | 1 | | | | | | | | | 2 | | | | | 1 | 1 | | | 1 | | | 1 | | | | 2 | "Л" | С1-05 | |
| ПГ151 | В1 | 110 | 57 | | 2000 | 2690 | 2100 | | 590 | 0,10 | | | 1 | | | | | | | | | 2 | | | | | 1 | 1 | | | 1 | | | 1 | | | | 1 | "Л" | С1-05 | |
| ПГ151.1 | В1 | 57 | | | 1500 | 3190 | 2400 | | 790 | | | 1 | | | | 1 | | | 2 | | | | | | | | | 1 | | | 1 | | | 1 | 1 | | | | "Л" | С1-04 | |
| В152 | В1 | 110 | 32 | | 2000 | 2770 | 2100 | | 670 | 0,10 | | | 1 | | | | | | | | | 2 | | | | | 1 | 1 | | | 1 | | | 1 | | | | 2 | "Л" | С1-05 | |
| ПГ153 | В1 | 110 | 32 | | 2000 | 2890 | 2100 | | 790 | 0,10 | | | 1 | | | | | | | | | 2 | | | | | 1 | 1 | | | 1 | | | 1 | 1 | | | | "Л" | С1-05 | |
| В154 | В1 | 110 | 32 | | 2000 | 2750 | 2100 | | 650 | 0,10 | | | 1 | | | | | | | | | 2 | | | | | 1 | 1 | | | 1 | | | 1 | | | | 2 | "Л" | С1-05 | |

Примечания:
1. Колодцы разработаны на основании ТПР 901-09-11.84, альбом II, IV.
2. Нумерация колодцев соответствует продольному профилю трасс
3. При монтаже колодцев все элементы устанавливать на свежеуложенном цементно-песчаном растворе М100 толщиной 10мм.
4. Стремянки окрасить масляной краской (ГОСТ8292-75) за 2 раза по железному сурику на олифе 'оксоль'.
5. Продолжение на следующем листе

Всего на листе колодцев 20 шт, из них колодцев с подключениями 14 шт, колодцев с гидрантами 5 шт, мокрых колодцев 1 шт

Условные обозначения колодцев

| | |
|---|---|
| В2 | колодец с подключениями |
| ПГ2 | колодец с гидрантом |
| В69.1 (ПГ46.1) | мокрый колодец для опорожнения трубопровода |

Взам. инв. №

Подп. и дата

Инв. № подл.

| Изм. | Кол. уч. | Лист | № док. | Подп. | Дата | 003-04.2020-03-2-НВ | | |
|---|---|---|---|---|---|---|---|---|
| | | | | | | "Строительство водопроводных сетей в селе Первомайка Астраханского района Акмолинской области" | | |
| Разработал | | Юнкман Е. | | | | Сеть В1. Разводящие сети в с. Первомайка | Стадия: РП | Лист: 64 / Листов: |
| Проверил | | Темертас | | | | Привязочная таблица круглых водопроводных колодцев (продолжение) | "Научно-производственное предприятие "Биосфера" ТОО | |
| Норм. контр. | | Бекенова | | | | | | |

Копировал: Формат: А3

# Привязочная таблица круглых водопроводных колодцев

| № колодца по плану | Марка колодца по грунтовым условиям | Диаметры трубопроводов (мм) Ду | Диаметры трубопроводов (мм) dy | № схемы узла | Диаметр колодца Дк (мм) | Полная глубина колодца по профилю, Н (мм) | Высота рабочей части | № строитель-монтажной схемы | Высота горловины с перекрытием, h (мм) | Объем бетона на упоры, м3 | Расход материалов: Днище: ПН10 | ПН15 | ПН20 | Рабочая часть: КС10.6 | КС10.9 | КС15.6 | КС15.6б | КС15.9 | КС15.9а | КС15.9б | КС15.18б | КС20.6 | КС20.6б | КС20.9 | КС20.12а | КС20.12б | КС20.9б | Перекрытие: ПП10-1 | 1ПП15-1 | 2ПП15-1 | 1ПП20-1 | 2ПП20-1 | Горловина: ПД6 | КО6 | КС10.3 | КС10.6 | КС10.9 | Кирпичная кладка рядов | Тип люка | Стремянка | Гидроизоляция |
|---|---|---|---|---|---|---|---|---|---|---|---|---|---|---|---|---|---|---|---|---|---|---|---|---|---|---|---|---|---|---|---|---|---|---|---|---|---|---|---|---|---|---|
| | | | | | | | | | | | Сборные железобетонные элементы по серии 3.900.1-14 | | | | | | | | | | | | | | | | | | | | | | | | | | | | | | |
| 1 | 2 | 3 | 4 | 5 | 6 | 7 | 8 | 9 | 10 | 11 | 12 | 13 | 14 | 15 | 16 | 17 | 18 | 19 | 20 | 21 | 22 | 23 | 24 | 25 | 26 | 27 | 28 | 29 | 30 | 31 | 32 | 33 | 34 | 35 | 36 | 37 | 38 | 39 | 40 | 41 | 42 |
| В155 | В1 | 110 | 32 | | 2000 | 2740 | 2100 | | 640 | 0,10 | | | 1 | | | | | | | | | 2 | | | | | 1 | 1 | | | 1 | | | 1 | | | | 2 | "Л" | С1-05 | |
| В156 | В1 | 110 | 32 | | 2000 | 2750 | 2100 | | 650 | 0,10 | | | 1 | | | | | | | | | 2 | | | | | 1 | 1 | | | 1 | | | 1 | | | | 2 | "Л" | С1-05 | |
| ПГ157 | В1 | 110 | 32 | | 2000 | 2750 | 2100 | | 650 | 0,10 | | | 1 | | | | | | | | | 2 | | | | | 1 | 1 | | | 1 | | | 1 | | | | 2 | "Л" | С1-05 | |
| В158 | В1 | 110 | 32 | | 2000 | 2680 | 2100 | | 580 | 0,10 | | | 1 | | | | | | | | | 2 | | | | | 1 | 1 | | | 1 | | | 1 | | | | 1 | "Л" | С1-05 | |
| В159 | В1 | 110 | 32 | | 2000 | 2800 | 2100 | | 700 | 0,10 | | | 1 | | | | | | | | | 2 | | | | | 1 | 1 | | | 1 | | | 1 | | | | 3 | "Л" | С1-05 | |
| В160 | В1 | 110 | 57 | | 2000 | 2840 | 2100 | | 740 | 0,10 | | | 1 | | | | | | | | | 2 | | | | | 1 | 1 | | | 1 | | | 1 | 1 | | | | "Л" | С1-05 | |
| В160.1 | В1 | 57 | | | 1500 | 3340 | 2400 | | 940 | 0,10 | | 1 | | | | 1 | | 1 | 1 | | | | | | | | | 1 | 1 | | | | | 2 | 1 | | | 2 | "Л" | С1-04 | |
| ПГ161 | В1 | 110 | 32 | | 2000 | 2840 | 2100 | | 740 | 0,10 | | | 1 | | | | | | | | | 2 | | | | | 1 | 1 | | | 1 | | | 1 | 1 | | | | "Л" | С1-05 | |
| В162 | В1 | 110 | 32 | | 2000 | 2750 | 2100 | | 650 | 0,10 | | | 1 | | | | | | | | | 2 | | | | | 1 | 1 | | | 1 | | | 1 | | | | 2 | "Л" | С1-05 | |
| В163 | В1 | 110 | 32 | | 2000 | 2780 | 2100 | | 680 | 0,10 | | | 1 | | | | | | | | | 2 | | | | | 1 | 1 | | | 1 | | | 1 | | | | 3 | "Л" | С1-05 | |
| В164 | В1 | 110 | 32 | | 2000 | 2810 | 2100 | | 710 | 0,10 | | | 1 | | | | | | | | | 2 | | | | | 1 | 1 | | | 1 | | | 1 | | | | 3 | "Л" | С1-05 | |
| ПГ165 | В1 | 110 | 32 | | 2000 | 2750 | 2100 | | 650 | 0,10 | | | 1 | | | | | | | | | 2 | | | | | 1 | 1 | | | 1 | | | 1 | | | | 2 | "Л" | С1-05 | |
| В166 | В1 | 110 | 32 | | 2000 | 2750 | 2100 | | 650 | 0,10 | | | 1 | | | | | | | | | 2 | | | | | 1 | 1 | | | 1 | | | 1 | | | | 2 | "Л" | С1-05 | |
| В167 | В1 | 110 | 32 | | 2000 | 2750 | 2100 | | 650 | 0,10 | | | 1 | | | | | | | | | 2 | | | | | 1 | 1 | | | 1 | | | 1 | | | | 2 | "Л" | С1-05 | |
| В168 | В1 | 110 | 32 | | 2000 | 2740 | 2100 | | 640 | 0,10 | | | 1 | | | | | | | | | 2 | | | | | 1 | 1 | | | 1 | | | 1 | | | | 2 | "Л" | С1-05 | |
| ПГ169 | В1 | 110 | 32 | | 2000 | 2740 | 2100 | | 640 | 0,10 | | | 1 | | | | | | | | | 2 | | | | | 1 | 1 | | | 1 | | | 1 | | | | 2 | "Л" | С1-05 | |
| В170 | В1 | 110 | 32 | | 2000 | 2750 | 2100 | | 650 | 0,10 | | | 1 | | | | | | | | | 2 | | | | | 1 | 1 | | | 1 | | | 1 | | | | 2 | "Л" | С1-05 | |
| В171 | В1 | 110 | 32 | | 2000 | 2880 | 2100 | | 780 | 0,10 | | | 1 | | | | | | | | | 2 | | | | | 1 | 1 | | | 1 | | | 1 | 1 | | | | "Л" | С1-05 | |
| ПГ172 | В1 | 110 | 57 | | 2000 | 3110 | 2400 | | 710 | 0,10 | | | 1 | | | | | | | | | 2 | | | | 1 | | 1 | | | 1 | | | 1 | | | | 3 | "Л" | С1-04 | |
| ПГ172.1 | В1 | 57 | 32 | | 1500 | 3610 | 3000 | | 610 | 0,10 | | 1 | | | | 2 | | 1 | 1 | | | | | | | | | 1 | 1 | | | | | 1 | | | | 2 | "Л" | С1-07 | |

Примечания:
1. Колодцы разработаны на основании ТПР 901-09-11.84, альбом II, IV.
2. Нумерация колодцев соответствует продольному профилю трасс
3. При монтаже колодцев все элементы устанавливать на свежеуложенном цементно-песчаном растворе М100 толщиной 10мм.
4. Стремянки окрасить масляной краской (ГОСТ8292-75) за 2 раза по железному сурику на олифе 'оксоль'.
5. Продолжение на следующем листе

Всего на листе колодцев 20 шт, из них колодцев с подключениями 13 шт, колодцев с гидрантами 5 шт, мокрых колодцев 2 шт

Условные обозначения колодцев

| | |
|---|---|
| В2 | колодец с подключениями |
| ПГ2 | колодец с гидрантом |
| В69.1 (ПГ46.1) | мокрый колодец для опорожнения трубопровода |

Взам. инв. №
Подп. и дата
Инв. № подл.

| Изм. | Кол. уч. | Лист | № док. | Подп. | Дата |
|---|---|---|---|---|---|
| Разработал | | Юнкман Е. | | | |
| Проверил | | Темертас | | | |
| Норм. контр. | | Бекенова | | | |

003-04.2020-03-2-НВ

"Строительство водопроводных сетей в селе Первомайка Астраханского района Акмолинской области"

Сеть В1. Разводящие сети в с. Первомайка

| Стадия | Лист | Листов |
|---|---|---|
| РП | 65 | |

Привязочная таблица круглых водопроводных колодцев (продолжение)

ТОО "Научно-производственное предприятие "Биосфера"

Копировал:

Формат: А3

# Привязочная таблица круглых водопроводных колодцев

| № колодца по плану | Марка колодца по грунтовым условиям | Диаметры трубопроводов (мм) Ду | Диаметры трубопроводов (мм) dy | № схемы узла | Диаметр колодца Дк (мм) | Полная глубина колодца по профилю, Н (мм) | Высота рабочей части | № строитель-монтажной схемы | Высота горловины с перекрытием, h (мм) | Объем бетона на упоры, м3 | Расход материалов: Днище: ПН10 | ПН15 | ПН20 | Рабочая часть: КС10.6 | КС10.9 | КС15.6 | КС15.6б | КС15.9 | КС15.9а | КС15.9б | КС15.18б | КС20.6 | КС20.6б | КС20.9 | КС20.12а | КС20.12б | КС20.9б | Перекрытие: ПП10-1 | 1ПП15-1 | 2ПП15-1 | 1ПП20-1 | 2ПП20-1 | Горловина: ПД6 | КО6 | КС10.3 | КС10.6 | КС10.9 | Кирпичная кладка рядов | Тип люка | Стремянка | Гидроизоляция |
|---|---|---|---|---|---|---|---|---|---|---|---|---|---|---|---|---|---|---|---|---|---|---|---|---|---|---|---|---|---|---|---|---|---|---|---|---|---|---|---|---|---|---|
| 1 | 2 | 3 | 4 | 5 | 6 | 7 | 8 | 9 | 10 | 11 | 12 | 13 | 14 | 15 | 16 | 17 | 18 | 19 | 20 | 21 | 22 | 23 | 24 | 25 | 26 | 27 | 28 | 29 | 30 | 31 | 32 | 33 | 34 | 35 | 36 | 37 | 38 | 39 | 40 | 41 | 42 |
| В173 | В1 | 110 | 32 | | 2000 | 2910 | 2100 | | 810 | 0,10 | | | 1 | | | | | | | | | 2 | | | | | 1 | 1 | | | 1 | | | 1 | 1 | | | 1 | "Л" | С1-05 | |
| В174 | В1 | 110 | 32 | | 2000 | 2740 | 2100 | | 640 | 0,10 | | | 1 | | | | | | | | | 2 | | | | | 1 | 1 | | | 1 | | | 1 | | | | 2 | "Л" | С1-05 | |
| ПГ175 | В1 | 110 | 32 | | 2000 | 2940 | 2100 | | 840 | 0,10 | | | 1 | | | | | | | | | 2 | | | | | 1 | 1 | | | 1 | | | 1 | 1 | | | 1 | "Л" | С1-05 | |
| ПГ176 | В1 | 110 | | | 2000 | 2660 | 2100 | | 560 | 0,10 | | | 1 | | | | | | | | | 2 | | | | | 1 | 1 | | | 1 | | | 1 | | | | 1 | "Л" | С1-05 | |
| В177 | В1 | 110 | 32 | | 2000 | 2720 | 2100 | | 620 | 0,10 | | | 1 | | | | | | | | | 2 | | | | | 1 | 1 | | | 1 | | | 1 | | | | 2 | "Л" | С1-05 | |
| ПГ178 | В1 | 110 | 110 | | 2000 | 2740 | 2100 | | 640 | 0,10 | | | 1 | | | | | | | | | 2 | | | | | 1 | 1 | | | 1 | | | 1 | | | | 2 | "Л" | С1-05 | |
| В179 | В1 | 110 | 32 | | 2000 | 2760 | 2100 | | 660 | 0,10 | | | 1 | | | | | | | | | 2 | | | | | 1 | 1 | | | 1 | | | 1 | | | | 3 | "Л" | С1-05 | |
| ПГ180 | В1 | 110 | | | 2000 | 2750 | 2100 | | 650 | 0,10 | | | 1 | | | | | | | | | 2 | | | | | 1 | 1 | | | 1 | | | 1 | | | | 2 | "Л" | С1-05 | |
| В181 | В1 | 110 | | | 2000 | 2750 | 2100 | | 650 | 0,10 | | | 1 | | | | | | | | | 2 | | | | | 1 | 1 | | | 1 | | | 1 | | | | 2 | "Л" | С1-05 | |
| ПГ182 | В1 | 110 | | | 2000 | 2750 | 2100 | | 650 | 0,10 | | | 1 | | | | | | | | | 2 | | | | | 1 | 1 | | | 1 | | | 1 | | | | 2 | "Л" | С1-05 | |
| В183 | В1 | 110 | 57 | | 2000 | 2750 | 2100 | | 650 | 0,10 | | | 1 | | | | | | | | | 2 | | | | | 1 | 1 | | | 1 | | | 1 | | | | 2 | "Л" | С1-05 | |
| В183.1 | В1 | 57 | | | 1500 | 3250 | 2400 | | 850 | | | 1 | | | | 1 | | 1 | | 1 | | | | | | | | 1 | 1 | | | | 1 | 1 | | | 1 | "Л" | С1-04 | |
| В184 | В1 | 110 | 32 | | 2000 | 2800 | 2100 | | 700 | 0,10 | | | 1 | | | | | | | | | 2 | | | | | 1 | 1 | | | 1 | | | 1 | | | | 3 | "Л" | С1-05 | |
| В185 | В1 | 110 | | | 2000 | 2890 | 2100 | | 790 | 0,10 | | | 1 | | | | | | | | | 2 | | | | | 1 | 1 | | | 1 | | | 1 | 1 | | | | "Л" | С1-05 | |
| В186 | В1 | 110 | 32 | | 2000 | 2680 | 2100 | | 580 | 0,10 | | | 1 | | | | | | | | | 2 | | | | | 1 | 1 | | | 1 | | | 1 | | | | 1 | "Л" | С1-05 | |
| В187 | В1 | 110 | 32 | | 2000 | 2830 | 2100 | | 730 | 0,10 | | | 1 | | | | | | | | | 2 | | | | | 1 | 1 | | | 1 | | | 1 | | | | 3 | "Л" | С1-05 | |
| ПГ188 | В1 | 110 | 32 | | 2000 | 2850 | 2100 | | 750 | 0,10 | | | 1 | | | | | | | | | 2 | | | | | 1 | 1 | | | 1 | | | 1 | 1 | | | | "Л" | С1-05 | |
| В189 | В1 | 110 | 32 | | 2000 | 2860 | 2100 | | 760 | 0,10 | | | 1 | | | | | | | | | 2 | | | | | 1 | 1 | | | 1 | | | 1 | 1 | | | | "Л" | С1-05 | |
| В190 | В1 | 110 | 32 | | 2000 | 2870 | 2100 | | 770 | 0,10 | | | 1 | | | | | | | | | 2 | | | | | 1 | 1 | | | 1 | | | 1 | 1 | | | | "Л" | С1-05 | |
| ПГ191 | В1 | 110 | 32 | | 2000 | 2880 | 2100 | | 780 | 0,10 | | | 1 | | | | | | | | | 2 | | | | | 1 | 1 | | | 1 | | | 1 | 1 | | | | "Л" | С1-05 | |

Примечания:
1. Колодцы разработаны на основании ТПР 901-09-11.84, альбом II, IV.
2. Нумерация колодцев соответствует продольному профилю трасс
3. При монтаже колодцев все элементы устанавливать на свежеуложенном цементно-песчаном растворе М100 толщиной 10мм.
4. Стремянки окрасить масляной краской (ГОСТ8292-75) за 2 раза по железному сурику на олифе 'оксоль'.
5. Продолжение на следующем листе

Всего на листе колодцев 20 шт, из них колодцев с подключениями 12 шт, колодцев с гидрантами 7 шт, мокрых колодцев 1 шт

Условные обозначения колодцев

| | |
|---|---|
| В2 | колодец с подключениями |
| ПГ2 | колодец с гидрантом |
| В69.1 (ПГ46.1) | мокрый колодец для опорожнения трубопровода |

Взам. инв. №
Подп. и дата
Инв. № подл.

| Изм. | Кол. уч. | Лист | № док. | Подп. | Дата |
|---|---|---|---|---|---|
| Разработал | | Юнкман Е. | | | |
| Проверил | | Темертас | | | |
| Норм. контр. | | Бекенова | | | |

003-04.2020-03-2-НВ

"Строительство водопроводных сетей в селе Первомайка Астраханского района Акмолинской области"

Сеть В1. Разводящие сети в с. Первомайка

| Стадия | Лист | Листов |
|---|---|---|
| РП | 66 | |

Привязочная таблица круглых водопроводных колодцев (продолжение)

ТОО "Научно- производственное предприятие "Биосфера"

Копировал:

Формат: А3

# Привязочная таблица круглых водопроводных колодцев

| № колодца по плану | Марка колодца по грунтовым условиям | Диаметры трубопроводов (мм) | | № схемы узла | Диаметр колодца Дк (мм) | Полная глубина колодца по профилю, Н (мм) | Высота рабочей части | № строитель-монтажной схемы | Высота горловины с перекрытием, h (мм) | Объем бетона на упоры, м3 | Расход материалов | | | | | | | | | | | | | | | | | | | | | | | | | | | | | | |
|---|---|---|---|---|---|---|---|---|---|---|---|---|---|---|---|---|---|---|---|---|---|---|---|---|---|---|---|---|---|---|---|---|---|---|---|---|---|---|---|---|
| | | | | | | | | | | | Днище | | | Рабочая часть | | | | | | | | | | | | | | Перекрытие | | | | | Горловина | | | | | | | | |
| | | | | | | | | | | | Сборные железобетонные элементы по серии 3.900.1-14 | | | | | | | | | | | | | | | | | | | | | | | | | | | | | | |
| | | Ду | dy | | | | | | | | ПН10 | ПН15 | ПН20 | КС10.6 | КС10.9 | КС15.6 | КС15.6б | КС15.9 | КС15.9а | КС15.9б | КС15.18б | КС20.6 | КС20.6б | КС20.9 | КС20.12а | КС20.12б | КС20.9б | ПП10-1 | 1ПП15-1 | 2ПП15-1 | 1ПП20-1 | 2ПП20-1 | ПД6 | КО6 | КС10.3 | КС10.6 | КС10.9 | Кирпичная кладка рядов | Тип люка | Стремянка | Гидроизоляция |
| 1 | 2 | 3 | 4 | 5 | 6 | 7 | 8 | 9 | 10 | 11 | 12 | 13 | 14 | 15 | 16 | 17 | 18 | 19 | 20 | 21 | 22 | 23 | 24 | 25 | 26 | 27 | 28 | 29 | 30 | 31 | 32 | 33 | 34 | 35 | 36 | 37 | 38 | 39 | 40 | 41 | 42 |
| В192 | В1 | 110 | 32 | | 2000 | 2900 | 2100 | | 800 | 0,10 | | | 1 | | | | | | | | | 2 | | | | | 1 | 1 | | | 1 | | | 1 | 1 | | | | "Л" | С1-05 | |
| ПГ193 | В1 | 110 | 32 | | 2000 | 2750 | 2100 | | 650 | 0,10 | | | 1 | | | | | | | | | 2 | | | | | 1 | 1 | | | 1 | | | 1 | | | | 2 | "Л" | С1-05 | |
| В194 | В1 | 110 | 32 | | 2000 | 2650 | 2100 | | 550 | 0,10 | | | 1 | | | | | | | | | 2 | | | | | 1 | 1 | | | 1 | | | 1 | | | | 1 | "Л" | С1-05 | |
| В195 | В1 | 110 | 32 | | 2000 | 2780 | 2100 | | 680 | 0,10 | | | 1 | | | | | | | | | 2 | | | | | 1 | 1 | | | 1 | | | 1 | | | | 3 | "Л" | С1-05 | |
| ПГ196 | В1 | 110 | 32 | | 2000 | 2710 | 2100 | | 610 | 0,10 | | | 1 | | | | | | | | | 2 | | | | | 1 | 1 | | | 1 | | | 1 | | | | 2 | "Л" | С1-05 | |
| В197 | В1 | 110 | 32 | | 2000 | 2740 | 2100 | | 640 | 0,10 | | | 1 | | | | | | | | | 2 | | | | | 1 | 1 | | | 1 | | | 1 | | | | 2 | "Л" | С1-05 | |
| В198 | В1 | 110 | | | 2000 | 2760 | 2100 | | 660 | 0,10 | | | 1 | | | | | | | | | 2 | | | | | 1 | 1 | | | 1 | | | 1 | | | | 3 | "Л" | С1-05 | |
| В199 | В1 | 110 | 32 | | 2000 | 2750 | 2100 | | 650 | 0,10 | | | 1 | | | | | | | | | 2 | | | | | 1 | 1 | | | 1 | | | 1 | | | | 2 | "Л" | С1-05 | |
| В200 | В1 | 110 | 32 | | 2000 | 2720 | 2100 | | 620 | 0,10 | | | 1 | | | | | | | | | 2 | | | | | 1 | 1 | | | 1 | | | 1 | | | | 2 | "Л" | С1-05 | |
| В201 | В1 | 110 | 32 | | 2000 | 2730 | 2100 | | 630 | 0,10 | | | 1 | | | | | | | | | 2 | | | | | 1 | 1 | | | 1 | | | 1 | | | | 2 | "Л" | С1-05 | |
| В202 | В1 | 110 | 32 | | 2000 | 2740 | 2100 | | 640 | 0,10 | | | 1 | | | | | | | | | 2 | | | | | 1 | 1 | | | 1 | | | 1 | | | | 2 | "Л" | С1-05 | |
| В203 | В1 | 110 | 32 | | 2000 | 2750 | 2100 | | 650 | 0,10 | | | 1 | | | | | | | | | 2 | | | | | 1 | 1 | | | 1 | | | 1 | | | | 2 | "Л" | С1-05 | |
| ПГ204 | В1 | 110 | 32 | | 2000 | 2760 | 2100 | | 660 | 0,10 | | | 1 | | | | | | | | | 2 | | | | | 1 | 1 | | | 1 | | | 1 | | | | 3 | "Л" | С1-05 | |
| В205 | В1 | 110 | 32 | | 2000 | 2780 | 2100 | | 680 | 0,10 | | | 1 | | | | | | | | | 2 | | | | | 1 | 1 | | | 1 | | | 1 | | | | 3 | "Л" | С1-05 | |
| В206 | В1 | 110 | 32 | | 2000 | 2790 | 2100 | | 690 | 0,10 | | | 1 | | | | | | | | | 2 | | | | | 1 | 1 | | | 1 | | | 1 | | | | 3 | "Л" | С1-05 | |
| ПГ207 | В1 | 110 | | | 2000 | 2850 | 2100 | | 750 | 0,10 | | | 1 | | | | | | | | | 2 | | | | | 1 | 1 | | | 1 | | | 1 | 1 | | | | "Л" | С1-05 | |
| В208 | В1 | 110 | 32 | | 2000 | 2820 | 2100 | | 720 | 0,10 | | | 1 | | | | | | | | | 2 | | | | | 1 | 1 | | | 1 | | | 1 | | | | 3 | "Л" | С1-05 | |
| ПГ209 | В1 | 110 | 32 | | 2000 | 2780 | 2100 | | 680 | 0,10 | | | 1 | | | | | | | | | 2 | | | | | 1 | 1 | | | 1 | | | 1 | | | | 3 | "Л" | С1-05 | |
| В210 | В1 | 110 | 32 | | 2000 | 2760 | 2100 | | 660 | 0,10 | | | 1 | | | | | | | | | 2 | | | | | 1 | 1 | | | 1 | | | 1 | | | | 3 | "Л" | С1-05 | |
| ПГ211 | В1 | 110 | 32 | | 2000 | 2750 | 2100 | | 650 | 0,10 | | | 1 | | | | | | | | | 2 | | | | | 1 | 1 | | | 1 | | | 1 | | | | 2 | "Л" | С1-05 | |

Примечания:
1. Колодцы разработаны на основании ТПР 901-09-11.84, альбом II, IV.
2. Нумерация колодцев соответствует продольному профилю трасс
3. При монтаже колодцев все элементы устанавливать на свежеуложенном цементно-песчаном растворе М100 толщиной 10мм.
4. Стремянки окрасить масляной краской (ГОСТ8292-75) за 2 раза по железному сурику на олифе 'оксоль'.
5. Продолжение на следующем листе

Всего на листе колодцев 20 шт, из них колодцев с подключениями 14 шт, колодцев с гидрантами 6 шт, мокрых колодцев 0 шт

Условные обозначения колодцев

| | |
|---|---|
| В2 | колодец с подключениями |
| ПГ2 | колодец с гидрантом |
| В69.1 (ПГ46.1) | мокрый колодец для опорожнения трубопровода |

Взам. инв. №
Подп. и дата
Инв. № подл.

| Изм. | Кол. уч. | Лист | № док. | Подп. | Дата |
|---|---|---|---|---|---|
| Разработал | | Юнкман Е. | | | |
| Проверил | | Темертас | | | |
| Норм. контр. | | Бекенова | | | |

003-04.2020-03-2-НВ

"Строительство водопроводных сетей в селе Первомайка Астраханского района Акмолинской области"

Сеть В1. Разводящие сети в с. Первомайка

| Стадия | Лист | Листов |
|---|---|---|
| РП | 67 | |

Привязочная таблица круглых водопроводных колодцев (продолжение)

ТОО "Научно-производственное предприятие "Биосфера"

Копировал:

Формат: А3

# Привязочная таблица круглых водопроводных колодцев

| № колодца по плану | Марка колодца по грунтовым условиям | Диаметры трубопроводов (мм) | | № схемы узла | Диаметр колодца Дк (мм) | Полная глубина колодца по профилю, Н (мм) | Высота рабочей части | № строитель-монтажной схемы | Высота горловины с перекрытием, h (мм) | Объем бетона на упоры, м3 | Расход материалов | | | | | | | | | | | | | | | | | | | | | | | | | | | | | | |
|---|---|---|---|---|---|---|---|---|---|---|---|---|---|---|---|---|---|---|---|---|---|---|---|---|---|---|---|---|---|---|---|---|---|---|---|---|---|---|---|---|
| | | | | | | | | | | | Днище | | | Рабочая часть | | | | | | | | | | | | | | Перекрытие | | | | | Горловина | | | | | | | | |
| | | | | | | | | | | | Сборные железобетонные элементы по серии 3.900.1-14 | | | | | | | | | | | | | | | | | | | | | | | | | | | | | | |
| | | Ду | dy | | | | | | | | ПН10 | ПН15 | ПН20 | КС10.6 | КС10.9 | КС15.6 | КС15.6б | КС15.9 | КС15.9а | КС15.9б | КС15.18б | КС20.6 | КС20.6б | КС20.9 | КС20.12а | КС20.12б | КС20.9б | ПП10-1 | 1ПП15-1 | 2ПП15-1 | 1ПП20-1 | 2ПП20-1 | ПД6 | КО6 | КС10.3 | КС10.6 | КС10.9 | Кирпичная кладка рядов | Тип люка | Стремянка | Гидроизоляция |
| 1 | 2 | 3 | 4 | 5 | 6 | 7 | 8 | 9 | 10 | 11 | 12 | 13 | 14 | 15 | 16 | 17 | 18 | 19 | 20 | 21 | 22 | 23 | 24 | 25 | 26 | 27 | 28 | 29 | 30 | 31 | 32 | 33 | 34 | 35 | 36 | 37 | 38 | 39 | 40 | 41 | 42 |
| В212 | В1 | 110 | 32 | | 2000 | 2750 | 2100 | | 650 | 0,10 | | | 1 | | | | | | | | | 2 | | | | | 1 | 1 | | | 1 | | | 1 | | | | 2 | "Л" | С1-05 | |
| ПГ213 | В1 | 110 | | | 2000 | 2750 | 2100 | | 650 | 0,10 | | | 1 | | | | | | | | | 2 | | | | | 1 | 1 | | | 1 | | | 1 | | | | 2 | "Л" | С1-05 | |
| В214 | В1 | 110 | 32 | | 2000 | 2750 | 2100 | | 650 | 0,10 | | | 1 | | | | | | | | | 2 | | | | | 1 | 1 | | | 1 | | | 1 | | | | 2 | "Л" | С1-05 | |
| В215 | В1 | 110 | | | 2000 | 2760 | 2100 | | 660 | 0,10 | | | 1 | | | | | | | | | 2 | | | | | 1 | 1 | | | 1 | | | 1 | | | | 2 | "Л" | С1-05 | |
| В216 | В1 | 110 | | | 2000 | 3150 | 2400 | | 750 | 0,10 | | | 1 | | | | | | | | | 2 | | | | 1 | | 1 | | | 1 | | | 1 | 1 | | | | "Л" | С1-04 | |
| В216.1 | В1 | 57 | | | 1500 | 3650 | 3000 | | 650 | | | 1 | | | | 2 | | 1 | 1 | | | | | | | | | 1 | 1 | | | | | 1 | | | | 2 | "Л" | С1-07 | |
| ПГ217 | В1 | 110 | | | 2000 | 2750 | 2100 | | 650 | 0,10 | | | 1 | | | | | | | | | 2 | | | | | 1 | 1 | | | 1 | | | 1 | | | | 2 | "Л" | С1-05 | |
| ПГ218 | В1 | 110 | | | 2000 | 2750 | 2100 | | 650 | 0,10 | | | 1 | | | | | | | | | 2 | | | | | 1 | 1 | | | 1 | | | 1 | | | | 2 | "Л" | С1-05 | |
| В219 | В1 | 110 | 32 | | 2000 | 2750 | 2100 | | 650 | 0,10 | | | 1 | | | | | | | | | 2 | | | | | 1 | 1 | | | 1 | | | 1 | | | | 2 | "Л" | С1-05 | |
| ПГ220 | В1 | 110 | 32 | | 2000 | 2760 | 2100 | | 660 | 0,10 | | | 1 | | | | | | | | | 2 | | | | | 1 | 1 | | | 1 | | | 1 | | | | 2 | "Л" | С1-05 | |
| ПГ221 | В1 | 110 | 32 | | 2000 | 2750 | 2100 | | 650 | 0,10 | | | 1 | | | | | | | | | 2 | | | | | 1 | 1 | | | 1 | | | 1 | | | | 2 | "Л" | С1-05 | |
| ПГ222 | В1 | 110 | 32 | | 2000 | 2750 | 2100 | | 650 | 0,10 | | | 1 | | | | | | | | | 2 | | | | | 1 | 1 | | | 1 | | | 1 | | | | 2 | "Л" | С1-05 | |
| ПГ223 | В1 | 110 | | | 2000 | 2750 | 2100 | | 650 | 0,10 | | | 1 | | | | | | | | | 2 | | | | | 1 | 1 | | | 1 | | | 1 | | | | 2 | "Л" | С1-05 | |
| ПГ224 | В1 | 110 | 32 | | 2000 | 2750 | 2100 | | 650 | 0,10 | | | 1 | | | | | | | | | 2 | | | | | 1 | 1 | | | 1 | | | 1 | | | | 2 | "Л" | С1-05 | |
| В225 | В1 | 110 | 32 | | 2000 | 2920 | 2100 | | 820 | 0,10 | | | 1 | | | | | | | | | 2 | | | | | 1 | 1 | | | 1 | | | 1 | 1 | | | 1 | "Л" | С1-05 | |
| ПГ226 | В1 | 110 | 32 | | 2000 | 2930 | 2100 | | 830 | 0,10 | | | 1 | | | | | | | | | 2 | | | | | 1 | 1 | | | 1 | | | 1 | 1 | | | 1 | "Л" | С1-05 | |
| В227 | В1 | 110 | 32 | | 2000 | 2940 | 2100 | | 840 | 0,10 | | | 1 | | | | | | | | | 2 | | | | | 1 | 1 | | | 1 | | | 1 | 1 | | | 1 | "Л" | С1-05 | |
| В228 | В1 | 110 | 57 | | 2000 | 2940 | 2100 | | 840 | 0,10 | | | 1 | | | | | | | | | 2 | | | | | 1 | 1 | | | 1 | | | 1 | 1 | | | 1 | "Л" | С1-05 | |
| В228.1 | В1 | 57 | | | 1500 | 3440 | 2700 | | 740 | | | 1 | | | | | | 2 | 1 | | | | | | | | | 1 | 1 | | | | | 1 | 1 | | | | "Л" | С1-06 | |
| В229 | В1 | 110 | 32 | | 2000 | 2770 | 2100 | | 670 | 0,10 | | | 1 | | | | | | | | | 2 | | | | | 1 | 1 | | | 1 | | | 1 | | | | 2 | "Л" | С1-05 | |
| В230 | В1 | 110 | 32 | | 2000 | 2820 | 2100 | | 720 | 0,10 | | | 1 | | | | | | | | | 2 | | | | | 1 | 1 | | | 1 | | | 1 | | | | 3 | "Л" | С1-05 | |

Примечания:
1. Колодцы разработаны на основании ТПР 901-09-11.84, альбом II, IV.
2. Нумерация колодцев соответствует продольному профилю трасс
3. При монтаже колодцев все элементы устанавливать на свежеуложенном цементно-песчаном растворе М100 толщиной 10мм.
4. Стремянки окрасить масляной краской (ГОСТ8292-75) за 2 раза по железному сурику на олифе 'оксоль'.
5. Продолжение на следующем листе

Всего на листе колодцев 21 шт, из них колодцев с подключениями 10 шт, колодцев с гидрантами 9 шт, мокрых колодцев 2 шт

Условные обозначения колодцев

| | |
|---|---|
| В2 | колодец с подключениями |
| ПГ2 | колодец с гидрантом |
| В69.1 (ПГ46.1) | мокрый колодец для опорожнения трубопровода |

Взам. инв. №
Подп. и дата
Инв. № подл.

| Изм. | Кол. уч. | Лист | № док. | Подп. | Дата |
|---|---|---|---|---|---|
| Разработал | | Юнкман Е. | | | |
| Проверил | | Темертас | | | |
| Норм. контр. | | Бекенова | | | |

003-04.2020-03-2-НВ

"Строительство водопроводных сетей в селе Первомайка Астраханского района Акмолинской области"

Сеть В1. Разводящие сети в с.Первомайка

| Стадия | Лист | Листов |
|---|---|---|
| РП | 68 | |

Привязочная таблица круглых водопроводных колодцев (окончание)

ТОО "Научно-производственное предприятие "Биосфера"

Копировал:

Формат: А3

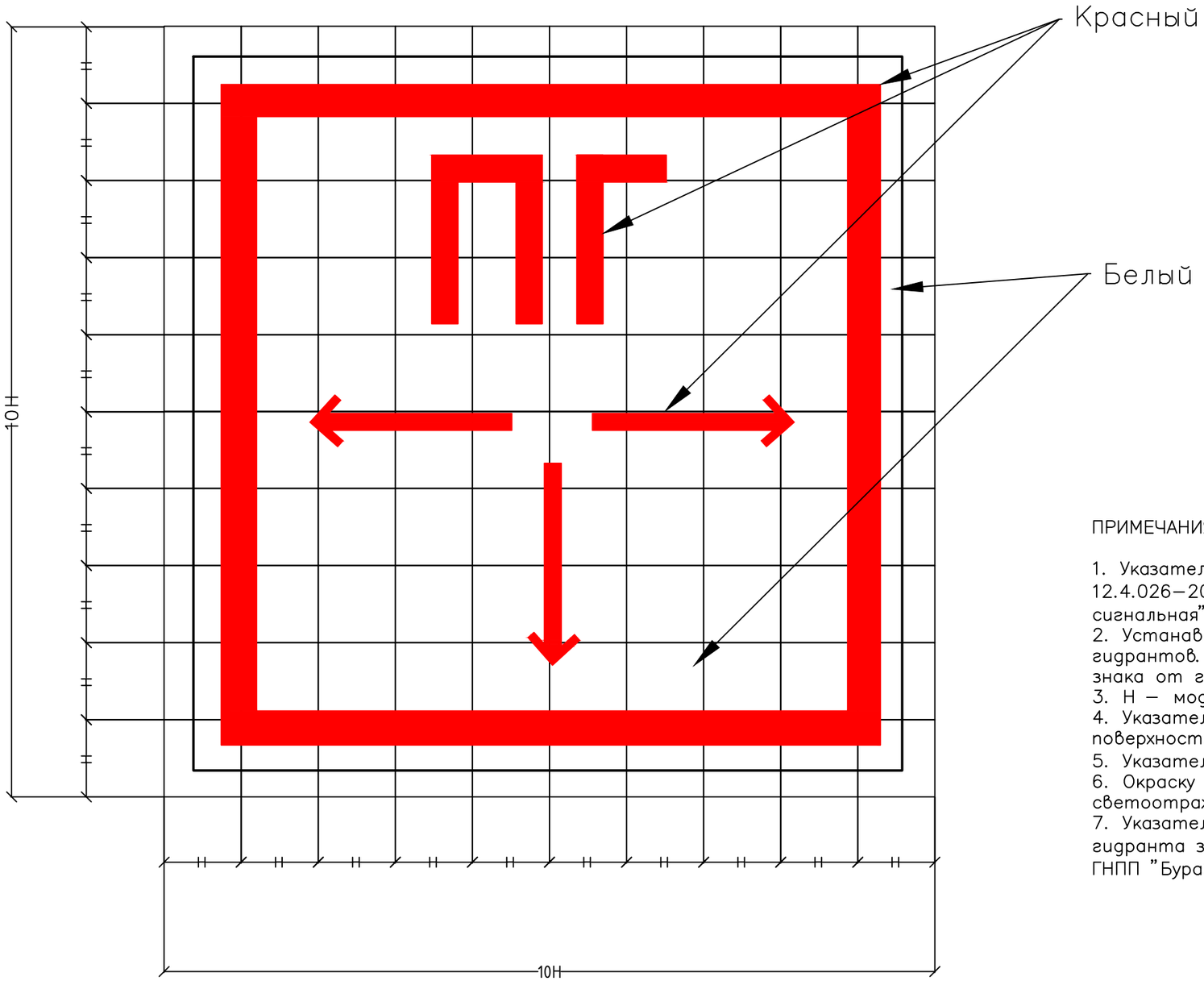


ПРИМЕЧАНИЯ

1. Указатель запроектирован в соответствии с СТ РК ГОСТ Р 12.4.026–2002 "Цвета сигнальные , знаки безопасности и разметка сигнальная".
2. Устанавливается у мест нахождения подземных пожарных гидрантов. На знаке должны быть цифры, обозначающие расстояние знака от гидранта в метрах.
3. Н – модуль выбирается в соответствии с размером объекта.
4. Указатель распологать на высоте 2,0...2,5 м от планировочной поверхности земли.
5. Указатель "ПГ" крепить к стене дюбелями.
6. Окраску выполнить с использованием флуоресцентных или светоотражающих покрытий по предварительному грунту.
7. Указатели необходимо устанавливать на стенах ближайшего от гидранта здания либо на металлических столбах (на территории ГНПП "Бурабай") с привязкой.

Согласовано

Взам. инв. №

Подп. и дата

Инв. № подл.

| Изм. | Кол. уч. | Лист | № док | Подп. | Дата | 003–04.2020–03–2–НВ | | |
|---|---|---|---|---|---|---|---|---|
| | | | | | | "Строительство водопроводных сетей в селе Первомайка Астраханского района Акмолинской области" | | |
| Разработал | | Юнкман Е. | | | | Сеть В1. Разводящие сети в с. Первомайка | Стадия: РП | Лист: 69 / Листов: |
| Проверил | | Темертас | | | | Указатель пожарных гидрантов | ТОО "Научно–производственное предприятие "Биосфера" | |
| Норм. контр. | | Бекенова | | | | | | |

Копировал:

Формат: А3

| № п/п | Наименование работ | Ед. измерния | Кол-во | Примечание |
|---|---|---|---|---|
| 1 | Срезка и восстановление почвенно-растительного слоя | $м^3$ | 37318* | |
| 2 | Общий объем выемки | $м^3$ | 108655* | |
| | в том числе: | | | |
| 2.1 | Выемка экскаватором объемом ковша 0.65$м^3$ (Нср = 2,2 м) | $м^3$ | 101697,4* | |
| 2.2 | Разработка грунта 2 группы при устройстве водопроводных колодцев экскаватором «обратная лопата» или «Драглайн» с ковшом вместимостью 0,65 м3 в отвал | $м^3$ | 3698 | |
| 2.3 | Устройство песчаного основания под трубопровод t=0,1 м | $м^3$ | 1959.2* | |
| 2.4 | Устройство щебеночного основания под колодцы t=0,1м | $м^3$ | 74,14 | |
| 2.5 | Ручная разработка (доработка траншеи) | $м^3$ | 3259,6* | |
| 2.6 | Засыпка вручную трубопровода песком h=0,3м | $м^3$ | 6250.4 | |
| 2.7 | Засыпка механизированным способом | $м^3$ | 98517,16* | |
| 2.8 | Вывоз лишнего грунта в отвал дальность до 3 км | $м^3$ | 10137,84* | |
| 3 | Монтаж сборных ж/б эл. для круглых колодцев ф1,5м по серии3.900.1-14 в.1 | шт. | 11 | |
| 3.1 | Монтаж сборных ж/б эл. для круглых колодцев ф2,0м по серии3.900.1-14 в.1 | шт. | 230 | |
| 4 | Прокладка полиэтиленовых труб ПЭ100 SDR17 Ф140х8,3мм | м | 1720 | |
| 4.1 | Прокладка полиэтиленовых труб ПЭ100 SDR17 Ф110х6,6мм | м | 16939 | |
| 4.2 | Прокладка трубы стальной ø 57х3,5, электросварной | м | 80 | |
| 5 | Прокладка стального футляра по ГОСТ 10704-91 Ф325х9мм закрытым способом | м | 55 | |
| 5.1 | Прокладка стального футляра по ГОСТ 10704-91 Ф325х9мм открытым способом | м | 65 | |
| 5.2 | Прокладка стального футляра по ГОСТ 10704-91 Ф273х9мм открытым способом | м | 600 | |
| 6 | Протаскивание рабочей трубы ПЭ100 SDR17 Ф140х8,3мм | м | 120 | |
| 6.2 | Протаскивание рабочей трубы ПЭ100 SDR17 Ф110х6,6мм | м | 600 | |
| 7 | Устройство люков в колодцах из композитных материалов Л(А15) с замковым устройством | шт. | 239 | |
| 7.1 | Устройство люков канализационных типа "Т" | шт. | 2 | |
| 8 | Устройство пожарных гидрантов h=2500 мм | шт. | 74 | |

Взам. инв. №

Подп. и дата

Инв. № подл.

| Изм. | Кол. уч. | Лист | № док | Подп. | Дата |
|---|---|---|---|---|---|

003–04.2020–03–2–НВ

"Строительство водопроводных сетей в селе Первомайка Астраханского района Акмолинской области"

| | | |
|---|---|---|
| Разработал | Юнкман Е. | |
| Проверил | Темертас | |
| Норм. контр. | Бекенова | |

Сеть В1. Разводящие сети в с. Первомайка

| Стадия | Лист | Листов |
|---|---|---|
| РП | 70 | |

Ведомость объемов СМР

ТОО "Научно–производственное предприятие "Биосфера"

Копировал: Формат: А4

| Позиция | Наименование и техническая характеристика | Тип, марка, обозначение документа, опросного листа | Код оборудования, изделия, материала | Завод-изготовитель | Единица измерения | Количество | Масса единицы, кг | Примечания |
|---|---|---|---|---|---|---|---|---|
| 1 | 2 | 3 | 4 | 5 | 6 | 7 | 8 | 9 |
| | I: Запорная арматура | | | | | | | |
| 1 | Задвижка чугунная фланцевая с обрезиненным клином PN10, DN 125 мм (F4) | ГОСТ 5762-2002 | | | шт. | 4 | 29,5 | |
| 2 | Задвижка чугунная фланцевая с обрезиненным клином PN10, DN 100 мм (F4) | ГОСТ 5762-2002 | | | шт. | 41 | 21 | |
| 3 | Задвижка чугунная фланцевая с обрезиненным клином PN10, DN 50 мм (F4) | ГОСТ 5762-2002 | | | шт. | 11 | 10 | |
| 4 | Клапан /вентиль/ дисковый фланцевый стальной, PN 16, DN 32 мм. | ГОСТ 3326-86 | | | шт. | 490 | 8,5 | |
| | 2. Фланцы | | | | | | | |
| 5 | Фланец стальной Ø 125 мм тип 03 (свободный на отбортовке) | СТ РК ИСО 7005-1-2010 | | | шт. | 46 | 2,18 | |
| 6 | Фланец стальной Ø 100 мм тип 03 (свободный на отбортовке) | СТ РК ИСО 7005-1-2010 | | | шт. | 449 | 1,31 | |
| 7 | Фланец стальной Ø 32мм тип 03 (свободный на отбортовке) | СТ РК ИСО 7005-1-2010 | | | шт. | 473 | 0,34 | |
| 8 | Фланец стальной Ø 125мм тип 01 (плоский приварной) | СТ РК ИСО 7005-1-2010 | | | шт. | 44 | 3,88 | |
| 9 | Фланец стальной Ø 150мм тип 01 (плоский приварной) | СТ РК ИСО 7005-1-2010 | | | шт. | 16 | 4,39 | |
| 10 | Фланец стальной Ø 100мм тип 01 (плоский приварной) | СТ РК ИСО 7005-1-2010 | | | шт. | 445 | 2,85 | |
| 11 | Фланец стальной Ø 50мм тип 01 (плоский приварной) | СТ РК ИСО 7005-1-2010 | | | шт. | 24 | 1,33 | |
| 12 | Фланец стальной Ø 32мм тип 01 (плоский приварной) | СТ РК ИСО 7005-1-2010 | | | шт. | 490 | 1,01 | |
| | 3. Пожарные гидранты, подставки | | | | | | | |
| 13 | Пожарный гидрант h=2500 мм | ГОСТ 8220-85 | | | шт. | 74 | 155 | |
| 14 | Пожарная подставка фланцевая ППФ150 | ГОСТ 5525-88 | | | шт. | 9 | 69,2 | |
| 15 | Пожарная подставка фланцевая ППФ100 | ГОСТ 5525-88 | | | шт. | 61 | 46,3 | |
| 16 | Крест пожарный ППКФ100х100 | ГОСТ5525-88 | | | шт | 4 | 50,5 | |
| | 4. Фасонные части | | | | | | | |
| 17 | Переход Э-150х4,5-133х4,0 | ГОСТ 17378-2001 | | | шт. | 16 | 2,3 | |
| 18 | Переход Э-125х5-108х4 | ГОСТ 17378-2001 | | | шт. | 2 | 1,6 | |
| 19 | Переход Э-100х4-57х4 | ГОСТ 17378-2001 | | | шт. | 7 | 1,2 | |
| 20 | Заглушка 100-10 | ГОСТ 12836-67 | | | шт. | 2 | 2,97 | |

Взам. инв. №

Подп. и дата

Инв. № подл.

| Изм. | Кол. уч. | Лист | № док | Подп. | Дата | 003–04.2020–03–2– НВ. СО | | |
|---|---|---|---|---|---|---|---|---|
| | | | | | | "Строительство водопроводных сетей в селе Первомайка Астраханского района Акмолинской области" | | |
| ГИП | | Темертас | | | | Сеть В1. Разводящие сети в с. Первомайка | Стадия | Лист | Листов |
| Разработал | | Юнкман Е. | | | | | РП | 1 | 4 |
| Проверил | | Темертас | | | | Спецификация оборудований изделий и материалов | ТОО "Научно– производственное предприятие "Биосфера" | | |
| Норм. контр. | | Бекенова | | | | | | | |

Копировал:

Формат: А3

| Позиция | Наименование и техническая характеристика | Тип, марка, обозначение документа, опросного листа | Код оборудования, изделия, материала | Завод-изготовитель | Единица измерения | Количество | Масса единицы, кг | Примечания |
|---|---|---|---|---|---|---|---|---|
| 1 | 2 | 3 | 4 | 5 | 6 | 7 | 8 | 9 |
| 21 | Отвод 90-2-150х4,5 | ГОСТ 17375-2001 | | | шт. | 1 | 6,5 | |
| 22 | Отвод 90-2-100х3,6 | ГОСТ 17375-2001 | | | шт. | 4 | 2,4 | |
| 23 | Отвод 30° PE 100 SDR17 ø 100 | ГОСТ 18599-2001 | | | шт. | 16 | 0,84 | |
| 24 | Отвод 90° PE 100 SDR17 ø 32 | ГОСТ 18599-2001 | | | шт. | 8 | 0,056 | |
| 25 | Тройник стальной равнопроходный 125х4,0 | ГОСТ 17376-2001 | | | шт. | 2 | 7,8 | |
| 26 | Тройник стальной равнопроходный 100х4,0 | ГОСТ 17376-2001 | | | шт. | 28 | 16 | |
| 27 | Тройник PE100 SDR17 110х6,6 | ГОСТ18599-2001 | | | шт | 1 | 1,45 | |
| | | | | | | | | |
| | 5. Трубы | | | | | | | |
| | Полиэтиленовые | | | | | | | |
| 28 | Втулка под фланец PE100 SDR17-140х8,3 PN1,0 | ГОСТ 18599-2001 | | | шт. | 46 | 1,27 | |
| 29 | Втулка под фланец PE100 SDR17-110х6,6 PN1,0 | ГОСТ 18599-2001 | | | шт. | 449 | 0,74 | |
| 30 | Втулка под фланец PE100 SDR11-32х2,0 PN1,0 | ГОСТ 18599-2001 | | | шт. | 490 | 0,05 | |
| 31 | Труба PE 100 SDR 17 ø 140х8,3 | ГОСТ 18599-2001 | | | м | 1720 | 3,46 | |
| 32 | Труба PE 100 SDR 17 ø 110х6,6 | ГОСТ 18599-2001 | | | м | 16795 | 2,16 | |
| 33 | Труба PE 100 SDR 17 ø 32х2,0 | ГОСТ 18599-2001 | | | м | 9518 | 0,277 | |
| | Стальные | | | | | | | |
| 34 | Патрубок стальной Ф133х4,0 l=0,2 м | ГОСТ 10704-91 | | | шт. | 2 | 1,06 | |
| 35 | Патрубок стальной Ф133х4,0 l=0,15 м | ГОСТ 10704-91 | | | шт. | 3 | 0,471 | |
| 36 | Патрубок стальной Ф133х4,0 l=0,5 м | ГОСТ 10704-91 | | | шт. | 18 | 0,942 | |
| 37 | Патрубок стальной Ф32х2,0 l=0,20 м | ГОСТ 10704-91 | | | шт. | 473 | 0,296 | |
| 38 | Патрубок стальной Ф108х4 l=0,20 м | ГОСТ 10704-91 | | | шт. | 20 | 2,052 | |
| 39 | Патрубок стальной Ф108х4 L=0,50 м | ГОСТ 10704-91 | | | шт. | 10 | 5,13 | |
| 40 | Патрубок стальной Ф108х4 l=0,30 м | ГОСТ 10704-91 | | | шт. | 31 | 3,08 | |
| 41 | Патрубок стальной Ф108х4 l=0,10 м | ГОСТ 10704-91 | | | шт. | 5 | 1,026 | |
| 42 | Патрубок стальной Ф57х3,5 l=0,20 м | ГОСТ 10704-91 | | | шт. | 11 | 0,92 | |
| 43 | Патрубок стальной Ф108х4 l=0,80 м | ГОСТ 10704-91 | | | шт. | 160 | 8,208 | |
| | | | | | | | | |

Взам. инв. №

Подп. и дата

Инв. № подл.

| Позиция | Наименование и техническая характеристика | Тип, марка, обозначение документа, опросного листа | Код оборудования, изделия, материала | Завод-изготовитель | Единица измерения | Количество | Масса единицы, кг | Примечания |
|---|---|---|---|---|---|---|---|---|
| 1 | 2 | 3 | 4 | 5 | 6 | 7 | 8 | 9 |
| | Труба стальная водогазопроводная Ф20х2,8 | ГОСТ 3262-75 | | | м | 100 | 1,66 | |
| | Труба стальная Ф57х2,8 | ГОСТ 10704-91 | | | м | 80 | 3,74 | на выпуски |
| | Труба стальная ø 273х9 | ГОСТ 10704-91 | | | м | 600 | 58,6 | Футляр |
| | Труба стальная ø 325х9 | ГОСТ 10704-91 | | | м | 120 | 70,14 | Футляр |
| | 6. Оборудование | | | | | | | |
| | Счетчики (водомеры) холодной воды крыльчатые ВСКМ 5/20Ч | | | | шт | 490 | | |
| | Фильтр сетчатый латунь Ду32 | | | | шт | 490 | | |
| | 7. Антикоррозийная изоляция трубопровода и фасонных частей | | | | | | | |
| | Антикоррозийная изоляция стальных футляров по внутренней и наружной | ГОСТ 9.602-2005 | | | $м^2$ | 636,79 | | |
| | поверхности, конструкция №1 весьма усиленного типа трехслойное | | | | | | | |
| | полимерное на битумной мастике стеклохолстом с наружной оберткой | | | | | | | |
| | мешочной бумагой, толщиной слоя не менее 3,0 мм. | | | | | | | |
| | Антикоррозийная изоляция стальных труб по наружной поверхности | | | | | | | |
| | конструкция №1 весьма усиленного типа трехслойное полимерное на | | | | | | | |
| | битумной мастике стеклохолстом с наружной оберткой мешочной бумагой, в | | | | | | | |
| | т.ч.: | | | | | | | |
| | D 133мм, толщина стенки 4,0 мм толщиной слоя не менее 2,5 мм | ГОСТ 9.602-2005 | | | $м^2$ | 4,17 | | |
| | D 108 мм, толщина стенки 4,0 мм толщиной слоя не менее 2,5 мм | ГОСТ 9.602-2005 | | | $м^2$ | 50 | | |
| | D 57 мм, толщина стенки 3,5 мм толщиной слоя не менее 2,2 мм | ГОСТ 9.602-2005 | | | $м^2$ | 14,71 | | |
| | D 32 мм, толщина стенки 2,0 мм толщиной слоя не менее 2,2 мм | ГОСТ 9.602-2005 | | | $м^2$ | 9,55 | | |
| | D 20 мм, толщина стенки 2,8 мм толщиной слоя не менее 2,2 мм | ГОСТ 9.602-2005 | | | $м^2$ | 8,16 | | |
| | | | | | | | | |
| | 8. Колодцы | | | | | | | |
| | Колодцы из сборного железобетона Ø1500 мм | сер. 3.900.1-14 | | | шт | 11 | | |
| | Колодцы из сборного железобетона Ø2000 мм | сер. 3.900.1-14 | | | шт | 230 | | |
| | Изготовление и монтаж деревянных крышек | | | | шт | 74 | | |
| | Люки в колодцах из композитных материалов Л(А15) с замковым устройством | СТ РК 2384-2013 | | | шт | 239 | | |
| | Люк канализационный типа "Т" | ГОСТ 3634-2019 | | | шт | 2 | | |

Взам. инв. №

Подп. и дата

Инв. № подл.

| Позиция | Наименование и техническая характеристика | Тип, марка, обозначение документа, опросного листа | Код оборудования, изделия, материала | Завод-изготовитель | Единица измерения | Количество | Масса единицы, кг | Примечания |
|---|---|---|---|---|---|---|---|---|
| 1 | 2 | 3 | 4 | 5 | 6 | 7 | 8 | 9 |
| | Устройство постоянных бетонных упоров в колодцах, Ф2000 | ТП 901-09-11.84 ал. II, IV | | | $м^3$ | 23 | | |
| | Устройство отмостки бетонной вокруг колодцев | | | | шт<br>м3 | 239<br>129,1 | | 0,54м3 на ед. при h=0.10м |
| | Бетонные упоры трубопровода из бетона В10 марки УГ1 | сер. 3.001.1-3 | | | шт | 16 | | |
| | | | | | | | | |
| | Указатель пожарных гидрантов | СТ РК ГОСТ Р 12.4.026-2002 | | | шт. | 74 | | см.лист 69 |
| | Манжеты полиэтиленовые стенового ввода Ду110 | | | | шт | 448 | | |
| | Манжеты полиэтиленовые стенового ввода Ду140 | | | | шт | 44 | | |

Взам. инв. №

Подп. и дата

Инв. № подл.

| Изм. | Кол.уч | Лист | № док. | Подп. | Дата |
|---|---|---|---|---|---|

003-04.2020-03-2-НВ.СО

Лист 4

Копировал:

Формат: А3