РЕСПУБЛИКА КАЗАХСТАН

ТОО «Geo Group Engineering»

ТЕХНИЧЕСКИЙ ОТЧЕТ

по инженерно-геодезическим изысканиям на объекте:

«Реконструкция участка тепломагистрали ТМ-2 от ТК2.06 до ТК 2.11 по ул.Тауельсіздік в г.Костанае»

Директор **Огородников А.С.**

г. Костанай

2023г.

ТОО « Geo Group Engineering» не несет ответственности за этот документ перед любой другой стороной, кроме заказчика, которому этот документ был передан.

Содержание

1. Общие сведения
2. Краткая физико-географическая характеристика района
3. Сведения о методике и технологии выполненных работ
3.1. Геодезическая основа для строительства
3.2. Топографическая съемка
3.3. Съемка надземных и подземных инженерных сетей
3.4. Метрологический контроль и поверки измерительных приборов, использование средств вычислительной техники и передачи информации
4. Сведения о проведении технического контроля и приемки работ
5. Заключение

Приложение А. Копии лицензий.

Приложение Б. Свидетельство о метрологической поверке прибора

Графическая часть. Планы М1:500 – 3 листа

1. Общие сведения.

Инженерно-геодезические изыскания, по объекту: «Реконструкция участка тепломагистрали ТМ-2 от ТК2.06 до ТК 2.11 по ул.Тауельсіздік в г.Костанае»

В административном отношении объект находится в центре г.Костанай.

Задачей инженерно-геодезических изысканий являлось изучение природных и техногенных условий для обоснования объемно-планировочных, конструктивных, эксплуатационных и других решений, при разработке проекта: «Реконструкция участка тепломагистрали ТМ-2 от ТК2.06 до ТК 2.11 по ул.Тауельсіздік в г.Костанае»

При производстве инженерно-геодезических изысканий использовались системы:

- Координат – Местная
- Высот – Балтийская

Виды и объемы, выполненных работ приведены в таблице 1.

Таблица 1.

Наименование работ	Единицы измерения	Объемы работ
Комплексные инженерно-геодезические изыскания, с составлением планов в масштабе 1:500 и сечением рельефа – 0.5 метра.	га	5,5

В процессе инженерно-геодезических изысканий выполнена съемка трассы тепломагистрали.

Полевые работы выполнялись в июле 2023 года.

Камеральные работы выполнены инженерами ТОО «Geo Group Engineering».

Лицензия на право производства работ: 22014786 от 09.08.2022г.

2. Краткая физико-географическая характеристика района

Резко континентальный, с жарким сухим летом и холодной малоснежной зимой. Средняя температура июля: +20,9 °C, января: −14,5 °C; характерны резкие перепады температур в течение дня; средняя скорость ветра — 3,2 м/с, преимущественно южного направления — зимой, и северного направления — летом. Осадки в среднем в год: 300—350 мм, максимум осадков приходится на летний период. Среднегодовая влажность воздуха — 71 %.

3. Сведения о методике и технологии выполненных работ.

3.1. Геодезическая основа для строительства.

Основой при производстве изыскательских работ послужили жесткие точки, репера, контуры зданий и сооружений.

3.2. Топографическая съемка.

Топографические планы созданы в масштабе 1:500, с высотой сечения рельефа 0.5 м.

При съемке использовался GNSS приемник South Galaxy G1 plus.

3.3. Съемка надземных и подземных инженерных сетей.

Съемка надземных и подземных инженерных сетей осуществлялась по установленным на месте колодцам, опорам и выходам.

В ходе строительства, земляных работ наличие сетей необходимо дополнительно согласовать с эксплуатирующими организациями.

3.4. Метрологический контроль и поверки измерительных приборов, использование средств вычислительной техники и передачи информации.

Средства измерений, применяемые при инженерных изысканиях, прошли метрологический контроль. Копия свидетельства о поверке приведена в приложении В.

Поверки измерительных приборов, также проводились при выполнении работ.

Обработка результатов полевых измерений, а также создание топографических планов (цифровых топографических планов) произведена на ПК, в программном комплексе «CREDO».

4. Сведения о проведении технического контроля и приемки работ.

Контроль изыскательских работ осуществлен директором ТОО «Geo Group Engineering» в соответствии с внутрипроизводственной системой контроля качества.

5. Заключение.

Характеристика качества выполненных работ, принятая методика, достигнутая плотность и точность измерений, средние ошибки съемки рельефа и положения контуров местности соответствуют требованиям нормативных документов (СП РК 1.02-105-2014).

ЛИЦЕНЗИЯ

09.08.2022 года **22014786**

Выдана **Товарищество с ограниченной ответственностью "Geo Group Engineering"**

110000, Республика Казахстан, Костанайская область, Костанай Г.А., г. Костанай, улица Гашека, дом № 1А, Квартира 55
БИН: 220640036225

(полное наименование, местонахождение, бизнес-идентификационный номер юридического лица (в том числе иностранного юридического лица), бизнес -идентификационный номер филиала или представительства иностранного юридического лица – в случае отсутствия бизнес-идентификационного номера у юридического лица/полностью фамилия, имя, отчество (в случае наличия), индивидуальный идентификационный номер физического лица)

на занятие **Изыскательская деятельность**

(наименование лицензируемого вида деятельности в соответствии с Законом Республики Казахстан «О разрешениях и уведомлениях»)

Особые условия

(в соответствии со статьей 36 Закона Республики Казахстан «О разрешениях и уведомлениях»)

Примечание **Неотчуждаемая, класс 1**

(отчуждаемость, класс разрешения)

Лицензиар **Государственное учреждение "Управление государственного архитектурно-строительного контроля акимата Костанайской области". Акимат Костанайской области.**

(полное наименование лицензиара)

Руководитель (уполномоченное лицо) **Есенгулов Бакытбек Жомартович**

(фамилия, имя, отчество (в случае наличия)

Дата первичной выдачи **18.07.2022**

Срок действия лицензии

Место выдачи **г.Костанай**

ПРИЛОЖЕНИЕ К ЛИЦЕНЗИИ

Номер лицензии 22014786

Дата выдачи лицензии 09.08.2022 год

Подвид(ы) лицензируемого вида деятельности

- Инженерно-геологические и инженерно-гидрогеологические работы, в том числе
  - Полевые исследования грунтов, гидрогеологические исследования
  - Геофизические исследования, рекогносцировка и съемка
- Инженерно-геодезические работы, в том числе:
  - Топографические работы для проектирования и строительства (съемки в масштабах от 1:10000 до 1:200, а также съемки подземных коммуникаций и сооружений, трассирование и съемка наземных линейных сооружений и их элементов)
  - Геодезические работы, связанные с переносом в натуру с привязкой инженерно-геологических выработок, геофизических и других точек изысканий
  - Построение и закладка геодезических центров
  - Создание планово-высотных съемочных сетей

(наименование подвида лицензируемого вида деятельности в соответствии с Законом Республики Казахстан «О разрешениях и уведомлениях»)

Лицензиат **Товарищество с ограниченной ответственностью "Geo Group Engineering"**

110000, Республика Казахстан, Костанайская область, Костанай Г.А., г. Костанай, улица Гашека, дом № 1А, Квартира 55, БИН: 220640036225

(полное наименование, местонахождение, бизнес-идентификационный номер юридического лица (в том числе иностранного юридического лица), бизнес-идентификационный номер филиала или представительства иностранного юридического лица – в случае отсутствия бизнес-идентификационного номера у юридического лица/полностью фамилия, имя, отчество (в случае наличия), индивидуальный идентификационный номер физического лица)

Производственная база **Павлодарская область, город Павлодар, улица Лесная, строение 2/4**

(местонахождение)

Особые условия действия лицензии

(в соответствии со статьей 36 Закона Республики Казахстан «О разрешениях и уведомлениях»)

Лицензиар **Государственное учреждение "Управление государственного архитектурно-строительного контроля акимата Костанайской области ". Акимат Костанайской области.**

(полное наименование органа, выдавшего приложение к лицензии)

Руководитель (уполномоченное лицо)	**Есенгулов Бакытбек Жомартович**
	(фамилия, имя, отчество (в случае наличия)
Номер приложения	001
Срок действия	
Дата выдачи приложения	09.08.2022
Место выдачи	г.Костанай

(наименование подвида лицензируемого вида деятельности в соответствии с Законом Республики Казахстан «О разрешениях и уведомлениях»)

Алматинский филиал АО "НаЦЭкС"
(наименование подразделения государственной метрологической службы или метрологической службы юридического лица)
Аттестат аккредитации №KZ.P.02.0687от 18.11.2020 г.
(номер аттестата аккредитации)

KZ.P.02.0687
VERIFICATION
LABORATORY

СЕРТИФИКАТ О ПОВЕРКЕ № ВА-01-02-40095

Глобальные навигационные спутниковые системы (ГНСС)
наименование средства измерений (эталона)

Тип, обозначение: **South Galaxy G1 Plus** заводской № **SG118C133274024EDS**

от 0 до 30 км
(диапазон измерений средства измерений)

Изготовитель: **South Surveying & Mapping Instrument Co., Ltd, Китай**

Дата изготовления: **2022 г.**

Пользователь: **ТОО "GEO GROUP ENGINEERING", г. Костанай**
(наименование и адрес)

Поверка проведена в соответствии:
KZ.05.01.01072-2021 Глобальные навигационные спутниковые системы (ГНСС) South моделей Galaxy G1, GalaxyG6, S660, Galaxy G7, Galaxy G1 Plus. Методика поверки
(обозначение и наименование методики поверки)

с использованием следующих средств поверки: **базис эталонный № б/н, 2-го разряда**
.
(обозначение эталона и вспомогательного оборудования, использованного при поверке)

На основании результатов поверки средство измерений (эталон) признано годным и допущено к применению по классу **-**, разряду **-**,

с учетом неопределенности измерений **Up=+/- 1,5 мм (k=2, P=0,95).**

Дата поверки " **20** " **Сентября** **2022** г. Действителен до " **20** " **Сентября** **2023** г.

Руководитель отдела (лаборатории) _____ **Г.А. Сарсенбин**
подпись инициалы, фамилия

Оттиск поверительного клейма

Поверитель _____ **Э.К.Какимова**
подпись инициалы, фамилия

СЛ 18 : 2144089

ДКП: 056.ТЛ.ВА

techreg.qoldau.kz
2144089
BA 22

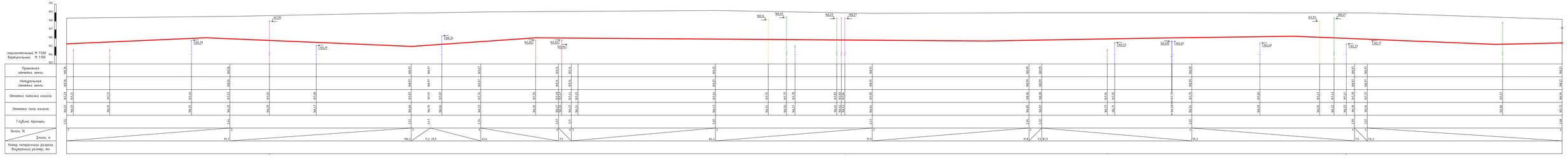

Республика Казахстан г. Костанай ул. Гашека 8.1А тел. 8-776-866-00-62				ТОО "Geo Group Engineering"
				Заказчик: ТОО «АгроПромПроект»
Директор	Огородников А.С.			
Главный инженер				"Реконструкция магистрального канала ТН-20 на ГКЦ-2 до IV 20.03 в г. Костанай"
Исполнитель	Крус Р.М.			
Дата	18.06.2022г.			

Лист	Листов	Лист№
1	2	ИПОЗ.023 от 03.06.2022 г.

Продольный профиль
Масштаб 1:500

Изм.	Кол.уч.	Лист	№ док.
Подп. и дата			
Инв. № подл.			

1 - 1

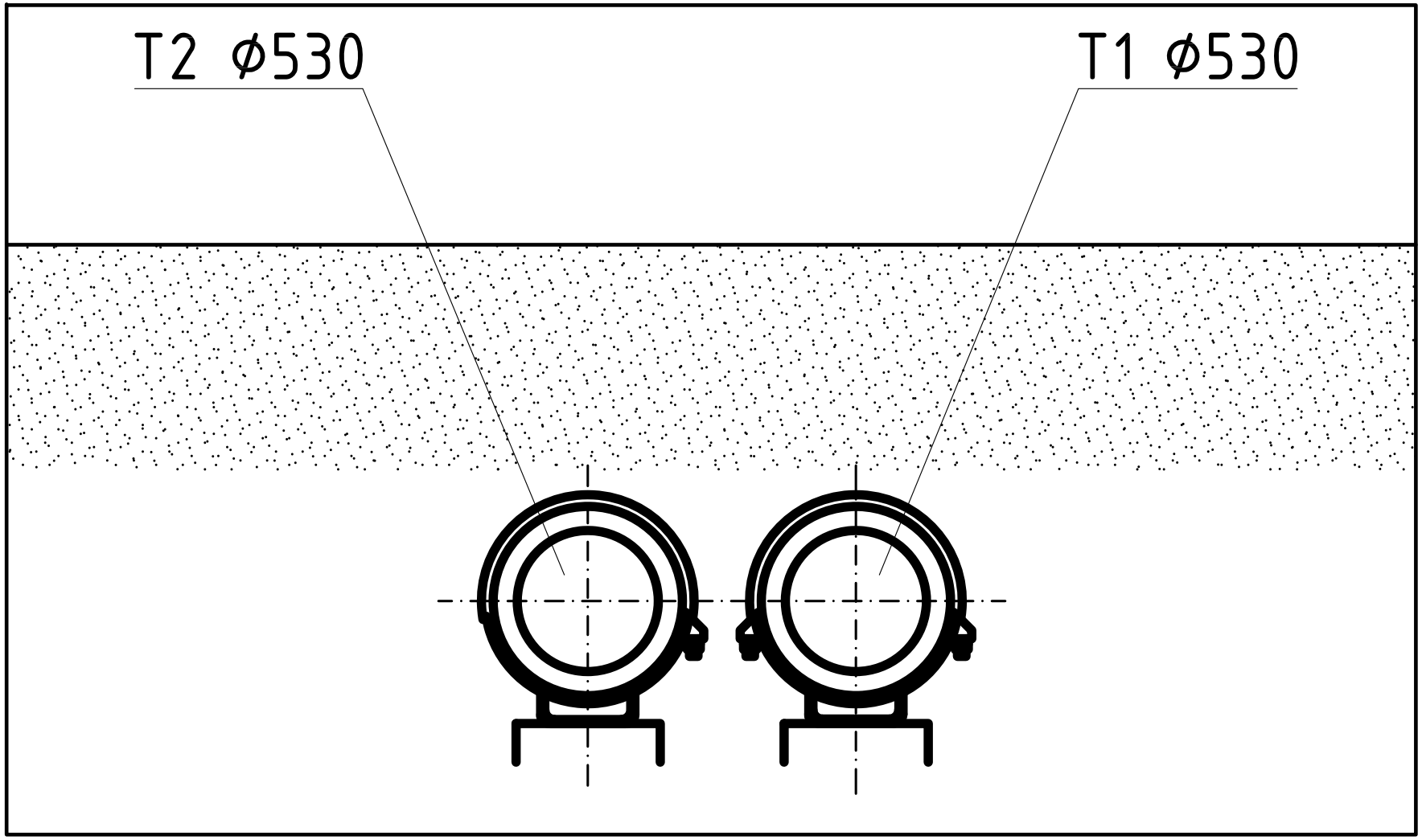

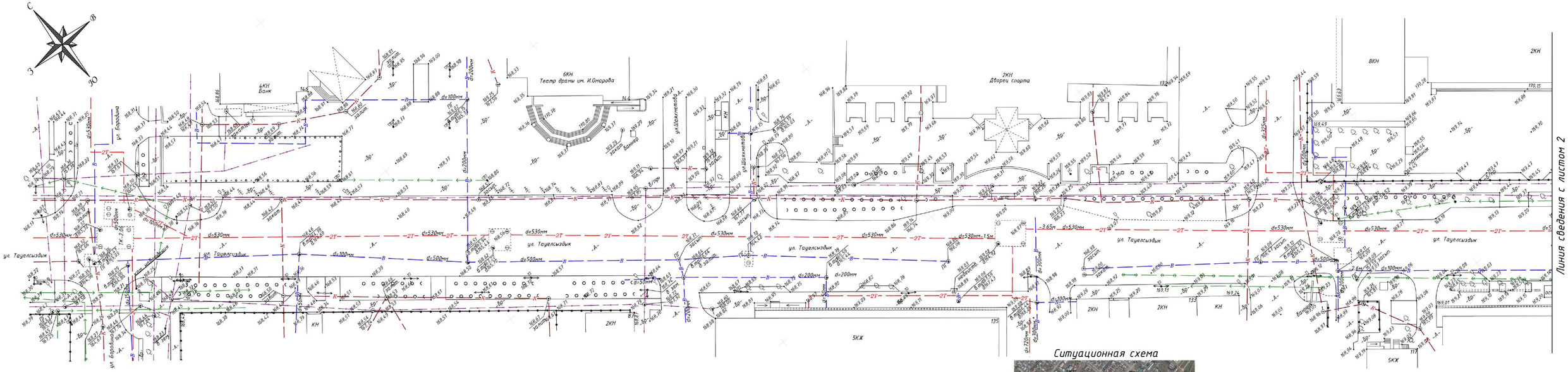

Ситуационная схема

Система координат : Местная
Система высот: Балтийская

Республика Казахстан г. Костанай ул. Гашека д.1А тел. 8-776-860-00-62		ТОО "Geo Group Engineering" Заказчик: ТОО «Институт «АгроПромПроект»	
Директор	Огородников А.С.	"Реконструкция участка тепломагистрали ТМ-2 от ТК2.06 до ТК 2.11 по ул.Тауелсіздік в г.Костанае"	Лист: 1 / Листов: 3 / Лицензия: №18016537 от 22.06.2018 г.
Проверил			
Исполнитель	Жунис Р.М.		Топоплан Масштаб 1:500
Дата	19.07.2023г.		

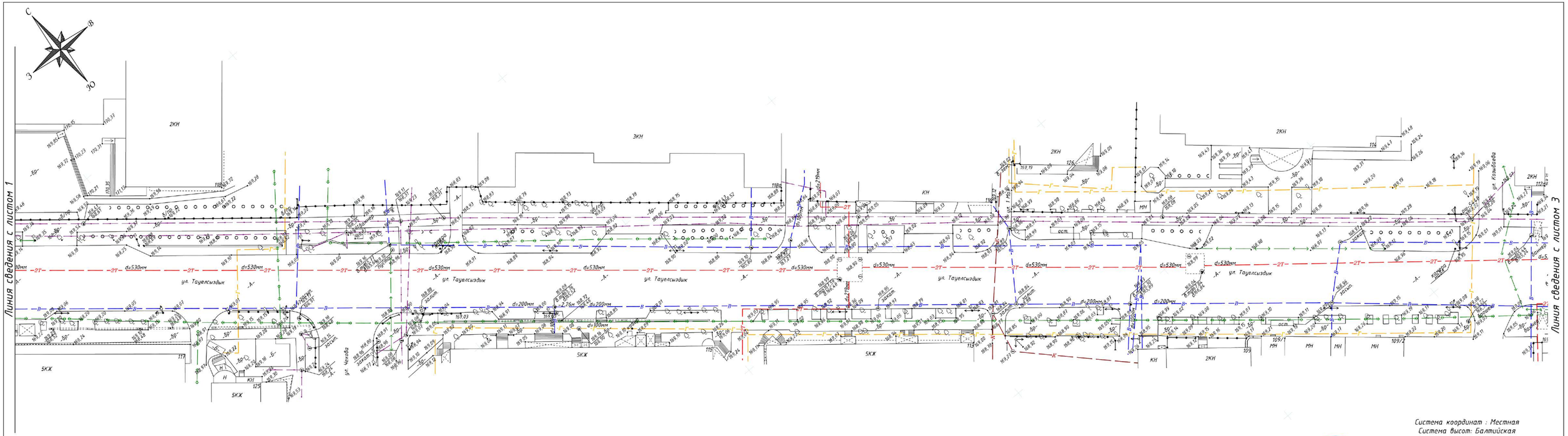

Система координат : Местная
Система высот: Балтийская

Республика Казахстан г. Костанай ул. Гашека д.1А тел. 8-776-860-00-62		ТОО "Geo Group Engineering" Заказчик: ТОО «Институт «АгроПромПроект»			
Директор	Огородников А.С.	"Реконструкция участка тепломагистрали ТМ-2 от ТК2.06 до ТК 2.11 по ул.Тауельсіздік в г.Костанае"	Лист	Листов	Лицензия
Проверил			2	3	№18016037 от 22.06.2018 г
Исполнитель	Жуніс Р.М.		Топоплан Масштаб 1:500		
Дата	19.07.2023г.				

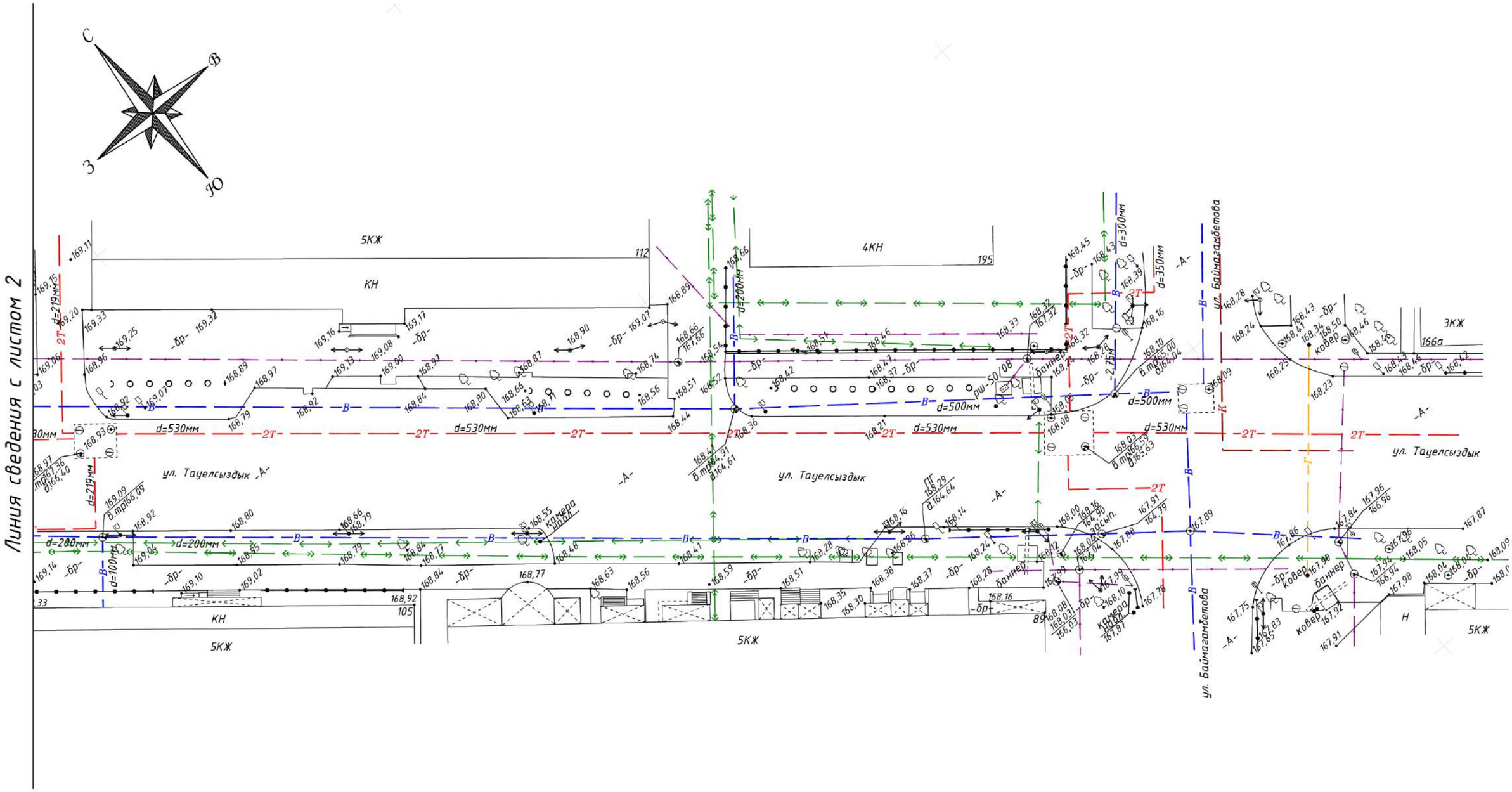

Система координат : Местная
Система высот: Балтийская

Республика Казахстан г. Костанай ул. Гашека д.1А тел. 8-776-860-00-62			ТОО "Geo Group Engineering" Заказчик: ТОО «Институт «АгроПромПроект»		
			"Реконструкция участка тепломагистрали ТМ-2 от ТК2.06 до ТК 2.11 по ул.Тауельсіздік в г.Костанае"	Лист	Листов	Лицензия
Директор	Огородников А.С.			3	3	№18016637 от 22.06.2018 г
Проверил				Топоплан Масштаб 1:500		
Исполнитель	Жуніс Р.М.					
Дата	19.07.2023г.					