Формат	Зона	Поз.	Обозначение	Наименование	Количества на узел № №																			Примечание
					~~XII~~	~~XIII~~	~~XIV~~	**XV**	~~XVI~~	~~XVII~~	~~XVIII~~	~~XIX~~	~~XX~~	**XXI**	~~XXII~~	~~XXIII~~	~~XXIV~~	**XXV**	~~XXVI~~	~~XXVII~~	~~XXIX~~			
				Документация																				
			ТП 901-4-63.83-КЖУ лист 9	Сборочный чертеж																				
			лист 10	То же																				
				Детали																				
Б4		1		~~Ø16 А III ГОСТ 5781-82 * *l*=300~~	~~**6**~~								~~3~~											~~0,46 кг~~
Б4				Ø18 А III ГОСТ 5781-82 *l*=300		6								3							6			0,60 кг
Б4				~~Ø20 А III ГОСТ 5781-82 *l*=300~~			~~6~~								~~3~~									~~0,74 кг~~
Б4				Ø22 А III ГОСТ 5781-82 *l*=300				6								3								0,90 кг
Б4		2		Ø10 А III ГОСТ 5781-82* *l*=250	4	4			**8**	8			4	4			4	4			8			0,15 кг
Б4				Ø12 А III ГОСТ 5781-82 *l*=250			8	8			12	12			8	8			8	8				0,22 кг
Б4		3		Ø14 А III ГОСТ 5781-82 *l*=300													2	2						0,30 кг
Б4				~~Ø16 А III ГОСТ 5781-82 *l*=300~~															~~2~~	~~2~~				~~0,46 кг~~
Б4		4		Ø14 А III ГОСТ 5781-82* *l*=380									3	3			2	2						~~0,46 кг~~
Б4				~~Ø16 А III ГОСТ 5781-82 * *l*=380~~											~~3~~	~~3~~			~~2~~	~~2~~				~~0,60 кг~~
Б4		5		Ø18 А III ГОСТ 5781-82 * *l*=100													2	2	2	2				~~0,20 кг~~

Привязан: 003-04.2020-03-РЕ3.3.1-КЖУ				ГИП	Филатов		
				Нач. отд.	Ярославский		
ГИП	Дудоладов А.А.		11.2021	Рук. гр.	Алмазов		
Исполнит.	Кремер А. В.		11.2021	Ст. инж.	Толстикова		
				Ст. инж.	Елистратова		
Инв. №				Ст. инж.	Брянцева		

ТП 901-4-63.83-КЖУ

XV, XXV, XXI
Узел ~~XII-XXVI;XXVII, XXXIX~~.
Стыки элементов стен.
Спецификация накладок

Стадия	Лист	Листов
Р	7	17

СОЮЗВОДОКАНАЛПРЕКТ

1-1

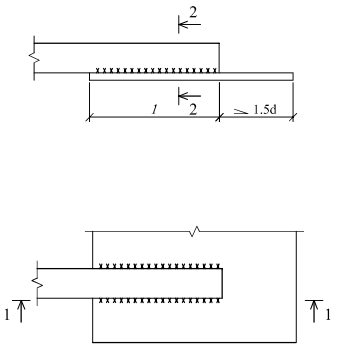

2-2

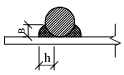

Ведомость расхода стали на один узел, кг

Марка узла	Накладки									Общий расход
	Арматура класса А-III									
	ГОСТ 5781-82*									
	Ø 10	~~Ø 12~~	**Ø 14**	~~Ø 16~~	**Ø 18**	~~Ø 20~~	~~Ø 22~~			
~~Узел № XII~~	0,6			2,82						~~3,42~~
XIII	0,6				3,6					4,20
XIV		1,76				4,44				6,26
~~XV~~		~~1,76~~					~~5,4~~			~~7,16~~
XVI	1,2									**1,20**
~~XVII~~	~~1,2~~									~~1,20~~
XVIII		2,64								2,64
XIX		2,64								2,64
~~XX~~	~~0,6~~		~~1,4~~	~~1,4~~						~~3,40~~
XXI	0,6		1,4		1,8					3,80
~~XXII~~		~~1,76~~		~~1,8~~		~~2,2~~				~~5,76~~
XXIII		1,76		1,8			2,7			6,26
~~XXIV~~	~~0,6~~		~~1,64~~		~~0,40~~					~~2,64~~
XXV	0,6		1,64		0,40					2,64
~~XXVI~~		~~1,76~~		~~2,14~~	~~0,40~~					~~3,40~~
XXVII		1,76		2,14	~~0,40~~					3,40
~~XXXIX~~	~~1,2~~				3,6					~~3,80~~

Электроды типа Э-42.

Таблица размеров сварных швов

№ поз.	Ø мм армат. накладок	Размеры сварных швов мм			Примечание
		l	в	h	
1	~~16 А-III~~	~~120~~	~~8~~	~~4~~	
	18 А-III	120	10	6	
	~~20 А-III~~	~~120~~	~~10~~	~~6~~	
	~~22 А-III~~	~~120~~	~~12~~	~~6~~	
2	10А-III~~22А-III~~	100	8	4	
3	14 А-III	100	8	4	
4	14А-III и 16А-III	120	8	4	
5	18 А-III	120	10	6	

Привязан: 003-04.2020-03-РЕ3.3.1-КЖУ				ГИП	Филатов			ТП 901-4-63.83-КЖУ
				Нач. отд.	Ярославский			XV, XXV, XXI Узел ~~XII-XXVII, XXXIX.~~ Стыки элементов стен. Накладки
ГИП	Лудоладов А.А.		11.2021	Рук. гр.	Алмазов			
Исполнит.	Кремер А. В.		11.2021	Ст. инж.	Толстикова			
				Ст. инж.	Елистратова			
Инв. №								

Стадия	Лист	Листов
Р	8	17

СОЮЗВОДОКАНАЛПРЕКТ

1-1

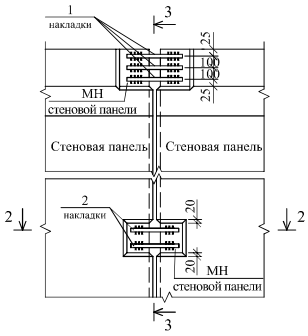

3-3

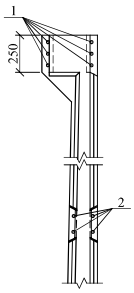

4-4

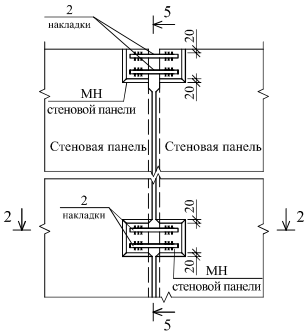

5-5

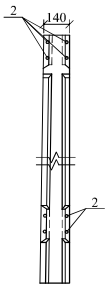

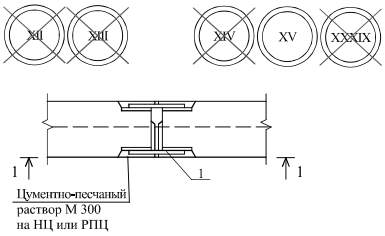

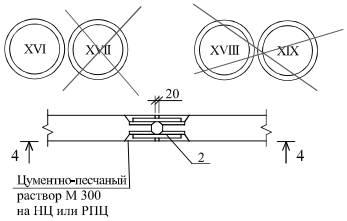

2-2

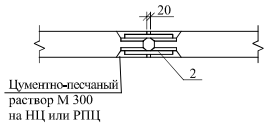

На чертеже изображено размещение накладок в пределах верхнего обвязочного и нижнего рядового пояса закладных деталей стеновых панелей. Количество рядовых поясов определено в конструкций панелей. В узлах ~~XIV,~~ XV, ~~XVIII, XXXIX,~~ кроме показанного на чертеже, имеется еще один рядовой пояс, накладки которого выполняются аналогично.

								ТП 901-4-63.83-КЖУ			
Привязан: 003-04.2020-03-РЕЗ.3.1-КЖУ				ГИП	Филатов						
				Нач. отд.	Ярославский			Узел ~~XII-XIX, XXXI,~~ XV-XVI Стыки элементов стен. Сборочный чертеж	Стадия	Лист	Листов
ГИП	Лудоладов А.А.		11.2021	Рук. гр.	Алмазов				Р	9	17
Исполнит.	Кремер А. В.		11.2021	Ст. инж.	Толстикова				СОЮЗВОДОКАНАЛПРЕКТ		
				Ст. инж.	Елистратова						
Инв. №											

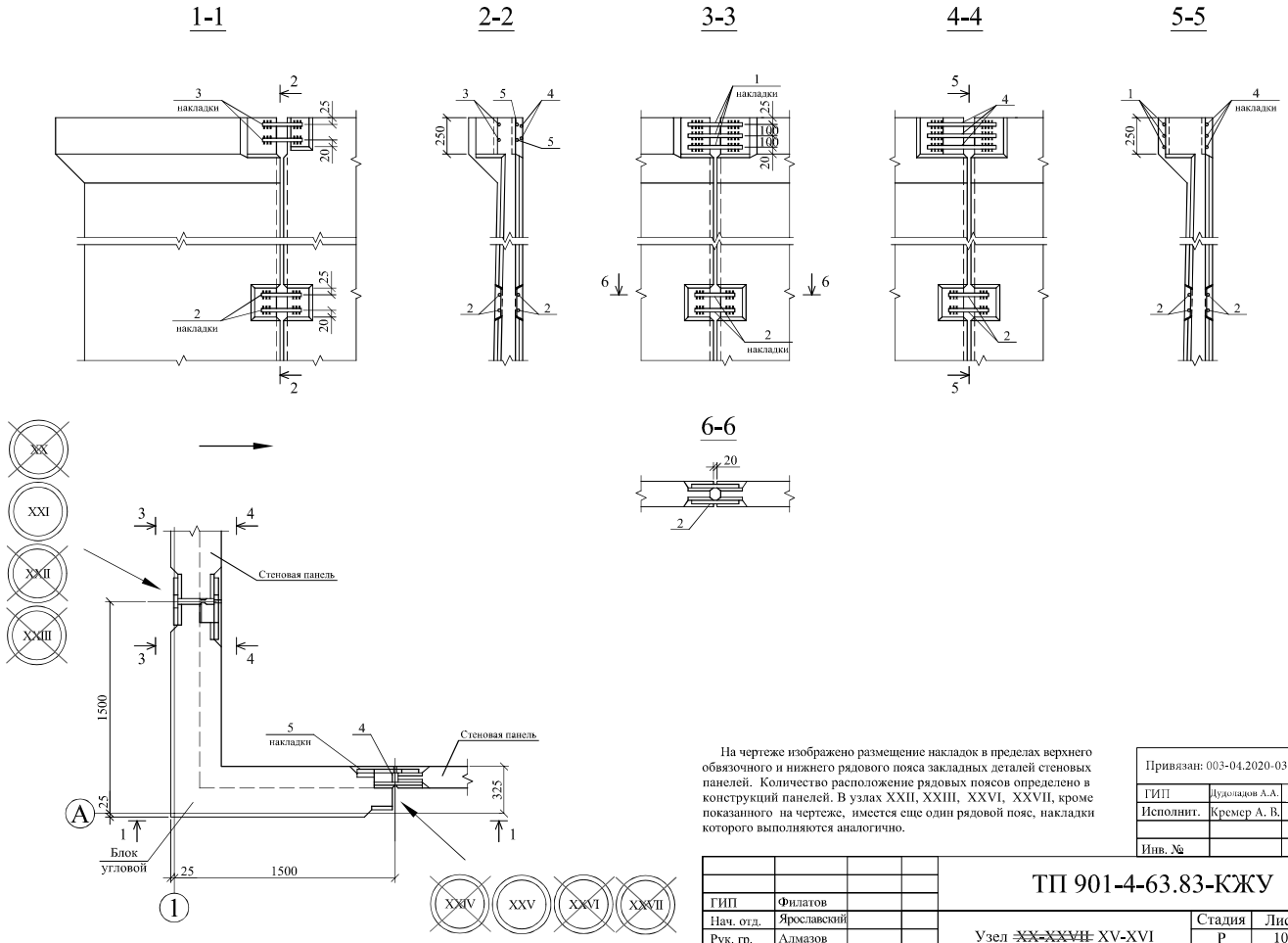

На чертеже изображено размещение накладок в пределах верхнего обвязочного и нижнего рядового пояса закладных деталей стеновых панелей. Количество расположение рядовых поясов определено в конструкций панелей. В узлах XXII, XXIII, XXVI, XXVII, кроме показанного на чертеже, имеется еще один рядовой пояс, накладки которого выполняются аналогично.

Привязан: 003-04.2020-03-РЕ3.3.1-КЖУ			
ГИП	Дудоладов А.А.		11.2021
Исполнит.	Кремер А. В.		11.2021
Инв. №			

				ТП 901-4-63.83-КЖУ		
ГИП	Филатов					
Нач. отд.	Ярославский			Узел ~~XX-XXVII~~ XV-XVI Стыки элементов стен. Сборочный чертеж	Стадия	Лист	Листов
Рук. гр.	Алмазов				Р	10	17
Ст. инж.	Толстикова				СОЮЗВОДОКАНАЛПРЕКТ		
Ст. инж.	Елистратова						

Формат	Зона	Поз.	Обозначение	Наименование	Количества на исполнение								Примеч.
					Узлы №								
					XXXIV	~~XXXIV~~	~~XXXIV~~	~~XXXV~~	~~XXXV~~	XXXVI	~~XXXVI~~	~~XXXVI~~	
				Документация									
А3			ТП 901-4-63.83-КЖУ Лист 14	Сборочный чертеж									
А3			Лист 15	Сборочный чертеж									
А3			~~Лист 16~~	~~Сборочный чертеж~~									
А3			~~Лист 17~~	~~Сборочный чертеж~~									
				Сборочные сденицы									
		1	3.900 - 3 вып. 15	Колпак КЛ	1	~~1~~	~~1~~					1	1620 кг.
А3		2	ТП 901-4-63.83-КЖИ-4.400	-//- КЛа				~~1~~	~~1~~	1	~~1~~		1608 кг.
		3	4.901-18 лист ТМ 28.01.00 СБ	Люк - лаз герметический dy=600	1	~~1~~	~~1~~	~~1~~	~~1~~	1	~~1~~	~~1~~	178 кг.
А4		4	ТП 901-4-63.83-КЖИ-7.500	Лестница съемная	1	~~1~~	~~1~~						3,88 кг.
	5		1.459 - 2 вып. 3	Стремянка СГ 6				~~1~~		1			94 кг.
			~~1.459 - 2 вып. 3~~	~~-//- СГ 8~~					~~1~~		~~1~~	~~1~~	~~115 кг.~~
		6	5.904-51	Зонт круглый D = 350				~~1~~	~~1~~				2,0 кг.
				Детали									
Б4		7		~~Труба 50х3,5 ГОСТ 3262-75* l=650~~					~~2~~				~~2,8 кг.~~
Б4		8		~~Труба 80х4 ГОСТ 3262-75* l=250~~					~~4~~				~~2,5 кг.~~
Б4		9		~~Труба асбестоцементная ГОСТ 1839-80 dy=200 l=2000~~				~~1~~	~~1~~				~~26,0 кг.~~
Б4		10		Труба Ø100 ГОСТ10704-91 / D ГОСТ10704-91 l=2000						1	~~1~~		17 кг.
Б4		11		∟80х6 ГОСТ 8509-72* l=1160				~~1~~	~~1~~	1	~~1~~	~~1~~	8,5 кг.
Б4		12		Ø18 А-III ГОСТ 5781-82 l=570				~~3~~	~~3~~	3	~~3~~	~~3~~	1,1 кг.
Б4		13		Ø3 Вр-I ГОСТ 6727-80 l=2000				~~1~~	~~1~~				~~0,3 кг.~~
				Материалы									
				Бетон кл.В15, W4, F150	0.3	~~0.3~~	~~0.3~~	~~0.8~~	~~0.8~~	0.6	~~0.6~~	~~0.6~~	м³

Установка стремянки

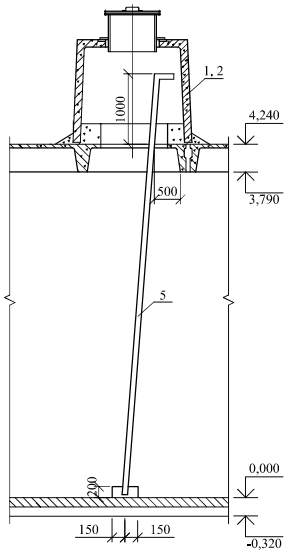

1. ~~Количество труб поз. 7,8, а также~~ диаметр труб поз. 10. устанавливаются при привязке.
2. Стальные конструкции поз 3, 4, 5, 6 окрасить за 4 раза эмалью ХС-710 ГОСТ 9355-81 по 1 слою краски ХС-720 ал МРТУ6-10-708-67 и грунта ВЛ-023 ГОСТ 12707-77. Грунтовка и один слой окраски выполняются при изготовлении конструкций.

Привязан: 003-04.2020-03-РЕ3.3.1-КЖУ		
ГИП	Дудоладов А.А.	11.2021
Исполнит.	Кремер А. В.	11.2021
Инв. №		

				ТП 901-4-63.83-КЖУ			
ГИП	Филатов						
Нач. отд.	Ярославский			Узел XXXIV, XXXVI Спецификация. Установка стремянки	Стадия	Лист	Листов
Рук. гр.	Алмазов				Р	11	17
Ст. инж.	Толстикова				СОЮЗВОДОКАНАЛПРОЕКТ		
Ст. инж.	Елистратова						
Ст. инж.	Брянцева						

1-1

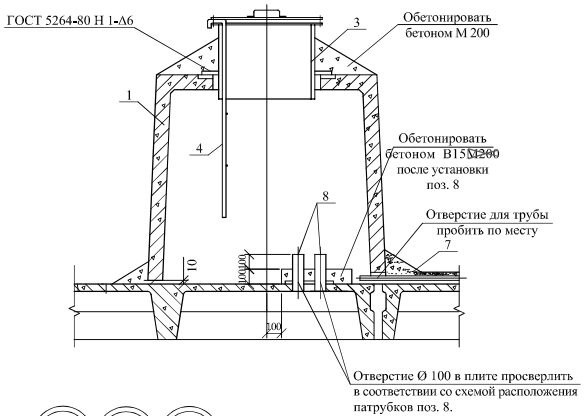

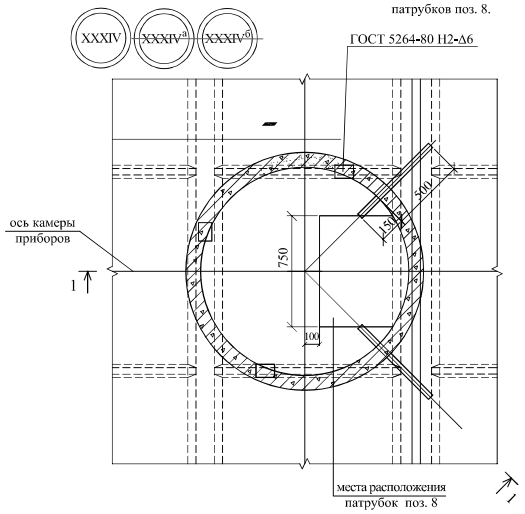

Схема установки камеры

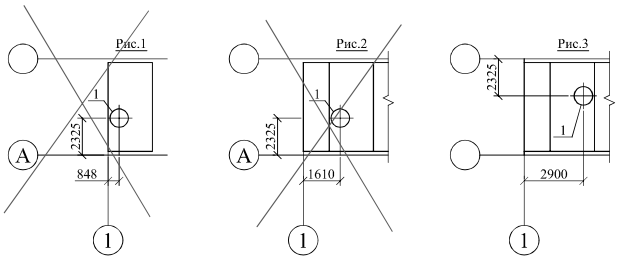

Узел	Рис.
XXXIV	3
~~XXXIV^а~~	~~2~~
~~XXXIV^б~~	~~1~~

Схема расположения патрубков поз. 8

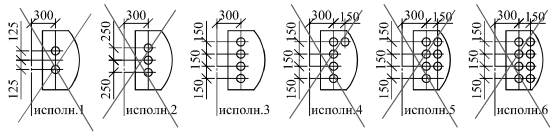

1. Узлы ~~XXXIV, XXXIV^а~~,XXXIV^б различаются расположением камеры на покрытии (см. таблицу).
2. Расположение и количество вводов кабелей поз. 7 и патрубок поз. 8 назначается при привязке.
3. лестница поз. 4 показана в рабочем положении. При закрывании люка-лаза лестница снимается.
4. Электроды Э-42.

Привязан: 003-04.2020-03-РЕ3.3.1-КЖУ			
ГИП	Дудоладов А.А.		11.2021
Исполнит.	Кремер А. В.		11.2021
Инв. №			

ГИП	Филатов		
Нач. отд.	Ярославский		
Рук. гр.	Алмазов		
Ст. инж.	Толстикова		
Ст. инж.	Елистратова		
Ст. инж.	Брянцева		

ТП 901-4-63.83-КЖУ

Узел XXXIV, ~~XXXIV^а, XXXIV^б~~
Камеры приборов.
Сборочный чертеж.

Стадия	Лист	Листов
Р	12	17

СОЮЗВОДОКАНАЛПРЕКТ

1-1

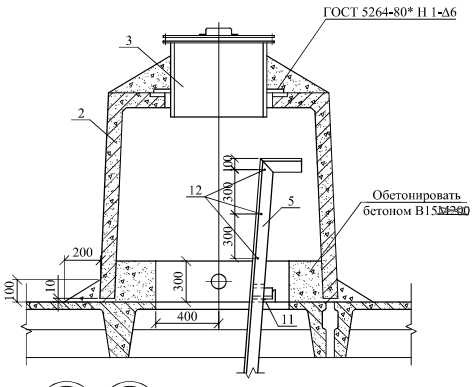

2-2

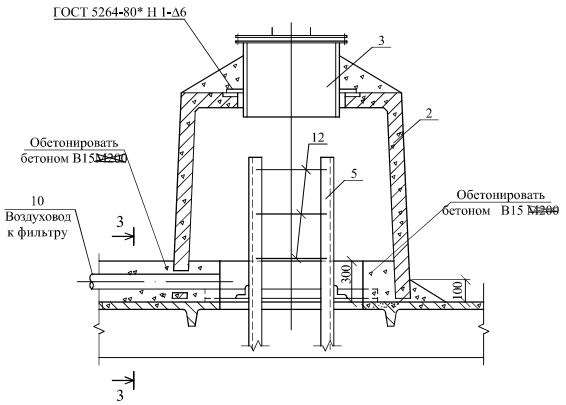

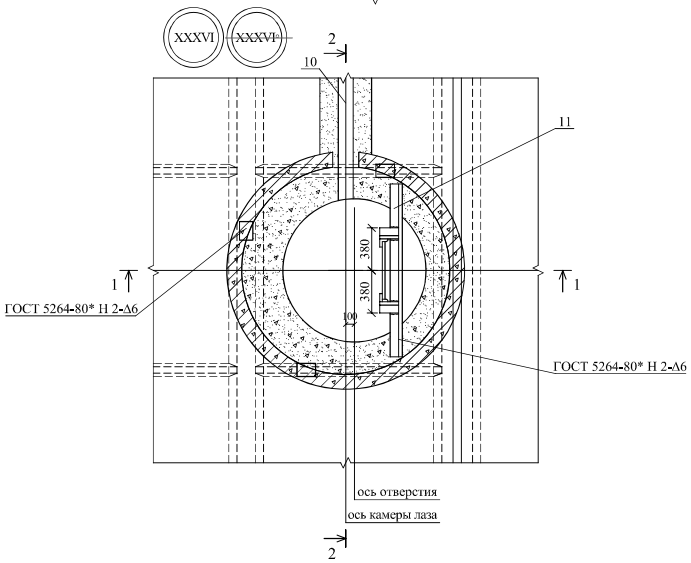

3-3

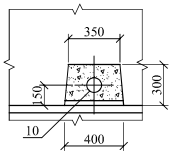

1. Спецификация см. лист 13.
2. Стремянку поз. 5 с заранее приваренными поз. 11,12 Установить по листу 13 до монтажа колпака поз. 2.
3. Электроды Э-42.

Привязан: 003-04.2020-03-РЕ3.3.1-КЖУ			
ГИП	Дудоладов А.А.		11.2021
Исполнит.	Кремер А. В.		11.2021
Инв. №			

				ТП 901-4-63.83-КЖУ		
ГИП	Филатов					
Нач. отд.	Ярославский			Узел XXXVI, ~~XXXVI~~ Камеры лаза КЛ 2 Сборочный чертеж	Стадия	Лист	Листов
Рук. гр.	Алмазов				Р	13	17
Ст. инж.	Толстикова				СОЮЗВОДОКАНАЛПРЕКТ		
Ст. инж.	Елистратова						
Ст. инж.	Брянцева						

Узлы гидроизоляции покрытия

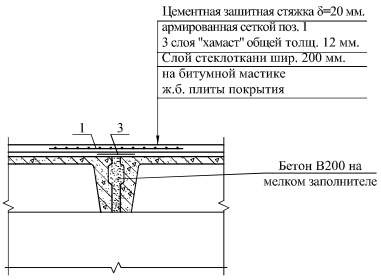

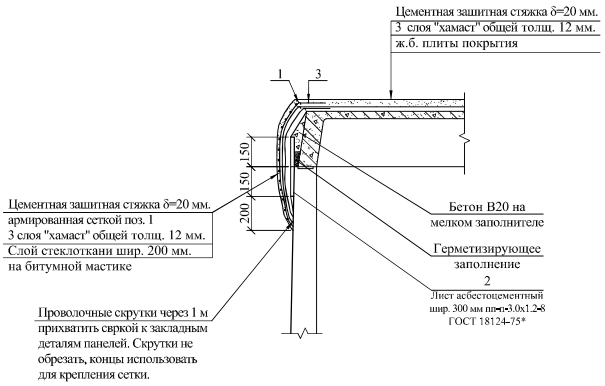

Узел гидроизоляции стен и днища

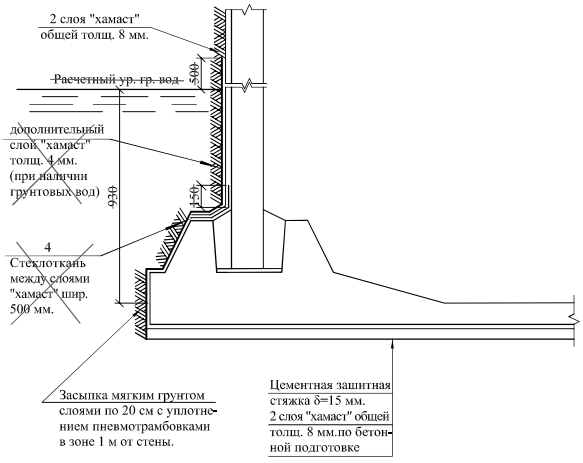

Привязан: 003-04.2020-03-РЕ3.3.1-КЖУ			
ГИП	Дудоладов А.А.		11.2021
Исполнит.	Кремер А. В.		11.2021
Инв. №			

				ТП 901-4-63.83-КЖУ		
ГИП	Филатов					
Нач. отд.	Ярославский			Узлы гидроизоляции /начало/	Стадия	Лист	Листов
Рук. гр.	Алмазов				Р	14	17
Ст. инж.	Толстикова				СОЮЗВОДОКАНАЛПРОЕКТ		
Ст. инж.	Елистратова						
Ст. инж.	Брянцева						

Деталь изоляции камеры лаза и камеры приборов контроля уровня воды.

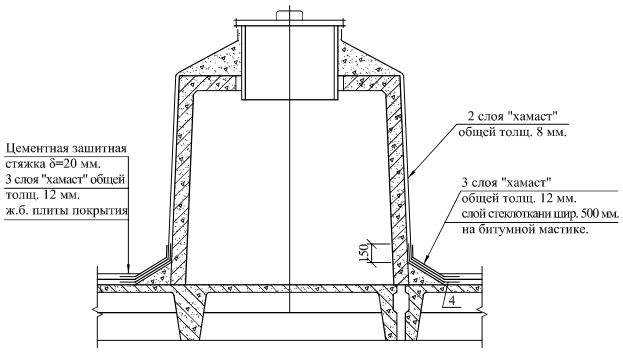

1. Материал герметизирующего заполнения: герметики типа УМС - 50, Бутепрол 2 м другие герметики с аналогичными свойствами, или битумно-резиновые, битумно-полимерные мастики.
2. ~~Для гидроизоляции наружной поверхности резервуара применяется штукатурка холодной асфальтовой мастикой-"хамаст" ин-20.~~
3. Ограждение из асбестоцементных листов по периметру, покрытия устраиваются после подготовки изолируемой поверхности и непосредственно перед укладкой герметика.
4. Для армирования штукатурной асфальтовой гидроизоляции в местах стыков конструкций применять стеклоткань Т-12-41 (ТУ6-11-118-69).
5. ~~Для резервуаров в системах промышленного водоснабжения решение гидроизоляции упрощена.~~ На площадках ~~с подпором и~~ без подпора грунтовых вод изоляция стен и днища обеспечивается применением плотного бетона марки по водонепроницаемости W6, на покрытии - двухслойная изоляция из "Хамаст" ин-20.
6. Гидроизоляция стен выполняется после испытаний резервуара.

Спецификация на материалы гидроизоляции (на 10 п.м. стыка)

Поз.	Обозначение	Наименование	Кол.	Масса ед. кг.	Примеч.
		Сборочные единицы			
1*		Сетки 45-2,5-0-ГОСТ 5336-80	10 п.м.	36.6	
2		Лист асбестоцементный пп-п-3.0х1.2-8 ГОСТ 18124-75*	10 п.м.		
3		Стеклоткань Т-12-41 (ТУ6-11-118-69) шир. 200 мм.	10 п.м.		
4		// шир. 500 мм.	10 п.м.		
5		// шир. 900 мм.	10 п.м.		

* Для получения сетки шириной 750 мм. сетку 45-2,5-0- ГОСТ 5336-80 шириной 1500 мм. разрезать. В спецификации дан вес сетки шириной 1500 мм. на 10 п.м.

Привязан: 003-04.2020-03-РЕ3.3.1-КЖУ				ГИП	Филатов			ТП 901-4-63.83-КЖУ
				Нач. отд.	Ярославский			
ГИП	Дудоладов А.А.		11.2021	Рук. гр.	Алмазов			Узлы гидроизоляции /окончание/
Исполнит.	Кремер А. В.		11.2021	Ст. инж.	Толстикова			
				Ст. инж.	Елистратова			
Инв. №				Ст. инж.	Брянцева			

Стадия	Лист	Листов
Р	15	17

СОЮЗВОДОКАНАЛПРОЕКТ

УМ1 - изображение
УМ2 - зеркальное отражение

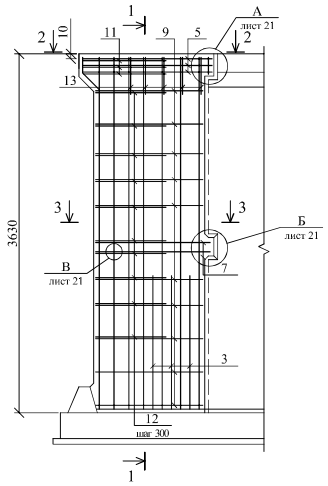

1-1

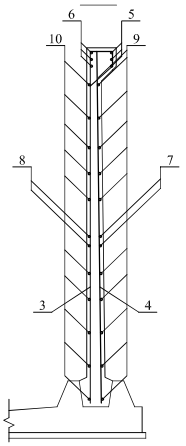

Стержни поз. 12 приварить к стержням поз. 7,9.
Остальные соединения арматуры-вязаные.

2-2

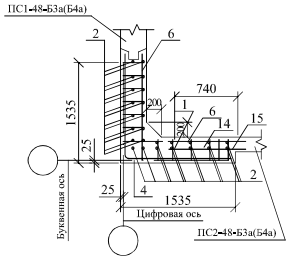

3-3

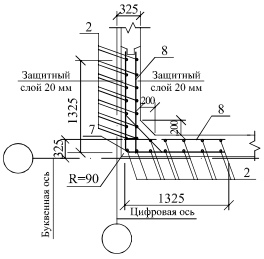

Формат	Зона	Поз.	Обозначение	Наименование	Кол.	Примеч.
				Документация		
				ТТ 1		
				Сборочные еденицы		
		1	3.900-3. вып. 2/8 2 ч 2	Изделие закладное МН 1	1	2,13 кг
				Детали		
Б4		2		Ø 10 А-III ГОСТ 5781-82 *l*=3620	24	2,23 кг
Б4		3		Ø 10 А-III ГОСТ 5781-82 *l*=1200	6	0,74 кг
Б4		4		Ø 14 А-III ГОСТ 5781-82 *l*=1200	6	1,45 кг
Б4		5*		Ø 18 А-III ГОСТ 5781-82 *l*=3130	3	6,25 кг
Б4		6		Ø 14 А-III ГОСТ 5781-82 *l*=1560	5	1,88 кг
Б4		7*		Ø 12 А-III ГОСТ 5781-82 *l*=2890	2	2,57 кг
Б4		8		Ø 10 А-III ГОСТ 5781-82 *l*=1445	4	0,89 кг
Б4		9*		Ø 12 А-III ГОСТ 5781-82 $l_{ср}$=1315	10	1,17 кг
Б4		10		Ø 10 А-III ГОСТ 5781-82 $l_{ср}$=1315	20	0,81 кг
Б4		11*		Ø 14 А-III ГОСТ 5781-82 *l*=1330	3	1,61 кг
Б4		12*		Ø 10 А-III ГОСТ 5781-82 $l_{ср}$=790	10	0,30 кг
Б4		13*		Ø 6 А-III ГОСТ 5781-82 *l*=1120	10	0,25 кг
Б4		14		Ø 14 А-III ГОСТ 5781-82 *l*=1100	2	1,33 кг
Б4		15*		Ø 14 А-III ГОСТ 5781-82 *l*=600	3	0,72 кг
				Материалы		
				Бетон марки W4, В 6, F 150	2,1	м³

* поз. 4,7,9,11-15 см ведомость деталей на л. 213. Внутренние поверхности торкретировать в два слоя толщиной 25 мм. В резервуарах хоз. питьевого водоснабжения поверхность торкрета затереть.

								ТП 901-4-63.83-КЖУ			
Привязан: 003-04.2020-03-РЕЗ.3.1-КЖУ				ГИП	Филатов						
				Нач. отд.	Ярославский			Вариант углового участка стены высотой 3,6 м. в монолитном железобетоне. /начало/	Стадия	Лист	Листов
ГИП	Дудоладов А.А		11.2021	Рук. гр.	Алмазов				Р	16	17
Исполнит.	Кремер А. В.		11.2021						СОЮЗВОДОКАНАЛПРЕКТ		
				Ст. инж.	Елистратова						
Инв. №				Ст. инж.	Брянцева						

Ведомость расхода стали на один элемент, кг

Марка	Арматурные изделия							Изделия закладные						Общие расходы
	Арматура класса						Всего	Арматура класса		Всего	Прокат марки		Всего	
	А-I	А-III						А-III			Вст 3кп 2			
	ГОСТ 5781-82*							ГОСТ5781-82*			ГОСТ 5521-93			
	Ø 6	Ø10	Ø12	Ø 14	Ø 18	Итого		Ø 8	Итого		δ=8	Итого		
УМ 1, УМ 2	2,5	82,7	16,8	27,8	18,8	148,6	148,6	0,4	0,4	0,4	1,7	1,7	1,7	150,7

Ведомость деталей.

Поз.	Эскиз
5	1515; 515
7	1445; 1445
9	от 1295 до 1385 через 4
11	700; 1130; 100
12	180; от 540 до 780 через 11; 120
13	215; 284; 275; 400
15	300; 300

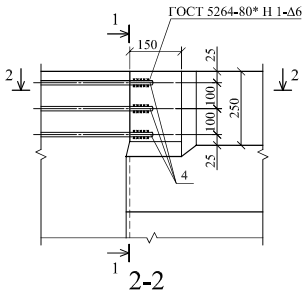

1-1

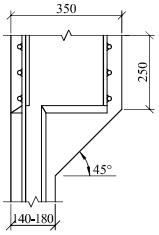

5-5

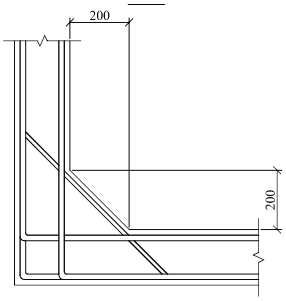

В

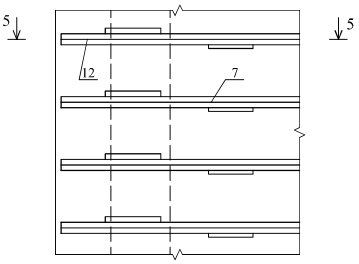

2-2

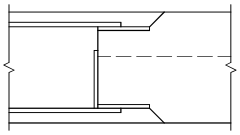

Б

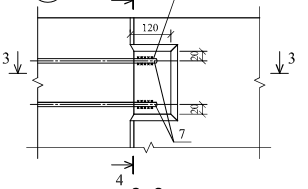

4-4

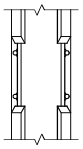

3-3

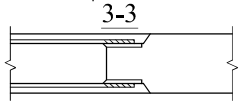

Привязан: 003-04.2020-03-РЕ3.3.1-КЖУ				ГИП	Филатов			ТП 901-4-63.83-КЖУ	
				Нач. отд.	Ярославский				
ГИП	Дудоладов А.А.		11.2021	Рук. гр.	Алмазов			Вариант углового участка стены высотой 3,6 м. в монолитном железобетоне. /окончание/	Стадия: Р; Лист: 17; Листов: 17
Исполнит.	Кремер А. В.		11.2021	Ст. инж.	Елистратова				
				Ст. инж.	Брянцева				СОЮЗВОДОКАНАЛПРЕКТ
Инв. №									

ТИПОВОЙ ПРОЕКТ
901-4-63.83

РЕЗЕРВУАРЫ ДЛЯ ВОДЫ ПРЯМОУГОЛЬНЫЕ ЖЕЛЕЗОБЕТОННЫЕ СБОРНЫЕ ЕМКОСТЬЮ ~~ОТ 12000 ДО 20000~~ 500 $м^3$

/с применением изделий промзданий/

АЛЬБОМ V

строительные изделия
длярезервуаров емк.~~50-20000~~ 500 $м^3$

ГИП	Дудоладов А.А.		11.2021	Привязан: 003-04.2020-03-РЕ3.3.5-КЖИ	ТОО "НПП Биосфера"
Исполнит.	Кремер А. В.		11.2021		
				Резервуары чистой воды	Листов 22
Инв.№					

ТИПОВОЙ ПРОЕКТ
901-4-63.83

РЕЗЕРВУАРЫ ДЛЯ ВОДЫ ПРЯМОУГОЛЬНЫЕ ЖЕЛЕЗОБЕТОННЫЕ СБОРНЫЕ ЕМКОСТЬЮ ~~ОТ 12000 ДО 20000~~ 200м^3
/с применением изделий промзданий/

АЛЬБОМ V

СОСТАВ ПРОЕКТА:
АЛЬБОМ I - Общие материалы для проектирования резервуаров емк. ~~50-20000~~ 500 м^3
АЛЬБОМ II - Материалы для проектирования специальных мероприятий для резервуаров емк. ~~50-20000~~ 500 м^3 систем хозпитьевого водоснабжения.
АЛЬБОМ III- Конструкции железобетонные. ТП 901-4-58.83
АЛЬБОМ IV- Узлы резервуаров емк. ~~50-20000~~ 200м^3.
АЛЬБОМ V - Строительные изделия для резервуаров емк. ~~50-20000~~ 500 м^3
АЛЬБОМ VI -Технологические трубопроводы и сигнализация для резервуаров емк.~~50-20000~~ 500 м^3
~~АЛЬБОМ VII - Сметы.~~
~~Альбом VIII - Ведомость потребности в материалах.~~

Технические решения одобрены Отделом типового проектирования и организации проектно-изыскательских работ Госстроя СССР.
Письмо №2/3-409 от 17.XI.1978 г.
Рабочая документация введена в действие в/о Союзводоканалниипроект
приказ №160 от 23июня 1983г.

Разработан
ГПИ Союзводоканалпроект
при участии НИИЖБ

Гл. инженер В.Н.Самохин
Гл. инженер проекта В.А.Филатов

ЦНИИ промзданий
Гл. инженер В.В.Гранев
Нач. отдела Н.А.Ушаков
Гл. инженер проекта А.П.Черномаз

НИИЖБ
Зам. директора Н.Н.Коровин
Зав.лаб. Г.И.Бердичевский
Ст.науч.сотруд. С.И.Докудовский

ГИП	Дудоладов А.А.		11.2021	Привязан: 003-04.2020-03-РЕ3.3.5-ЮКИ	ТОО "НПП Биосфера"
Исполнит.	Кремер А. В.		11.2021		
				Резервуары чистой воды	Листов 22
Инв.№					

Обозначение	Наименование	Стр.	Примечание
ТП 901-4-63.83-КЖИ	Содеожание альбома	2	
- КЖИ - ТТ 1	Технические требования	4	
- КЖИ - ТТ 2	Технические требования	4	
- КЖИ - 1.100 СБ	Каркас. Сборочный чертеж	3	
- КЖИ - 1.100	Каркас	3	
- КЖИ - 1.101;-1.001	Сетка	6	
- КЖИ - 1.101 СБ	Сетка. Сборочный чертеж	7	
- КЖИ - 1.001 СБ	Сетка. Сборочный чертеж	7	
- КЖИ - 1.002	Сетка	8	
- КЖИ - 1.003	||	8	
- КЖИ - 1.004	||	9	
- КЖИ - 1.005	||	9	
- КЖИ - 1.006	||	10	
- КЖИ - 1.007	||	10	
- КЖИ - 1.008	||	11	
- КЖИ - 1.009	||	11	
- КЖИ - 1.010	||	12	
- КЖИ - 1.011	||	12	
- КЖИ - 1.012	||	13	
- КЖИ - 1.013	||	13	
- КЖИ - 1.014	||	14	
- КЖИ - 1.015	||	14	
- КЖИ - 1.016	||	15	
- КЖИ - 1.017	||	15	
- КЖИ - 1.018	||	16	
- КЖИ - 1.019	||	16	
- КЖИ - 1.020	||	17	
- КЖИ - 1.021	||	17	
- КЖИ - 1.022	||	18	
- КЖИ - 1.023	||	18	
- КЖИ - 1.024	||	19	
- КЖИ - 1.025	||	19	

Обозначение	Наименование	Стр.	Примечание
ТП901-4-63.83-КЖИ-1.026	Сетка	20	
- КЖИ - 1.027	||	20	
- КЖИ - 1.028	||	21	
- КЖИ - 1.029	||	21	
- КЖИ - 1.030	||	22	
- КЖИ - 1.031	||	22	
- КЖИ - 1.032	||	23	
- КЖИ - 1.033	||	23	
- КЖИ - 1.034	||	24	
- КЖИ - 2.100	Панель стеновая	25	
- КЖИ - 2.200	Панель стеновая	26	
- КЖИ - 2.300	Панель стеновая	27	
- КЖИ - 2.301	Изделие закладное	28	
- КЖИ - 2.400	Панель стеновая	29	
- КЖИ - 2.500	Панель стеновая	30	
- КЖИ - 2.501	Сетка	31	
- КЖИ - 2.502	||	31	
- КЖИ - 3.100	Блок угловой	32	
- КЖИ - 3.100 СБ	Блок угловой. Сборочный чертеж	33	
- КЖИ - 3.110	Спецификация. Ведомость расхода стали	34	
- КЖИ - 3.110 СБ	Каркас. Сборочный чертеж	35	
- КЖИ - 3.111	Сетка	36	
- КЖИ - 3.112	||	36	
- КЖИ - 3.113	Изделие закладное	37	
- КЖИ - 3.120	Каркас	38	
- КЖИ - 3.101	Сетка	39	
- КЖИ - 3.102	||	40	

Привязан: 003-04.2020-03-РК3.3.5-ЮКИ

ГИП	Дудоладов А.А.	11.2021
Исполнит	Кремер А. В.	11.2021
Инв. №		

ТП 901-4-63.83-КЖИ

ГИП	Филатов	Содержание альбома	Стадия: Р; Лист: 3; Листов: 22
Нач.отд.	Ярославский		СОЮЗВОДОКАНАЛПРОЕКТ
Рук. гр.	Алмазов		
Ст.инж.	Брянцева		

Обозначение	Наименование	Стр.	Примечание
ТП901-4-63.83-КЖИ-3.103	Сетка	41	
- КЖИ - 3.104	"	42	
- КЖИ - 3.105	петля строповочная	42	
- КЖИ - 3.110	Ведомость расхода стали на блок угловой	34	
- КЖИ - 4.100	Плита покрытия	43	
- КЖИ - 4.101	Изделие закладное	28	
- КЖИ - 4.200	Панель перегородочная	44	
- КЖИ - 4.201	Сетка	45	
- КЖИ - 4.300	Кольцо опорное	45	
- КЖИ - 4.400	Колпак лаза КЛа	46	
- КЖИ - 5.100	Ригель Б1-1, Б1-2	47	
- КЖИ - 5.100 СБ	Ригель Б1-1, Б1-2. Сборочная чертеж	47	
- КЖИ - 5.200	Ригель Б1-1а, Б1-2а	48	
- КЖИ - 5.200 СБ	Ригель Б1-1а, Б1-2а. Сборочная чертеж	48	
- КЖИ - 5.210	Каркас	49	
- КЖИ - 5.210 СБ	Каркас. Сборочный чертеж	49	
- КЖИ - 5.211	Сетка	51	
- КЖИ - 5.212	Изделие закладное	51	
- КЖИ - 5.213	Сетка	52	
- КЖИ - 5.213 СБ	Сетка. Сборочный чертеж	52	
- КЖИ - 5.214	Сетка	53	
- КЖИ - 5.214 СБ	Сетка. Сборочный чертеж	53	
- КЖИ - 5.300	Колонна 3 КР	54	
- КЖИ - 5.300 СБ	Колонна 3 КР. Сборочный чертеж	54	
- КЖИ - 5.310	Каркас	55	
- КЖИ - 5.310 СБ	Каркас. Сборочный чертеж	55	
- КЖИ - 5.311	Сетка	56	
- КЖИ - 5.311 СБ	Сетка. Сборочный чертеж	56	
- КЖИ - 5.312	Сетка	57	
- КЖИ - 5.301	Изделие закладное	57	
- КЖИ - 5.302	то же	58	

Обозначение	Наименование	Стр.	Примечание
ТП901-4-63.83-КЖИ-5.400	Фундаменты под колонну 2 Ø р	58	
- КЖИ - 5.400 СБ	Фундаменты под колонну 2 Ø р. Сборочный чертеж	59	
- КЖИ - 5.401	Сетка	60	
- КЖИ - 5.401 СБ	Сетка. Сборочный чертеж	60	
- КЖИ - 5.000 ВМС	Ведомость расхода стали	61	
- КЖИ - 6.100	Бобышка	62	
- КЖИ - 6.200	Фланец Ø 1	62	
- КЖИ - 6.300	Заглушка	63	
- КЖИ - 6.400	Электрод нулевой	63	
- КЖИ - 7.100	Деталь подводящего трубопровода	64	
- КЖИ - 7.200	Деталь переливного трубопровода	64	
- КЖИ - 7.300	Деталь отводящего трубопровода	65	
- КЖИ - 7.400	Деталь спускного трубопровода	66	
- КЖИ - 7.500	Лестница съемная	66	
- КЖИ - 7.600	Насадка переливная НП-1	67	
- КЖИ - 7.700	Насадка переливная НП-2	68	

Привязан: 003-04.2020-03-РЕЗ.3.5-КЖИ			
ГИП	Дудоладов А.А.		11.2021
Исполнит	Кремер А. В.		11.2021
Инв. №			

ТП 901-4-63.83-КЖИ

Лист 4

Альбом содержит рабочую документацию на железобетонные, арматурные и закладные изделия следующих элементов резервуаров:

- днище
- стеновые панели наружных стен
- ~~сборные угловые блоки стен~~
- плиты покрытия, ~~панели перегородки,~~ изделия ~~дыхательных устройств и~~ камер на покрытии.
- ~~элементы каркаса, ригели, колонны, фундаменты~~
- установочные детали приборов автоматики
- элементы технологического оборудования

ТТ 1 Технические требования к изготовлению сборных железобетонных изделий

ТТ 1.1 При изготовлении железобетонных изделий обязательно соблюдение требований серии 3.900-3 к анолагичным изделиям, а так же требований ГОСТ 13015-2012

ТТ 1.2 В изделиях для резервуаров воды поверхности, контактирующие с водой, должны быть гладкими без раковин и пор. Эта обработка должна осуществляться в заводских условиях.

ТТ 1.3 Закладные изделия плит покрытия, ригелей, колонн, а также оговоренные на чертежах закладные изделия стеновых панелей и угловых блоков должны иметь металлизационное цинковое или алюминевое покрытие толщиной 200 мкм, защищенное после распалубки слоем грунта - шпатлевки ЭП-00-10 (ТУ МХП 1027-62)

ТТ 2 Технические требования к изготовлению сборных арматурных и закладных изделий

ТТ 2.1 Арматурные и закладные изделия должны соответствоватть ГОСТ 10922-2012 и техническим требованиям серии 3.900-3 к аналогичным изделиям.

ТТ 2.2 Арматурные изделия изготавливается посредствам контактной точечной сварки всех пересечений стержней в соответствии с ГОСТ 14098-2014 Применение дуговой сварки допускается только в случаях, оговаренных на чертежах.

ТТ 2.3 В изготовлении закладных изделий применяется контактная и автоматическая сварка по ГОСТ 14098-2014, а также ручная дуговая сварка.

ТТ 2.4 В соответствии с п. ТТ 1.3 закладные изделия должны иметь антикоррозионное покрытие. Покрытие наносится на пластины и приваренные к ним анкера и арматурные стержни на длину 40-50 мм от пластины.
Перед нанесением покрытия должна быть обеспечена вторая степень очистки поверхности согласно ГОСТ 9408- 89

								ТП 901-4-63.83-КЖИ-ТТ			
Привязан: 003-04.2020-03-РЕЗ.3.5-ЮКИ				ГИП	Филатов			Технические требования	Стадия	Лист	Листов
ГИП	Дудоладов А.А.		11.2021	Нач.отд.	Ярославский				Р	5	22
Исполнит.	Кремер А. В.		11.2021	Рук. гр.	Алмазов				СОЮЗВОДОКАНАЛПРОЕКТ		
				Ст.инж.	Брянцева						
Инв. №											

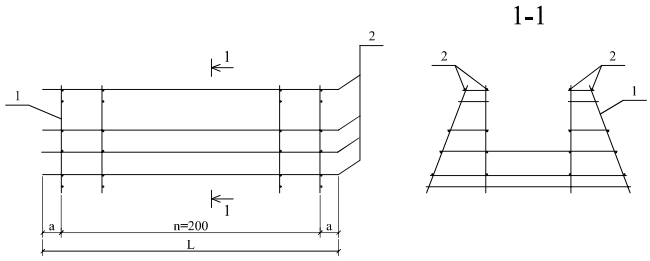

Обозначение	Размеры, мм. L	Размеры, мм. a		n	Масса ед.,кг.
ТП 901-4-63.83-КЖИ-1.100	1450	125		6	~~43,59~~
- 01					41,21
- 02	3250	225		14	93,75
- 03					~~88,65~~
~~- 04~~	1650	125		7	~~34,12~~
- 05					30,10
~~- 06~~	3250	225		14	~~64,20~~
- 07					48,00

Кол. на исполн. ТП 901-4-63.83-КЖИ-1.100	--	01	02	03	04	05	06	07	Примечание
Документация									
ТТ 2									
Сборочные еденицы									
Сетка	7	7	15	15	8	8	15	15	
Детали									
Арматура по ГОСТ 6727-80 Ø5Вр-I									~~0,20 кг~~
l=1450	16	16	16	16			16	16	0,43 кг
l=3250					16	16			0,23 кг
l=1650									

Обозначение	Наименование	Формат	Зона	Поз.
ТП 901-4-63.83-КЖИ-ТТ2				
ТП 901-4-63.83-КЖИ-1.101		А4		
~~- 01~~		А4		
~~- 02~~		А4		
- 03		А4		
		Б4		
		Б4		
		Б4		

Привязан: 003-04.2020-03-РЕЗ.3.1-КЖИ

ГИП	Дудоладов А.А.		11.2021
Исполнит.	Кремер А. В		11.2021
Инв. №			

ГИП	Филатов		
Нач.отд.	Ярославский		
Рук. бриг.	Алмазов		
Вед.инж.	Толстикова		
Чертежн.	Зубина		

ТП 901-4-63.83-КЖИ-1.100 СБ

Каркас. Сборный чертеж	Стадия	Масса	Масштаб
	Р	см. табл.	
	Лист	Листов 1	
	СОЮЗВОДОКАНАЛПРОЕКТ		

ГИП	Филатов		
Нач.отд.	Ярославский		
Рук. бриг.	Алмазов		
Вед.инж.	Толстикова		
Чертежн.	Зубина		

ТП 901-4-63.83-КЖИ-1.100

Каркас. Спецификация	Стадия	Масса	Масштаб
	Р		
	Лист 6	Листов 22	
	СОЮЗВОДОКАНАЛПРОЕКТ		

Привязан: 003-04.2020-03-РЕЗ.3.5-КЖИ

ГИП	Дудоладов А.А.		11.2021
Исполнит.	Кремер А. В.		11.2021
Инв. №			

Формат	Зона	Поз.	Обозначение	Наименование	Кол. на исполн. ТП 901-4-63.83-КЖМ-1.101 --	01	02	03	Кол. на исполн. ТП 901-4-63.83-КЖМ-1.101 ~~--~~;04	01;05	02;06	03;07	Примечание
				Документация									
			ТП 901-4-63.83-КЖИ-ТТ2	ТТ 2									
			- 1.101 СБ	Сборочный чертеж									
			- 1.001 СБ	Сборочный чертеж									
				Детали									
				Арматура по ГОСТ 5781-82									
Б4		1		~~Ø 16 А-III *l*=670~~	~~1~~	~~1~~							~~1,06 кг~~
Б4				Ø 14 А-III *l*=570			1	1					0,69 кг
Б4		2		Ø 14 А-III *l*=670	1	1			1	1			0,81 кг
Б4				Ø 10 А-III *l*=570			1	1			1	1	0,35 кг
Б4		3		Ø 8 А-III *l*=740	2	2			1	1			0,29 кг
Б4				~~Ø 8 А-III *l*=615~~			~~2~~				~~1~~		~~0,24 кг~~
Б4				Ø 6 А-III *l*=615				2				1	0,14 кг
Б4		4		~~Ø 10 А-III *l*=145~~	~~2~~				~~1~~				~~0,09 кг~~
Б4				Ø 8 А-III *l*=145		2				1			0,06 кг
Б4				~~Ø 8 А-III *l*=140~~			~~2~~						~~0,06 кг~~
Б4				Ø 6 А-III *l*=140				2				1	0,03 кг
Б4		5		~~Ø 10 А-III *l*=170~~	~~2~~				~~1~~				~~0,10 кг~~
Б4				Ø 8 А-III *l*=170		2				1			0,07 кг
Б4				~~Ø 8 А-III *l*=155~~			~~2~~				~~1~~		~~0,06 кг~~
Б4				Ø 6 А-III *l*=155				2				1	0,03 кг
Б4		6		~~Ø 10 А-III *l*=225~~	~~2~~				~~1~~				~~0,14 кг~~
Б4				Ø 8 А-III *l*=225		2				1			0,09 кг
Б4				~~Ø 8 А-III *l*=200~~			~~2~~				~~1~~		~~0,08 кг~~
Б4				Ø 6 А-III *l*=200				2				1	0,04 кг
Б4		7		~~Ø 10 А-III *l*=280~~	~~2~~				~~1~~				~~0,17 кг~~
Б4				Ø 8 А-III *l*=280		2				1			0,11 кг
Б4				~~Ø 8 А-III *l*=245~~			~~2~~				~~1~~		~~0,10 кг~~
Б4				Ø 6 А-III *l*=245				2				1	0,05 кг
Б4		8		Ø 12 А-III *l*=1310	1	1			1	1			1,16 кг
Б4				Ø 10 А-III *l*=1120			1	1			1	1	0,69 кг
Б4		9		Ø 8 А-III *l*=1460	2	2			2	2			0,58 кг
Б4				Ø 8 А-III *l*=1240			~~2~~	2			~~2~~	2	0,49 кг

Привязан: 003-04.2020-03-РЕЗ.3.5-КЖИ			
ГИП	Дудоладов А.А.		11.2021
Исполнит.	Кремер А. В.		11.2021
Инв. №			

ГИП	Филатов		
Нач.отд.	Ярославский		
Рук. бриг.	Алмазов		
Вед.инж.	Толстикова		
Чертежн.	Зубина		

ТП 901-4-63.83-КЖИ-~~1.101~~; -1.001

Сетка

Стадия	Масса	Масштаб
Р	см. табл.	

Лист 7 Листов 22

СОЮЗВОДОКАНАЛПРОЕКТ

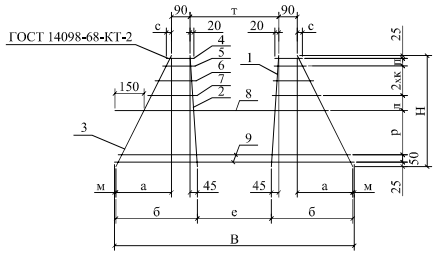

Обозначение	Размеры, мм.												Масса ед.,кг.
	Н	В	а	б	е	к	л	м	р	с	т	п	
ТП 901-4-63.83-КЖИ-1.101	~~670~~	~~1460~~	~~335~~	~~470~~	~~450~~	~~95~~	~~100~~	~~20~~	~~230~~	~~35~~	~~550~~	~~50~~	~~5,77~~
~~- 01~~	~~670~~	~~1460~~	~~335~~	~~470~~	~~450~~	~~95~~	~~100~~	~~20~~	~~230~~	~~35~~	~~550~~	~~50~~	~~5,43~~
~~- 02~~	~~570~~	~~1240~~	~~235~~	~~370~~	~~400~~	~~85~~	~~90~~	~~50~~	~~180~~	~~30~~	~~490~~	~~30~~	~~3,80~~
- 03	570	1240	235	370	400	85	90	50	180	30	490	30	3,30

Привязан: 003-04.2020-03-РЕ3.3.5-КЖИ			
ГИП	Дудоладов А.А.		11.2021
Исполнит.	Кремер А. В.		11.2021
Инв. №			

ГИП	Филатов		
Нач.отд.	Ярославский		
Рук. бриг.	Алмазов		
Вед.инж.	Толстикова		
Чертежн.	Зубина		

ТП 901-4-63.83-КЖИ-1.101 СБ

Сетка.
Сборный чертеж

Стадия	Масса	Масштаб
Р	см. табл.	1:20
Лист	Листов 1	

СОЮЗВОДОКАНАЛПРОЕКТ

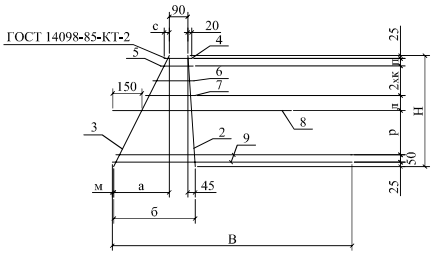

Обозначение	Размеры, мм.											Масса ед.,кг.
	Н	В	а	б	к	л	м	р	с	п	т	
ТП 901-4-63.83-КЖИ-1.101	~~670~~	~~1460~~	~~335~~	~~470~~	~~95~~	~~100~~	~~20~~	~~230~~	~~35~~	~~50~~	~~25~~	~~3,92~~
- 01	670	1460	335	470	95	100	20	230	35	50	25	3,75
~~- 02~~	~~570~~	~~1240~~	~~235~~	~~370~~	~~85~~	~~90~~	~~50~~	~~180~~	~~30~~	~~30~~	~~25~~	~~2,56~~
- 03	570	1240	235	370	85	90	50	180	30	30	25	2,31
~~- 04~~	~~670~~	~~1460~~	~~335~~	~~470~~	~~95~~	~~110~~	~~20~~	~~210~~	~~35~~	~~50~~	~~35~~	~~3,92~~
- 05	670	1460	335	470	95	110	20	210	35	50	35	3,75
~~- 06~~	~~570~~	~~1240~~	~~235~~	~~370~~	~~85~~	~~100~~	~~50~~	~~160~~	~~30~~	~~30~~	~~35~~	~~2,56~~
- 07	570	1240	235	370	85	100	50	160	30	30	35	2,31

Привязан: 003-04.2020-03-РЕ3.3.5-КЖИ			
ГИП	Дудоладов А.А.		11.2021
Исполнит.	Кремер А. В.		11.2021
Инв. №			

ГИП	Филатов		
Нач.отд.	Ярославский		
Рук. бриг.	Алмазов		
Вед.инж.	Толстикова		
Чертежн.	Зубина		

ТП 901-4-63.83-КЖИ-1.001 СБ

Сетка.
Сборный чертеж

Стадия	Масса	Масштаб
Р	см. табл.	1:20
Лист 8	Листов 22	

СОЮЗВОДОКАНАЛПРОЕКТ

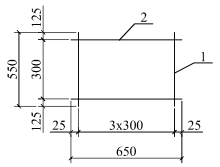

Формат	Зона	Поз.	Обозначение	Наименование	кол.	Примечание
				Документация		
			ТП901-4-63.83-КЖИ-ТТ2	ТТ 2		
				Детали		
Б4		1		Ø4ВрI ГОСТ6787-89 *l*=550	4	0,05 кг
Б4		2		Ø6А-III ГОСТ5781-82* *l*=650	2	0,14 кг

Привязан: 003-04.2020-03-РЕЗ.3.5-КЖИ			
ГИП	Дудоладов А.А.		11.2021
Исполнит.	Кремер А. В.		11.2021
Инв. №			

ГИП	Филатов		
Нач.отд.	Ярославский		
Рук. бриг.	Алмазов		
Вед.инж.	Толстикова		
Чертежн.	Зубина		

ТП 901-4-63.83-КЖИ-1.006

Сетка

Стадия	Масса	Масштаб
Р	0,42	1:20
Лист 9	Листов 22	

СОЮЗВОДОКАНАЛПРОЕКТ

10

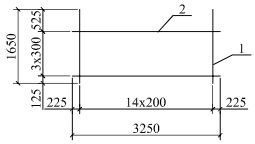

Формат	Зона	Поз.	Обозначение	Наименование	кол.	Примечание
				Документация		
			ТП901-4-63.83-КЖИ-ТТ2	ТТ 2		
				Детали		
Б4		1		Ø16А-III ГОСТ5781-82 *l*=1650	15	2,60 кг
Б4		2		Ø6А-III ГОСТ5781-82 *l*=3250	4	0,72 кг

Привязан:			
Исполнит.			
Инв. №			

ГИП	Филатов		
Нач.отд.	Ярославский		
Рук. бриг.	Алмазов		
Вед.инж.	Толстикова		
Чертежн.	Зубина		

ТП 901-4-63.83-КЖИ-1.007

Сетка

Стадия	Масса	Масштаб
Р	41,88	1:75
Лист	Листов 1	

СОЮЗВОДОКАНАЛПРОЕКТ

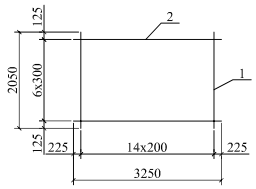

Формат	Зона	Поз.	Обозначение	Наименование	кол.	Примечание
				Документация		
			ТП901-4-63.83-КЖИ-ТТ2	ТТ 2		
				Детали		
Б4		1		Ø12А-III ГОСТ5781-82* l=2050	15	1,82 кг
Б4		2		Ø6А-III ГОСТ5781-82* l=3250	7	0,72 кг

Привязан: 003-04.2020-03-РЕ3.3.5-КЖИ

ГИП	Дудоладов А.А.		11.2021
Исполнит.	Кремер А. В.		11.2021
Инв. №			

ТП 901-4-63.83-КЖИ-1.012

ГИП	Филатов		
Нач.отд.	Ярославский		
Рук. бриг.	Алмазов		
Вед.инж.	Толстикова		
Чертежн.	Зубина		

Сетка

Стадия	Масса	Масштаб
Р	32,34	1:70
Лист 10	Листов 22	

СОЮЗВОДОКАНАЛПРОЕКТ

13

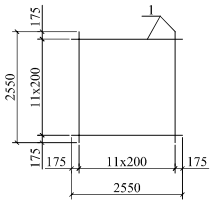

Формат	Зона	Поз.	Обозначение	Наименование	кол.	Примечание
				Документация		
			ТП901-4-63.83-КЖИ-ТТ2	ТТ 2		
				Детали		
Б4		1		Ø12А-III ГОСТ5781-82* l=2550	24	2,26 кг

Привязан: Аннулирован

Исполнит.			
Инв. №			

ТП 901-4-63.83-КЖИ-1.013

ГИП	Филатов		
Нач.отд.	Ярославский		
Рук. бриг.	Алмазов		
Вед.инж.	Толстикова		
Чертежн.	Зубина		

Сетка

Стадия	Масса	Масштаб
Р	54,24	1:70
Лист	Листов 1	

СОЮЗВОДОКАНАЛПРОЕКТ

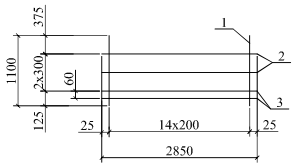

Формат	Зона	Поз.	Обозначение	Наименование	кол.	Примечание
				Документация		
			ТП901-4-63.83-КЖИ-ТТ2	ТТ 2		
				Детали		
Б4		1		Ø14А-III ГОСТ5781-82* *l*=1100	15	1,33 кг
Б4		2		Ø6А-III ГОСТ5781-82* *l*=2850	2	0,63 кг
Б4				Ø8А-III ГОСТ5781-82 **l*=2850	2	1,13 кг

Привязан: 003-04.2020-03-РЕЗ.3.5-КЖИ

ГИП	Дудоладов А.А.	11.2021
Исполнит.	Кремер А. В.	11.2021
Инв. №		

ТП 901-4-63.83-КЖИ-1.014

ГИП	Филатов	Сетка	Стадия: Р; Масса: 23,47; Масштаб: 1:75
Нач.отд.	Ярославский		
Рук. бриг.	Алмазов		Лист 11; Листов 22
Вед.инж.	Толстикова		СОЮЗВОДОКАНАЛПРОЕКТ
Чертежн.	Зубина		

14

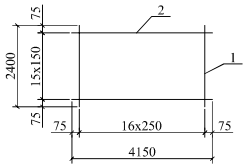

Формат	Зона	Поз.	Обозначение	Наименование	кол.	Примечание
				Документация		
			ТП901-4-63.83-КЖИ-ТТ2	ТТ 2		
				Детали		
Б4		1		Ø4ВрI ГОСТ5781-82 *l*=2400	17	0,22 кг
Б4		2		Ø6А-III ГОСТ5781-82 *l*=4150	16	0,92 кг

Привязан: Аннулирован

Исполнит.			
Инв. №			

ТП 901-4-63.83-КЖИ-1.015

ГИП	Филатов	Сетка	Стадия: Р; Масса: 18,92; Масштаб: 1:100
Нач.отд.	Ярославский		
Рук. бриг.	Алмазов		Лист; Листов 1
Вед.инж.	Толстикова		СОЮЗВОДОКАНАЛПРОЕКТ
Чертежн.	Зубина		

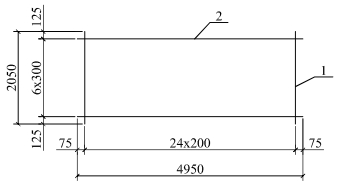

Формат	Зона	Поз.	Обозначение	Наименование	Кол.	Примечание
				Документдация		
			ТП901-4-63.83-КЖИ-ТТ2	ТТ 2		
				Детали		
Б4		1		Ø12А-III ГОСТ5781-82 l=2050	25	1,82 кг
Б4		2		Ø6А-III ГОСТ5781-82 l=4950	7	1,10 кг

Привязан: 003-04.2020-03-РЕЗ.3.5-КЖИ

ГИП	Дудоладов А.А.		11.2021
Исполнит.	Кремер А. В		11.2021
Инв. №			

ГИП	Филатов		
Нач.отд.	Ярославский		
Рук. бриг.	Алмазов		
Вед.инж.	Толстикова		
Чертежн.	Зубина		

ТП 901-4-63.83-КЖИ-1.020

Сетка

Стадия	Масса	Масштаб
Р	53,20	1:75
Лист	Листов 1	

СОЮЗВОДОКАНАЛПРОЕКТ

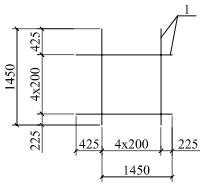

Формат	Зона	Поз.	Обозначение	Наименование	кол.	Примечание
				Документдация		
			ТП901-4-63.83-КЖИ-ТТ2	ТТ 2		
				Детали		
Б4		1		Ø12А-III ГОСТ5781-82 l=1480	10	1,29 кг

Привязан "Строительство площадки водопроводных сооружений (ПВС)"

ГИП	Дудоладов А.А.		11.2021
Исполнит.	Кремер А. В.		11.2021
Инв. №			

ГИП	Филатов		
Нач.отд.	Ярославский		
Рук. бриг.	Алмазов		
Вед.инж.	Толстикова		
Чертежн.	Зубина		

ТП 901-4-63.83-КЖИ-1.021

Сетка

Стадия	Масса	Масштаб
Р	12,90	1:75
Лист 12	Листов 22	

СОЮЗВОДОКАНАЛПРОЕКТ

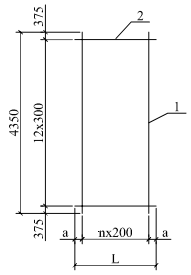

Обозначение	Размеры, мм. L	Размеры, мм. a	n	Масса ед.,кг.	Примечание
ТП901-4-63.83-КЖИ-1.022	1950	275	7	36,47	
- 01	3250	225	14	67,26	

Формат	Зона	Поз.	Обозначение	Наименование	кол.на исполн. -КЖИ-1.022 --	01	Примечание
				Документация			
			ТП901-4-63.83-КЖИ-ТТ2	ТТ 2			
				Детали			
Б4		1		Ø12А-III ГОСТ5781-82 l=4350	8	15	3,86 кг
Б4		2		Ø6А-III ГОСТ5781-82 l=1950	13		0,43 кг
Б4				Ø6А-III ГОСТ5781-82 l=3250		13	0,72 кг

Привязан: 003-04.2020-03-РЕЗ.3.5-ЮКИ

ГИП	Дудоладов А.А.		11.2021
Исполнит.	Кремер А. В.		11.2021
Инв. №			

ГИП	Филатов		
Нач.отд.	Ярославский		
Рук. бриг.	Алмазов		
Вед.инж.	Толстикова		
Чертежн.	Зубина		

ТП 901-4-63.83-КЖИ-1.022

Сетка

Стадия	Масса	Масштаб
Р	см. табл.	1:75
Лист	Листов	

СОЮЗВОДОКАНАЛПРОЕКТ

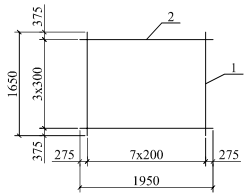

Формат	Зона	Поз.	Обозначение	Наименование	кол.	Примечание
				Документация		
			ТП901-4-63.83-КЖИ-ТТ2	ТТ 2		
				Детали		
Б4		1		Ø12А-III ГОСТ5781-82 l=1650	8	1,47 кг
Б4		2		Ø6А-III ГОСТ5781-82 l=1950	4	0,43 кг

Привязан "Строительство площадки водопроводных сооружений (ПВС)"

ГИП	Дудоладов А.А.		11.2021
Исполнит.	Кремер А. В.		11.2021
Инв. №			

ГИП	Филатов		
Нач.отд.	Ярославский		
Рук. бриг.	Алмазов		
Вед.инж.	Толстикова		
Чертежн.	Зубина		

ТП 901-4-63.83-КЖИ-1.023

Сетка

Стадия	Масса	Масштаб
Р	13,48	1:50
Лист 13	Листов 22	

СОЮЗВОДОКАНАЛПРОЕКТ

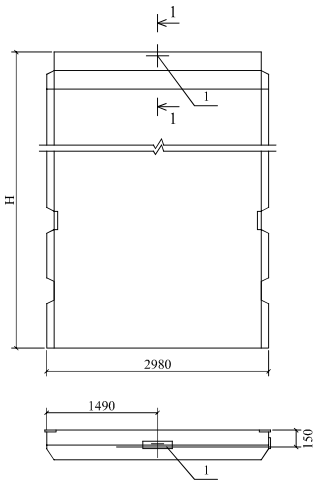

Формат	Зона	Поз.	Обозначение	Наименование	кол.на исполн. -КЖИ-2.100 --	01	02	03	Примеч.
				Документация					
			ТП901-4-63.83-КЖИ-ТТ1	ТТ 1					
				Сборочные еденицы					
А3			3.900-3, вып. 4/82	ПС 1 -36-Б3					Со всеми закладными изделиями
~~А3~~			~~3.900-3, вып. 4/82~~	~~ПС 1 -36-Б4~~					
~~А3~~			~~3.900-3, вып. 4/82~~	~~ПС 1 -48-Б3~~					
~~А3~~			~~3.900-3, вып. 4/82~~	~~ПС 1 -48-Б4~~					
				Изделие закладное					
А3		1	3.900-3, вып. 2/82	МН 2	1	1			7,82 кг
~~А3~~			~~3.900-3, вып. 2/82~~	~~МН 3~~			~~1~~	~~1~~	~~11,4 кг~~
				Детали					
Б4		2		Ø5Вр-I ГОСТ6727-80 *l*=1570	4	4			0,22 кг
~~Б4~~				~~Ø10Вр-I ГОСТ6727-80 *l*=1570~~			~~4~~	~~4~~	~~1,0 кг~~
				Материалы					
				Бетон марки В6, W4, F 150	1,93	1,93	2,92	2,92	м³

Ведомость расхода стали на дополнительные арматурные и закладные изделия, кг

Марка элемента	Арматурные изделия: Арматура класса А-III ГОСТ5781-82* Ø10	итого	Арматура класса Вр-I ГОСТ6727-80* Ø 5	итого	Всего	Изделия закладные: Арматура класса А-III ГОСТ5781-82* Ø14	Ø18	итого	Прокат марки В ст 3 кп.2 ГОСТ103-76* δ=12	δ=14	итого	Всего	Общие расходы
- 01 ТП901-4-63.83-КЖИ-2.100	--	--	0,9	0,9	0,9	2,4	--	2,4	5,4	--	5,4	7,8	8,7
~~- 02, 03~~	~~4,0~~	~~4,0~~	~~--~~	~~--~~	~~4,0~~	~~--~~	~~5,1~~	~~5,1~~	~~--~~	~~6,3~~	~~6,3~~	~~11,4~~	~~15,4~~

1-1

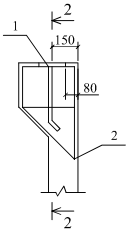

2-2

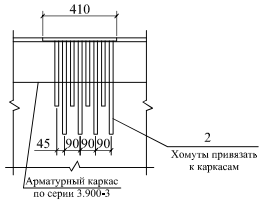

Поз.2

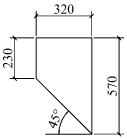

Обозначение	Марка элемента	Н м	Масса ед.,т
ТП901-4-63.83-КЖИ-2.100	ПС1 - 36 - Б3а	3,60	4,83
~~- 01~~	~~ПС1 - 36 - Б4~~		
~~- 02~~	~~ПС1 - 48 - Б3а~~	~~4,80~~	~~7,30~~
~~- 03~~	~~ПС1 - 48 - Б4~~		

Привязан: 003-04.2020-03-РЕ3.3.5-ЮКИ			
ГИП	Дудоладов А.А.		11.2021
Исполнит.	Кремер А. В.		11.2021
Инв. №			

ГИП	Филатов	
Нач.отд.	Ярославский	
Рук. бриг.	Алмазов	
Ст.инж.	Брянцева	

ТП 901-4-63.83-КЖИ-2.100

Панель стеновая

Стадия	Масса	Масштаб
Р	см. табл.	1:50
Лист	Листов 1	

СОЮЗВОДОКАНАЛПРОЕКТ

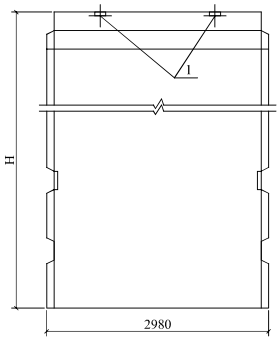

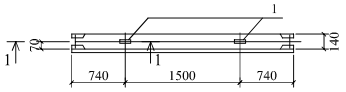

1-1

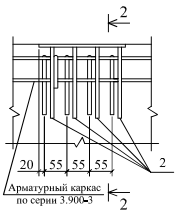

2-2

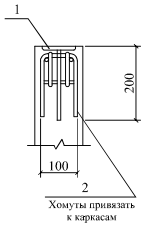

Формат	Зона	Поз.	Обозначение	Наименование	кол.на исполн. -КЖИ-2.100 --	01	02	03	Примеч.
				Документация					
			ТП901-4-63.83-КЖИ-ТТ1	ТТ 1					
				Сборочные еденицы					
А3			3.900-3, вып. 4/82	ПС 2 -36-Б3					Со всеми закладными изделиями
А3			3.900-3, вып. 4/82	ПС 2 -36-Б4					
А3			3.900-3, вып. 4/82	ПС 2 -48-Б3					
А3			3.900-3, вып. 4/82	ПС 2 -48-Б4					
				Изделие закладное					
А3		1	3.900-3, вып. 2/82	МН 1	2	2	2	2	2,64 кг
				Детали					
Б4		2		Ø5Вр-I ГОСТ6727-80 *l*=500	4	4	4	4	0,07 кг
				Материалы					
				Бетон марки В6, W4, F 150	1,71	1,71	2,70	2,70	м³

Ведомость расхода стали на дополнительные арматурные и закладные изделия, кг

Марка элемента	Арматурные изделия: Арматура класса Вр-I ГОСТ 6727-80* Ø 5	Итого	Всего	Изделия закладные: Арматура класса А-III ГОСТ 5781-82* Ø 8	Итого	Всего	прокат марки В ст 3 кп.2 ГОСТ 103-76* δ=8	Итого	Всего	Общий расход
~~ТП901-4-63.83-КЖИ-2.200 -01; 02; 03~~	0,32	0,3	0,3	0,9	0,9	0,9	4,4	4,4	4,4	5,6

Обозначение	Марка элемента	Н м	Масса ед.,т
ТП901-4-63.83-КЖИ-2.200	ПС2 - 36 - Б3а	3,60	4,28
~~- 01~~	~~ПС2 - 36 - Б4а~~		
~~- 02~~	~~ПС2 - 48 - Б3а~~	~~4,80~~	~~6,75~~
~~- 03~~	~~ПС2 - 48 - Б4а~~		

Привязап: 003-04.2020-03-РД3.3.5-КЖИ

ГИП	Дудоладов А.А.	11.2021
Исполнит.	Кремер А. В.	11.2021
Инв. №		

ГИП	Филатов
Нач.отд.	Ярославский
Рук. бриг.	Алмазов
Ст.инж.	Брянцева

ТП 901-4-63.83-КЖИ-2.200

Панель стеновая

Стадия	Масса	Масштаб
Р	см. табл.	1:50
Лист	Листов 1	

СОЮЗВОДОКАНАЛПРОЕКТ

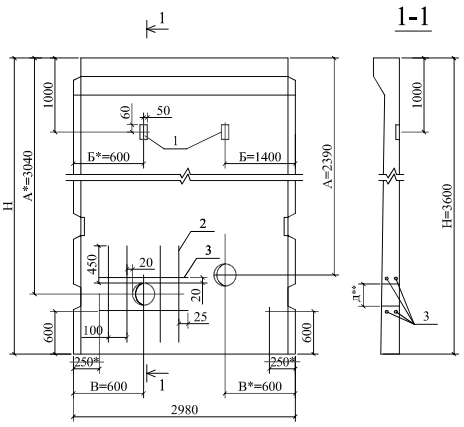

~~* Приведенная на чертеже привязка нижних строповочных петель относится только к исполн. -КЖИ-2.300..-03~~

Д** - диаметр отверстия в панели для пропуска труб, равный наружному диаметру трубы плюс 60 мм, устанавливается при привязке:

Обозначение	Марка элемента	Н м	Размеры, мм А	Б	В		Масса ед.,т
ТП901-4-63.83-КЖИ-2.300	ПС1 - 36 - Б3б	3,60	3040	600	600		4,83
- 01	~~ПС1 - 36 - Б4б~~						
- 02	~~ПС1 - 36 - Б3в~~		2390	1400			
- 03	~~ПС1 - 36 - Б4в~~						
- 04	~~ПС1 - 48 - Б3б~~	4,80	3960	1000	1000		7,30
- 05	~~ПС1 - 48 - Б4б~~						
- 06	~~ПС1 - 48 - Б3в~~		3390	2200			
- 07	~~ПС1 - 48 - Б4в~~						

Формат	Зона	Поз.	Обозначение	Наименование	Кол.на исполн. ТП9001-4-63.83-КЖИ-2.300 --	01	02	03	04	05	06	07	Примеч.
				Документдация									
			ТП901-4-63.83-КЖИ-ТТ1	ТТ 1									
				Сборочные еденицы									
			3.900-3, вып. 4/82	ПС 1 -36-Б3	X		X						Со всеми закладными изделиями
			~~3.900-3, вып. 4/82~~	~~ПС 1 -36-Б4~~		X		X					
			3.900-3, вып. 4/82	~~ПС 1 -48-Б3~~					X		X		
			~~3.900-3, вып. 4/82~~	~~ПС 1 -48-Б4~~						X		X	
А4		1	ТП901-4-63.83-КЖИ-2.301	Изделие закладное	2	1	1	1	1	1	1	1	0,96 кг
				Детали									
Б4		2		Ø12А-IIIГОСТ5781-82* *l*=1360	16	8	8	8	8	8	8	8	1,21 кг
Б4		3		Ø8А-III ГОСТ5781-82* *l*=750	8	4	4	4	4	4	4	4	0,3 кг
				Материалы									
				Бетон марки В6, W4, F 150	1,93	1,93	1,93	1,93	2,92	2,92	2,92	2,92	$м^3$

Ведомость расхода стали на дополнительные арматурные и закладные изделия, кг

Марка элемента	Арматурные изделия: Арматура класса А-III ГОСТ 5781-82 Ø 8	Ø 12	Итого	Всего	Изделия закладные: Арматура класса А-III ГОСТ 5781-82 Ø 8	Итого	прокат марки В ст 3 кп.2 ГОСТ 103-76 δ=8	Итого	Всего	Общий расход
ТП901-4-63.83-КЖИ-2.300 - 01... - 07	2,4	19,4	21,8	21,8	0,16	0,16	1,76	1,76	1,92	23,72

Привязан: 003-04.2020-03-РЕЗ.3.5-КЖИ			
ГИП	Дудоладов А.А.		11.2021
Исполнит.	Кремер А. В.		11.2021
Инв. №			

ГИП	Филатов	
Нач.отд.	Ярославский	
Рук. бриг.	Алмазов	
Ст.инж.	Брянцева	
Инженер	Абрамова	

ТП 901-4-63.83-КЖИ-2.300

Панель стеновая

Стадия	Масса	Масштаб
Р	см. табл.	1:50
Лист	Листов 1	

СОЮЗВОДОКАНАЛПРОЕКТ

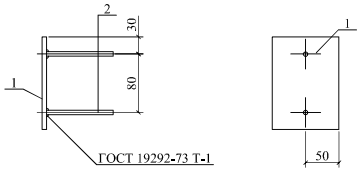

Формат	Зона	Поз.	Обозначение	Наименование	кол.	Примечание
				Документация		
			ТП901-4-63.83-КЖИ-ТТ1	ТТ 2		
				Детали		
Б4		1		полоса $\frac{100x8\ ГОСТ103\text{-}76*}{В\ Ст3\ ГОСТ380\text{-}88*}$ l=140	1	0,88 кг
Б4		2		Ø8А-III ГОСТ5781-82* l=100	2	0,04 кг

Привязан: 003-04.2020-03-РЕ3.3.5-ЮКИ			
ГИП	Дудоладов А.А.		11.2021
Исполнит.	Кремер А. В.		11.2021
Инв. №			

ТП 901-4-63.83-КЖИ-2.301			
Изделие закладное	Стадия	Масса	Масштаб
	Р	0,96	1:5
	Лист	Листов 1	
с 38/23 В Ст 3 кп 2 ГОСТ 3801-88*	СОЮЗВОДОКАНАЛПРОЕКТ		

ГИП	Филатов
Нач.отд.	Ярославский
Рук. бриг.	Алмазов
Ст.инж.	Брянцева
Инженер	Абрамова

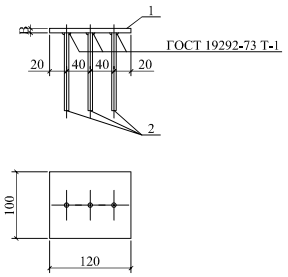

Формат	Зона	Поз.	Обозначение	Наименование	кол.	Примечание
				Документация		
			ТП901-4-63.83-КЖИ-ТТ1	ТТ 2		
				Детали		
Б4		1		полоса $\frac{100x8\ ГОСТ103\text{-}76}{В\ Ст3\ ГОСТ380\text{-}88*}$ l=120	1	0,75 кг
Б4		2		Ø8А-III ГОСТ5781-82* l=180	3	0,07 кг

Привязан: 003-04.2020-03-РЕ3.3.5-ЮКИ			
ГИП	Дудоладов А.А.		11.2021
Исполнит.	Кремер А. В.		11.2021
Инв. №			

ТП 901-4-63.83-КЖИ-4.101			
Изделие закладное	Стадия	Масса	Масштаб
	Р	0,96	1:5
	Лист	Листов 1	
с 38/23 В Ст 3 кп 2 ГОСТ 3801-88*	СОЮЗВОДОКАНАЛПРОЕКТ		

ГИП	Филатов
Нач.отд.	Ярославский
Рук. бриг.	Алмазов
Ст.инж.	Брянцева
Инженер	Абрамова

Рис.1

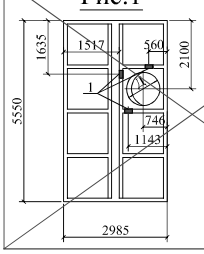

Рис.2

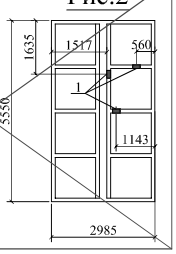

Формат	Зона	Поз.	Обозначение	Наименование	Кол. на исполнен. ТП901-4-63.83-КЖИ-4.100												Примеч.
					--	01	02	03	04	05	06	07	08	09	10	11	
				Документация													
			ТП901-4-63.83-КЖИ-ТТ1	ТТ 2													
				Сборочные еденицы													
			~~1.442.1-1, вып.1~~	~~1П1 - 2А IV Т-П~~													Со всеми закладн. издел. *
			1.442.1-1, вып.1	1П1 - 3А IV Т-П													
А3		1	ТП901-4-63.83-КЖИ-4.101	Изделие закладное	3	3	3	3	6	6	6	6	6	6	6	6	0,96 кг
				Материалы													
				~~Бетон марки 250 В6Мр3~~	1,85		1,89		1,85		1,89		1,88		1,88		$м^3$
				Бетон марки В6, W4, F 150		1,85		1,89		1,85		1,89		1,88		1,88	$м^3$

* закладные изделия по серии 1.442.1-1 подлежат защите от коррозии в соответствии с ТТ1.3

Рис.3

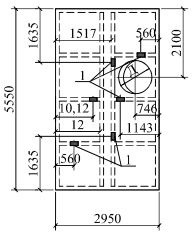

Рис.4

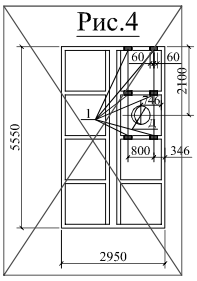

Обозначение	Марка	Рис.	Д мм	Масса ед., т
ТП901-4-63.83-КЖИ-4.100	~~1П1-2АIVт-Па~~	1	1000	4.50
~~-01~~	~~1П1-3АIVт-Па~~			
~~-02~~	~~1П1-2АIVт-Пб~~	2	--	4.60
~~-03~~	~~1П1-3АIVт-Пб~~			
~~-04~~	~~1П1-2АIVт-Пв~~	3	1000	4.50
-05	1П1-3АIVт-Пв			
~~-06~~	~~1П1-2АIVт-Пг~~	4	230	4.59
~~-07~~	~~1П1-3АIVт-Пг~~			
~~-08~~	~~1П1-2АIVт-Пд~~		330	4.58
~~-09~~	~~1П1-3АIVт-Пд~~			
~~-10~~	~~1П1-2АIVт-Пж~~		420	4.54
~~-11~~	~~1П1-3АIVт-Пж~~			

Ведомость расхода стали на дополнительные закладные изделия, кг

Марка элемента	Изделия закладные					Общий расход
	Арматура класса		Прокат марки		Всего	
	А-III		Вст 3 кп 2			
	ГОСТ 5781-81		ГОСТ 103-76			
	Ø 8	Итого	δ=8	Итого		
ТП901-4-63.83-КЖИ-4.100 -01...-11	0,21	0,21	0,75	0,75	0,96	0,96

Привязан: 003-04.2020-03-РЕ3.3.5-КЖИ			
ГИП	Дудоладов А.А.		11.2021
Исполнит.	Кремер А. В.		11.2021
Инв. №			

ГИП	Филатов	
Нач.отд.	Ярославский	
Рук. бриг.	Алмазов	
Ст. инж.	Брянцева	
Инженер	Абрамова	

ТП 901-4-63.83-КЖИ-4.100

Плита покрытия

Стадия	Масса	Масштаб
Р	см. табл.	1:100
Лист	Листов 1	

СОЮЗВОДОКАНАЛПРОЕКТ

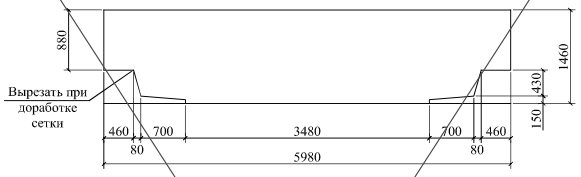

Формат	Зона	Поз.	Обозначение	Наименование	Кол.	Примечание
				Документация		
			ТП901-4-63.83-КЖИ-ТТ2	ТТ 2		
				Детали		
			1.431-20, вып. 7, л. 10	Сетка арматурная С11		14,1 кг

Привязан: Аннулирован

Исполнит.			
Инв. №			

				ТП 901-4-63.83-КЖИ-4.201
				Сетка
ГИП	Филатов			
Нач.отд.	Ярославский			
Рук. бриг.	Алмазов			
Ст. инж.	Брянцева			
Инженер	Абрамова			

Стадия	Масса	Масштаб
Р	14,1	1:50
Лист	Листов 1	

СОЮЗВОДОКАНАЛПРОЕКТ

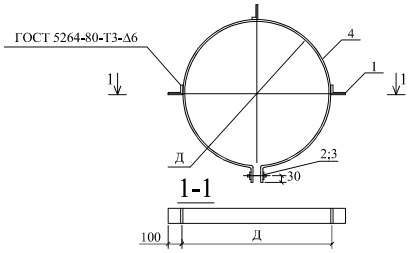

Формат	Зона	Поз.	Обозначение	Наименование	Кол.	Примечание
				Документация		
			ТП901-4-63.83-КЖИ-ТТ2	ТТ 2		
				Детали		
		1		Полоса $\frac{4х50\ ГОСТ\ 103\text{-}76^*}{В\ Ст3\ ГОСТ\ 380\text{-}88^*}$ l=100	3	0,16 кг
		2		Болт М16х100 ГОСТ7798-70*	1	
		3		Гайка М16.5.01 ГОСТ7798-70*	1	
				Переменные данные для исполнений		
		4				
				Полоса $\frac{4х50\ ГОСТ\ 103\text{-}76^*}{В\ Ст3\ ГОСТ380\text{-}88^*}$ l=803	1	1,26 кг
				Полоса $\frac{4х50\ ГОСТ\ 103\text{-}76^*}{В\ Ст3\ ГОСТ380\text{-}88^*}$ l=1104	1	1,73 кг
				Полоса $\frac{4х50\ ГОСТ\ 103\text{-}76^*}{В\ Ст3\ ГОСТ380\text{-}88^*}$ l=1402	1	2,20 кг

Обозначение	Д мм	Масса ед.,кг.
ТП901-4-63.83-КЖИ-4.300	211	1,74
~~- 01~~	~~307~~	~~2,21~~
~~- 02~~	~~402~~	~~2,68~~

Привязан: 003-04.2020-03-РЕ3.3.5-КЖИ

ГИП	Дудоладов А.А.		11.2021
Исполнит.	Кремер А. В.		11.2021
Инв. №			

				ТП 901-4-63.83-КЖИ-4.300
				Кольцо опорные
ГИП	Филатов			
Нач.отд.	Ярославский			
Рук. бриг.	Алмазов			
Ст. инж.	Брянцева			
Инженер	Абрамова			

Стадия	Масса	Масштаб
Р	см. табл.	1:20
Лист	Листов 1	

СОЮЗВОДОКАНАЛПРОЕКТ

2-2

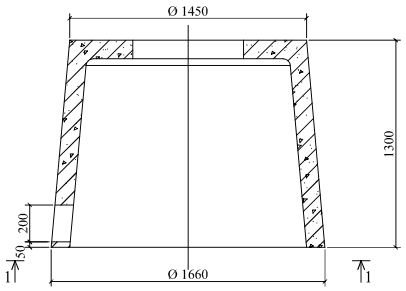

1-1

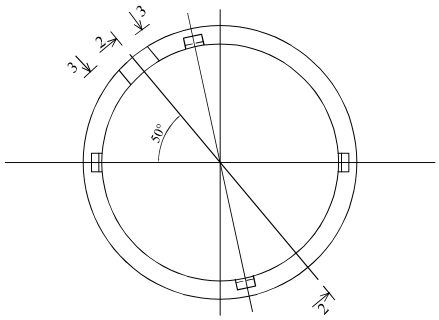

3-3

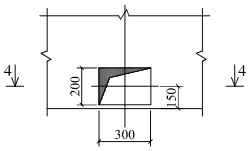

4-4

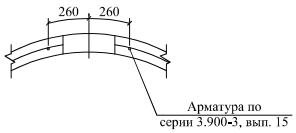

Формат	Зона	Поз.	Обозначение	Наименование	Кол.	Примечание
				Документация		
			ТП901-4-63.83-КЖИ-ТТ1	ТТ 1		
				Сборочные еденицы		
			3.900-3, вып. 15	Колпак КЛ		со всеми заклади.
				Материалы		
				Бетон марки В6, W4, F 150	0.54	м³

Привязан: 003-04.2020-03-РЕЗ.3.5-ЮКИ			
ГИП	Дудоладов А.А		11.2021
Исполнит.	Кремер А. В		11.2021
Инв. №			

				ТП 901-4-63.83-КЖИ-4.400		
				Колпак лаза КЛа	Стадия	Масса	Масштаб
					Р	1.61 т	1:20
ГИП	Филатов				Лист	Листов 1
Нач.отд.	Ярославский					
Рук. бриг.	Алмазов					
Ст. инж.	Брянцева				СОЮЗВОДОКАНАЛПРОЕКТ	
Инженер	Абрамова					

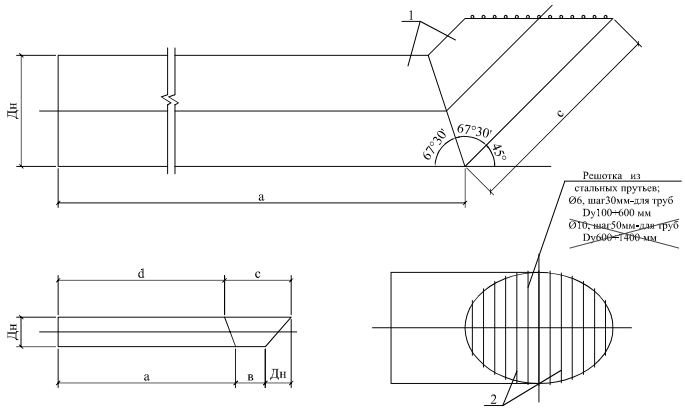

Марка детали	поз. 1					поз. 2	
	Размеры, мм					1 общ м	Масса, кг
	Дн	a	в	c	d		
от 100	108	2200	250	450	2130	1,0	0,22
от 150	159	2350	310	535	2285	1,5	0,33
от 200	219	2400	310	620	2310	2,0	0,44
от 300	325	2750	290	750	2615	5,0	1,10
от 400	426	2800	290	890	2625	7,5	1,65
от 500	530	2800	280	1030	2580	12,0	2,64
от 600	630	2850	330	1170	2590	15,0	3,30
от 800	820	2850	410	1570	2510	19,0	9,20
от 1000	1020	2600	500	1940	2180	22,0	13,6
от 1200	1220	2600	530	2340	2100	34,0	21,0
от 1400	1420	2600	570	2580	2100	45,0	27,8

Формат	Зона	Поз.	Обозначение	Наименование	Кол.	Примечание
				Детали		
		1		Труба 108х3II ГОСТ 10704-76 / А Ст3 сп ГОСТ10705-80 l=2580	1	20,0 кг
				Труба 159х3II ГОСТ 10704-91 / А Ст3 сп ГОСТ10705-80 l=2820	1	32,5 кг
				Труба 219х3,5II ГОСТ 10704-76 / А Ст3 сп ГОСТ10705-80 l=2930	1	54,5 кг
				Труба 325х4II ГОСТ 10704-91 / А Ст3 сп ГОСТ10705-80 l=3365	1	106,6 кг
				Труба 426х3II ГОСТ 10704-76 / А Ст3 сп ГОСТ10705-80 l=3515	1	182,5 кг
				Труба 530х6II ГОСТ 10704-76 / А Ст3 сп ГОСТ10705-80 l=3610	1	279,9 кг
				Труба 630х7II ГОСТ 10704-76 / А Ст3 сп ГОСТ10705-80 l=3760	1	404,4 кг
				Труба 820х7II ГОСТ 10704-76 / А Ст3 сп ГОСТ10705-80 l=4080	1	572,4 кг
				Труба 1020х8II ГОСТ 10704-76 / А Ст3 сп ГОСТ10705-80 l=4120	1	822,8 кг
				Труба 1220х9II ГОСТ 10704-76 / А Ст3 сп ГОСТ10705-80 l=4440	1	1193,4 кг
				Труба 1420х10II ГОСТ 10704-76 / А Ст3 сп ГОСТ10705-80 l=4590	1	1595,9 кг
Б4		2		Ø 6 А-I ГОСТ 5781-82		См. табл. размеров
Б4				Ø 10 А-I ГОСТ 5781-82		

1. Сварку производить электродами типа Э-42.
2. Решотку окрасить тремя слоями лака ХС-76 на растворителе Р-4 по слою грунта ХС-04.

Привязан: 003-04.2020-03-РЕ3.3.5-КЖИ			
ГИП	Дудоладов А.А.		11.2021
Исполнит.	Кремер А. В.		11.2021
Инв. №			

Нач.отд.	Харина		
ГИП	Бортник		
ГИП	Руднев		
Рук. бр.	Айгорн		
Инженер	Гужновская		

ТП 901-4-63.83-КЖИ-7.300

Деталь отводящего трубопровода

Стадия	Масса	Масштаб
Р		
Лист	Листов 1	

СОЮЗВОДОКАНАЛПРОЕКТ

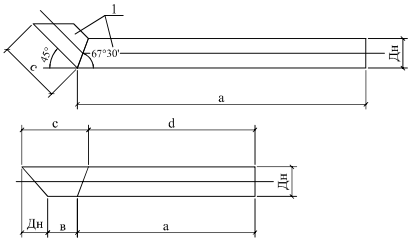

Марка детали	$Д_н$	a	в	c	d	Масса кг
СП 100	108	2200	270	423	2155	20,0
~~СП 150~~	~~159~~	~~3100~~	~~224~~	~~423~~	~~3034~~	~~39,9~~
~~СП 200~~	~~219~~	~~3100~~	~~113~~	~~423~~	~~3010~~	~~64,0~~

Формат	Зона	Поз.	Обозначение	Наименование	Кол.	Примечание
				Детали		
		1		Труба $\frac{108x3II\ ГОСТ\ 10704\text{-}91}{А\text{-}Ст3\ сп\ ГОСТ10705\text{-}80}$ l=2580	1	
				~~Труба $\frac{159x3II\ ГОСТ\ 10704\text{-}91}{А\text{-}Ст3\ сп\ ГОСТ10705\text{-}80*}$ l=3460~~	~~1~~	
				~~Труба $\frac{219x4,5II\ ГОСТ\ 10704\text{-}91}{А\text{-}Ст3\ сп\ ГОСТ10705\text{-}80*}$ l=3440~~	~~1~~	23.8кг

Сварку производить электродами типа Э-42.

Привязан "Строительство площадки водопроводных сооружений (ПВС)"			
ГИП	Дудоладов А.А.		11.2021
Исполнит.	Кремер А. В.		11.2021
Инв. №			

				ТП 901-4-63.83-КЖИ-7.400		
				Деталь спускного трубопровода	Стадия	Масса	Масштаб
					Р	см. табл.	
Нач.отд.	Харина				Лист	Листов 1	
ГИП	Бортник						
ГИП	Руднев						
Рук. бр.	Айгорн				СОЮЗВОДОКАНАЛПРОЕКТ		
Инженер	Гужновская						

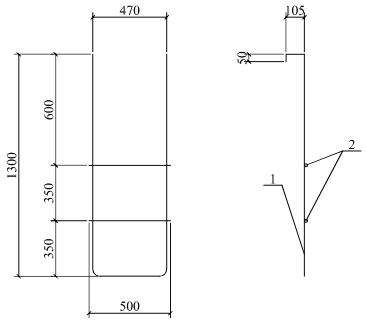

Формат	Зона	Поз.	Обозначение	Наименование	Кол.	Примечание
				Документация		
				ТТ 2		
				Детали		
Б4		1		Ø12А-III ГОСТ5781-82 * l=3380	1	3,00 кг
Б4		2		Ø12А-III ГОСТ5781-82* l=500	2	0,44 кг

Окрасить краской ХС-720 ал за один раз по слою грунта ВЛ-023

Привязан: 003-04.2020-03-РЕ3.3.5-ЮКИ			
ГИП	Дудоладов А.А.		11.2021
Исполнит.	Кремер А. В.		11.2021
Инв. №			

				ТП 901-4-63.83-КЖИ-7.500		
				Лестница съемная	Стадия	Масса	Масштаб
					Р	3,88	1:20
Нач.отд.	Харина				Лист	Листов 1	
ГИП	Бортник						
ГИП	Руднев						
Рук. бр.	Айгорн				СОЮЗВОДОКАНАЛПРОЕКТ		
Инженер	Гужновская						

ТИПОВОЙ ПРОЕКТ
901-4-63.83

РЕЗЕРВУАРЫ ДЛЯ ВОДЫ ПРЯМОУГОЛЬНЫЕ ЖЕЛЕЗОБЕТОННЫЕ СБОРНЫЕ ЕМКОСТЬЮ ~~ОТ 12000 ДО 20000~~ 500 м^3

/с применением изделий промзданий/

АЛЬБОМ VI

технологические трубопроводы и сигнализация резервуаров емк.~~50-20000~~ 500 м^3

ГИП	Дудоладов А.А.		11.2021	Привязан: 003-04.2020-03-РЕ-3.3.6-Т	ТОО "НПП Биосфера"
Исполнит.	Кремер А. В.		11.2021		
				Резервуары чистой воды	Листов 1
Инв.№					

ТИПОВОЙ ПРОЕКТ
901-4-63.83

РЕЗЕРВУАРЫ ДЛЯ ВОДЫ ПРЯМОУГОЛЬНЫЕ ЖЕЛЕЗОБЕТОННЫЕ СБОРНЫЕ ЕМКОСТЬЮ ~~ОТ 12000 ДО 20000~~ 500 м^3
/с применением изделий промзданий/

АЛЬБОМ VI

СОСТАВ ПРОЕКТА:
АЛЬБОМ I -Общие материалы для проектирования резервуаров емк. ~~50-20000~~ 500 м^3
АЛЬБОМ II -Материалы для проектирования специальных мероприятий для резервуаров емк. ~~50-20000~~ 500 м^3
систем хозпитьевого водоснабжения.
АЛЬБОМ III-Конструкции железобетонные.ТП901-4-58.83
АЛЬБОМ IV-Узлы резервуаров емк. ~~50-20000~~ 500 м^3
АЛЬБОМ V -Строительные изделия для резервуаров емк. ~~50-20000~~ 500 м^3
АЛЬБОМ VI-Технологические трубопроводы и сигнализация для резервуаров емк.~~50-20000~~ 500 м^3
~~АЛЬБОМ VII-Сметы.~~
~~Альбом VIII-Ведомость потребности в материалах.~~

Технические решения одобрены Отделом типового проектирования и организации проектно-изыскательских работ Госстроя СССР.
Письмо №2/3-409 от 17.XI.1978 г.
Рабочая документация введена в действие в/о Союзводоканалниипроект
приказ №160 от 23июня 1983г.

Разработан
ГПИ Союзводоканалпроект
Гл. инженер В.Н.Самохин
Гл. инженер проекта В.А.Филатов

ГИП	Дудоладов А.А.		11.2021	Привязан: 003-04.2020-03-РЕ-3.3.6-Т	ТОО "НПП Биосфера"
Исполнит.	Кремер А. В.		11.2021		
				Резервуары чистой воды	Листов 1
Инв.№					

Ведомость основных комплектов рабочих чертежей

Обозначение	Наименование	Примеч.
ТП 901-4-58.83-КЖ	Конструкции железобетонные	Альбом III
ТП 901-4-63.83-Т	Технологические трубопроводы	Альбом VI
ТП 901-4-63.83-С	Сигнализация	Альбом VI

Ведомость рабочих чертежей основного комплекта

Лист	Наименование	Примеч.
1	Общие данные.	
2	Резервуары емк. ~~50-2400~~ 500 м^3. Планы.	
~~3~~	~~Резервуары емк. 2500-20000м^3. Планы~~	
4	Резервуары емк. ~~50-2400~~ 500 м^3. Подводящий трубопровод. Планы. Разрезы. Детали.	
5	Резервуары емк.~~50-2400~~ 500 м^3. Подводящий трубопровод. Спецификация.	
~~6~~	Резервуары емк. ~~50-2400~~ 500 м^3. Переливное устройство. Фрагмент плана. Разрезы.	
7	Резервуары емк.~~50-2400~~ 500 м^3. Переливное устройство. Спецификация.	
~~8~~	~~Резервуары емк.2500-20000 м^3. Промывочный водопровод. Схема. Узлы.~~	
~~9~~	~~Резервуары емк.2500-20000 м^3. Промывочный водопровод. Спецификация.~~	

Условные обозначения

ПД -- Подводящий трубопровод
ОТ -- отводящий трубопровод
ПР -- переливной трубопровод
СП -- спускной трубопровод

Ведомость ссылочных и прилагаемых документов

Обозначение	Наименование	Примеч.
	Ссылочные документы	
ГОСТ 10704-91	Трубы стальные электросварные.	
4. 901-18	Оборудование резервуаров. Воронка.	
ГОСТ 8509-86	Сталь прокатная угловая равнополочная.	
ГОСТ 103-76	Полоса стальная горячекатанная.	
~~1Б1р~~	~~Вентиль пожарный с муфтой и цапкой.~~	
~~ГОСТ 2217-76*Е~~	~~Головка соединительная напорная.~~	
~~ГОСТ 18698-79*~~	~~Рукав резино-тканевый.~~	

В настоящем альбоме помещены рабочие чертежи технологической части:
-Планы резервуаров ~~в всех~~ емкостью 500 м^3 с размещением технологических трубопроводов и устройств;
-Оборудование резервуаров емк. ~~50-2400~~ 500 м^3 подводящим и переливным трубопроводами при диаметре труб 100÷400мм;
~~-Оборудование резервуаров емк. 2500-20000м^3 промывочным водопроводом~~.

Рабочие чертежи отводящего и спускного трубопровода для ~~всех~~ резервуаров ~~, а так же подводящий и переливной трубопроводы для резервуаров емк. 2500-20000м3 при диаметре труб 500=1400мм. и устройстве приемной и переливной камер~~ с привязкой трубопроводов к осям резервуара даны в строительной части проекта.

Типовой проект разработан в соответствии с действующими нормами и правилами.
Главный инженер проекта /В.А.Филатов/

Привязан: 003-04.2020-03-РЕ-3.3.6-Т				ГИП				ТП901-4-63.83-Т	
				Исполнит.					
ГИП	Дудоладов А.А.		11.2021	Проверил	Резервуары емкостью 500 м^3	Стадия	Лист	Листов	
Исполнит.	Кремер А. В.		11.2021	Н.контр.		Р	3	8	
					Общие данные	СОЮЗВОДОКАНАЛПРОЕКТ			
Инв. №				Инв.№					

Емк. 50м^3

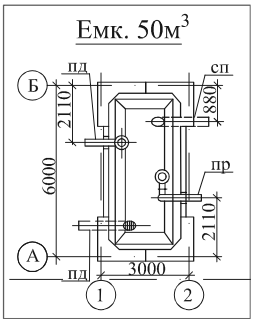

Емк. 200м^3

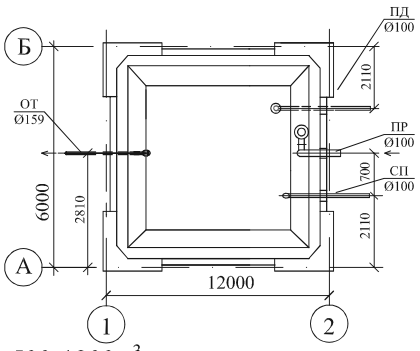

Емк. 1400-2400м^3

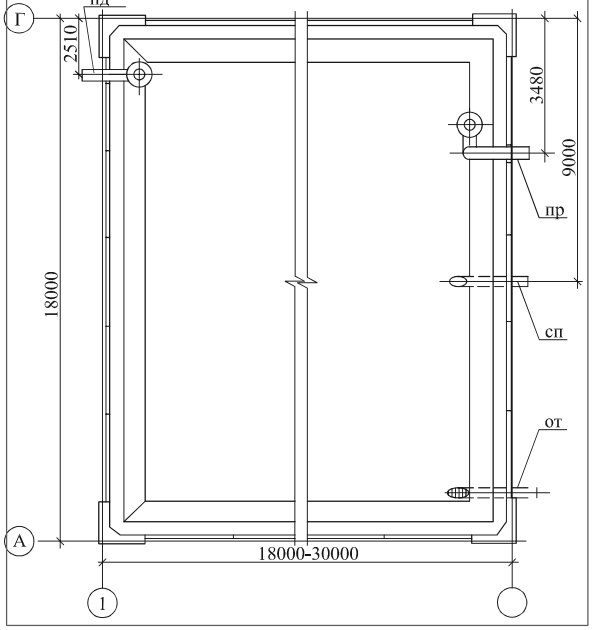

Емк. 500-1200м^3

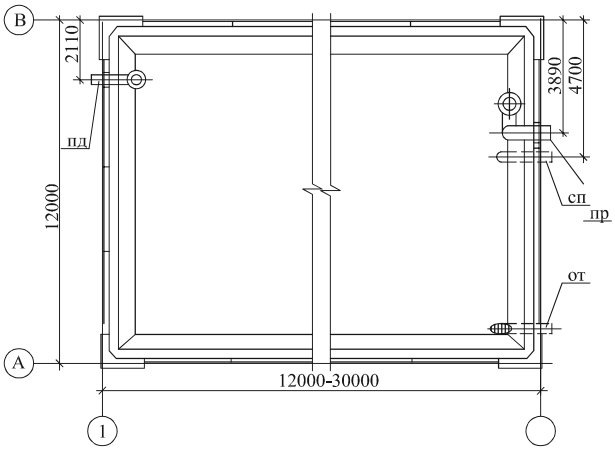

								ТП901-4-63.83-Т		
Привязан: 003-04.2020-03-РЕ-3.3.6-Т				ГИП				Резервуары емкостью 500 м^3	Стадия	Лист	Листов
				Исполнит.					Р	4	8
ГИП	Дудоладов А.А.		11.2021	Проверил							
Исполнит.	Кремер Л. В.		11.2021	Н.контр.				Резервуары емк. 500 м^3 Планы.	СОЮЗВОДОКАНАЛПРОЕКТ		
Инв. №				Инв.№							

Емк.~~50-1200~~ 500 м^3
1-1

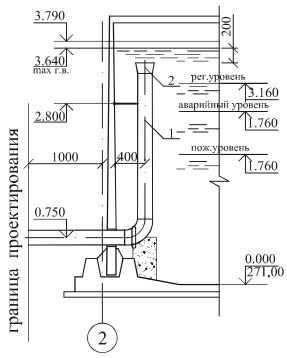

Емк.100-230м^3
1-1

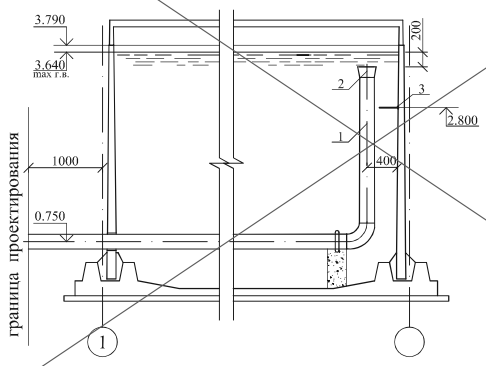

Емк.1400-2400м^3
1-1

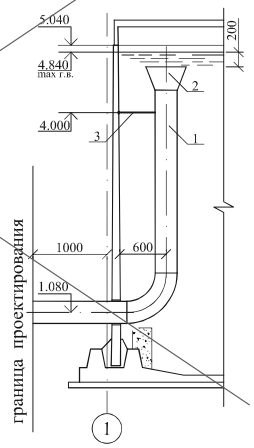

Деталь крепления трубы к стене

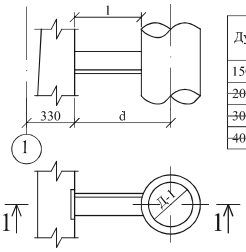

Таблица размеров детали крепления

Ду	d	l
150	400	325
~~200~~		~~300~~
~~300~~		~~250~~
~~400~~	~~600~~	~~400~~

Емк. 500 м^3

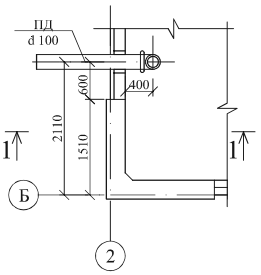

Емк.50-250м^3

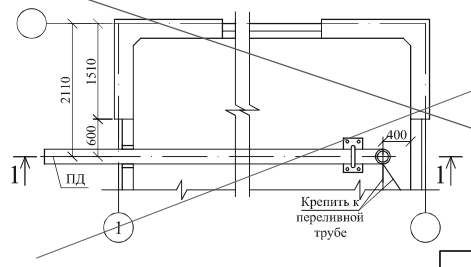

Емк.1400-2400м^3

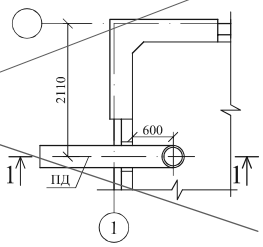

Деталь крепления трубы к опоре

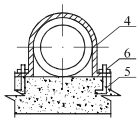

							ТП901-4-63.83-Т		
Привязан: 003-04.2020-03-РЕ-3.3.6-Т				ГИП			Резервуары емкостью 500 м^3	Стадия	Лист	Листов
ГИП	Дудоладов А.А.		11.2021	Исполнит.				Р	5	8
Исполнит.	Кремер А. В.		11.2021	Проверил						
				Н.контр.			Резервуары емк. 500 м^3 Подводящий трубопровод. Планы. Разрезы. Детали.	СОЮЗВОДОКАНАЛПРОЕКТ		
Инв. №				Инв.№						

Марка поз.	Обозначение	Наименование	Количество.м.шт / Масса.кг. на резервуар емкостью,м³ 50	100	150	200	250	500	700	1000	1200	1400	1900	2400	Примечание
		Документация													
		Серия 4.901-18													
		Детали													
1		Труба 108х3 II ГОСТ 10704-76 / А-Ст 3 сп ГОСТ 10705-80	5,0 / 39,0	5,0											
		Труба 159х3 II ГОСТ 10704-91 / А-Ст 3 сп ГОСТ 10705-80	5,0 / 57,7	10,0 / 76,45	13,0 / 150,0	16,0 / 184,6	19,0 / 219,3								
		Труба 219х3 II ГОСТ 10704-76 / А-Ст 3 сп ГОСТ 10705-80		10,0 / 186,0	13,0 / 241,8	16,0 / 297,6	19,0 / 343,4	5,0 / 93,0	5,0 / 93,0	5,0 / 93,0	19,0 / 219,3				
		Труба 325х3 II ГОСТ 10704-76 / А-Ст 3 сп ГОСТ 10705-80			13,0 / 411,7	16,0 / 50,67	19,0 / 600,4	5,0 / 158,4	5,0 / 158,4	5,0 / 158,4	5,0 / 158,4	6,0 / 190,0	6,0 / 190,0	6,0 / 190,0	
		Труба 426х3 II ГОСТ 10704-76 / А-Ст 3 сп ГОСТ 10705-80						5,0 / 208,2	5,0 / 208,2	5,0 / 208,2	5,0 / 208,2	6,0 / 250,0	6,0 / 250,0	6,0 / 250,0	
2	ТМ 28.00.02	Воронка 108х190		1		1									1,8 кг
	ТМ 28.00.02	Воронка 159х270													5,4 кг
	ТМ 28.00.02	Воронка 219х380													10,5 кг
	ТМ 28.00.02	Воронка 325х565													23,3 кг
	ТМ 28.00.02	Воронка 426х730													39,0 кг
3		Уголок Б-63х63х4 ГОСТ 8509-72 / ст 3 сп ГОСТ 539-79 l=330		1											Для Ду=150
		Уголок Б-63х63х4 ГОСТ 8509-72 / ст 3 сп ГОСТ 539-79 l=300						1							Для Ду=200
		Уголок Б-63х63х4 ГОСТ 8509-72 / ст 3 сп ГОСТ 539-79 l=250													Для Ду=300
		Уголок Б-63х63х4 ГОСТ 8509-72 / ст 3 сп ГОСТ 539-79 l=400													Для Ду=400
4		Полоса Б-2 6х50х4 ГОСТ 103-76 / В ст 3 ГОСТ 380-71*		2 / –	3 / –	4 / 7,92	5 / –								

ТП901-4-63.83-Т

Привязан: 003-04.2020-03-РЕ-3.3.6-Т

ГИП	Дудоладов А.А.		11.2021
Исполнит.	Кремер А. В.		11.2021
Инв. №			

ГИП
Исполнит.
Проверил
Н.контр.
Инв.№

Резервуары емкостью 500 м³

Резервуары емк. 50÷2400 500 м³
Пододящий трубопровод.
Спецификация.

Стадия	Лист	Листов
Р	6	8

СОЮЗВОДОКАНАЛПРОЕКТ

Емк.~~50-1200~~ 500 м^3

1-1

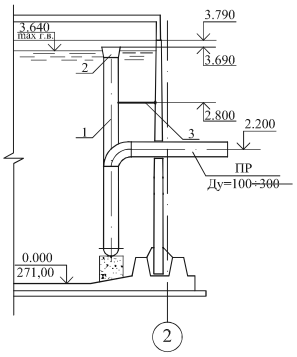

2-2

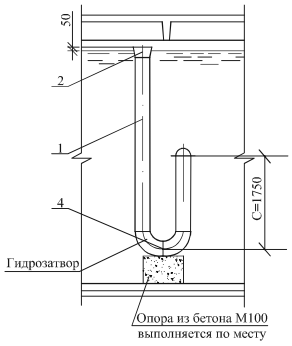

Емк.1400-2400м^3

1-1

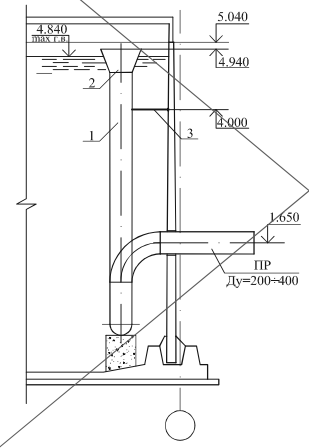

2-2

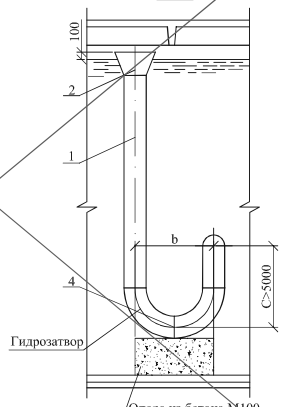

Фрагмент плана

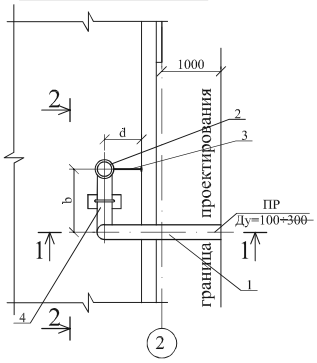

Ду	Емк.~~50-1200~~ 500 м^3			Емк.1400-2400м^3		
	d	b	c	d	b	c
100	300	400	1750	--	--	--
150	400	500	600	--	--	--
200	500	600	600	500	600	600
300	600	900	900	600	900	900
400	--	--	--	800	1200	1200

				ТП901-4-63.83-Т				
Аннулирован				ГИП	Резервуары емкостью 500 м^3	Стадия	Лист	Листов
				Исполнит.		Р	7	8
				Проверил				
Исполнит.				Н.контр.	Резервуары емк. 500 м^3 Переливное устройство. Фрагмент фасада. Разрезы.	СОЮЗВОДОКАНАЛПРОЕКТ		
Инв.№				Инв.№				

Марка поз.	Обозначение	Наименование	Количество.м.шт / Масса.кг. на резервуар емкостью,м³												Примечание
			50	100	150	200	250	500	700	1000	1200	1400	1900	2400	
		Документация													
		Серия 4.901-18													
		Детали													
1		Труба 108х3 II ГОСТ 10704-91 / А-Ст 3 сп ГОСТ 10705-80	5,2 / 38,85	6,5 / 50,50	5,2 / 38,85	5,2 / 38,85	5,2 / 38,85								
		Труба 159х3 II ГОСТ 10704-76 / А-Ст 3 сп ГОСТ 10705-80	5,4 / 62,31	5,4 / 62,31	5,4 / 62,31	5,4 / 62,31	5,4 / 62,31	5,4 / 62,31	5,4 / 62,31	5,4 / 62,31	5,4 / 62,31				
		Труба 219х3 II ГОСТ 10704-76 / А-Ст 3 сп ГОСТ 10705-80		5,6 / 104,16	5,6 / 104,16	5,6 / 104,16	5,6 / 104,16	5,6 / 104,16	5,6 / 104,16	5,6 / 104,16	5,6 / 104,16	6,6 / 122,8	6,6 / 122,8	6,6 / 122,8	
		Труба 325х3 II ГОСТ 10704-76 / А-Ст 3 сп ГОСТ 10705-80		6,5 / 205,9	6,5 / 205,9	6,5 / 205,9	6,5 / 205,9	6,5 / 205,9	6,5 / 205,9	6,5 / 205,9	6,5 / 205,9	7,5 / 237,5	7,5 / 237,5	7,5 / 237,5	
		Труба 426х3 II ГОСТ 10704-76 / А-Ст 3 сп ГОСТ 10705-80										8,6 / 358	8,6 / 358	8,6 / 358	
2	ТМ 28.00.02	Воронка 108х190						1							1,8 кг
	ТМ 28.00.02	Воронка 159х270													5,4 кг
	ТМ 28.00.02	Воронка 219х380													10,5 кг
	ТМ 28.00.02	Воронка 325х565													23,3 кг
	ТМ 28.00.02	Воронка 426х730													39,0 кг
3		Уголок Б-63х63х4 ГОСТ 8509-86 / ст 3 сп ГОСТ 539-79 l=330						1							Для Ду=100
		Уголок Б-63х63х4 ГОСТ 8509-72 / ст 3 сп ГОСТ 539-79 l=400													Для Ду=200
		Уголок Б-63х63х4 ГОСТ 8509-72 / ст 3 сп ГОСТ 539-79 l=450													Для Ду=300
		Уголок Б-63х63х4 ГОСТ 8509-72 / ст 3 сп ГОСТ 539-79 l=600													Для Ду=400
4		Полоса Б-2 6х50х4 ГОСТ 103-76 / В ст 3 ГОСТ 380-71* l=350						1/0,66							Для Ду=100
		Полоса Б-2 6х50х4 ГОСТ 103-76 / В ст 3 ГОСТ 380-71* l=550													Для Ду=150
		Полоса Б-2 6х50х4 ГОСТ 103-76 / В ст 3 ГОСТ 380-71* l=700													Для Ду=200
		Полоса Б-2 6х50х4 ГОСТ 103-76 / В ст 3 ГОСТ 380-71* l=1000													Для Ду=300
		Полоса Б-2 6х50х4 ГОСТ 103-76 / В ст 3 ГОСТ 380-71* l=1300													Для Ду=400

ТП901-4-63.83-Т

Привязан: 003-04.2020-03-РЕ-3.3.6-Т

ГИП	Дудоладов А.А.	11.2021	
Исполнит.	Кремер А. В.	11.2021	
Инв. №			

ГИП			
Исполнит.			
Проверил			
Н.контр.			
Инв.№			

Резервуары емкостью 500 м³

Резервуары емк. 50÷2400 500 м³
Переливное устройство.
Спецификация.

Стадия	Лист	Листов
Р	8	8

СОЮЗВОДОКАНАЛПРОЕКТ

Вариант установки горловины с фильтром-поглотителем на бетонную емкость.

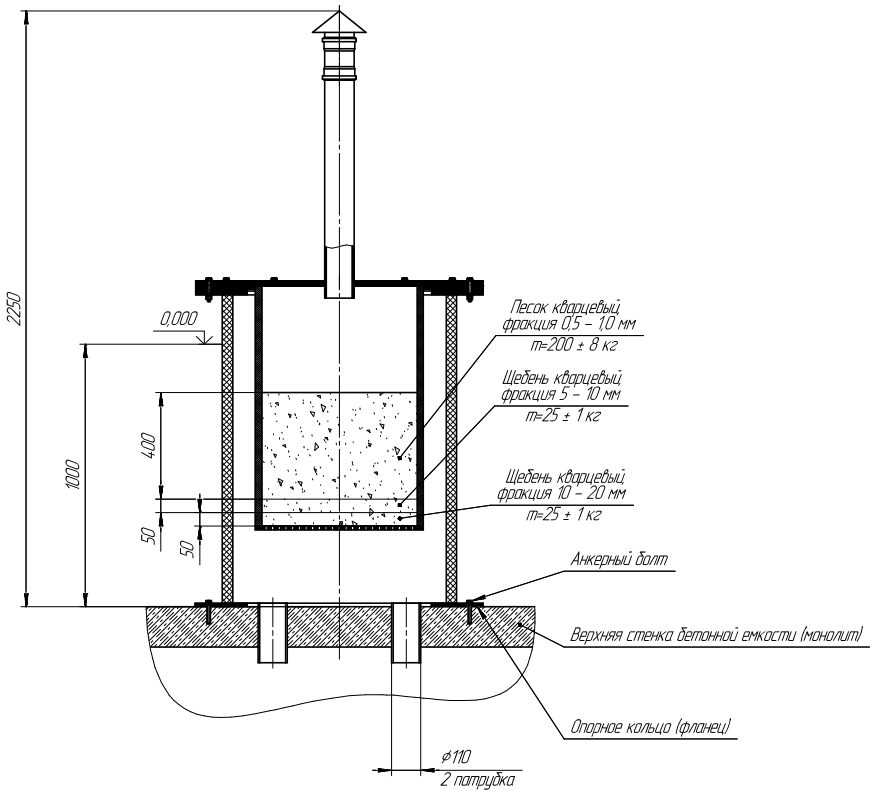

Изм.	Лист	№ докум.	Подп.	Дата		Лит.	Масса	Масштаб
Разраб.								1:10
Пров.								
Т.контр.						Лист	Листов 1	
Н.контр.								
Утв.								

Копировал

Формат А2

Перв. примен.

Справ. №

Подп. и дата

Инв. № дубл.

Взам. инв. №

Подп. и дата

Инв. № подл.

Альбом III

Ведомость чертежей основного комплекта

Лист	Наименование	Примечание
1	Общие данные (начало)	
2	Общие данные (окончание)	
3	Установка датчика уровня УКС-1 и первичного преобразователя уровнемера РУС-0	
4	Установка датчика уровня ЭРСУ-3 (ЭИУ-2) и нулевого электрода	

Ведомость ссылочных и прилагаемых документов

Обозначение	Наименование	Применение
	Ссылочные документы	
ГОСТ 7805-70*	Болты с шестигранной головкой	
ГОСТ 11371-78	Шайбы. Технические условия	
ГОСТ 6402-70	Шайбы пружинные	
ГОСТ 5915-70*	Гайки шестигранные (нормальной точности)	
ГОСТ 7338-77*	Пластины резиновые и резинотканевые. Технические условия	
ТУ 1097-76	Бобышка. Технические условия	

Обозначение	Наименование	Применение
	Прилагаемые документы	
ТП 901-4-63.83-КЖИ-6.100	Бобышка	
ТП 901-4-63.83-КЖИ-6.300	Заглушка	
ТП 901-4-63.83-КЖИ-6.200	Фланец	
ТП 901-4-63.83-КЖИ-6.400	Электрод нулевой	

Типовой проект разработан в соответствии с действующими нормами и правилами
Главный инженер проекта [illegible]

Привязан	21-3-РЧ	РЕ-3.3.5-1-ЭА
ГИП	Дудоладов	
Исполнил	Ивашкевич	
Инв. №		

ТП 901-4-63.83 - ЭА

Резервуары емкостью 50 – 2000 м³

Стадия: Р | Лист: 1 | Листов: 4

Общие данные (начало)

СОЮЗВОДОКАНАЛПРОЕКТ

Изм. | Кол.уч. | Лист | N док. | Подпись | Дата

Альбом VI

В зависимости от назначения резервуаров принимается различная степень обеспечения контроля и сигнализации уровней воды в резервуаре

В проекте приведены чертежи установки датчиков в приборной камере резервуаров для воды

Закладные патрубки для установки датчиков предусмотрены строительной частью проекта

Для достижения герметичности резервуаров хозпитьевого назначения при установке датчиков предусмотрены уплотнительные прокладки.

В проекте использованы датчики наиболее часто применяемых уровнемеров ЭРСУ-3, ЭИУ-2, УКС-1 и РУС в различном сочетании. Комплект регулятора-сигнализатора уровня ЭРСУ-3 включает три электроконтактных датчика на три уровня. Датчик электронного индикатора уровня ЭИУ-2 стержневого или кабельного типа в зависимости от верхнего предела контроля уровня дает возможность непрерывного измерения уровня воды. Выпускает приборы ЭРСУ-3 и ЭИУ-2 Рязанский завод „Теплоприбор."

Устройство контроля сопротивления УКС-1 предназначено для контроля уровня воды при помощи одного или двух датчиков. Выпускает устройство Константиновский завод высоковольтной аппаратуры.

Первичный преобразователь ПП-ПОР вместе с уровнемером РУС-0 (обыкновенное исполнение) дает возможность непрерывного измерения уровня воды. Выпускает уровнемер завод „Староруссприбор" г. Старая Русса.

Все перечисленные датчики используются совместно с нулевым электродом (стержнем).

Привязан	21-3-РЧ	РЕ-3.3.5-1-ЭА
ГИП	Дудоладов	
Исполнил	Ивашкевич	
Инв. №		

			ТП 901-4-63.83-ЭА			
			Резервуары емкостью 50 и 200 м³	Стадия	Лист	Листов
				Р	2	
Нач.отд.	Кудинов		Общие данные (окончание)	СОЮЗСЕЛЬЭЛЕКТРОПРОЕКТ		
Гл.спец.	Тинчин					
Рук.гр.	Ивашкевич					

Инв.№ подл. | Подпись и дата | Взам.инв.№

Альбом VI

Установка датчика уровня УКС-1

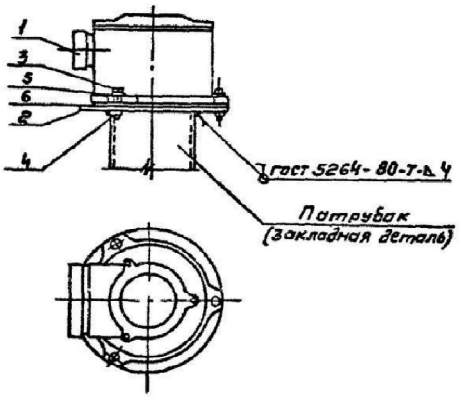

Установка первичного преобразователя уровнемера РУС-0

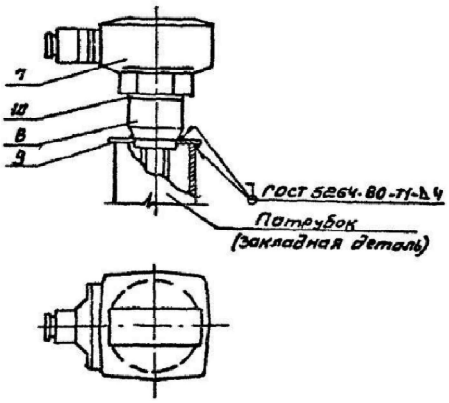

Марка, поз	Обозначение	Наименование	Кол	Масса ед., кг	Примечание
		Установка датчика уровня УКС-1			
1		Датчик уровня УКС-1	1		из комп. к.
2	ТП901-4 63.83-КЖИ-6.200	Фланец	1		
3		Болт М8х30 ГОСТ 7805-70	3		
4		Гайка М8 ГОСТ 5915-70	3		
5		Шайба 8 ГОСТ 11371-78	3		
6		Прокладка	1		Комплект датчиков
		Установка первичного преобразователя уровнемера РУС-0			
7		Первичный преобра-			
		зователь ПП-ПОФ	1		
8	ТП901-4 63.83-КЖИ-6.100	Бобышка	1		
9	ТП901-4-63.83-КЖИ-6.300	Заглушка, исп. 3	1		
10		Прокладка резиновая			
		Пластина I ТМКЦ-М			
		ф 60х3 ГОСТ 7338-77	1		

В резиновой прокладке (поз 10) вырезать отв. ф 43 мм

Привязан	21-3-РЧ	РЕ-3.3.5-1-ЭА
ГИП	Дудоладов	
Исполнил	Ивашкевич	
Инв. №		

				ТП 901-4-63 83-3А		
Нач отд	Кильметов			Резервуары емкостью 50 – 20000 м³	Стадия	Лист	Листов
Гл спец отд	Хинчин				Р	3	
Рук. бр	Аверьянов			Установка датчика уровня УКС-1 и первичного преобразователя уровнемера РУС-0	СОЮЗВОДОКАНАЛПРОЕКТ	

Инв. № подл. | Подпись и дата | Взамен инв. №

Альбом VI

Установка нулевого электрода.

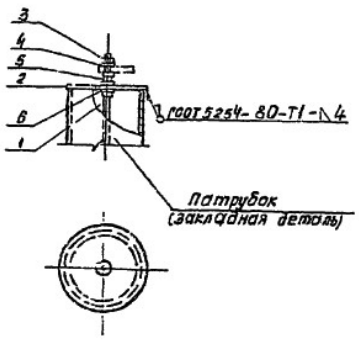

Установка датчика уровня ЭРСУ-3 (ЭНУ-2)

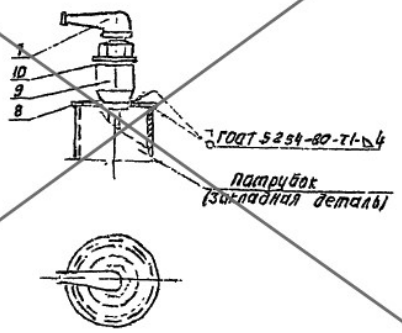

Марка, поз.	Обозначение	Наименование	Кол.	Масса ед., кг.	Примечание
		Установка нулевого электрода			
1	ТП901-4-63.83-КЖИ-6.400	Электрод нулевой	1		
2	ТП901-4-63.83-КЖИ-6.900	Заглушка, исп 1.	1		
3		Гайка М6 ГОСТ 5915-70	3		
4		Шайба 6 ГОСТ 11371-78	3		
5		Шайба пружинная			
		6 ГОСТ 6402-70	1		
6		Прокладка резиновая-			
		пластина I ТМКЩ-М			
		ф 13 х 3 ГОСТ 7338-77	2		
		Установка датчика уровня ЭРСУ-3 (ЭНУ-2)			
7		Датчик уровня			
		ЭРСУ-3 (ЭНУ-2)	1		из компл.
8	ТП901-4-63.83-КЖИ-6.300	Заглушка исп. 2	1		
9	ТУ36.1097-76	Бобышка БМ2Т х 1.5-55	1		
10		Прокладка резиновая-			
		пластина I ТМКЩ-М			
		ф 42 х 3 ГОСТ 7338-77	1		

В резиновой прокладке поз. 6 вырезать отверстие ф 6.5 мм, в прокладке поз. 10 – ф 38 мм.

Привязан 21-3-РЧ РЕ-3.3.5-1-ЭА

ГИП	Дудоладов	
Исполнил	Ивашкевич	

ТП 901-4-63.83 – ЭА

Резервуары емкостью 50 ÷ 20000 м³

Установка датчика уровня ЭРСУ-3 (ЭНУ-2) и нулевого электрода

Стадия	Лист	Листов
Р	4	

Союзводоканалпроект

Инв. № подл. | Подпись и дата | Взам. инв. №

Коп. Данина

Ц00282-06

Формат 12

ТОО "Научно-производственное предприятие "Биосфера"

'Строительство водопроводных сетей в селе Первомайка Астраханского района Акмолинской области'

Спецификация оборудования изделий и материалов

003-04.2020-1-РЧ

РЕ-3.3.1-ЭА.СО

Главный инженер проекта _____Темертас Б.К.

2020 г.

Позиция	Наименование и техническая характеристика	Тип, марка, обозначение документа, опросного листа	Код оборудования, изделия, материала	Завод-изготовитель	Единица измерения	Количество	Масса единицы, кг	Примечания
1	2	3	4	5	6	7	8	9
	Установка датчика уровня УКС-1							
1	Датчик уровня УКС-1				шт.	1		из комплекта
2	Фланец	ТП901-4-63.83-КЖИ-6.200			шт.	1		
3	Болт М8х30	ГОСТ 7805-70			шт.	3		
4	Гайка М8	ГОСТ 5915-70			шт.	3		
5	Шайба 8	ГОСТ 11371-78			шт.	3		
6	Прокладка				шт.	1		компл. с датчиком
	Установка первичного преобразователя уровнемера РУС-0							
7	Первичный преобразователь ПП-ПОФ				шт.	1		
8	Бобышка	ТП901-4-63.83-КЖИ-6.100			шт.	1		
9	Заглушка исп. 3	ТП901-4-63.83-КЖИ-6.300			шт.	1		
10	Прокладка резиновая пластина I ТМКЩ-М Ø60х3	ГОСТ 7338-90			шт.	1		
	Установка нулевого электрода							
11	Электрод нулевой	ТП 901-4-63.83-КЖИ-6.400			шт.	1		
12	Заглушка, исп. 1	ТП 901-4-63.83-КЖИ-6.300			шт.	1		
13	Гайка М6	ГОСТ 5915-70			шт.	3		
14	Шайба 6	ГОСТ11371-78			шт.	3		
15	Шайба пружинная 6	ГОСТ 6402-70			шт.	1		
16	Прокладка резиновая пластина I ТМКЩ-М Ø13х3	ГОСТ 7338-90			шт.	2		

Изм.	Кол.уч	Лист	N док	Подпись	Дата	003-04.2020-1-РЧ РЕ-3.3.1-ЭА.СО			
Г.И.П.		Темертас Б.К			09.06	Спецификация оборудования и материалов Строительство ПВС. Строительство резервуаров чистой воды. Автоматика	Стадия	Лист	Листов
Разработал		Рахимтай К.Д.			09.06		РП	1	1
Проверил		Темертас Б.К			09.06		ТОО "Научно-производственное предприятие "Биосфера"		

ТОО "Научно-производственное предприятие "Биосфера"

'Строительство водопроводных сетей в селе Первомайка Астраханского района Акмолинской области'

Спецификация оборудования изделий и материалов

003-04.2020-2-РЧ

РЕ-3.3.1-ЭА.СО

Главный инженер проекта _____Темертас Б.К.

2020 г.

Позиция	Наименование и техническая характеристика	Тип, марка, обозначение документа, опросного листа	Код оборудования, изделия, материала	Завод-изготовитель	Единица измерения	Количество	Масса единицы, кг	Примечания
1	2	3	4	5	6	7	8	9
	Установка датчика уровня							
1	Датчик уровня УКС-1				шт.	1		
2	Фланец	ТП901-4-63.83-КЖИ-6.200			шт.	1		
3	Болт М8х30	ГОСТ 7805-70			шт.	3		
4	Гайка М8	ГОСТ 5915-70			шт.	3		
5	Шайба 8	ГОСТ 11371-78			шт.	3		
6	Прокладка				шт.	1		компл. с датчиком
	Установка первичного преобразователя уровнемера РУС-0							
7	Первичный преобразователь ПП-ПОФ				шт.	1		
8	Бобышка	ТП901-4-63.83-КЖИ-6.100			шт.	1		
9	Заглушка исп. 3	ТП901-4-63.83-КЖИ-6.300			шт.	1		
10	Прокладка резиновая пластина I ТМКЩ-М Ø60х3	ГОСТ 7338-90			шт.	1		
	Установка нулевого электрода							
11	Электрод нулевой	ТП 901-4-63.83-КЖИ-6.400			шт.	1		
12	Заглушка, исп. 1	ТП 901-4-63.83-КЖИ-6.300			шт.	1		
13	Гайка М6	ГОСТ 5915-70			шт.	3		
14	Шайба 6	ГОСТ11371-78			шт.	3		
15	Шайба пружинная 6	ГОСТ 6402-70			шт.	1		
16	Прокладка резиновая пластина I ТМКЩ-М Ø13х3	ГОСТ 7338-90			шт.	2		

Изм.	Кол.уч	Лист	N док	Подпись	Дата	003-04.2020-2-РЧ РЕ-3.3.1-ЭА.СО			
Г.И.П.		Темертас Б.К			09.06	Спецификация оборудования и материалов Строительство ПВС. Строительство резервуаров чистой воды. Автоматика	Стадия	Лист	Листов
Разработал		Рахимтай К.Д.			09.06		РП	1	1
Проверил		Темертас Б.К			09.06		ТОО "Научно-производственное предприятие "Биосфера"		