Қазақстан Республикасы

Жауапкершілігі шектеулі серіктестігі

Лицензия 29.08.2017 жылдан № 17015214
010000, Қазақстан Республикасы, Нұр-Султан қ., Егемен Қазақстан атындағы газеті к-сі, 9, 306, 307 каб.
Телефон: +7 (7172) 48-41-62
E-mail: rr_inc@mail.ru

Товарищество с ограниченной ответственностью

Лицензия № 17015214 от 29.08.2017 года
010000, Республика Казахстан, г. Нур-Султан, ул. газеты им. Егемен Казахстан, д. 9, каб. 306, 307
Телефон: +7 (7172) 48-41-62
E-mail: rr_inc@mail.ru

РАБОЧИЙ ПРОЕКТ

"“Реконструкция водопроводных сетей в с. Колутон (2 очередь) Астраханского района Акмолинской области”

50-2023-КПП-АР

Альбом VI Архитектурно-строительные решения

Контрольно-пропускной пункт

(насосная станция второго подъема)

Астана 2023

Қазақстан Республикасы

Жауапкершілігі шектеулі серіктестігі

Лицензия 29.08.2017 жылдан № 17015214
010000, Қазақстан Республикасы, Нұр-Султан қ., Егемен Қазақстан атындағы газеті к-сі, 9, 306, 307 каб.
Телефон: +7 (7172) 48-41-62
E-mail: rr_inc@mail.ru

Товарищество с ограниченной ответственностью

Лицензия № 17015214 от 29.08.2017 года
010000, Республика Казахстан, г. Нур-Султан, ул. газеты им. Егемен Казахстан, д. 9, каб. 306, 307
Телефон: +7 (7172) 48-41-62
E-mail: rr_inc@mail.ru

РАБОЧИЙ ПРОЕКТ

"Реконструкция водопроводных сетей в с. Колутон (2 очередь) Астраханского района Акмолинской области"

50-2023-КПП-АР
Альбом VI Архитектурно-строительные решения
Контрольно-пропускной пункт
(насосная станция второго подъема)

Директор _____ Кекенов Р. Х.

Астана 2023

Ведомость основных комплектов рабочих чертежей

Обозначение	Наименование	Примечание
Альбом I НВ	Наружные сети водопровода и канализации (внутрипоселковые)	
Альбом II КЖ	Конструкции железобетонные (насосная станция первого подъема)	
Альбом II КМ	Конструкции металлические (насосная станция первого подъема)	
Альбом II АС	Архитектурно строительные решения (насосная станция первого подъема)	
Альбом II ВК	Водопровод и канализация (насосная станция первого подъема)	
Альбом II ОВ	Отопление и вентиляция (насосная станция первого подъема)	
Альбом II ЭМ	Электрооборудование и монтаж (насосная станция первого подъема)	
Альбом III КЖ	Конструкции железобетонные (насосная станция второго подъема)	
Альбом III КМ	Конструкции металлические (насосная станция второго подъема)	
Альбом III АС	Архитектурно строительные решения (насосная станция второго подъема)	
Альбом III ВК	Водопровод и канализация (насосная станция второго подъема)	
Альбом III ОВ	Отопление и вентиляция (насосная станция второго подъема)	
Альбом III ЭМ	Электрооборудование и монтаж (насосная станция второго подъема)	
Альбом III ТХ	Технологическое оборудование (насосная станция второго подъема)	
Альбом IV	Резервуары	
Альбом V	Водонапорная башня	
Альбом VI КЖ	Конструкции железобетонные (контрольно-пропускной пункт)	
Альбом VI КМ	Конструкции металлические (контрольно-пропускной пункт)	
Альбом VI АС	Архитектурно строительные решения (контрольно-пропускной пункт)	
Альбом VI ВК	Водопровод и канализация (контрольно-пропускной пункт)	
Альбом VI ОВ	Отопление и вентиляция (контрольно-пропускной пункт)	
Альбом VI ЭМ	Электрооборудование и монтаж (контрольно-пропускной пункт)	
Альбом VI ТХ	Технологическое оборудование (контрольно-пропускной пункт)	
Альбом VII НВК	Наружные сети водопровода и канализации (площадка насосных станции)	
Альбом VII ЭС	Электроснабжение (площадка насосных станции)	
Альбом VII ЭН	Наружные освещение (площадка насосных станции)	
Альбом VII ГП	Генеральный план и благоустройство (площадка насосных станции)	

Рабочий проект выполнен в соответствии с действующими регламентами и государственными нормативами, действующими на территории РК и предусматривает технические решения, обеспечивающие требования экологических норм, взрывопожарную и пожарную безопасность здания при соблюдении установленных норм и правил.

Главный инженер проекта _____ Таурбаев Д. М.

Ведомость ссылочных и прилагаемых документов

Обозначение	Наименование	Примечание
1	2	3
ГОСТ 23747-88	Двери из алюминиевых сплавов	
ГОСТ 6629-88	Двери деревянные внутренние для жилых и общественных зданий	
ГОСТ 30674-99	Блоки оконные из поливинилхлоридных профилей	
Серия 1.031.9.-3.01	Комплексные системы КНАУФ	

Технико-экономические показатели здания

№п/п	Наименование показателей	Ед. изм.	Кол-во
1	Площадь застройки	м2	34,58
2	Строительный объем здания	м3	120.9
3	Общая площадь здания	м2	31,22

Объемно-планировочное решение

Согласно задания заказчика на проектирование здание КПП одноэтажное, прямоугольной формы
с размерами в осях1-2 6,0 м, в осях А-Б 4,5 м.

Ведомость рабочих чертежей основного комплекта АС

Лист	Наименование	Примечание
1	Общие данные.	АС-1
2	План КПП на отм. 0.000. Разрез 1-1, 2-2	АС-2
3	Фасады в осях 1-2, 2-1, А-Б, Б-А	АС-3
4	Схема заполнения оконных проемов.	АС-4
5	Спецификация заполнения проемов. Экспликация полов. Ведомость внутренней отделки. План кровли.	АС-5
6	Узлы сопряжения кровли со стеной	АС-6

Общие данные

Климатический район строительства IIIА
Нормативная снеговая нагрузка 100 кгс/м
Нормативная ветровая нагрузка 38 кгс/м
Сейсмичность района строительства до 6 баллов
Уровень ответственности здания II
Степень огнестойкости IIIА
Категория здания по взрывопожарной и пожарной опасности Д
Класс конструктивной пожарной опасности здания С0
Класс функциональной опасности здания ф5.1
Класс пожарной опасности строительных конструкций -НГ
Отметка 0,000 по ГП - -1,40

Конструктивные решения

Здание с металлическим каркасом в виде жестких рам.
Наружные стены из трехслойных панелей типа "Сэндвич" толщ. 100 мм с утеплителем ISOVER OL-P производства Капчагайского завода "Полимерметалл-Т"
Покрытие - трехслойные панели типа "Сэндвич"толщиной 100 мм с утеплителемISOVER OL-P
Двери внутренние- деревянные по ГОСТ 6629-88; металлическим прогонам.
Двери наружные из алюминиевого профиля по ГОСТ-23747-88
Окна- из поливинилхлоридных профилей с белой лицевой поверхностью с одно-камерным стеклопакетом по ГОСТ 30674-99 ;
Подоконники - пластиковые.
Отделка внутренняя - согласно ведомости отделки помещений.
Полы - бетонные толщ. 100 мм
Отмостка - бетонная кл. бетона В7,5, шириной 1000мм.

Наружная отделка

Панели окрашиваются на заводе изготовителе полимерным покрытием по системе RAL9002.
Окна из поливинилхлоридных профилей с белой лицевой поверхностью.
Двери окрашиваются масляной краской серого цвета

Изм.	Кол. уч.	Лист	№ док.	Подп.	Дата	50-2023-КПП-АР			
						"Реконструкция водопроводных сетей в с. Колутон (2 очередь) Астраханского района Акмолинской области"			
Выполнил		Таурбаев Д.				Архитектурно-строительные решения Альбом VI (контрольно-пропускной пункт)	Стадия	Лист	Листов
Проверил		Таурбаев Д.					РП	1	
ГИП		Таурбаев Д.							
Норм. контр.		Таурбаев Д.				Общие данные	KOSTSTANDART		

297x605

План насосной на отм. 0.000

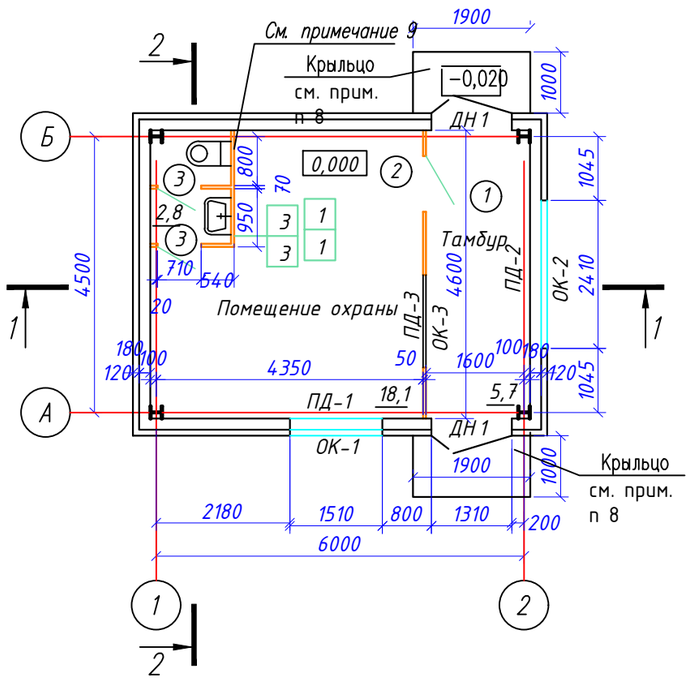

Разрез 1-1

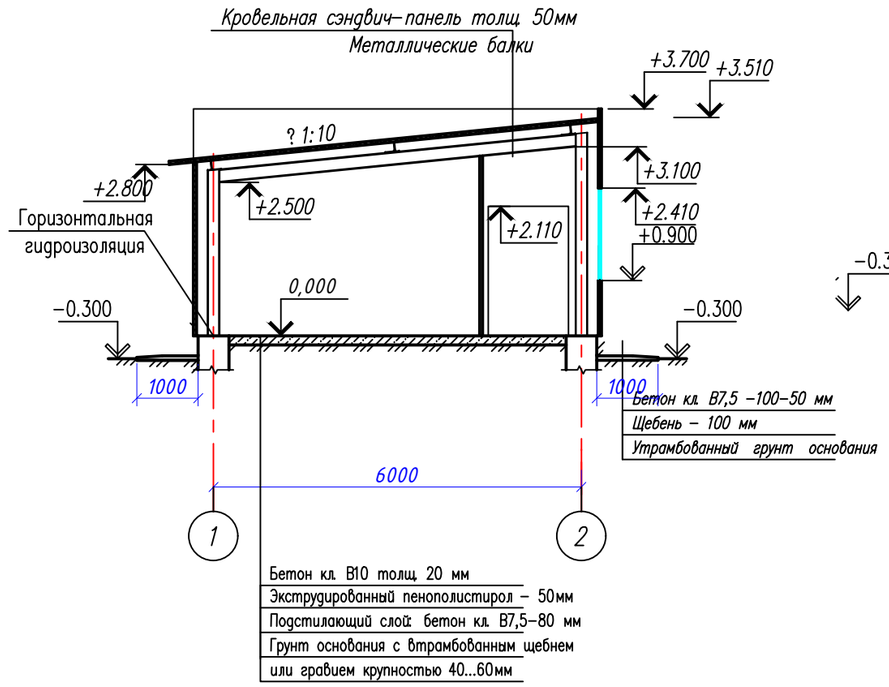

Разрез 2-2

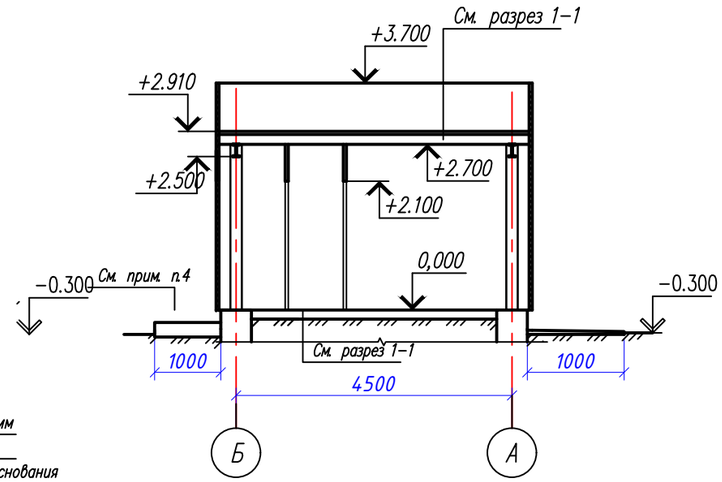

Экспликация помещений

№№ поме-щения	Наименование	Площадь, м2
1	Помещение охраны	20.9
2	Тамбур	7.52
3	Санузел	2.8

Примечание

1. Ведомость заполнения оконных проемов см. лист АС-4
2. Ведомость отделки помещений см. лист АС-5
3. Экспликацию полов см. лист АС-5
4. Стеновое ограждение выполненно из металлических трехслойных панелей с негорючим утеплителем ISOVER OL-P толщиной 100мм по серии 1.432.2-94 производства Копчагайского завода "Полимерметалл";
5. Двери при входе в санузлы должны быть снабжены дверными закрывателями ЗД-3 ГОСТ 5091-78* по одному закрывателю на каждое полотно;
6. Двери поз. 1 снабдить самозакрывающимися устройствами;
7. По периметру здания выполняется отмостка из бетона В7,5 шириной 1.0м;
8. Спецификация гипсоволокнистых перегородок системы KNAUF см. лист АС-5

Спецификация элементов заполнения проемов

Поз.	Обозначение	Наименование	Кол.	Масса, ед., кг	Приме-чание
		Дверные блоки			
1	ГОСТ 31173-2003	ДН 21-13	2	шт	утепленная
2	ГОСТ 6629-88	ДН 21-9 ГУ	1	шт	утепленная
3	ГОСТ 6629-88	ДГ21-7 Л	2	шт	

Изм.	Кол. уч.	Лист	№ док.	Подп.	Дата
Выполнил		Таурбаев Д.			
Проверил		Таурбаев Д.			
ГИП		Таурбаев Д.			
Норм. контр.		Таурбаев Д.			

50-2023-КПП-АР

"Реконструкция водопроводных сетей в с. Колутон (2 очередь) Астраханского района Акмолинской области"

Архитектурно-строительные решения
Альбом VI
(контрольно-пропускной пункт)

Стадия	Лист	Листов
РП	2	

План насосной на отм. 0.000. Разрез 1-1, 2-2

KOSTSTANDART

297x420

Фасад 1-2

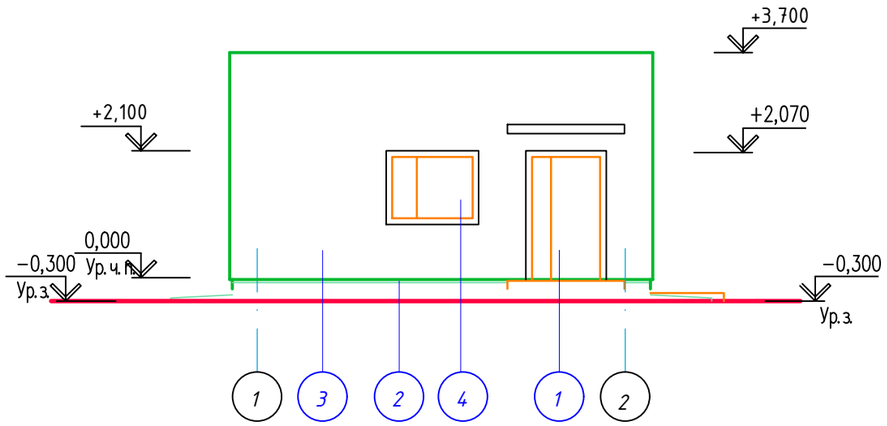

Фасад 2-1

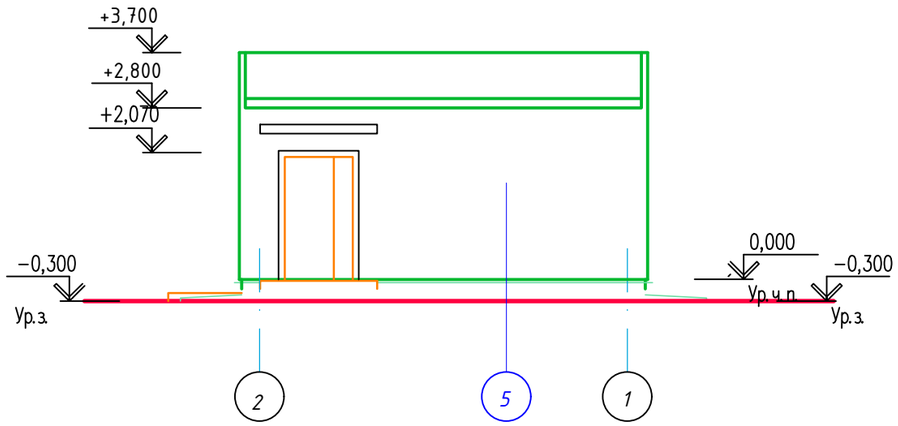

Фасад А-Б

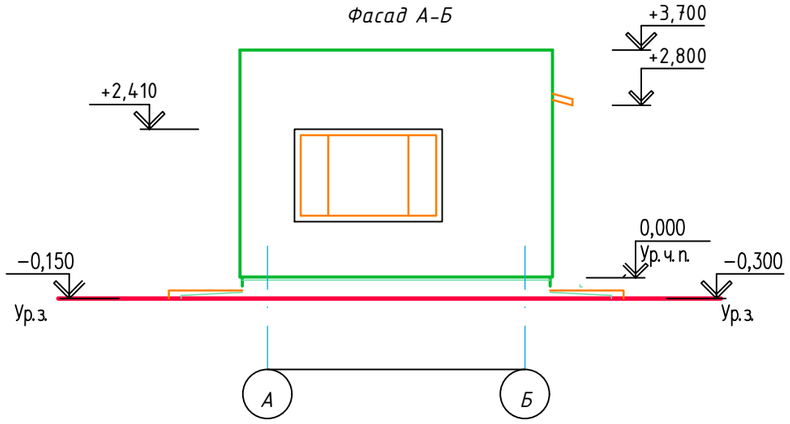

Фасад Б-А

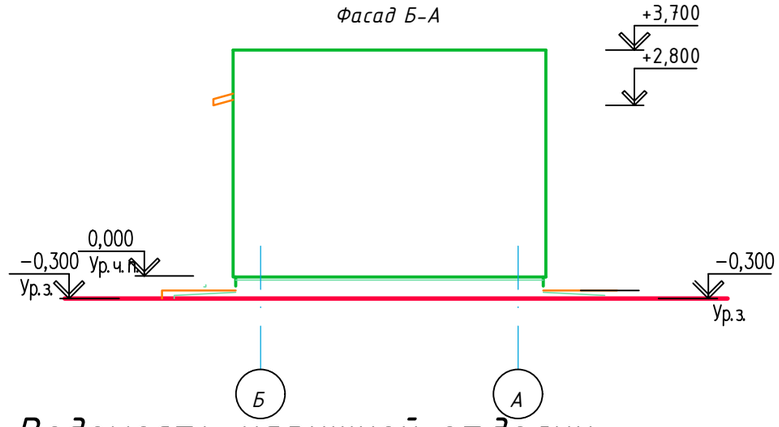

Ведомость наружной отделки

№	Наименование	Вид отделки	Цвет отделки	Объемы отделки
1	Дверь	металлическая	коричневый	
2	Цоколь	облицовка при. камнем или известняком	коричневый	6,3
3	Стена	сэндвия панели	синий	
4	Окно	из ПВХ профилей	белый	
5	Кровля	сэндвия панели	синий	

1. Оконные проемы замаркированы на планах см. лист АС-2.
2. Спецификация заполнения оконных проемов дана на листе АС-4.
3. Крыльцо выполнить толщиной 130 мм из бетона кл. В20, F100 армированного сеткой из ар-ры Ø5 ВрI с яч. 150х150 мм. Расход: бетон 0,195 м3, ар-ра 3,03 кг;
4. Наружная отделка фасадов см. лист АС-2.
5. Высота отделки цоколя - 50мм

Взам. инв. №

Подп. и дата

Инв. № подл.

Изм.	Кол. уч.	Лист	№ док.	Подп.	Дата
Выполнил		Таурбаев Д.			
Проверил		Таурбаев Д.			
ГИП		Таурбаев Д.			
Норм. контр.		Таурбаев Д.			

50-2023-КПП-АР

"Реконструкция водопроводных сетей в с. Колутон (2 очередь) Астраханского района Акмолинской области"

Архитектурно-строительные решения
Альбом VI
(контрольно-пропускной пункт)

Стадия	Лист	Листов
РП	3	

Фасады в осях 1-2, 2-1, А-Б, Б-А

KOSTSTANDART

297х420

ОК-1

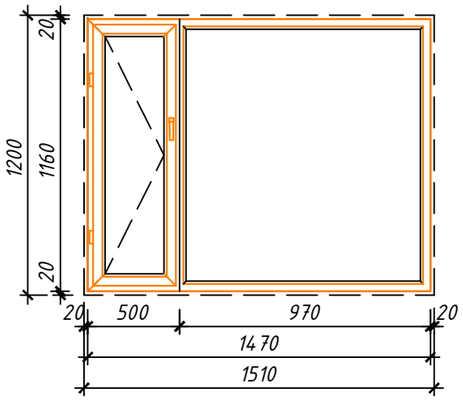

ОК-2

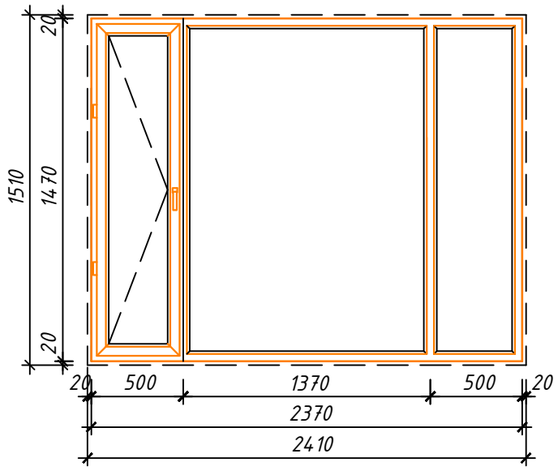

ОК-3

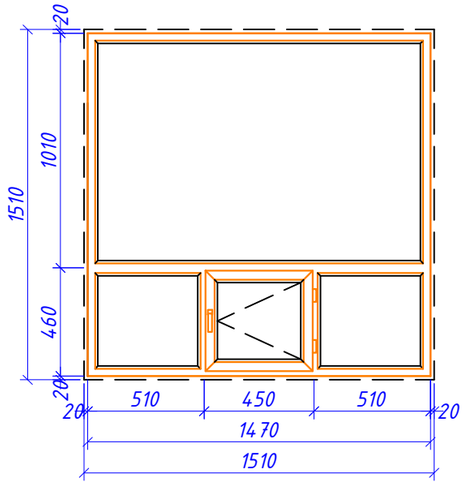

Дверь (поз.1)

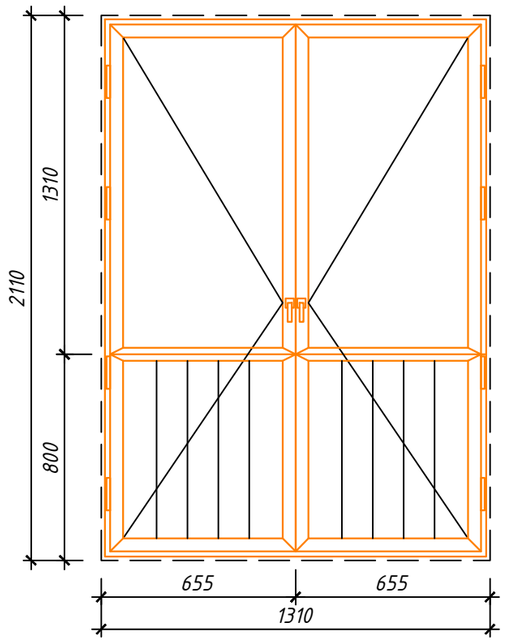

Спецификация элементов заполнения оконных проемов

Поз.	Обозначение	Наименование	Количество	Масса, ед., кг	Приме-чание
		Окна			
ОК-1	ГОСТ 30674-99	Оконный блок ОК-1 (b x h) 1510 x 1200	1	шт	тройное остекление
ОК-2		Оконный блок ОК-2 (b x h) 2410 x 1510	1	шт	двойное остекление
ОК-3		Оконный блок ОК-3 (b x h) 1510 x 1510	1	шт	двойное остекление
		Доска подоконная			
ПД-1		Доска подоконная ПД-1 (1600x450)	1	шт	пластик
ПД-2		Доска подоконная ПД-2 (2500x450)	1	шт	пластик
ПД-3		Доска подоконная ПД-3 (1600x250)	1	шт	пластик

Примечание:

1. Оконные проемы замаркированы на листе АС-2
2. Окна ОК-1 выполнить из металлопластикового профиля с тройным остеклением.
3. Окна ОК-2, ОК-3 выполнить из металлопластикового профиля с двойным остеклением.
4. В местах установки оконных блоков и наружных дверей, в качестве уплотнения,применять монтажную пену для заделки стыка между стеной и оконным (дверным) блоком.
5. Размеры окон уточняются фирмой-изготовителем до монтажа.

Взам. инв. №

Подп. и дата

Инв. № подл.

Изм.	Кол. уч.	Лист	№ док.	Подп.	Дата
Выполнил		Таурбаев Д.			
Проверил		Таурбаев Д.			
ГИП		Таурбаев Д.			
Норм. контр.		Таурбаев Д.			

50-2023-КПП-АР

"Реконструкция водопроводных сетей в с. Колутон (2 очередь) Астраханского района Акмолинской области"

Архитектурно-строительные решения
Альбом VI
(контрольно-пропускной пункт)

Стадия	Лист	Листов
РП	4	

Схема заполнения оконных проемов.

KOSTSTANDART

297x420

Ведомость отделки помещений

Тип отделки	Наименование помещений	Потолок		Стены или перегородки		Низ стен или перегородок (панель)			Примечание
		Площ. $м^2$	Вид отделки	Площ. $м^2$	Вид отделки	Площ. $м^2$	Вид отделки	Высота мм	
1 этаж									
1	Помещение охраны	20,9	Окраска масляной краской по металлу	33,2	Окраска масляной краской по металлу				
2	Тамбур	7,52	Окраска масляной краской по металлу	18,4 7,9	Масляная окраска. перегородоки KNAUF- Затирка швов, шпатлевка, водоэмульсионная окраска.				
3	Санузел	2,8	Окраска масляной краской по металлу	40,9	Затирка швов, шпатлевка, водоэмульсионная окраска.	13,9	плитка. Глазурованная	1800	

Экспликация полов

№	№ помещения	Тип пола	Схема пола или или тип пола по серии	Данные элементов пола (наименование,толщина,основание и др.) мм	Площадь $м^2$
1	1,2	245	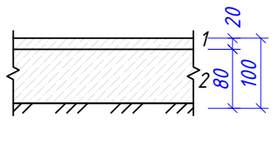	1. Керамическая плитка (рельефная) 2. Бетон В 15 δ=20 мм 3. Экструдированный пенополистирол -50 мм 4. Подстилающий слой: бетон кл. В 7,5 80 мм Грунт основания с втрамбованным щебнем или гравием крупностью 40...60 мм	35,94
2	3		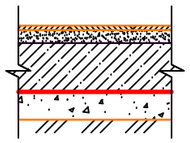	1. Керамическая плитка (рельефная) ГОСТ 6787-01 -10мм 2. Прослойка и заполнение швов цементно- песчаным раствором М 150 -20мм 3. Стяжка из цементно-песчаного раствора М 200 -20мм 4. Экструдированный пенополистирол -50мм 5. 2 слоя гидроизола 6. Бетон кл В 15 -80мм 7. Щебень втрамбованный в грунт -60мм	2,8

План кровли

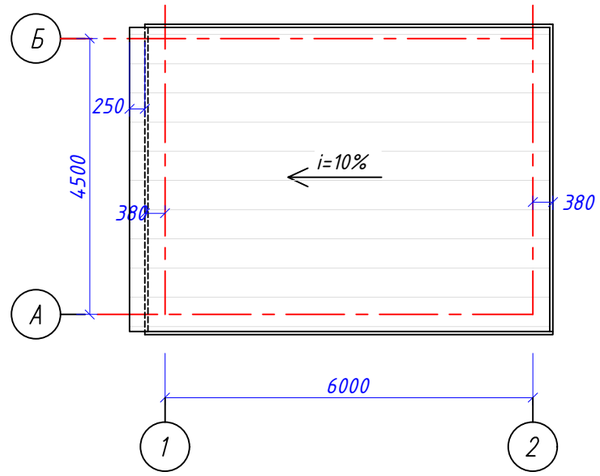

Спецификация гипсоволокнистых перегородок системы KNAUF

Поз.	Обозначение	Наименование	Кол.	Масса, ед., кг	Примечание
1	Серия 1.031.9.-3.01.1-1	С361 (D=70мм)	45,3	1 $м^2$=28 кг	$м^2$
2					$м^2$

Спецификация гипсоволокнистых перегородок (дополнительные материалы и изделия)

Поз.	Обозначение	Наименование	Кол.	Масса, ед., кг	Примечание
		Система длы крепления умывальника			
1	Серия 1.031.9.-3.01.1-1	С234	1		шт.
		Система длы крепления унитаза(биде)			
2	Серия 1.031.9.-3.01.1-1	С234	1		шт.
		Система длы крепления смесителей			
2	Серия 1.031.9.-3.01.1-1	С234	1		шт.

Изм.	Кол. уч.	Лист	№ док.	Подп.	Дата
Выполнил		Таурбаев Д.			
Проверил		Таурбаев Д.			
ГИП		Таурбаев Д.			
Норм. контр.		Таурбаев Д.			

50-2023-КПП-АР

"Реконструкция водопроводных сетей в с. Колутон (2 очередь) Астраханского района Акмолинской области"

Архитектурно-строительные решения
Альбом VI
(контрольно-пропускной пункт)

Стадия	Лист	Листов
РП	5	

Спецификация заполнения проемов. Экспликация полов. Ведомость внутренней отделки. План кровли.

KOSTSTANDART

297x420

Парапет

Примыкание кровельной панели к стеновой (вариант 1)
Узел 2.7.2

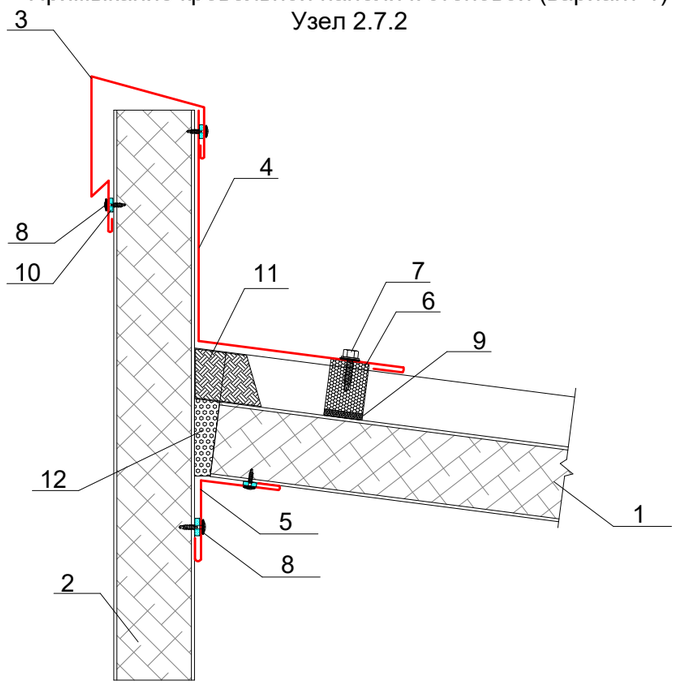

1. Панель металлическая трехслойная кровельная ПП
2. Панель трехслойная металлическая ПС
3. Завершающий элемент ФЭ36хАх3000, t= 0,5 мм
4. Отлив желоба ФЭ38х3000, t= 0,5 мм
5. Угловой элемент ФЭ7х3000, t= 0,5 мм
6. Уплотнитель профилеобразный МП ТСП-К - А
7. Саморез Ø4,8х28 с прессшайбой, шаг 250мм
8. Саморез Ø4,2х16 с прессшайбой, шаг 300мм
9. Клей-герметик (по контуру профиля)
10. Герметик для наружных работ
11. Полимерная отверждаемая мастика
12. Минеральная вата

Сопряжение кровли со стеной

Неорганизованный водосток
Узел 2.5.4

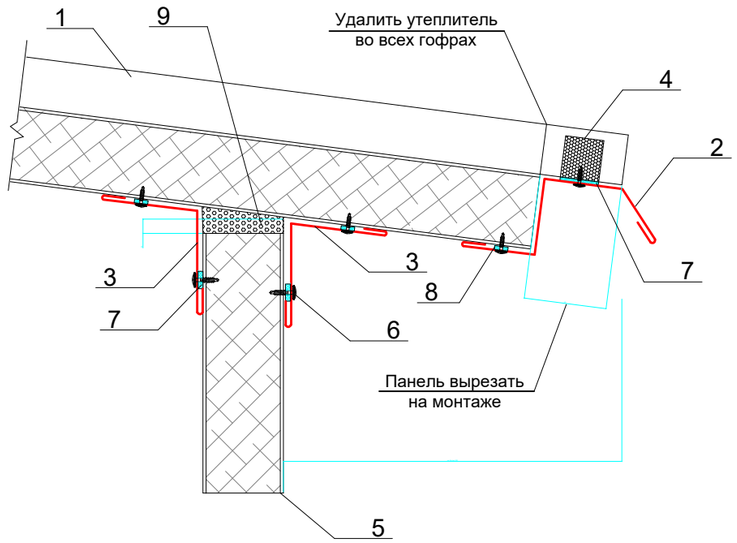

1. Панель металлическая трехслойная кровельная ПП
2. Стыковочный элемент ФЭ35хАх3000, t= 0,5 мм
3. Угловой элемент ФЭ7х3000, t= 0,5 мм
4. Уплотнитель кровельный МП ТСП-К-В
5. Панель трехслойная металлическая ПС
6. Саморез Ø4,2х16 с прессшайбой, шаг 300мм
7. Самоклеющаяся уплотнительная лента
8. Герметик для наружных работ
9. Минеральная вата

Изм.	Кол. уч.	Лист	№ док.	Подп.	Дата	50-2023-КПП-АР		
						"Реконструкция водопроводных сетей в с. Колутон (2 очередь) Астраханского района Акмолинской области"		
Выполнил		Таурбаев Д.				Архитектурно-строительные решения Альбом VI (контрольно-пропускной пункт)	Стадия	Лист	Листов
Проверил		Таурбаев Д.					РП	6	
ГИП		Таурбаев Д.				Узлы сопряжения кровли со стеной	KOSTSTANDART		
Норм. контр.		Таурбаев Д.							

297х420