Қазақстан Республикасы

Жауапкершілігі шектеулі серіктестігі

Лицензия 29.08.2017 жылдан № 17015214
010000, Қазақстан Республикасы, Нұр-Султан қ., Егемен Қазақстан атындағы газеті к-сі, 9, 306, 307 каб.
Телефон: +7 (7172) 48-41-62
E-mail: rr_inc@mail.ru

KOSTSTANDART

Товарищество с ограниченной ответственностью

Лицензия № 17015214 от 29.08.2017 года
010000, Республика Казахстан, г. Нур-Султан, ул. газеты им. Егемен Казахстан, д. 9, каб. 306, 307
Телефон: +7 (7172) 48-41-62
E-mail: rr_inc@mail.ru

РАБОЧИЙ ПРОЕКТ

" "Реконструкция водопроводных сетей в с. Колутон (2 очередь) Астраханского района Акмолинской области"

50-2023-КПП-ВК
Альбом VI Водопровод и канализация
Контрольно-пропускной пункт
(насосная станция второго подъема)

Астана 2023

Қазақстан Республикасы

Жауапкершілігі шектеулі серіктестігі

Лицензия 29.08.2017 жылдан № 17015214
010000, Қазақстан Республикасы, Нұр-Султан қ., Егемен Қазақстан атындағы газеті к-сі, 9, 306, 307 каб.
Телефон: +7 (7172) 48-41-62
E-mail: rr_inc@mail.ru

Товарищество с ограниченной ответственностью

Лицензия № 17015214 от 29.08.2017 года
010000, Республика Казахстан, г. Нур-Султан, ул. газеты им. Егемен Казахстан, д. 9, каб. 306, 307
Телефон: +7 (7172) 48-41-62
E-mail: rr_inc@mail.ru

РАБОЧИЙ ПРОЕКТ

"Реконструкция водопроводных сетей в с. Колутон (2 очередь) Астраханского района Акмолинской области"

50-2023-КПП-ВК
Альбом VI Водопровод и канализация
Контрольно-пропускной пункт
(насосная станция второго подъема)

Директор _____ Кекенов Р. Х.

Астана 2023

Ведомость основных комплектов рабочих чертежей

Обозначение	Наименование	Примечание
Альбом I НВ	Наружные сети водопровода и канализации (внутрипоселковые)	
Альбом II КЖ	Конструкции железобетонные (насосная станция первого подъема)	
Альбом II КМ	Конструкции металлические (насосная станция первого подъема)	
Альбом II АС	Архитектурно строительные решения (насосная станция первого подъема)	
Альбом II ВК	Водопровод и канализация (насосная станция первого подъема)	
Альбом II ОВ	Отопление и вентиляция (насосная станция первого подъема)	
Альбом II ЭМ	Электрооборудование и монтаж (насосная станция первого подъема)	
Альбом III КЖ	Конструкции железобетонные (насосная станция второго подъема)	
Альбом III КМ	Конструкции металлические (насосная станция второго подъема)	
Альбом III АС	Архитектурно строительные решения (насосная станция второго подъема)	
Альбом III ВК	Водопровод и канализация (насосная станция второго подъема)	
Альбом III ОВ	Отопление и вентиляция (насосная станция второго подъема)	
Альбом III ЭМ	Электрооборудование и монтаж (насосная станция второго подъема)	
Альбом III ТХ	Технологическое оборудование (насосная станция второго подъема)	
Альбом IV	Резервуары	
Альбом V	Водонапорная башня	
Альбом VI КЖ	Конструкции железобетонные (контрольно-пропускной пункт)	
Альбом VI КМ	Конструкции металлические (контрольно-пропускной пункт)	
Альбом VI АС	Архитектурно строительные решения (контрольно-пропускной пункт)	
Альбом VI ВК	Водопровод и канализация (контрольно-пропускной пункт)	
Альбом VI ОВ	Отопление и вентиляция (контрольно-пропускной пункт)	
Альбом VI ЭМ	Электрооборудование и монтаж (контрольно-пропускной пункт)	
Альбом VI ТХ	Технологическое оборудование (контрольно-пропускной пункт)	
Альбом VII НВК	Наружные сети водопровода и канализации (площадка насосных станции)	
Альбом VII ЭС	Электроснабжение (площадка насосных станции)	
Альбом VII ЭН	Наружные освещение (площадка насосных станции)	
Альбом VII ГП	Генеральный план и благоустройство (площадка насосных станции)	

Рабочий проект выполнен в соответствии с действующими регламентами и государственными нормативами, действующими на территории РК и предусматривает технические решения, обеспечивающие требования экологической безопасности, взрывную и пожарную безопасность здания при соблюдении установленных норм и правил.

Главный инженер проекта _____ Таурбаев Д. М .

Ведомость рабочих чертежей основного комплекта

Лист	Наименование	Примечание
ВК1	Общие данные	
ВК2	План, схемы сетей В1 и К1, водомерный узел	

Основные показатели по чертежам водопровода и канализации

НАИМЕНОВАНИЕ СИСТЕМЫ	ПОТРЕБНЫЙ НАПОР НА ВВОДЕ , М	РАСЧЕТНЫЙ РАСХОД				УСТАНОВЛ. МОЩНОСТЬ Э/ДВИГАТ., кВт	Примечание
		^{3} М/СУТ.	^{3} М/Ч	Л/С	ПРИ ПОЖАРЕ		
Водопровод В1,	10	0,02	0,13	0,14			
-горячей воды		0,007	0,07	0,1			
Канализация							
бытовая К1		0,02	0,13	1,74			

ОБЩИЕ ДАННЫЕ

Данный проект выполнен на основании:

- архитектурно-строительных чертежей;
- СНиП РК 4.01-41-2006 Внутренний водопровод и канализация зданий, СН РК 4.01-01-2011, СП РК 4.01-101 Внутренний водопровод и кнализация зданий и сооружений.

При объеме здания КПП 136,6 м^3, высотой до 28 м внутреннее пожаротушение не предусмотрено.

Трубопроводы системы В1 выполняются из полиэтиленовых труб Ø15. Ввод в здание предусмотрен из полиэтиленовых труб Ø25х2,3 по ГОСТ 18599–2001 (СТ РК ИСО 4427–2004).

Для отвода бытовых сточных вод предусмотрено устройство бытовой канализации К1.

Сточные воды от здания КПП отводятся в проектируемые внутриплощадочные сети канализации Ø150.

Трубопроводы системы К1 выполняются из полиэтиленовых канализационных труб. Выпуск выполняется из полиэтиленовых труб по СТ РК ИСО 8772–2004.

Сеть канализации вентилируется через стояк, выведенный над обрезом кровли.

Для прочистки канализационной сети предусмотрена установка ревизии.

Трубопроводы систем водоснабжения крепить с помощью опор и хомутов так, чтобы трубы не примыкали к поверхности строительных конструкций.

Монтаж внутренних сетей систем В1, К1 выполнить в соответствии с требованиями СНиП 3.05.01–83, СН РК 4.01–02–2013 Внутренние санитарно–технические системы.

Монтаж полиэтиленовых труб выполнить в соответствии с требованиями СН РК 4.01–05–2002.

Ведомость ссылочных и прилагаемых документов

Обозначение	Наименование	Примечание
	Ссылочные документы	
СНиП РК 4.01-41-2006	Внутренний водопровод и канализация зданий	
СН РК 4.01-02-2013	Внутренний водопровод и канализация зданий	
СН РК 4.01-102-2013	и сооружений	
ГОСТ 21.205-2011	Условные обозначения элементов	
	санитарно-технических систем	
ГОСТ 18297-96	Приборы санитарно-технические	
	чугунные эмалированные	
ГОСТ 25809-96	Смесители и краны водоразборные. Типы и	
	основные размеры	
	Прилагаемые документы	
00-00-00-ВК.СО	Спецификация оборудования, изделий и	на 2 листах
	материалов	

Перечень
видов работ, для которых неодходимо составление
актов освидетельствования скрытых работ:

1. Прокладка трубопроводов в полу и других скрытых местах.
2. Укладка трубопроводов и заделка стыков.
3. Гидравлические испытания водопроводных и канализационных трубопроводов.
4. Осмотр внутреннего водопровода и канализации.
5. Гидравлическое испытание на инфильтрацию и эксфильтрацию канализационных трубопроводов.
6. Устройство гидроизоляции и антикоррозионной защиты.

Изм.	Кол. уч.	Лист	№ док.	Подп.	Дата	50-2023-КПП-ВК			
						"Реконструкция водопроводных сетей в с. Колутон (2 очередь) Астраханского района Акмолинской области"			
Выполнил		Таурбаев Д.				Водопровод и канализация Альбом VI (контрольно-пропускной пункт)	Стадия	Лист	Листов
Проверил		Таурбаев Д.					РП	1	
ГИП		Таурбаев Д.							
Норм. контр.		Таурбаев Д.				Общие данные	KOSTSTANDART		

297х605

План на отм. 0,000

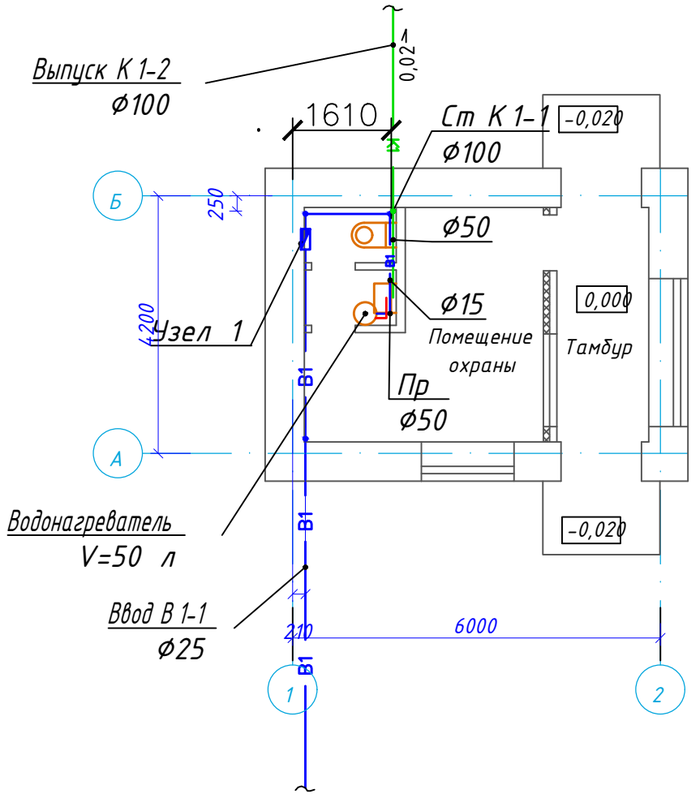

План кровли

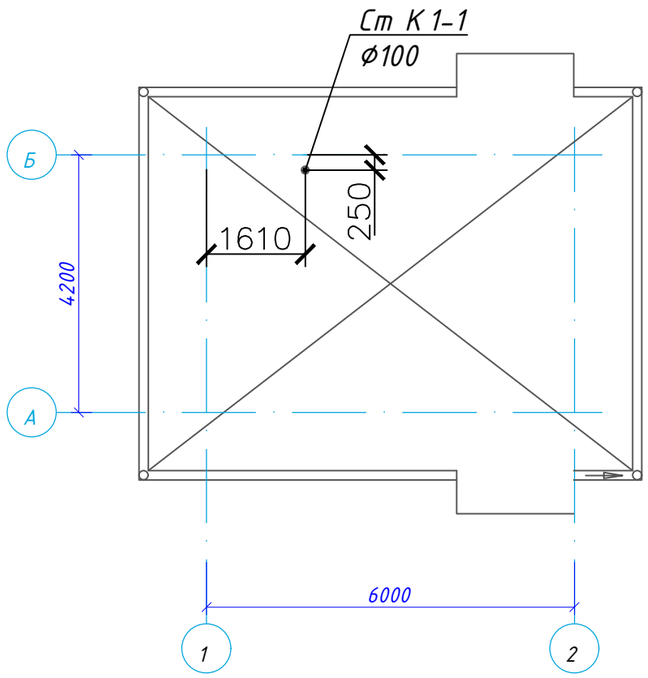

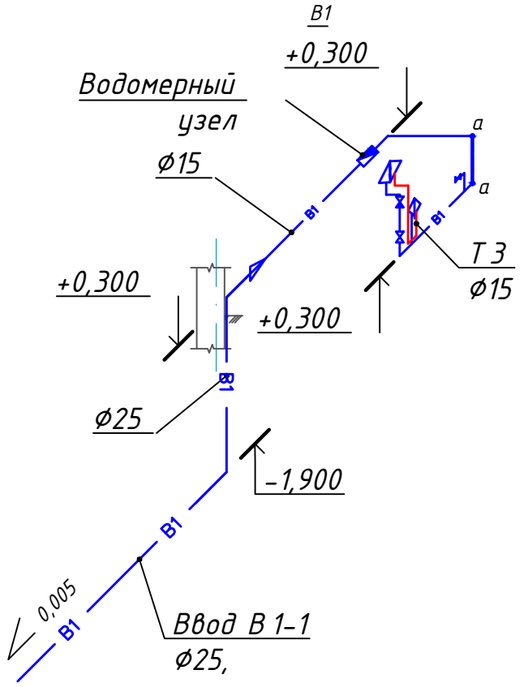

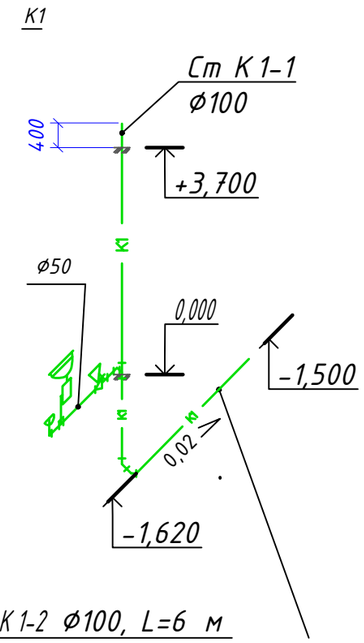

Водомерный узел

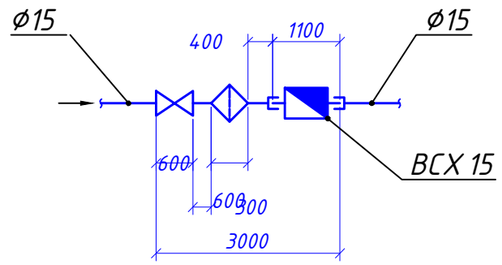

Условные обозначения

В1 — Водопровод хозяйственно-питьевой

К1 — Канализация бытовая

						50-2023-КПП-ВК		
Изм.	Кол. уч.	Лист	№ док.	Подп.	Дата	"Реконструкция водопроводных сетей в с. Колутон (2 очередь) Астраханского района Акмолинской области"		
Выполнил		Таурбаев Д.				Водопровод и канализация Альбом VI (контрольно-пропускной пункт)	Стадия	Лист	Листов
Проверил		Таурбаев Д.					РП	2	
ГИП		Таурбаев Д.				План, схемы сетей В1 и К1, водомерный узел	KOSTSTANDART		
Норм. контр.		Таурбаев Д.							

Взам. инв. № | Подпись и дата | Инв. № подл.

297x420

Поз.	Наименование и техническая характеристика	Тип, марка, обозначение документа, опросного листа	Код продукции	Поставщик	Ед. изме-рения	Коли-чество	Масса единицы, кг	Примечания
	Водопровод хозяйственно-питьевой (В1)							
	Оборудование							
1	Водосчетчик ВСХ15			ОАО "Таныс" г.Кокшетау	шт.	1		
2	Фильтр сетчатый латунный муфтовый со спускным краном типа Y222P ∅15	"Danfoss"	149B5163	ТОО НПФ"Эргономика"	шт.	1		
	Запорная арматура							
3	Кран шаровой для воды и пара t до 225°С и Ру 1,6 МПа ДУ=15 мм			ПКФ "Ульба-Электро"	шт.	3		
4	Смеситель для умывальника центральный с							
	аэратором в изливе См-Ум-ЦА-УВ				шт.	1		
5	Подводка гибкая к смывному бачку Ду 15				шт.	1		
	Материалы							
6	Труба ПЭ80SDR11-25х2,3 питьевая	ГОСТ 18599-2001		ТОО "Карал PLAST"	м.п.	8		
7	Труба ПЭ80SDR9-16х2 питьевая	(СТ РК ИСО 4427-2004)		г.Сарань Караганд.обл.	м.п.	9		
8	Трубы стальные электросварные ∅108 х 4	ГОСТ 10704-91		Павлодарский трубный	м.п.	1		гильза
				завод				
9	Антикоррозийное покрытие труб грунтовкой ГФ-021 - 1 слой	ГОСТ 25129-82*			$м^2$	0,4		

Взам. инв. N

Подп. и дата

Инв. N подл.

Изм.	Кол. уч.	Лист	№ док.	Подп.	Дата
Выполнил		Таурбаев Д.			
Проверил		Таурбаев Д.			
ГИП		Таурбаев Д.			
Норм. контр.		Таурбаев Д.			

50-2023-КПП-ВК.СО

"Реконструкция водопроводных сетей в с. Колутон (2 очередь) Астраханского района Акмолинской области"

Водопровод и канализация
Альбом VI
(контрольно-пропускной пункт)

Стадия	Лист	Листов
РП	1	

Спецификация оборудования

KOSTSTANDART

297х420

Поз.	Наименование и техническая характеристика	Тип, марка, обозначение документа, опросного листа	Код продукции	Поставщик	Ед. изме-рения	Коли-чество	Масса единицы, кг	Примечания
	Горячее водоснабжение Т3							
10	Водонагреватель электрический Ariston PRO 30 R, об. 30л				шт	1	44,0	
11	Труба ПЭ80SDR9-16х2 питьевая	ГОСТ 18599-2001		ТОО "Карал PLAST"	м.п.	2		
		(СТ РК ИСО 4427-2004)		г.Сарань Караганд.обл.				
	Оборудование сантехническое							
12	Умывальник керамический с сифоном и выпуском				шт	1		
13	Унитаз керамический с косым выпуском в комплекте							
	со смывным бачком				шт	1		
14	Гибкая вставка к унитазу из полиэтиленовых труб L=0,5м	ТУ 400-2-169-76			шт	1		
	Канализация бытовая К1							
15	Трубы PE HD S16 -110х3,4	СТ РК ИСО 8772-2004			м.п.	7		выпуск
16	Трубы канализационные полиэтиленовые ТК110-ПНД	ГОСТ 22689.2-89			м.п.	8		
17	Трубы канализационные полиэтиленовые ТК50-ПНД	ГОСТ 22689.2-89			м.п.	1,5		
18	Заглушка З 50-ПНД	ГОСТ 22689.2-89			шт	1		
19	Отвод О 45° 110Кк - ПНД	ГОСТ 22689.2-89			шт	3		
20	Отвод О 90° 50Кк - ПНД	ГОСТ 22689.2-89			шт	1		
21	Переход 110х50 - ПНД	ГОСТ 22689.2-89			шт	1		
22	Тройник Т 45° 110К х110к х110К - ПНД	ГОСТ 22689.2-89			шт	1		
23	Тройник Т 45° 50К х50к х50К - ПНД	ГОСТ 22689.2-89			шт	1		
24	Хомут крепежный полиэтиленовый Ø100				шт	2		
25	Хомут крепежный полиэтиленовый Ø50				шт	2		

Взам. инв. N

Подп. и дата

Инв. N подл.