Қазақстан Республикасы

Жауапкершілігі шектеулі серіктестігі

Лицензия 29.08.2017 жылдан № 17015214
010000, Қазақстан Республикасы, Нұр-Султан қ., Егемен Қазақстан атындағы газеті к-сі, 9, 306, 307 каб.
Телефон: +7 (7172) 48-41-62
E-mail: rr_inc@mail.ru

KOSTSTANDART

Товарищество с ограниченной ответственностью

Лицензия № 17015214 от 29.08.2017 года
010000, Республика Казахстан, г. Нур-Султан, ул. газеты им. Егемен Казахстан, д. 9, каб. 306, 307
Телефон: +7 (7172) 48-41-62
E-mail: rr_inc@mail.ru

РАБОЧИЙ ПРОЕКТ

" "Реконструкция водопроводных сетей в с. Колутон (2 очередь) Астраханского района Акмолинской области"

50-2023-КПП-КЖ
Альбом VI Конструкции железобетонные
Контрольно-пропускной пункт
(насосная станция второго подъема)

Астана 2023

Қазақстан Республикасы

Жауапкершілігі шектеулі серіктестігі

Лицензия 29.08.2017 жылдан № 17015214
010000, Қазақстан Республикасы, Нұр-Султан қ., Егемен Қазақстан атындағы газеті к-сі, 9, 306, 307 каб.
Телефон: +7 (7172) 48-41-62
E-mail: rr_inc@mail.ru

Товарищество с ограниченной ответственностью

Лицензия № 17015214 от 29.08.2017 года
010000, Республика Казахстан, г. Нур-Султан, ул. газеты им. Егемен Казахстан, д. 9, каб. 306, 307
Телефон: +7 (7172) 48-41-62
E-mail: rr_inc@mail.ru

РАБОЧИЙ ПРОЕКТ

"Реконструкция водопроводных сетей в с. Колутон (2 очередь) Астраханского района Акмолинской области"

50-2023-КПП-КЖ
Альбом VI Конструкции железобетонные
Контрольно-пропускной пункт
(насосная станция второго подъема)

Директор _____ Кекенов Р. Х.

Астана 2023

Ведомость основных комплектов рабочих чертежей

Обозначение	Наименование	Примечание
Альбом I НВ	Наружные сети водопровода и канализации (внутрипоселковые)	
Альбом II КЖ	Конструкции железобетонные (насосная станция первого подъема)	
Альбом II КМ	Конструкции металлические (насосная станция первого подъема)	
Альбом II АС	Архитектурно строительные решения (насосная станция первого подъема)	
Альбом II ВК	Водопровод и канализация (насосная станция первого подъема)	
Альбом II ОВ	Отопление и вентиляция (насосная станция первого подъема)	
Альбом II ЭМ	Электрооборудование и монтаж (насосная станция первого подъема)	
Альбом III КЖ	Конструкции железобетонные (насосная станция второго подъема)	
Альбом III КМ	Конструкции металлические (насосная станция второго подъема)	
Альбом III АС	Архитектурно строительные решения (насосная станция второго подъема)	
Альбом III ВК	Водопровод и канализация (насосная станция второго подъема)	
Альбом III ОВ	Отопление и вентиляция (насосная станция второго подъема)	
Альбом III ЭМ	Электрооборудование и монтаж (насосная станция второго подъема)	
Альбом III ТХ	Технологическое оборудование (насосная станция второго подъема)	
Альбом IV	Резервуары	
Альбом V	Водонапорная башня	
Альбом VI КЖ	Конструкции железобетонные (контрольно-пропускной пункт)	
Альбом VI КМ	Конструкции металлические (контрольно-пропускной пункт)	
Альбом VI АС	Архитектурно строительные решения (контрольно-пропускной пункт)	
Альбом VI ВК	Водопровод и канализация (контрольно-пропускной пункт)	
Альбом VI ОВ	Отопление и вентиляция (контрольно-пропускной пункт)	
Альбом VI ЭМ	Электрооборудование и монтаж (контрольно-пропускной пункт)	
Альбом VI ТХ	Технологическое оборудование (контрольно-пропускной пункт)	
Альбом VII НВК	Наружные сети водопровода и канализации (площадка насосных станции)	
Альбом VII ЭС	Электроснабжение (площадка насосных станции)	
Альбом VII ЭН	Наружные освещение (площадка насосных станции)	
Альбом VII ГП	Генеральный план и благоустройство (площадка насосных станции)	

Рабочий проект выполнен в соответствии с действующими техническими регламентами и государственными нормативами, действующими на территории РК и предусматривает технические решения, обеспечивающие требования экологических норм, противопожарную и пожарную безопасность здания при соблюдении установленных норм и правил.

Главный инженер проекта _____ Таурбаев Д. М.

Ведомость рабочих чертежей основного комплекта КЖ

Лист	Наименование	Примечание
1	Общие данные.	КЖ-1
2	План фундаментов.	КЖ-2
3	Фундамент Фм-1.	КЖ-3
4	Монолитная балка МБ1, МБ2.	КЖ-4

Ведомость ссылочных и прилагаемых документов

Обозначение	Наименование	Примечание
1	2	3
ГОСТ 23279-85	Сетки арматурные сварные для железобетонных конструкций и изделий	
ГОСТ 5781-82*	Сталь горячекатаная для армирования железобетонных конструкций	
ГОСТ 24379.1-80	Болты фундаментные	

Общие данные

Климатический район строительства IIIА

Нормативная снеговая нагрузка 100 кгс/м2

Нормативная ветровая нагрузка 38 кгс/м2

Уровень ответственности здания II

Степень огнестойкости IIIа

Сейсмичность района - 6 баллов

Категория здания по взрывопожарной и пожарной опасности Д

Класс конструктивной пожарной опасности здания С0

Класс функциональной опасности здания ф5.1

Класс пожарной опасности строительных конструкций -НГ

Отметка 0,000 - -0,40

Конструктивные решения

По данным отчета об инженерно-геологических изысканиях, выполненных ПК "ПИ "Семипалатинскгражданпроект"" 2016 г.

Основанием фундаментов являются пески мелкие, водонасыщенные. Принятое расчетное сопротивление R=1.8 кг/см2. Перед началом строительства предусмотрено уплотнение грунта до достижения плотности 1.66 г/м3. Во время строительства при необходимости предусмотреть водопонижение

Подземные воды в период изысканий не обнаружены.

Сейсмичность площадки строительства -до 6-ти баллов.

Фундаменты под металлические колонны каркаса здания выполнены столбчатые монолитные железобетонные из бетона кл.В15,

Фундаментные балки монолитные разработаны по серии 1.415-1 вып.1.

Под фундаменты предусмотрена песчаная подготовка толщиной 100мм.

До начала работ по возведению бетонной подготовки и днища должна быть произведена приемка котлована, состоящая в проверке соответствия их проекту по размерам, отметкам, качеству грунтов основания, согласно СНиП3.02.01-87 "Земляные сооружения, основания и фундаменты".

Производство и приемку работ по устройству монолитных железобетонных конструкций вести в соответствии с требованиями СНиП РК 5.03-34-2005 "Бетонные и железобетонные конструкции. Основные положения"

Отмостка предусмотрена по всему периметру шириной - 1000 м

Изм.	Кол. уч.	Лист	№ док.	Подп.	Дата	50-2023-КПП-КЖ			
						"Реконструкция водопроводных сетей в с. Колутон (2 очередь) Астраханского района Акмолинской области"			
Выполнил		Таурбаев Д.				Конструкции железобетонные Альбом VI (контрольно-пропускной пункт)	Стадия	Лист	Листов
Проверил		Таурбаев Д.					РП	1	
ГИП		Таурбаев Д.							
Норм. контр.		Таурбаев Д.				Общие данные	KOSTSTANDART		

План фундаментов

0.000=448.80

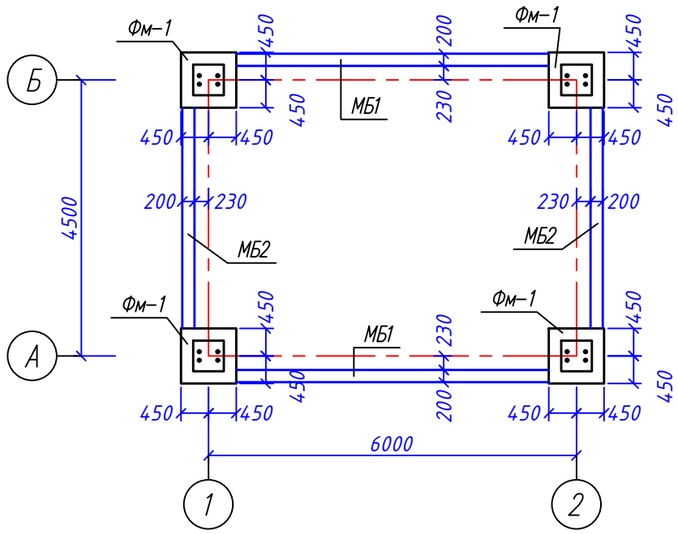

Спецификация элементов

Поз.	Обозначение	Наименование	Кол.	Масса ед.,кг	Примечание
Фм-1		Фундамент монолитный Фм-1	4		
МБ1	см. лист КЖ-3	Монолитная балка МБ1	2		
МБ2	см. лист КЖ-3	Монолитная балка МБ2	2		

Схема нагрузок

на фундамент

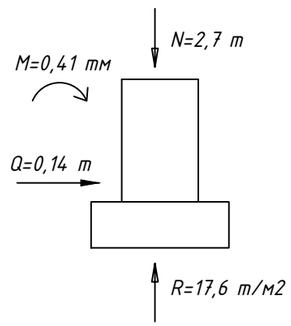

Примечание

1. Фундаменты приняты столбчатые монолитные железобетонные из бетона кл. В15.
2. Гидроизоляцию фундаментов и монолитных балок выполнить из 2-ух слоев гидроизола.;
3. После отрывки котлована, грунт основания освидетельствовать, при обнаружении отличий грунта основания от принятого в проекте, сообщить проектной организации для уточнения принятого решения проектируемых фундаментов.
4. Основанием фундаментов являются пески мелкие, водонасыщенные. Принятое расчетное сопротивление R=1.8 кг/см2. Перед началом строительства предусмотрено уплотнение грунта до достижения плотности 1.66 г/м3. Во время строительства при необходимости предусмотреть водопонижение;
5. Под фундаменты выполнить песчаную подготовку толщиной 100 мм;
6. По верху фундамента выполнить подливку из бетона класса В20 толщиной 50 мм;
7. Обратную засыпку пазух фундаментов выполнить местным грунтом с послойным уплотнением до плотности сухого грунта D=1,6 т/м^3.
8. Под стеновую сэндвич-панель, на отм. -0,020, укладывается 2 слоя гидроизола.
9. *Отмостка предусмотрена по всему периметру шириной - 1000 м*

Изм.	Кол. уч.	Лист	№ док.	Подп.	Дата
Выполнил		Таурбаев Д.			
Проверил		Таурбаев Д.			
ГИП		Таурбаев Д.			
Норм. контр.		Таурбаев Д.			

50-2023-КПП-КЖ

"Реконструкция водопроводных сетей в с. Колутон (2 очередь) Астраханского района Акмолинской области"

Конструкции железобетонные
Альбом VI
(контрольно-пропускной пункт)

Стадия	Лист	Листов
РП	2	

План фундаментов.

KOSTSTANDART

297x420

Фундамент Фм-1

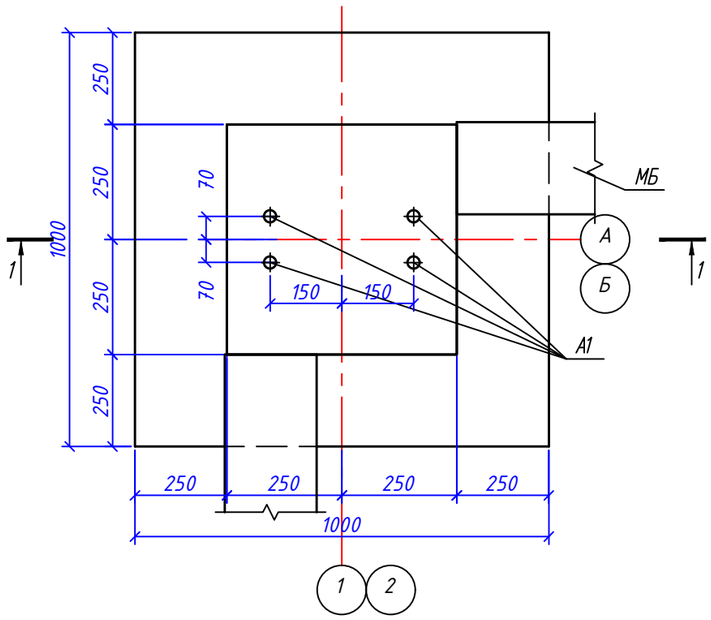

Спецификация элементов

Поз.	Обозначение	Наименование	Кол.	Масса ед.,кг	Примечание
		Фундамент монолитный Фм-1	4		
С1	ГОСТ 23279-85	4С $\frac{Ф6AI-100}{Ф6AI-100}$ 85х85	1	3,4	
1	ГОСТ 5781-82*	Арматура □10AIII; L=900 мм	4	0,55	2.2
2	ГОСТ 5781-82*	Арматура □8AI; L=1700 мм	3	0.672	2.02
А1	ГОСТ 24379.1-80	Болт 1.1 М20х800	4	2.31	
		Бетон В15 (м3)		0,4975	
		Бетон В20 (м3)		0.013	

2-2

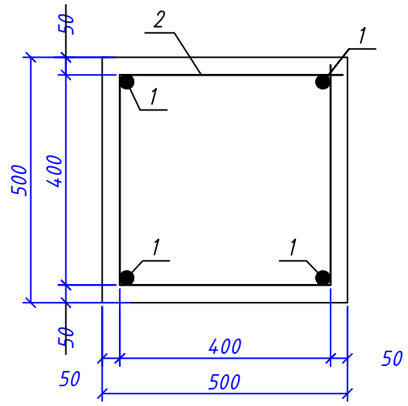

1-1

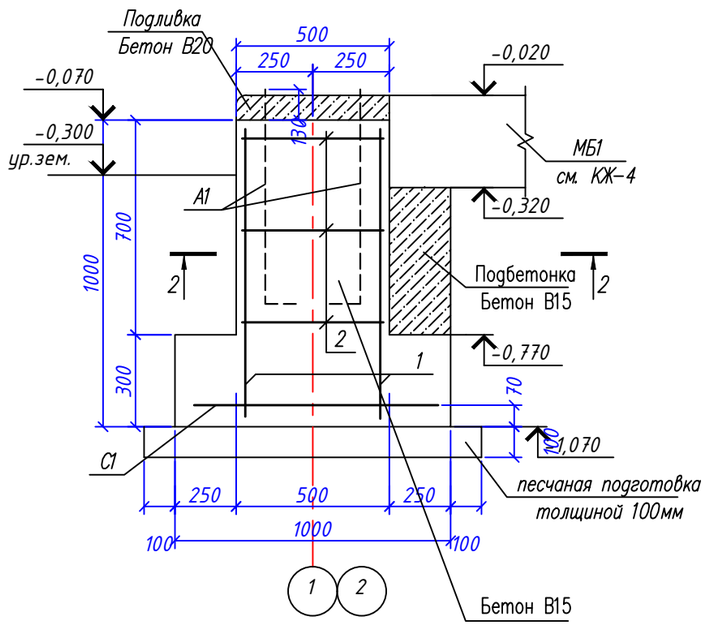

Ведомость деталей

Марка поз.	Схема сечения
2	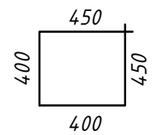

Изм.	Кол. уч.	Лист	№ док.	Подп.	Дата
Выполнил		Таурбаев Д.			
Проверил		Таурбаев Д.			
ГИП		Таурбаев Д.			
Норм. контр.		Таурбаев Д.			

50-2023-КПП-КЖ

"Реконструкция водопроводных сетей в с. Колутон (2 очередь) Астраханского района Акмолинской области"

Конструкции железобетонные
Альбом VI
(контрольно-пропускной пункт)

Стадия	Лист	Листов
РП	3	

Фундамент Фм-1.

KOSTSTANDART

297x420

Монолитная балка МБ1; МБ2

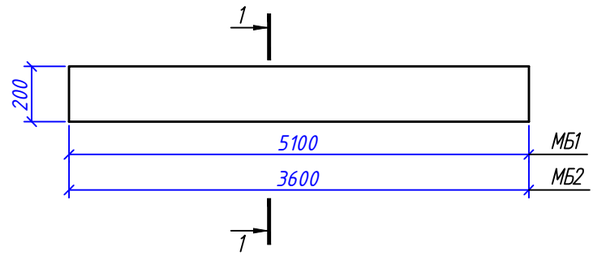

1-1

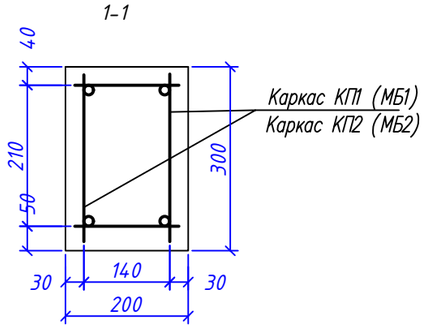

КП-2

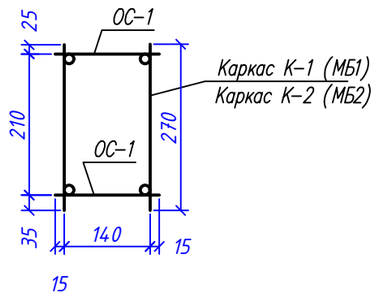

К-1

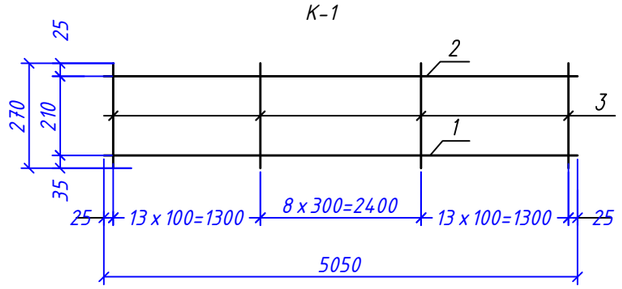

К-2

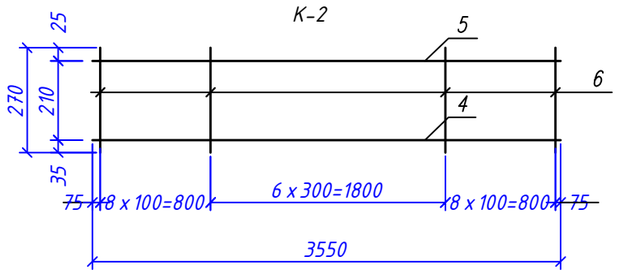

Примечание
1 Лист смотреть совместно с листом КЖ-2.

Спецификация элементов

Поз.	Обозначение	Наименование	Кол.	Масса ед., кг	Приме-чание
		Монолитная балка МБ1			
		Сборочные единицы			
		Каркас К-1	2		
		Каркас К-1			
1	ГОСТ 5781-82*	Арматура □12AIII; L=5050 мм	1	4.48	
2	ГОСТ 5781-82*	Арматура □10AIII; L=5050 мм	1	3.12	
3	ГОСТ 5781-82*	Арматура □6AI; L=270 мм	35	0,06	2,1
		Отдельные стержни ОС-1			
ОС1	ГОСТ 5781-82*	Арматура □6AI; L=170 мм	46	0,03	1,38
		Бетон кл. В15; м3	0,31		
		Монолитная балка МБ2			
		Сборочные единицы			
		Каркас К-2	2		
		Каркас К-2			
1	ГОСТ 5781-82*	Арматура □12AIII; L=3550 мм	1	3.15	
2	ГОСТ 5781-82*	Арматура □10AIII; L=3550 мм	1	2.19	
3	ГОСТ 5781-82*	Арматура □6AI; L=270 мм	23	0,06	1.38
		Отдельные стержни ОС-1			
ОС1	ГОСТ 5781-82*	Арматура □6AI; L=170 мм	36	0,03	1,08
		Бетон кл. В15; м3	0,22		

Изм.	Кол. уч.	Лист	№ док.	Подп.	Дата
Выполнил		Таурбаев Д.			
Проверил		Таурбаев Д.			
ГИП		Таурбаев Д.			
Норм. контр.		Таурбаев Д.			

50-2023-КПП-КЖ

"Реконструкция водопроводных сетей в с. Колутон (2 очередь) Астраханского района Акмолинской области"

Конструкции железобетонные
Альбом VI
(контрольно-пропускной пункт)

Стадия	Лист	Листов
РП	4	

Монолитная балка МБ1, МБ2.

KOSTSTANDART

297x420