Қазақстан Республикасы

Жауапкершілігі шектеулі серіктестігі

Лицензия 29.08.2017 жылдан № 17015214
010000, Қазақстан Республикасы, Нұр-Султан қ., Егемен Қазақстан атындағы газеті к-сі, 9, 306, 307 каб.
Телефон: +7 (7172) 48-41-62
E-mail: rr_inc@mail.ru

KOSTSTANDART

Товарищество с ограниченной ответственностью

Лицензия № 17015214 от 29.08.2017 года
010000, Республика Казахстан, г. Нур-Султан, ул. газеты им. Егемен Казахстан, д. 9, каб. 306, 307
Телефон: +7 (7172) 48-41-62
E-mail: rr_inc@mail.ru

РАБОЧИЙ ПРОЕКТ

" "Реконструкция водопроводных сетей в с. Колутон (2 очередь) Астраханского района Акмолинской области"

50-2023-КПП-ОПС
Альбом VI Охрано-пожарная сигнализация
Контрольно-пропускной пункт
(насосная станция второго подъема)

Астана 2023

Қазақстан Республикасы

Жауапкершілігі шектеулі серіктестігі

Лицензия 29.08.2017 жылдан № 17015214
010000, Қазақстан Республикасы, Нұр-Султан қ., Егемен Қазақстан атындағы газеті к-сі, 9, 306, 307 каб.
Телефон: +7 (7172) 48-41-62
E-mail: rr_inc@mail.ru

Товарищество с ограниченной ответственностью

Лицензия № 17015214 от 29.08.2017 года
010000, Республика Казахстан, г. Нур-Султан, ул. газеты им. Егемен Казахстан, д. 9, каб. 306, 307
Телефон: +7 (7172) 48-41-62
E-mail: rr_inc@mail.ru

РАБОЧИЙ ПРОЕКТ

"“Реконструкция водопроводных сетей в с. Колутон (2 очередь) Астраханского района Акмолинской области"

50-2023-КПП-ОПС
Альбом VI Охрано-пожарная сигнализация
Контрольно-пропускной пункт
(насосная станция второго подъема)

Директор _____ Кекенов Р. Х.

Астана 2023

Ведомость основных комплектов рабочих чертежей

Обозначение	Наименование	Примечание
Альбом I НВ	Наружные сети водопровода и канализации (внутрипоселковые)	
Альбом II КЖ	Конструкции железобетонные (насоная станция первого подъема)	
Альбом II КМ	Конструкции металлические (насоная станция первого подъема)	
Альбом II АС	Архитектурно строительные решения (насоная станция первого подъема)	
Альбом II ВК	Водопровод и канализация (насоная станция первого подъема)	
Альбом II ОВ	Отопление и вентиляция (насоная станция первого подъема)	
Альбом II ЭМ	Электрооборудование и монтаж (насоная станция первого подъема)	
Альбом III КЖ	Конструкции железобетонные (насоная станция второго подъема)	
Альбом III КМ	Конструкции металлические (насоная станция второго подъема)	
Альбом III АС	Архитектурно строительные решения (насоная станция второго подъема)	
Альбом III ВК	Водопровод и канализация (насоная станция второго подъема)	
Альбом III ОВ	Отопление и вентиляция (насоная станция второго подъема)	
Альбом III ЭМ	Электрооборудование и монтаж (насоная станция второго подъема)	
Альбом III ТХ	Технологическое оборудование (насоная станция второго подъема)	
Альбом IV	Резервуары	
Альбом V	Водонапорная башня	
Альбом VI КЖ	Конструкции железобетонные (контрольно-пропускной пункт)	
Альбом VI КМ	Конструкции металлические (контрольно-пропускной пункт)	
Альбом VI АС	Архитектурно строительные решения (контрольно-пропускной пункт)	
Альбом VI ВК	Водопровод и канализация (контрольно-пропускной пункт)	
Альбом VI ОВ	Отопление и вентиляция (контрольно-пропускной пункт)	
Альбом VI ЭМ	Электрооборудование и монтаж (контрольно-пропускной пункт)	
Альбом VI ТХ	Технологическое оборудование (контрольно-пропускной пункт)	
Альбом VII НВК	Наружные сети водопровода и канализации (площадка насосных станции)	
Альбом VII ЭС	Электроснабжение (площадка насосных станции)	
Альбом VII ЭН	Наружные освещение (площадка насосных станции)	
Альбом VII ГП	Генеральный план и благоустройство (площадка насосных станции)	

Рабочий проект выполнен в соответствии [illegible] ими регламентами и государственными нормативами, действующими на терри[illegible] и рассматривает технические решения, обеспечивающие требования экологич[illegible] но-взрывоп[illegible]жарную и пожарную безопасность здания при соблюдении установленных [illegible]

Главный инженер проекта _____ Таурбаев Д. М.

ВЕДОМОСТЬ ССЫЛОЧНЫХ И ПРИЛАГАЕМЫХ ДОКУМЕНТОВ

Обозначение	Наименование	Примечание
	Ссылочные документы	
ГОСТ 4.188-85	Средства охранной, пожарной и охранно-пожарной сигнализации	
ГОСТ 21.101-97	Основные требования к проектной и рабочей документации	
СН РК 2.02-11-2002*	«Нормы оборудования зданий, помещений и сооружений системами автоматической пожарной сигнализации, автоматическими установками пожаротушения и оповещения людей о пожаре»	
СНиП РК 2.02-15-2003	"Пожарная автоматика зданий и сооружений"	
СНиП РК 3.02-25-2004*	«Общеобразовательные учреждения»	
	Прилагаемые документы	
ПС.СО	Спецификация.	1 л

ВЕДОМОСТЬ РАБОЧИХ ЧЕРТЕЖЕЙ ОСНОВНОГО КОМПЛЕКТА

Лист	Наименование	Примечание
1	Общие данные.	
2	План расположения сети пожарной сигнализации, Схема внешних подключении прибора "Гранит-4". Скелетная схема ПС.	
2	План размещения уличных охранных извещателей	

ОСНОВНЫЕ ТЕХНИКО-ЭКОНОМИЧЕСКИЕ ПОКАЗАТЕЛИ

Nп/п	Наименование	Ед.изм.	Количество
1	Прибор приемно-контрольный "Гранит-4"	шт	1
2	Количество занятых шлейфов	шт	2
3	Количество резервных шлейфов	шт	2
4	Количество дымовых извещателей	шт	4
5	Количество свето-звукового оповещателя НС-103	шт	1
6	Количество ручных извещателей	шт	1
7	Общая защищаемая площадь	м2	18

Общие данные

Пожарная сигнализация

Данный раздел проекта выполнен на основании задания на проектирование, строительных планов и в соответствии с нормативной документацией.

Для обеспечения пожарной безопасности предусматривается автоматическая пожарная сигнализация. В защищаемых помещениях устанавливаются дымовые ИП-212-41 М2.

Проводка выполняется проводом КПСВВ 1 х 2 х 0,5 мм. Кабели прокладываются:

- в кабель-каналах ПВХ 15 х 10;
- в трубах ПВХ в стояках ;
- скрыто под слоем штукатурки.

В качестве приемно-контрольного прибора принят прибор "Гранит-4". Прибор устанавливается на посту охраны на 1 этаже.

Пожарный приемно-контрольный прибор обеспечивает:

-прием электрических сигналов автоматических пожарных извещателей и включение звуковой и световой сигнализации;

-контроль исправности шлейфа сигнализации;

Управление инженерным оборудованием осуществляется через релейный пост, который управляется от выхода приемно-контрольного прибора. При возникновении пожара, сигнал поступает на схему отключения вентиляции при пожаре.

Установки пожарной сигнализации в части надежности электроснаб-жения отнесены к электроприемникам 1 категории, поэтому электропитание осуществляется через резервируемый источник питания. Переход на резервное питание происходит автоматически при пропадании основного без выдачи сигнала тревоги. Основное питание - сеть 220 В, резервированный источник - встроенные аккумуляторные батареи.

Защитное заземление электроустановок следует выполнить в соот-ветствии с ПУЭ РК и технической документацией на оборудование.

Монтаж пожарной сигнализации необходимо осуществлять в строгом соответствии с паспортом, техническим описанием и инструкцией по эксплуатации.

Таблички "ВЫХОД" (смотреть Раздел ЭО) подключены к аварийному освещению.

Охранная сигнализация периметра

Для обеспечения охранной сигнализации периметра площадки насосных станции предусмотрены уличные извещатели сторожевые радиоволновые двухпозиционные типа "Барьер-200".

Дальность радиоволны 200м. В комплекте два блока Барьер-200.

Извещатели расположены по периметру здания на стойках. Высота установки извещателя 1000м от земли.

Сигнал о тревоге будет подаваться на прибор охранно-пожарный Гранит-4 установленный в помещении охраны в здании КПП.

Изм.	Кол. уч.	Лист	№ док.	Подп.	Дата	50-2023-КПП-ОПС			
						"Реконструкция водопроводных сетей в с. Колутон (2 очередь) Астраханского района Акмолинской области"			
Выполнил		Таурбаев Д.				Охрано-пожарная сигнализация Альбом VI (контрольно-пропускной пункт)	Стадия	Лист	Листов
Проверил		Таурбаев Д.					РП	1	
ГИП		Таурбаев Д.							
Норм. контр.		Таурбаев Д.				Общие данные	KOSTSTANDART		

297x605

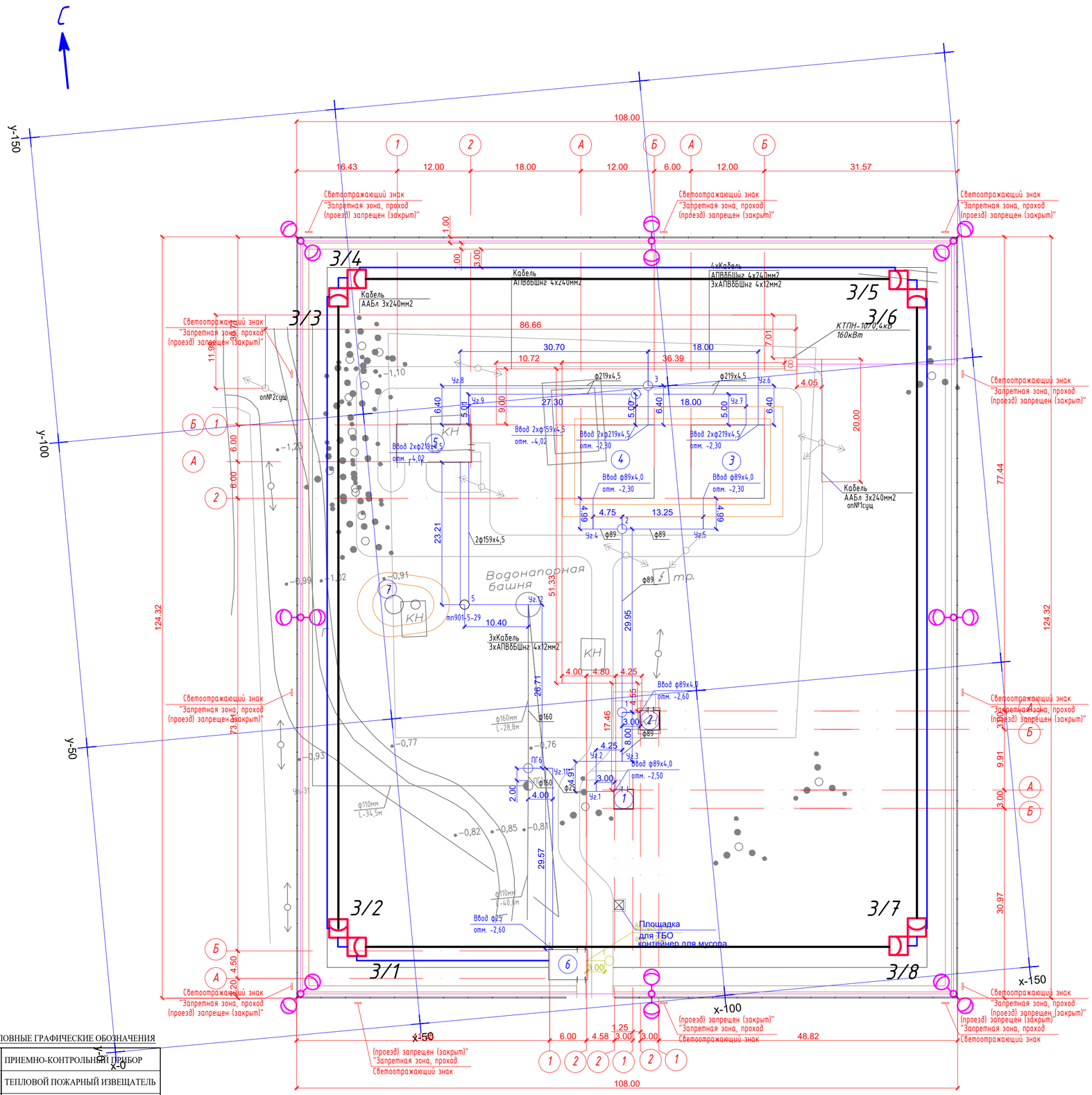

Ведомость жилых и общественных зданий и сооружений

Номер по плану	Обозначение типового проекта	Этажность	Количество: Зданий	Количество: Квартир: Зданий	Количество: Квартир: Всего	Площадь: Застройки: Зданий	Площадь: Застройки: Всего	Площадь: Общая приведенная или рабочая: Зданий	Площадь: Общая приведенная или рабочая: Всего	Строительный объем м³: Зданий	Строительный объем м³: Всего
1	Насосная станция I под.	1	1	-	-	10,56	457,19	10,24	120,44	35,46	501,78
2	Насосная станция I под.	1	1	-	-	10,56		10,24		35,46	
3	Резервуар на 500 м3	-	-	-	-	144,0		-		-	
4	Резервуар на 500 м3	-	-	-	-	144,0		-		-	
5	Насосная станция II под.	1	1	-	-	77,49		68,74		309,96	
6	КПП	1	1	-	-	34,58		31,22		120,9	
7	Водон. башня на 50м3	-	-	-	-	36		-		-	

Разрез запретной зоны

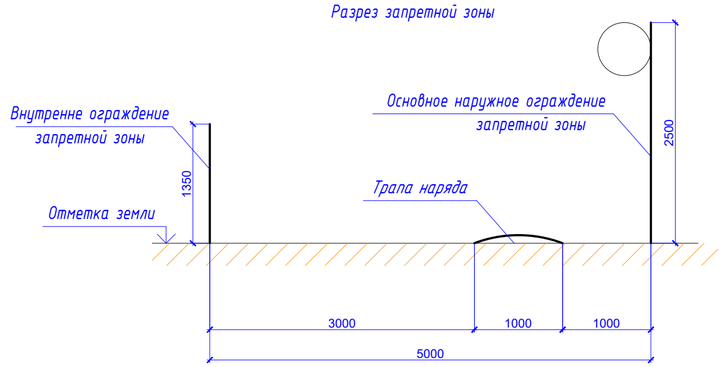

Спецификация строительных материалов и изделий

Поз.	Обозначение	Наименование	Кол-во	Масса	Примечание
1	ГОСТ 10704-91	Труба стальная в.г.проводная ф76х3,5мм, L-1,5м	8 шт	9,39т	
2	ГОСТ 26633-2012	Бетон В15 F100 W4	0,08м3		
3		Щебень фракции 10х20	0,013м3		

* спецификация дана на все опоры извещателя

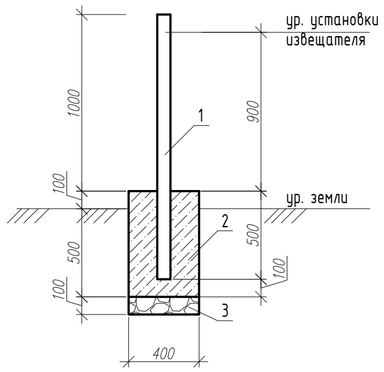

УСЛОВНЫЕ ГРАФИЧЕСКИЕ ОБОЗНАЧЕНИЯ

	ПРИЕМНО-КОНТРОЛЬНЫЙ ПРИБОР
	ТЕПЛОВОЙ ПОЖАРНЫЙ ИЗВЕЩАТЕЛЬ
	ДЫМОВОЙ ПОЖАРНЫЙ ИЗВЕЩАТЕЛЬ
	ОПОВЕЩАТЕЛЬ СВЕТОЗВУКОВОЙ
	РУЧНОЙ ИЗВЕЩАТЕЛЬ
	ОКОНЕЧНОЕ УСТРОЙСТВО
	Извещатели сторожевые радиоволновые двухпозиционные

Изм.	Кол. уч.	Лист	№ док.	Подп.	Дата	50-2023-КПП-ОПС		
						"Реконструкция водопроводных сетей в с. Колутон (2 очередь) Астраханского района Акмолинской области"		
Выполнил		Таурбаев Д.				Охрано-пожарная сигнализация Альбом VI (контрольно-пропускной пункт)	Стадия: РП	Лист: 2 / Листов:
Проверил		Таурбаев Д.				План размещения уличных трефожный извещателей	KOSTSTANDART	

План на отм. 0,000

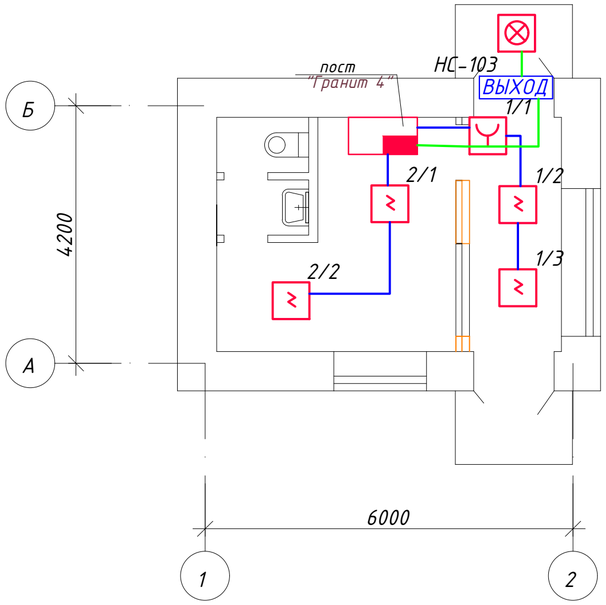

Схема подключения прибора

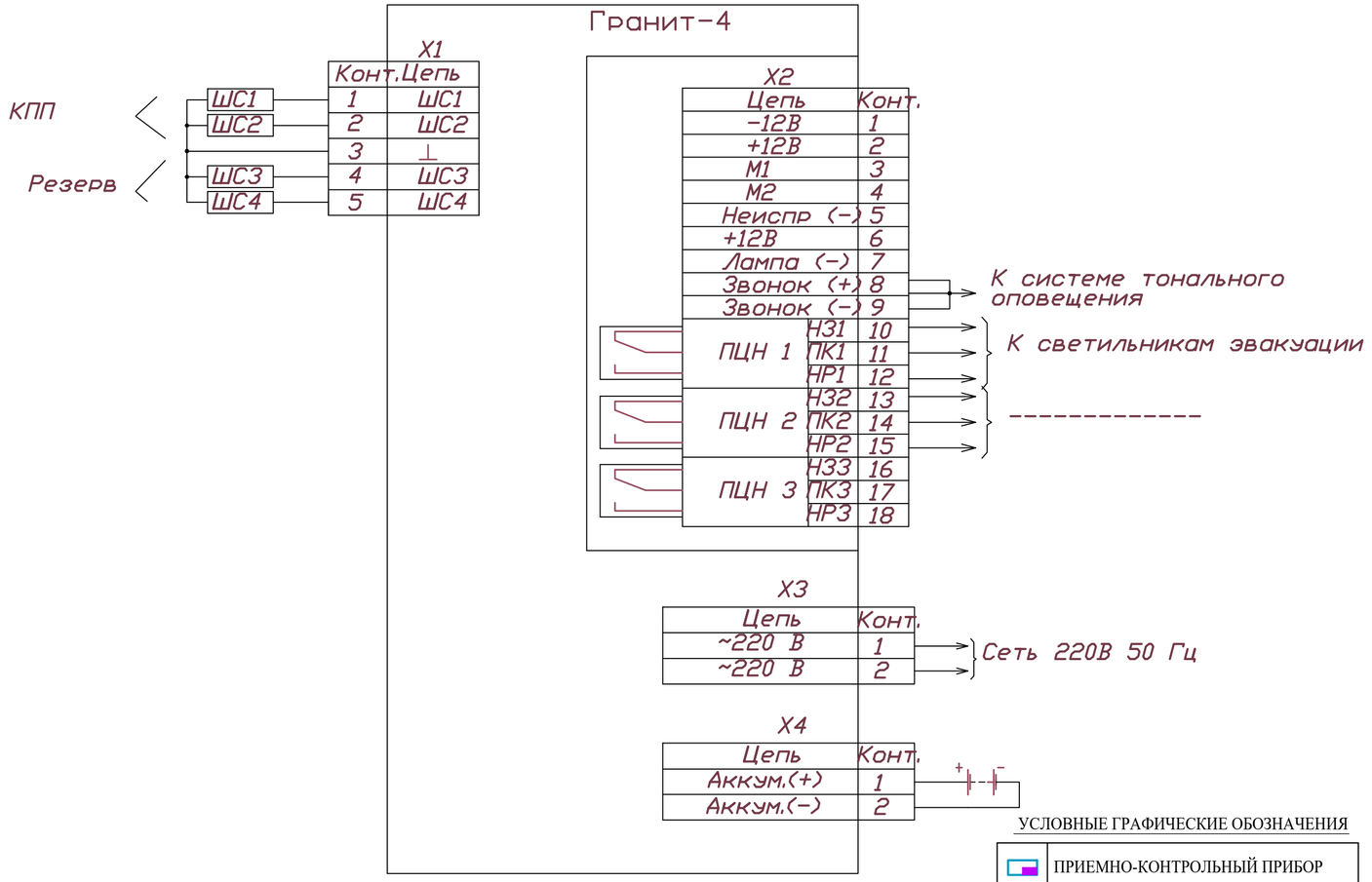

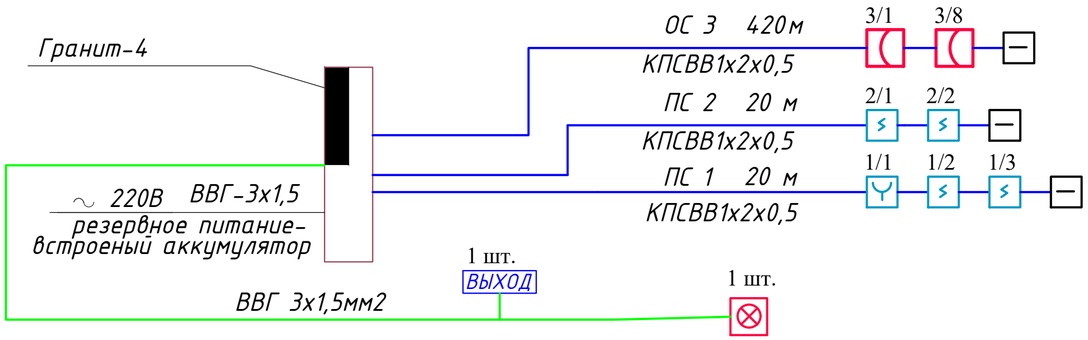

УСЛОВНЫЕ ГРАФИЧЕСКИЕ ОБОЗНАЧЕНИЯ

	ПРИЕМНО-КОНТРОЛЬНЫЙ ПРИБОР
	ТЕПЛОВОЙ ПОЖАРНЫЙ ИЗВЕЩАТЕЛЬ
	ДЫМОВОЙ ПОЖАРНЫЙ ИЗВЕЩАТЕЛЬ
	ОПОВЕЩАТЕЛЬ СВЕТОЗВУКОВОЙ
	РУЧНОЙ ИЗВЕЩАТЕЛЬ
	ОКОНЕЧНОЕ УСТРОЙСТВО
	Извещатели сторожевые радиоволновые двухпозиционные

Взам. инв. №

Подп. и дата

Инв. № подл.

Изм.	Кол. уч.	Лист	№ док.	Подп.	Дата
Выполнил		Таурбаев Д.			
Проверил		Таурбаев Д.			
ГИП		Таурбаев Д.			
Норм. контр.		Таурбаев Д.			

50-2023-КПП-ОПС

"Реконструкция водопроводных сетей в с. Колутон (2 очередь) Астраханского района Акмолинской области"

Охрано-пожарная сигнализация
Альбом VI
(контрольно-пропускной пункт)

Стадия	Лист	Листов
РП	3	

План расположения сети пожарной сигнализации, Схема внешних подключении прибора "Гранит-4". Скелетная схема ПС.

KOSTSTANDART

Позиция	Наименование и техническая характеристика	Тип, марка обозначение документа, опросного листа	Код оборудования,	Поставщик	Еденица измерения	Коли-чество	Масса единицы, кг.	Примечание
1	2	3	4	5	6	7	8	9
	Материалы и оборудование							
	Пожарная сигнализация							
1	Прибор приемно-контрольный на 4 шлейфов	ППКОП "Гранит 4"		Сибирский Арсенал	к-т	1		
2	Извещатель пожарный дымовой с КМЧ	ИП-212-41м с КМЧ		ТД Рубеж	шт.	5		1 резерв
3	Извещатель пожарный ручной	ИПР514-2		ТД Рубеж	шт.	2		1 резерв
4	Светильник для аварийного освещения, IP40 с надписью"Выход"	СУВ-М			шт	1		
5	Оповещатель светозвуковой	НС-103		ТД Рубеж	шт.	1		
6	Кабель медный сеч.: 1х2х0,5мм² (ТУ 16. К99-002-2003)	КПСВВ			м.	460		
7	Кабель медный сеч.: 3х1,5	ВВГ			м.	10		
8	Коробка универсальная ответвительная (ТУ 45-86.6ЕО.362.017)	УК-2П			шт.	2		
9	Короб ПВХ	15х10			м.	30		
10	Извещатели сторожевые радиоволновые двухпозиционные, дальность извещания 200м, двухблочный	Барьер-200		ТД Рубеж	комп	4		

Согласовано
Раздел ЭО Кекенов Р.

Согласовано
Раздел АС Кекенов Р.
Раздел ОВ Кекенов Р.
Раздел ВК Кекенов Р.

Взам. инв. №
Подпись и дата
Инв. № подл.

Изм.	Кол. уч.	Лист	№ док.	Подп.	Дата
Выполнил		Таурбаев Д.			
Проверил		Таурбаев Д.			
ГИП		Таурбаев Д.			
Норм. контр.		Таурбаев Д.			

50-2023-КПП-ОПС. СО

"Реконструкция водопроводных сетей в с. Колутон (2 очередь) Астраханского района Акмолинской области"

Охрано-пожарная сигнализация
Альбом VI
(контрольно-пропускной пункт)

Стадия	Лист	Листов
РП	1	

Спецификация оборудования

KOSTSTANDART