Қазақстан Республикасы

Жауапкершілігі шектеулі серіктестігі

Лицензия 29.08.2017 жылдан № 17015214
010000, Қазақстан Республикасы, Нұр-Султан қ., Егемен Қазақстан атындағы газеті к-сі, 9, 306, 307 каб.
Телефон: +7 (7172) 48-41-62
E-mail: rr_inc@mail.ru

KOSTSTANDART

Товарищество с ограниченной ответственностью

Лицензия № 17015214 от 29.08.2017 года
010000, Республика Казахстан, г. Нур-Султан, ул. газеты им. Егемен Казахстан, д. 9, каб. 306, 307
Телефон: +7 (7172) 48-41-62
E-mail: rr_inc@mail.ru

РАБОЧИЙ ПРОЕКТ

"Реконструкция водопроводных сетей в с. Колутон (2 очередь) Астраханского района Акмолинской области"

50-2023-НС1-АС
Альбом II АС
Архитектурно-строительные решения
(насосная станция первого подъема)

Астана 2023

Қазақстан Республикасы

Жауапкершілігі шектеулі серіктестігі

Лицензия 29.08.2017 жылдан № 17015214
010000, Қазақстан Республикасы, Нұр-Султан қ., Егемен Қазақстан атындағы газеті к-сі, 9, 306, 307 каб.
Телефон: +7 (7172) 48-41-62
E-mail: rr_inc@mail.ru

Товарищество с ограниченной ответственностью

Лицензия № 17015214 от 29.08.2017 года
010000, Республика Казахстан, г. Нур-Султан, ул. газеты им. Егемен Казахстан, д. 9, каб. 306, 307
Телефон: +7 (7172) 48-41-62
E-mail: rr_inc@mail.ru

РАБОЧИЙ ПРОЕКТ

"Реконструкция водопроводных сетей в с. Колутон (2 очередь) Астраханского района Акмолинской области"

50-2023-НС1-АС
Альбом II АС
Архитектурно-строительные решения
(насосная станция первого подъема)

Директор _____ Кекенов Р. Х.

Астана 2023

Ведомость основных комплектов рабочих чертежей

Обозначение	Наименование	Примечание
Альбом I НВ	Наружные сети водопровода и канализации (внутрипоселковые)	
Альбом II КЖ	Конструкции железобетонные (насоная станция первого подъема)	
Альбом II КМ	Конструкции металлические (насоная станция первого подъема)	
Альбом II АС	Архитектурно строительные решения (насоная станция первого подъема)	
Альбом II ВК	Водопровод и канализация (насоная станция первого подъема)	
Альбом II ОВ	Отопление и вентиляция (насоная станция первого подъема)	
Альбом II ЭМ	Электрооборудование и монтаж (насоная станция первого подъема)	
Альбом III КЖ	Конструкции железобетонные (насоная станция второго подъема)	
Альбом III КМ	Конструкции металлические (насоная станция второго подъема)	
Альбом III АС	Архитектурно строительные решения (насоная станция второго подъема)	
Альбом III ВК	Водопровод и канализация (насоная станция второго подъема)	
Альбом III ОВ	Отопление и вентиляция (насоная станция второго подъема)	
Альбом III ЭМ	Электрооборудование и монтаж (насоная станция второго подъема)	
Альбом III ТХ	Технологическое оборудование (насоная станция второго подъема)	
Альбом IV	Резервуары	
Альбом V	Водонапорная башня	
Альбом VI КЖ	Конструкции железобетонные (контрольно-пропускной пункт)	
Альбом VI КМ	Конструкции металлические (контрольно-пропускной пункт)	
Альбом VI АС	Архитектурно строительные решения (контрольно-пропускной пункт)	
Альбом VI ВК	Водопровод и канализация (контрольно-пропускной пункт)	
Альбом VI ОВ	Отопление и вентиляция (контрольно-пропускной пункт)	
Альбом VI ЭМ	Электрооборудование и монтаж (контрольно-пропускной пункт)	
Альбом VI ТХ	Технологическое оборудование (контрольно-пропускной пункт)	
Альбом VII НВК	Наружные сети водопровода и канализации (площадка насосных станции)	
Альбом VII ЭС	Электроснабжение (площадка насосных станции)	
Альбом VII ЭН	Наружные освещение (площадка насосных станции)	
Альбом VII ГП	Генеральный план и благоустройство (площадка насосных станции)	

Согласовано

Взам. инв N

Подпись и дата

Инв N подл

Рабочий проект выполнен в соотв[illegible] техническими регламентами и государственными нормативами, действующими [illegible]К и предусматривает технические решения, обеспечивающие требования [illegible]ологических [illegible] взрывопожарную и пожарную безопасность здания при соблюдении уста[illegible] норм [illegible]авил.

Главный инженер проекта_____ Таурбаев Д. М.

Общие данные

Климатический район строительства III
Нормативная снеговая нагрузка 1,8 кПа
Нормативная ветровая нагрузка 0,56 кПа
Сейсмичность района строительства не сейсмичен
Уровень ответственности здания II
Степень огнестойкости IIIА
Категория здания по взрывопожарной
и пожарной опасности Д
Класс конструктивной пожарной опасности здания СО
Класс функциональной опасности здания ф5.1
Класс пожарной опасности строительных конструкций -НГ

Объемно-планировочное решение

Здание насосной одноэтажное, прямоугольной формы с размерами в осях1-2 3,0 м, в осях А-Б 3,0 м.

Конструктивные решения

Здание с металлическим каркасом в виде жестких рам.
Наружные стены из трехслойных панелей типа "Сэндвич" толщ. 100 мм с утеплителем ISOVER OL-P производства Капчагайского завода "Полимерметалл-Т"
Покрытие - трехслойные панели типа "Сэндвич"толщиной 100 мм с утеплителем ISOVER OL-P по металлическим прогонам.
Двери - деревянные по ГОСТ 14624-84;
Окна-из поливинилхлоридных профилей с белой лицевой поверхностью с одно-камерным стеклопакетом по ГОСТ 23166-99 ;
Полы - бетонные толщ. 100 мм

Наружная отделка

Панели окрашиваются на заводе изготовителе полимерным покрытием по системе RAL9002.
Окна из поливинилхлоридных профилей с белой лицевой поверхностью.
Двери окрашиваются масляной краской серого цвета.

Ведомость рабочих чертежей основного комплекта АС

Лист	Наименование	Примечание
1	Общие данные.	АС-1
2	Фасады в осях 1-2, 2-1, А-Б, Б-А	АС-2
3	План насосной на отм. 0.000. Разрез 1-1	АС-3
4	Спецификация заполнения проемов. Экспликация полов. Ведомость внутренней отделки. План кровли.	АС-4

Технико-экономические показатели здания

№п/п	Наименование показателей	Ед. изм.	Кол-во
1	Площадь застройки	м2	10,56
2	Строительный объем здания	м3	41,72
3	Общая площадь здания	м2	9,92

Изм.	Кол.уч.	Лист	№док.	Подпись	Дата
Выполнил		Кекенов Х.			05.2023
Проверил		Таурбаев Д.			05.2023
ГИП		Таурбаев Д.			05.2023
Норм.контр.		Таурбаев Д.			05.2023

50-2023-НС1-АС

""Реконструкция водопроводных сетей в с. Колутон (2 очередь) Астраханского района Акмолинской области"

Архитектурно-строительные решения
Альбом II
(насосная станция первого подъема)

Стадия	Лист	Листов
РП	1	4

Общие данные

KOSTSTANDART

Формат А3

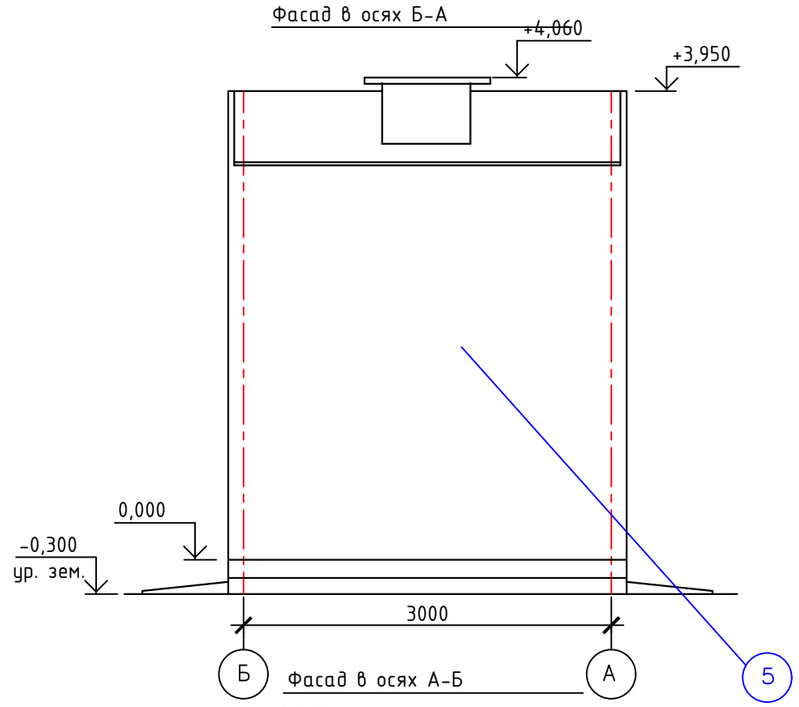

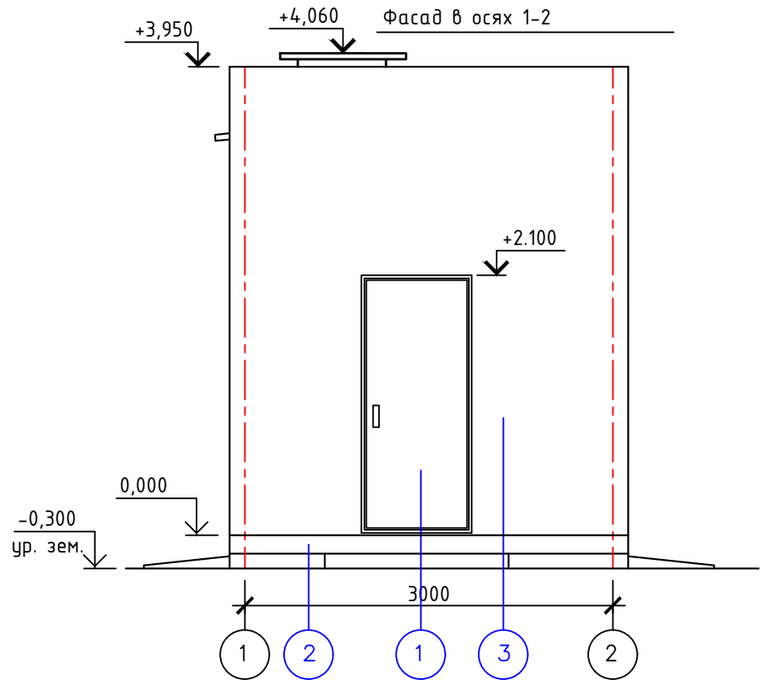

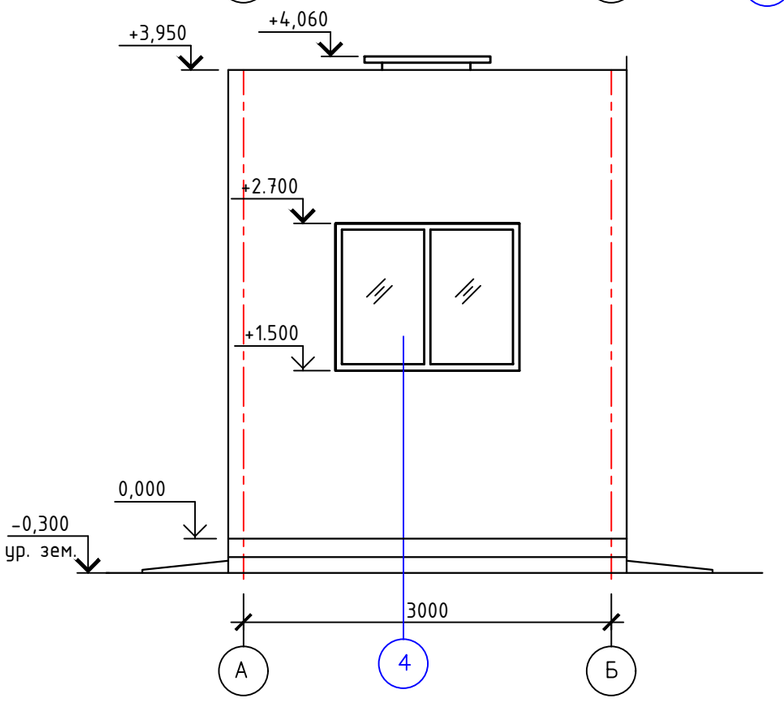

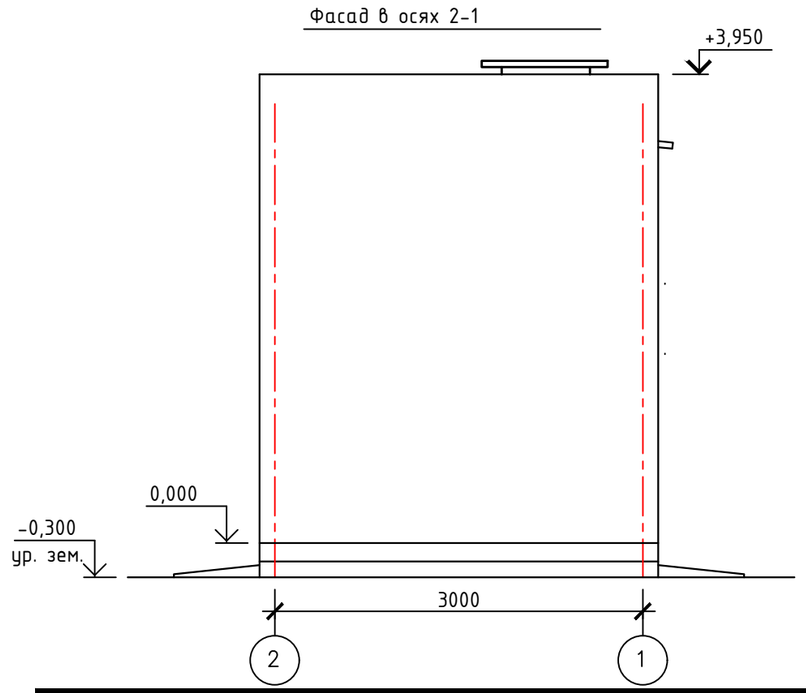

Ведомость наружной отделки

№	Наименование	Вид отделки	Цвет отделки	Объемы отделки
1	Дверь	металлическая	коричневый	
2	Цоколь	облицовка при. камнем или известняком	коричневый	3,6 м2
3	Стена	сэндвия панели	синий	
4	Окно	из ПВХ профилей	белый	
5	Кровля	сэндвия панели	синий	

Согласовано

Взам. инв N

Подпись и дата

Инв N подл

Изм.	Кол.уч.	Лист	№док.	Подпись	Дата
Выполнил		Кекенов Х.			
Проверил		Таурбаев Д.			
ГИП		Таурбаев Д.			
Норм.контр.		Таурбаев Д.			

50-2023-НС1-АС

""Реконструкция водопроводных сетей в с. Колутон (2 очередь) Астраханского района Акмолинской области"

Архитектурно-строительные решения
Альбом II
(насосная станция первого подъема)

Стадия	Лист	Листов
РП	2	4

Фасады в осях 1-2, 2-1, А-Б, Б-А

KOSTSTANDART

Формат А3

План насосной на отм. 0.000

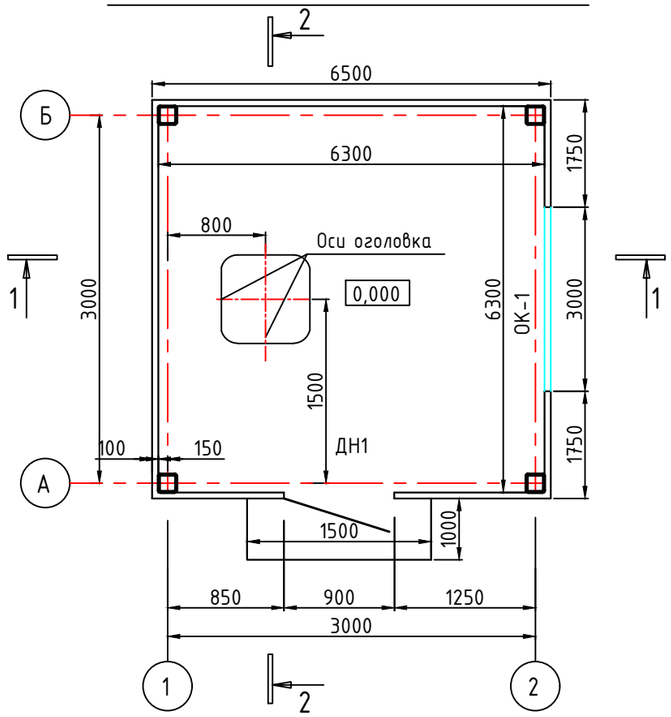

Разрез 1-1

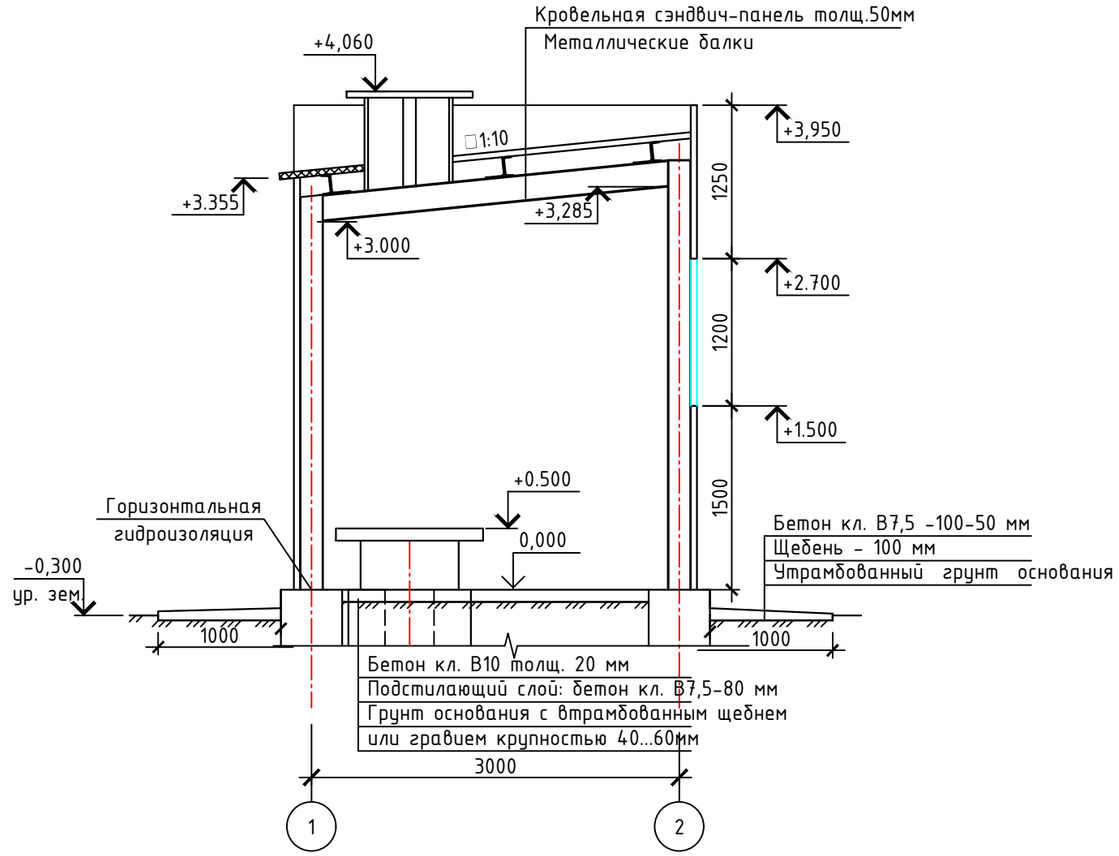

Разрез 2-2

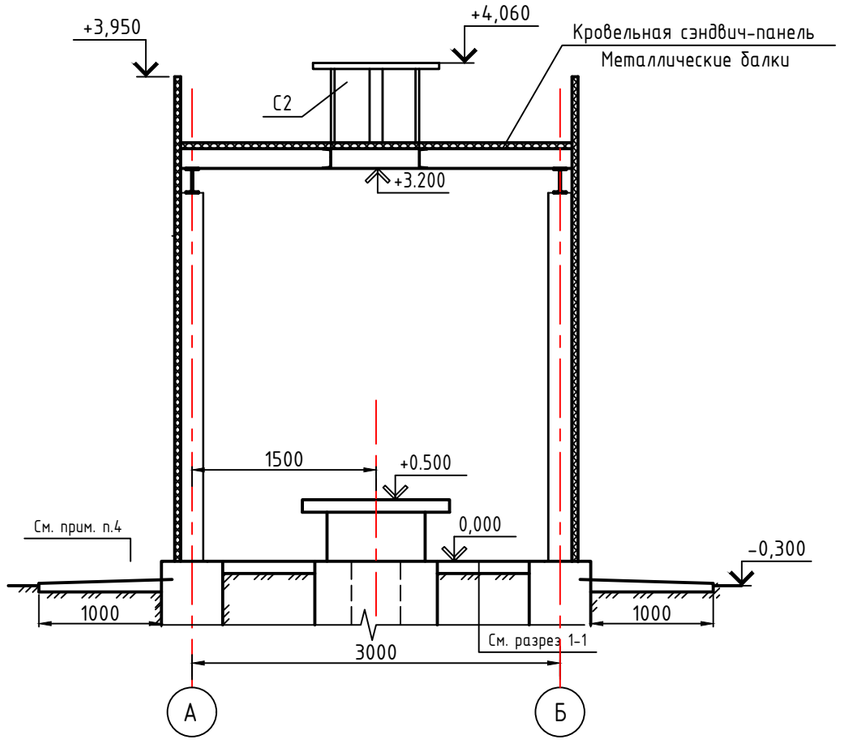

Примечание

1. Стеновое ограждение выполненно из металлических трехслойных панелей с негорючим утеплителем ISOVER OL-P толщиной 100 мм по серии 1.432.2-94 производства Копчагайского завода "Полимерметалл";
2. По периметру здания выполняется отмостка из бетона В7,5 шириной 1,0 м;
3. Крыльцо выполнить толщиной 130 мм из бетона кл. В20, F150 армированного сеткой из ар-ры ⌀5 BpI с яч. 150х150 мм. Расход: бетон 0,195 м3, ар-ра 3,03 кг;

Спецификация элементов

Марка поз.	Обозначение	Наименование	Кол.	Масса ед.кг.	Приме-чание
С2	Серия 1.494-24.2/90-5КМ	Стакан С2	1	87.3	

Изм.	Кол.уч.	Лист	№док.	Подпись	Дата	50-2023-НС1-АС
						""Реконструкция водопроводных сетей в с. Колутон (2 очередь) Астраханского района Акмолинской области"
Выполнил		Кекенов Х.				Архитектурно-строительные решения Альбом II (насосная станция первого подъема)
Проверил		Таурбаев Д.				Стадия: РП; Лист: 3; Листов: 4
ГИП		Таурбаев Д.				План насосной на отм. 0.000. Разрез 1-1
Норм.контр.		Таурбаев Д.				KOSTSTANDART

Согласовано

Взам. инв N

Подпись и дата

Инв N подл

Формат А3

Ведомость внутренней отделки

Марка, позиц.	Наименование помещения	Потолок		Стены или перегородки		Примечание
		Вид отделки	S,м 2	Вид отделки	S,м 2	
1	Тех. помещение	Окрасить грунтовкой ГФ-021- 1 слой и эмалью ПФ-115-2 слоя по металлу	9,92	—	—	см. Экспликацию полов

Спецификация заполнения проемов

Марка поз.	Обозначение	Наименование	Кол.	Масса ед., кг	Приме-чание
		Окна			
ОК-1	ГОСТ 23166-99	ОП ОСП 12-15	1		см. примеч.п.
		Двери			
ДН-1	ГОСТ 31173-2003	ДСН ДКН 1-2-2 М2 У 900Х2100(h)мм	1		

Экспликация полов

№	№ поме-щения	Тип пола	Схема пола или или тип пола по серии	Данные элементов пола (наименование,толщина,основание и др.) мм	Площадь $м^2$
1	1	245	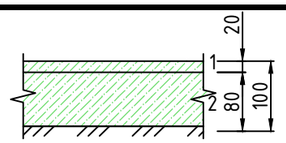	1. Бетон В 15 δ=20 мм 2. Подстилающий слой: бетон кл. В 7,5 80 мм Грунт основания с втрамбованным щебнем или гравием крупностью 40...60мм	9,92

План кровли

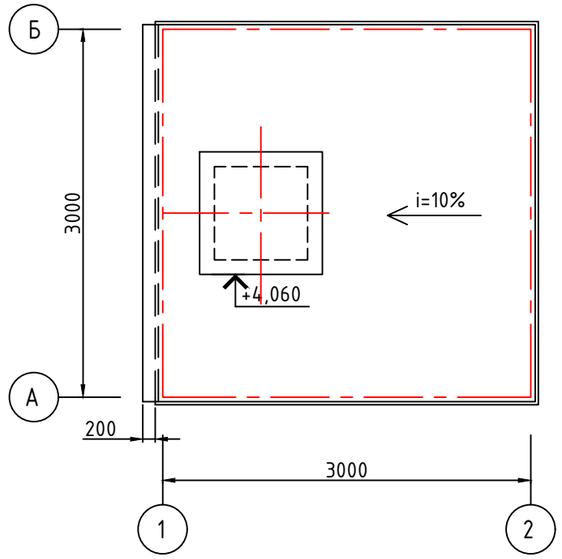

Утепление стакана С2

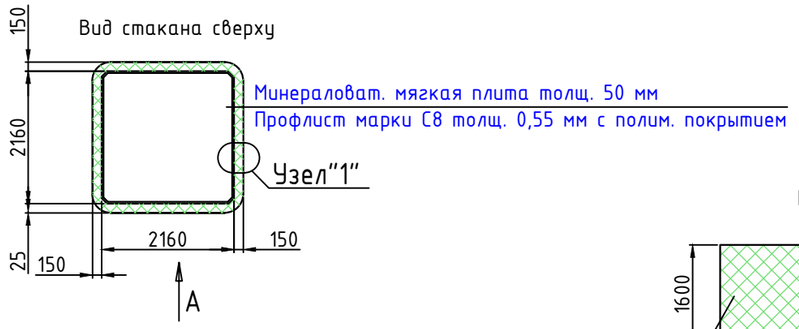

Вид А

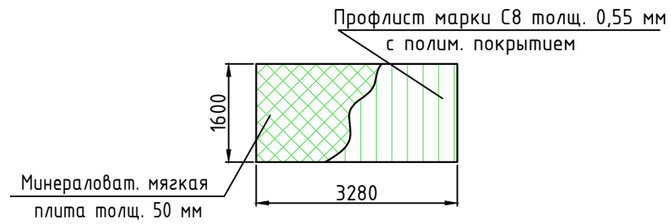

Узел "1"

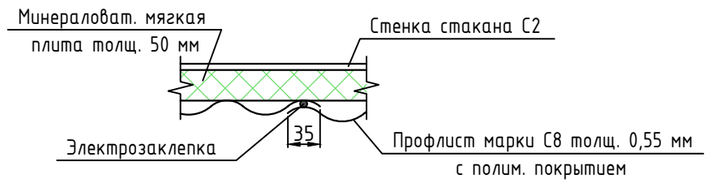

ОК-1

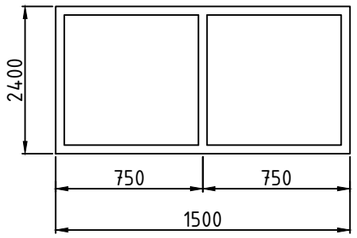

Примечание:
1. Оконный блок из поливинилхлоридных профилей с белой лицевой поверхностью с одно-камерным стеклопакетом выполнить по ГОСТ 23166-99.
2. Расход профлиста на утепление стакана С2 1,32 м2; утеплитель - 0,033 м3.

Согласовано

Взам. инв N

Подпись и дата

Инв N подл

Изм.	Кол.уч.	Лист	№док.	Подпись	Дата	50-2023-НС1-АС		
						""Реконструкция водопроводных сетей в с. Колутон (2 очередь Астраханского района Акмолинской области"		
Выполнил		Кекенов Х.				Архитектурно-строительные решения Альбом II (насосная станция первого подъема)	Стадия	Лист	Листов
Проверил		Таурбаев Д.					РП	4	4
ГИП		Таурбаев Д.				Спецификация заполнения проемов. Экспликация полов. Ведомость внутренней отделки. План кровли.	KOSTSTANDART		
Норм.контр.		Таурбаев Д.							

Формат А3