Утвержден приказом
Министра по инвестициям и развитию
Республики Казахстан
от 24 апреля 2017 года № 234
форма

**Акт приемки объекта в эксплуатацию**

"31" 10 20 24 года

Заказчик: ***КГУ «Управление строительства, архитектуры и градостроительства Кызылординской области», БИН: 060140001844, Тел.: 8(7242)605351, почтовый индекс 120001, Кызылординская область, г. Кызылорда, Султан Бейбарыс, 1.***

*фамилия, имя, отчество (при его наличии) ИИН, телефон – для физических лиц, наименование организации – для юридических лиц, БИН, телефон, почтовый индекс, область, город, район, населенный пункт, наименование улицы, номер дома/здания (стационарного помещения)*

на основании:

Декларации о соответствии (прилагается) ***от «31» 10 2024г. ТОО «NIYET construction», директор- Адырбеков Б., Республика Казахстан, Туркестанская область , Ордабасынский район, Кажымуканский с.о., с.Темирлановка, Кажымухан, 211, БИН 040540000252, Тел.: +77758346335***

*дата подписания декларации, наименование подрядной (генподрядной) организации, фамилия, имя, отчество (при его наличии) руководителя, юридический адрес, БИН, телефон*

Заключения о качестве строительно-монтажных работ (прилагается) ***от «31» 10 2024г. ТОО «АрхДизайнСтройИнжиниринг», эксперт Серікбай Т.Е., KZ34VJE00084169; от 08.12.2023 г., KZ07VJE00084170 от 08.12.2023 г., KZ77VJE00084171 от 08.12.2023 БИН: 160340002503, Тел.: 87713390979***

*дата подписания заключения, наименование организации, фамилия, имя, отчество (при его наличии) экспертов технического надзора, № и дата получения аттестатов, БИН, телефон*

Заключения о соответствии выполненных работ проекту (прилагается) ***от «31» 10 2024г. ТОО «Ремпроект», эксперт Сарсенбаев К.А., БИН: 970940003621, тел-87051317667.***

*дата подписания заключения, наименование организации, фамилия, имя, отчество (при его наличии) экспертов авторского надзора, № и дата получения аттестатов, БИН, телефон*

произведя осмотр готовности предъявленного подрядчиком (генеральным подрядчиком) к приемке в эксплуатацию объекта: ***«Строительство фельдшерско-акушерского пункта в селе Кармакшы Кармакшинского района Кызылординской области. Наружные инженерные сооружения», новое, второй – нормальный уровень ответственности, технически не сложный***

*наименование объекта, вид строительства (новое, расширение, реконструкция, техническое перевооружение, модернизация, капитальный ремонт), уровень ответственности, техническая и технологическая сложность объекта*

***по адресу Республика Казахстан, Кызылординская область, Кармакшинский район, Кармакшинский с.о.*** *(область, район, населенный пункт, микрорайон, квартал, улица, номер дома (корпуса)*

проверив комплектность исполнительной технической документации, в том числе посредством электронного модуля исполнительной технической документации "__"_____20__ года, дата ознакомления подтверждает что:

1. Строительство объекта осуществлено на основании:

1) правоустанавливающего документа на земельный участок от "27"декабря 2022 года №47;

*документ, подтверждающий наступление юридических фактов (юридических составов), на основании которых возникают, изменяются или прекращаются права на земельный участок, в том числе договоры, решения судов, правовые акты исполнительных органов, свидетельство о праве на наследство, передаточный акт или разделительный баланс при реорганизации негосударственных юридических лиц, владеющих земельным участком на праве собственности или выкупивших право временного возмездного землепользования (аренды).*

либо решения о реконструкции (перепланировке, переоборудовании) помещений (отдельных частей) существующих зданий от "___"_____20___года №_____;

*наименование органа вынесшего решение*

2) талона о приеме уведомления о начале строительно-монтажных работ

***Коммунальное государственное учреждение "Управление по контролю Кызылординской области", 12.06.2024, KZ00REA00396920***

*наименование органа принявшего уведомление, дата и № принятия талона*

3) проекта (проектно-сметной документации) ***ТОО «Ремпроект», рабочий проект - ЭС, НВК, СС.***

*наименование проектной организации, номер проекта*

утвержденного(й)

***КГУ «Управление строительства, архитектуры и градостроительства Кызылординской области» №82 от 23.04.2024 г.;***

*дата и номер проекта, наименование организации утвердившей (переутвердившей) проект и дата утверждения*

2. Строительно-монтажные работы осуществлены в сроки:

начало работ ***12. 06. 2024 года;***

окончание работ ***31. 10 2024года;***

при продолжительности строительства, месяц:

по норме или по проекту организации строительства, месяц: 4;

фактически, месяц: 4;

3. Объект (комплекс) имеет следующие основные технико-экономические показатели(мощность, производительность, производственная площадь, протяженность, вместимость, объем, пропускная способность, провозная способность, число рабочих мест и тому подобное, заполняется по всем объектам (кроме жилых домов) в единицах измерения соответственно целевой продукции или основным видам услуг):

| Мощность, производительность и так далее | Единица измерения | По проекту | | Фактически | |
|---|---|---|---|---|---|
| | | общая (с учетом ранее принятых) | в том числе пускового комплекса или очереди | общая (с учетом ранее принятых) | в том числе пускового комплекса или очереди |
| **Водоснабжение** | | | | | |
| Труба полиэтиленовая для водоснабжения PE 100 SDR 9 ГОСТ 18599-2001 –Ø32х3,6мм | м | 113,6 | | 113,6 | |
| Задвижка латунная, муфтовая, клиновая, с вентилем, для воды и масла, Т до +120°С, PN 10 ГОСТ 5762-2002 DN 32 | шт | 1 | | 1 | |
| **Канализация** | | | | | |
| Труба двухслойная полимерная со структурированной стенкой SN 8 с соединительным элементом (раструб, муфта) средний внутренний диаметр 145 мм ГОСТ Р 54475-2011 | м | 65 | | 65 | |
| Устройство канализационных круглых сборных железобетонных колодцев, диаметр 1 м | м3 | 3,52 | | 3,52 | |
| Сборный колодец V=1,5 м3 | м3 | 0,92 | | 0,92 | |
| **Электроснабжение** | | | | | |
| Подстанция комплектная трансформаторная, без силовых трансформаторов, наружной установки тупиковая, номинальное напряжение на стороне ВН 6; 10 кВ, номинальное напряжение на стороне НН 0,4 кВ типа КТПН-100 кВА, мощность силового трансформатора 100 кВА, исполнение по вводу - воздушный, исполнение по выводу - воздушный | комп-т | 1 | | 1 | |
| Дизель-генератор Add Power CJ274D. | комп-т | 1 | | 1 | |

| | | | | | |
|---|---|---|---|---|---|
| Кабель силовой число жил 4, напряжение 1 кВ ГОСТ 31996-2012, марки АВБбШв 4х120 (ок)-1 | м | 57 | | 57 | |
| **Слаботочные сети** | | | | | |
| Радиомост Ubiquiti LiteBeam 5AC-GEN2 | шт | 1 | | 1 | |

Выпуск продукции (оказания услуг), предусмотренной проектом в объеме, соответствующем нормам освоения проектных мощностей в начальный период _____;

факт начала выпуска продукции с указанием объема

Жилой дом имеет следующие показатели:

| Показатели | Единица измерения | По проекту | Фактически |
|---|---|---|---|
| Общая площадь | метр в квадрате (далее – м2) | | |
| Число этажей | этаж | | |
| Общий строительный объем | метр в кубе (далее – м3) | | |
| В том числе подземной части | м3 | | |
| Площадь встроенных, встроенно - пристроенных и пристроенных помещений | м2 | | |

| Показатели | По проекту | | | Фактически | | |
|---|---|---|---|---|---|---|
| | Число квартир | Площадь квартир, м2 | | Число квартир | Площадь квартир, м2 | |
| | | общая | жилая | | общая | жилая |
| Всего квартир, в том числе: однокомнатных двухкомнатных трехкомнатных четырехкомнатных и более | | | | | | |

4. Технологические и архитектурно-строительные решения по объекту характеризуются следующими данными:

***Водоснабжения и канализация****-трубы полиэтиленовые ПЭ100 SDR9 – Ø32х3,6. Труба двухслойная полимерная со структурированной стенкой SN 8 с соединительным элементом (раструб, муфта) средний внутренний диаметр 145 мм ГОСТ Р 54475-2011. Задвижка латунная, муфтовая, клиновая, с вентилем, для воды и масла, Т до +120°С, PN 10 ГОСТ 5762-2002 DN 32. Колодцы диаметром 1,5м..* ***Электроснабжение*** *- Подстанция комплектная трансформаторная, без силовых трансформаторов, наружной установки тупиковая, номинальное напряжение на стороне ВН 6; 10 кВ, номинальное напряжение на стороне НН 0,4 кВ типа КТПН-100 кВА, мощность силового трансформатора 100 кВА, исполнение по вводу - воздушный, исполнение по выводу - воздушный. Дизель-генератор Add Power CJ274D.*

***Слаботочные сети -*** *Радиомост Ubiquiti LiteBeam 5AC-GEN2.*

*краткие технические характеристики по особенностям его размещения, по основным материалам и конструкциям, инженерному и технологическому оборудованию*

5. На объекте установлено предусмотренное проектом оборудование в количестве согласно актам о его приемке после индивидуального испытания и комплексного опробования;

6. Наружные инженерные коммуникации (холодное и горячее водоснабжение, канализация, теплоснабжение, газоснабжение, электроснабжение и связь) обеспечивают нормальную эксплуатацию объекта (здания, сооружения, помещения) и приняты городскими эксплуатационными организациями;

7. Сметная стоимость по утвержденному проекту (проектной-сметной документации): всего ***29 303,312 тысяч тенге***, в том числе строительно-монтажных работ ***9 095,124 тысяч тенге***, оборудования, инструмента и инвентаря ***10 055,812 тысяч тенге***; прочие затраты ***10 152,376 тысяч тенге***

8. Сметная стоимость основных фондов, принимаемых в эксплуатацию ***22 904,364 тысяч тенге***, в том числе: стоимость строительно-монтажных работ ***9 095,124 тысяч тенге***, оборудования, инструмента и инвентаря ***10 055,812 тысяч тенге***; прочие затраты ***10 152,376 тысяч тенге***

9. Доля местного содержания предусмотрена в проектно-сметной документации 100% и фактически применено 100% (на объектах, финансируемых за счет государственных инвестиций и средств квазигосударственного сектора);
10. Класс энергоэффективности здания – не имеет;
11. Объект построен в соответствии с утвержденным проектом (проектно-сметной документацией) и требованиями государственных нормативных документов в области архитектуры, градостроительства и строительства.

РЕШИЛ:***«Строительство фельдшерско-акушерского пункта в селе Кармакшы Кармакшинского района Кызылординской области. Наружные инженерные сооружения»***

*наименование объекта (комплекса)*

принять в эксплуатацию.

Заказчик: ***КГУ «Управление строительства, архитектуры и градостроительства Кызылординской области», заместитель руководителя–Утегенов К.З.***

*фамилия, имя, отчество (при его наличии), подпись руководителя*

*Место печати (при наличии)*

Технический надзор:

1) аттестованный (-ые) эксперт (-ы) .

*(фамилия, имя, отчество (при его наличии) эксперта, специализация аттестата, подпись, дата)*

*Место печати (при наличии)*

2) аккредитованная организация

***ТОО «АрхДизайнСтройИнжиниринг» Директор – Джангабылов Б.М.***

*(наименование организации) имеющей в своем составе аттестованного (-ых) эксперта (-ов), фамилия, имя, отчество) (при его наличии) руководителя, подпись, дата*

*Место печати (при наличии)*

имеющей в своем составе аттестованного (-ых) эксперта (-ов)

***эксперт Серікбай Т.Е., KZ34VJE00084169; от 08.12.2023 г., KZ07VJE00084170 от 08.12.2023 г., KZ77VJE00084171 от 08.12.2023,***

*(фамилия, имя, отчество (при его наличии) эксперта, специализация аттестата), подпись, дата*

*Место печати (при наличии)*

Авторский надзор:

1) разработчик проекта ***ТОО «Ремпроект», Директор Заминова А.К.***

*(наименование организации, фамилия, имя, отчество (при его наличии), должность), подпись, дата Место печати (при наличии)*

2) организация ***ТОО «Ремпроект», Директор Заминова А.К.***

*(наименование организации) имеющей в своем составе аттестованного (-ых) эксперта (-ов), фамилия, имя, отчество (при его наличии) руководителя, подпись, дата*

*Место печати (при наличии)*

имеющей в своем составе аттестованного (-ых) эксперта (-ов)

***эксперт Сарсенбаев К.А.***

*(фамилия, имя, отчество (при его наличии) эксперта, специализация аттестата), подпись, дата*

*Место печати (при наличии)*

3) аттестованный (-ые) эксперт (-ы)_____ _____

*(фамилия, имя, отчество (при его наличии) эксперта, специализация аттестата), подпись, дата*

*Место печати (при наличии)*

Подрядчик (генеральный подрядчик)

***ТОО «NIYET construction», Директор Адырбеков Б.***

*фамилия, имя, отчество (при его наличии), подпись руководителя*

*Место печати (при наличии)*

Приложение 13 к акту приемки
объекта в эксплуатацию
форма

**Технические характеристики объекта (сети, водоводы, коллекторы и тому подобное)**
*«Строительство фельдшерско-акушерского пункта в селе Кармакшы Кармакшинского района Кызылординской области. Наружные инженерные сооружения» (Водоснабжение и канализация)*

| № п/п | Наименование | Единицы измерения | Количество, протяженность | Примечание |
|---|---|---|---|---|
| 1 | 2 | 3 | 4 | 5 |
| **Водопровод** | | | | |
| 1 | Водоводы (общая протяженность) | м | | |
| | 1) из стальных труб | м | | |
| | 2) из чугунных труб | м | | |
| | 3) из асбестоцементных труб | м | | |
| | 4) из железобетонных труб | м | | |
| | 5) из полиэтиленовых труб | м | 113,6 | |
| 2 | Распределительная сеть (общая протяженность) | м | | |
| | 1) из стальных труб | м | | |
| | 2) из чугунных труб | м | | |
| | 3) из асбестоцементных труб | м | | |
| | 4) изполиэтиленовыхтрубd200 | м | | |
| | 5) из полиэтиленовых труб d160 | м | | |
| | 6) из полиэтиленовых труб d32 | м | 113,6 | |
| | 7) из полиэтиленовых труб d40 | м | | |
| | 8) из полиэтиленовых труб d63 | м | | |
| 3 | Прочие устройства | | | |
| | Смотровой колодец d-1,5 | комплект | 1 | |
| | Задвижка d- 200 | шт | - | |
| | Задвижка d- 150 | шт | - | |
| | Вентили d- | шт | - | |
| | Кран d- 32 | шт | 1 | |
| | Кран d- 50 | шт | - | |
| | Кран d- 25 | шт | - | |
| | Кран d- 15 | шт | - | |
| | Гидрант | шт | - | |
| | Водопроводный ввод | шт | - | |
| | Водоразборная колонка | шт | - | |
| | Питьевой фонтанчик | шт | - | |
| **Канализация** | | | | |
| 1 | Коллекторы (общая протяженность) | м | | |
| | 1) из керамических труб | м | | |
| | 2) из чугунных труб | м | | |
| | 3) из бетонных труб | м | | |
| | 4) из асбестоцементных труб | м | | |
| | 5) из железобетонных труб | м | | |
| 2 | Канализационная сеть (общая протяженность) | м | | |
| | 1) из керамических труб | м | | |
| | 2) из чугунных труб | м | | |

*Приложение 26*
*к приказу Министра финансов*
*Республики Казахстан*
*от 20 декабря 2012 года № 562*

Форма 3-2

Организация (индивидуальный предприниматель) **Товарищество с ограниченной ответственностью "Алматытеплоинжиниринг"**

ИИН/БИН **200140035453**

| Номер документа | Дата составления |
|---|---|
| 00000000044 | 02.04.2021 |

# НАКЛАДНАЯ НА ОТПУСК ЗАПАСОВ НА СТОРОНУ

| Организация (индивидуальный предприниматель) - отправитель | Организация (индивидуальный предприниматель) - получатель | Ответственный за поставку (Ф.И.О.) | Транспортная организация | Товарно-транспортная накладная (номер, дата) |
|---|---|---|---|---|
| Товарищество с ограниченной ответственностью "Алматытеплоинжиниринг" | Товарищество с ограниченной ответственностью "Dim Nur company" | Абылайхан Сагадатов | | |

| Номер по порядку | Наименование, характеристика | Номенклатурный номер | Единица измерения | Количество | | Цена за единицу, в KZT | Сумма с НДС, в KZT | Сумма НДС, в KZT |
|---|---|---|---|---|---|---|---|---|
| | | | | подлежит отпуску | отпущено | | | |
| 1 | 2 | 3 | 4 | 5 | 6 | 7 | 8 | 9 |
| 1 | Кран шаровый фланцевый Temper 28320025 DN 25 PN 40 | 00000004715 | шт | 226 | 226 | 6 400,00 | 1 446 400,00 | 154 971,43 |
| 2 | Фланец Ду 25 Ру 10 KZ | 00000004753 | шт | 452 | 452 | 630,00 | 284 760,00 | 30 510,00 |
| 3 | Прокладка ПОН 25 | 00000008269 | шт | 452 | 452 | 25,00 | 11 300,00 | 1 210,71 |
| | | | Итого | 1 130 | 1 130 | x | 1 742 460,00 | 186 692,14 |

Всего отпущено количество запасов (прописью) *Одна тысяча сто тридцать* на сумму (прописью), в KZT *Один миллион семьсот сорок две тысячи четыреста шестьдесят тенге 00 тиын*

Отпуск разрешил _____ / Абылайхан Сагадатов
*должность* *подпись* *расшифровка подписи*

Главный бухгалтер _____ / не п.
*подпись* *расшифровка подписи*

М.П.

Отпустил _____ / _____
*подпись* *расшифровка подписи*

По доверенности №17 от 31.03.2021 года

выданной Есиркепову Азамату Есиркепулы

Запасы получил _____ / Есиркепов А.
*подпись* *расшифровка подписи*

4 шт кран шаровых не хватает.
Факт. получено 222 шт. кран шаровых

| | | | | |
|---|---|---|---|---|
| | | | | |
| | 3) из бетонных труб | м | | |
| | 4) из асбестоцементных труб | м | | |
| | 5) из полимерных труб | м | 66 | |
| 3 | Прочие устройства | | | |
| | Смотровой колодец | шт | 1 | |
| | Выпуск | шт | | |

| Горизонтальный разрез колодца | Вертикальный разрезколодца |
|---|---|
| Масштаб _____ | Масштаб _____ |
| 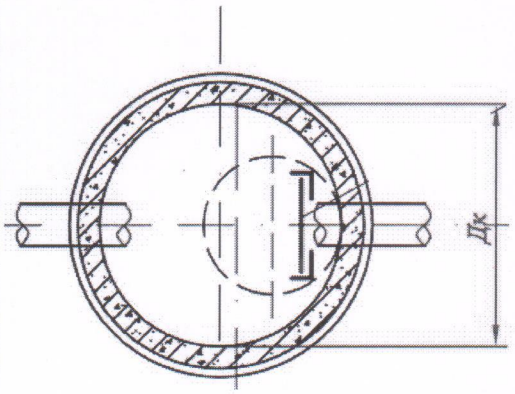 | 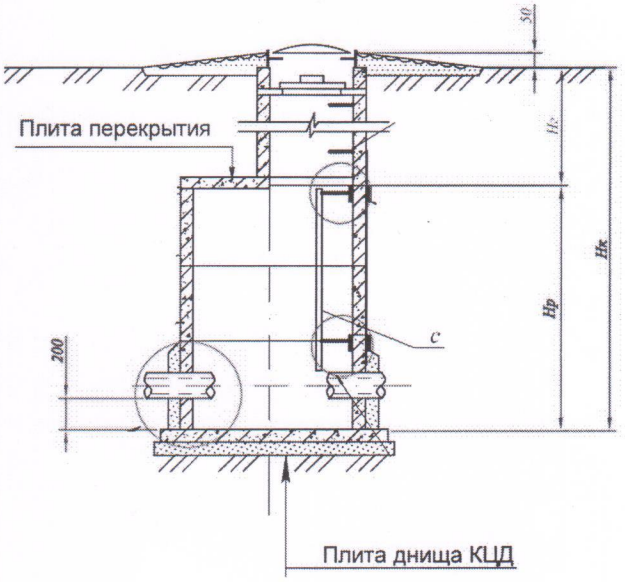 |



Спецификация

| № п/п | Наименование | Марка | Материал | Диаметр (мм) (размеры) | Количество | Примечание |
|---|---|---|---|---|---|---|
| 1 | Колодец смотровой | | Сборные ж/б конструкции | Ø1500мм<br>Ø1000мм | 1<br>1 | |

Схема привязки колодца к постоянным точкам-ориентирам

| | | | | | | |
|---|---|---|---|---|---|---|
| | | | | | | |
| | | | | | | |

Заказчик: ***КГУ «Управление строительства, архитектуры и градостроительства Кызылординской области» Утегенов К.З.***

*фамилия, имя, отчество (при наличии), подпись руководителя*

*Место печати (при наличии)*

Авторский надзор: ***ТОО «Ремпроект», эксперт Сарсенбаев К.А.***

*фамилия, имя, отчество (при наличии), подпись эксперта*

*Место печати (при наличии)*

Приложение 3 к акту приемки
объекта в эксплуатацию
форма

**Технические характеристики объекта (линии электропередач)**
*«Строительство фельдшерско-акушерского пункта в селе Кармакшы Кармакшинского района Кызылординской области. Наружные инженерные сооружения» (Электроснабжение)*

| № п/п | Наименование | Единица измерения | Количество |
|---|---|---|---|
| 1 | 2 | 3 | 4 |
| 1 | Воздушные ЛЭП низкого напряжения … | киломерт (далее – км) | |
| 2 | Воздушные ЛЭП Высокого напряжения 10 кВ | км | 0,490 |
| 3 | Кабельные ЛЭП низкого напряжения 0,4 кВ | км | 0,057 |
| 4 | Кабельные ЛЭП высокого напряжения 10 кВ | км | |
| 5 | Площадь опор | м2 | |
| 6 | Опоры: | | |
| | 1) металлические | штук (далее – шт) | |
| | 2) деревянные с деревянными приставками | шт | |
| | 3) деревянные с железобетонными приставками | шт | |
| | 4) железобетонные - СВ110 | шт | |
| | - СВ105 | | |
| | 5) тросовые подвесы | шт | |
| 7 | Провода: | | |
| | 1) медные | км | |
| | 2) алюминиевые | км | |
| | 3) сталеалюминиевые | км | 0,490 |
| 8 | Кронштейны для светильников: | | |
| | 1) железобетонные | шт | |
| | 2) металлические | шт | |
| 9 | Арматура уличного освещения: | | |
| | 1) светильники с лампами накаливания | шт | |
| | 2) светильники с ртутными лампами | шт | |
| | 3) светильники с люминесцетными лампами | шт | |
| 10 | Кабели: | | |
| | 1) марки АВБбШв 4х120 (ок)-1 | км | 0,057 |
| 11 | Муфты соединительные... | шт | |
| 12 | Муфты концевые | шт | |
| 13 | Контуры заземления | шт | |
| 14 | Устройства грозозащиты | шт | |
| 15 | Дорожные покрытия кабельных сетей: | | |
| | 1) асфальтобетонные | м2 | |
| | 2) булыжные | м2 | |
| | 3) тротуары | м2 | |

Заказчик: ***КГУ «Управление строительства, архитектуры и градостроительства Кызылординской области» Утегенов К.З.***
*фамилия, имя, отчество (при наличии), подпись руководителя Место печати (при наличии)*

Авторский надзор: ***ТОО «Ремпроект», эксперт Сарсенбаев К.А.***

*фамилия, имя, отчество (при наличии), подпись эксперта Место печати (при наличии)*

Приложение 16 к акту приемки
объекта в эксплуатацию
форма

**Технические характеристики объекта (линии связи)**

*«Строительство фельдшерско-акушерского пункта в селе Кармакшы Кармакшинского района Кызылординской области. Наружные инженерные сооружения» (Сети связи)*

| № п/п | Наименование | Единицы измерения | Количество, протяженность |
|---|---|---|---|
| 1 | 2 | 3 | 4 |
| 1 | Воздушные линии связи, в том числе: | км | |
| | 1) марка | км | |
| | 2) марка | км | |
| | 3) марка | км | |
| 2 | Кабельные линии связи, в том числе: | км | |
| | 1) марка | км | |
| | 2) марка | км | |
| | 3) марка | км | |
| 3 | Опоры, в том числе: | шт | |
| | 1) металлические | шт | |
| | 2) деревянные | шт | |
| | 3) анкерные | шт | |
| | 4) железобетонные | шт | |
| | 5) тросовые подвесы | шт | |
| 4 | Колодцы сетевые, в том числе: | шт | |
| | 1) ККС 1 | шт | |
| | 2) ККС 2 | шт | |
| | 3) ККС 3 | шт | |
| | 4) ККС 4 | шт | |
| | 5) ККС 5 | шт | |
| 5 | Муфты соединительные | шт | |
| 6 | Коллекторы коммуникационные, в том числе: | | |
| | 1) керамические | км | |
| | 2) бетонные | км | |
| | 3) асбесто-цементные | км | |
| | 4) пластмассовые | км | |
| 7 | НУП (необслуживаемые усилительные пункты) | шт | |
| 8 | Радиомост Ubiquiti LiteBeam 5AC-GEN2 | шт | 1 |

| Горизонтальный разрез колодца | Вертикальный разрез колодца |
|---|---|
| Масштаб _____ | Масштаб _____ |
| | |

Спецификация

| № п/п | Наименование | Марка | Материал | Диаметр (мм) (размеры) | Количество | Примечание |
|---|---|---|---|---|---|---|
| | | | | | | |

| Горизонтальный разрез НУП | Вертикальный разрез НУП |
|---|---|
| Масштаб _____ | Масштаб _____ |

Спецификация

| № п/п | Наименование | Марка | Единицы измерения | Материал | Количество (размеры) | Примечание |
|---|---|---|---|---|---|---|
| | | | | | | |

Схема привязки колодцев кабельной линии связи и НУП к постоянным точкам-ориентирам

| | | | |
|---|---|---|---|
| | | | |

Заказчик: ***КГУ «Управление строительства, архитектуры и градостроительства Кызылординской области» Утегенов К.З.***

*фамилия, имя, отчество (при наличии), подпись руководителя*

*Место печати (при наличии)*

Авторский надзор: ***ТОО «Ремпроект», эксперт Сарсенбаев К.А.***

*фамилия, имя, отчество (при наличии), подпись эксперта*

*Место печати (при наличии)*

Приложение 1
к приказу Министра
по инвестициям и развитию
Республики Казахстан
от 24 апреля 2017 года № 235
Форма

**Заключение о качестве строительно-монтажных работ**

"31" 10 2024 года

Технический надзор ***ТОО «АрхДизайнСтройИнжиниринг», директор – Джангабылов Б., Республика Казахстан, Кызылординская область, Кызылорда Г.А., г.Кызылорда , Абулхаир хан, 153.***
наименование организации, фамилия, имя, отчество (при наличии) руководителя, юридический адрес
в лице эксперта ***эксперта Серікбай Т.Е., KZ34VJE00084169; от 08.12.2023 г., KZ07VJE00084170 от 08.12.2023 г., KZ77VJE00084171 от 08.12.2023***
фамилия, имя, отчество (при наличии) экспертов, № аттестатов, дата получения
действующего на основании договора ***№210 от 30.05.2024 года***
№ договора и дата
по объекту: ***«Строительство фельдшерско-акушерского пункта в селе Кармакшы Кармакшинского района Кызылординской области. Наружные инженерные сооружения». Республика Казахстан, Кызылординская область, Кармакшинский район, Кармакшинский с.о.***
наименование и местонахождение объекта
заказчиком которого является ***КГУ «Управление строительства, архитектуры и градостроительства Кызылординской области», зам.руководителя – Утегенов К.З.***
наименование организации, фамилия, имя, отчество (при наличии) руководителя
подтверждает, что:
1. Строительство объекта осуществлялось
1) подрядчиком (генеральным подрядчиком) ***ТОО «NIYET construction», №000376 от 10.02.2006 года.***
наименование организации, № лицензии и дата получения
в лице ***директора Адырбеков Б.***
фамилия, имя, отчество (при наличии) руководителя

2) субподрядными организациями *а)ТОО «Dim Nur company» №ГСЛ 002742 от 18.06.2020г;*
*наименование организации, № лицензии и дата получения*
*в лице* _____ *Маханбетова Мадина Аширбаевна:*

*б) ТОО «JAK Building» ГСЛ №08864 от 06.05.2024 года;*
*наименование организации, № лицензии и дата получения*
*в лице* _____*Фазылов Мақсат Тулепбергенұлы*

*в) ТОО «Best Stroy Group инжиниринг» ГСЛ №20010610 от 23.07.2020 года;*
*наименование организации, № лицензии и дата получения*
*в лице* _____*Ниязбеков Ғалымжан Дуйсенбаевич*

2. Строительно-монтажные работы осуществлены в сроки:
начало работ 12.06. ***2024 года;***
месяц, год
окончание работ 31.10. ***2024 года;***
месяц, год
при продолжительности строительства, месяц:
по норме или по проекту организации строительства 4 месяц;
фактически 4 месяц;

3. Сметная стоимость по утвержденному проекту (проектной-сметной документации): всего 29 303,312 ***тысяч тенге***, в том числе строительно-монтажных работ 9 095,124 ***тысяч тенге***, оборудования, инструмента и инвентаря 10 055,812 ***тысяч тенге***; прочие затраты 10 152,376 ***тысяч тенге***

4. Сметная стоимость основных фондов, принимаемых в эксплуатацию 22 904,364 ***тысяч тенге***, в том числе: стоимость строительно-монтажных работ 9 095,124 ***тысяч тенге***, оборудования, инструмента и инвентаря 10 055,812 ***тысяч тенге***; прочие затраты 10 152,376 ***тысяч тенге***

5. Объект построен в соответствии с проектом (проектно-сметной документацией) ***ТОО «Ремпроект», рабочий проект - ЭС, НВК, СС.***

наименование проектной организации, номер проекта

утвержденным(ой) заказчиком ***КГУ «Управление строительства, архитектуры и градостроительства Кызылординской области» №82 от 23.04.2024г.;***

наименование организации утвердившей (переутвердившей) проект и дата утверждения

и требованиями государственных нормативных документов в области архитектуры, градостроительства и строительства;

6. Примененные строительные материалы, конструкции, оборудование и изделия соответствуют проекту и требованиям государственных нормативов;

6-1. Доля местного содержания предусмотрена в проектно-сметной документации 100% и фактически применено 100% (на объектах финансируемых за счет государственных инвестиций и средств квазигосударственного сектора);

7. Исполнительная техническая документация имеется в полном объеме, в том числе в электронном модуле;

8. Замечания, выданные техническим надзором в процессе строительства, устранены;

9. Завершенный строительством объект обеспечивает прочность, устойчивость и надежность на протяжении всего срока службы (эксплуатации, использования, применения) и соответствует требованиям государственных нормативов направленных на обеспечение интересов и безопасности собственников (пользователей) и общества в целом.

Технический надзор:
***ТОО «АрхДизайнСтройИнжиниринг» Джангабылов Б.***

наименование организации, фамилия, имя, отчество (при наличии) руководителя, подпись, дата

Место печати (при наличии)

эксперт(ы) по техническому надзору
***Серікбай Т.Е., Аттестат: KZ34VJE00084169; от 08.12.2023 г., KZ07VJE00084170 от 08.12.2023 г., KZ77VJE00084171 от 08.12.2023***

фамилия, имя, отчество (при наличии) эксперта (экспертов) № аттестатов, подпись, дата

Место печати (при наличии)

Приложение 2
к приказу Министра
по инвестициям и развитию
Республики Казахстан
от 24 апреля 2017 года № 235
форма

**Заключение о соответствии выполненных работ проекту**

"31" 10 2024 года

Авторский надзор ***ТОО «Ремпроект», Директор – Заминова А.К., еспублика Казахстан, Кызылординская область, Кызылорда Г.А., г.Кызылорда , Карабура , 60.***
наименование организации, фамилия, имя, отчество (при наличии) руководителя
в лице ***эксперта Сарсенбаев К.А.***
фамилия, имя, отчество (при наличии) экспертов, № аттестатов и дата получения
действующего на основании ***приказа №26 от 03.06.2024г.***
№ договора и дата
по объекту ***«Строительство фельдшерско-акушерского пункта в селе Кармакшы Кармакшинского района Кызылординской области. Наружные инженерные сооружения». Республика Казахстан, Кызылординская область, Кармакшинский район, Кармакшинский с.о***
наименование и местонахождение объекта
заказчиком которого является ***КГУ «Управление строительства, архитектуры и градостроительства Кызылординской области», зам.руководителя – Утегенов К.З.***
наименование организации, фамилия, имя, отчество (при наличии) руководителя
подтверждает, что:
1. Строительство объекта осуществлялось
1) подрядчиком (генеральным подрядчиком) ***ТОО «NIYET construction», №000376 от 10.02.2006 года.***
наименование организации, № лицензии и дата получения
в лице ***директора Адырбеков Б.***
фамилия, имя, отчество (при наличии) руководителя

2) субподрядными организациями *а)ТОО «Dim Nur company» №ГСЛ 002742 от 18.06.2020г;*
*наименование организации, № лицензии и дата получения*
*в лице* _____ *Маханбетова Мадина Аширбаевна*:

*б) ТОО «JAK Building» ГСЛ №08864 от 06.05.2024 года;*
*наименование организации, № лицензии и дата получения*
*в лице* _____*Фазылов Мақсат Түлепбергенулы*

*в) ТОО «Best Stroy Group инжениринг» ГСЛ №20010610 от 23.07.2020 года;*
*наименование организации, № лицензии и дата получения*
*в лице* _____*Ниязбеков Ғалымжан Дуйсенбаевич*

2. Строительно-монтажные работы осуществлены в сроки:
начало работ 12.06. ***2024 года;***
месяц, год
окончание работ 31.10 - ***2024 года;***
месяц, год
при продолжительности строительства, месяц:
по норме или по проекту организации строительства 4 месяц;
фактически 4 месяц;
3. Примененные строительные материалы, конструкции, оборудование и изделия соответствуют требованиям проекта;

4. Замечания, выданные авторским надзором в процессе строительства, устранены;

5. Внесенные изменения в проект (проектно-сметную документацию) в процессе строительства выполнены в соответствии с требованиями нормативов в области архитектуры, градостроительства и строительства;

6. Объект построен в соответствии с проектом (проектно-сметной документацией)
***ТОО «Ремпроект», рабочий проект - ЭС, НВК, СС***
наименование проектной организации, номер проекта
утвержденным(ой) заказчиком ***КГУ «Управление строительства, архитектуры и градостроительства Кызылординской области» №82 от 23.04.2024г.;***

Авторский надзор:
***ТОО «Ремпроект»,***
***Директор – Заминова А.К.***
наименование организации, фамилия, имя, отчество (при наличии) руководителя, подпись, дата

Место печати (при наличии)

эксперт(ы) по авторскому надзору:
***Эксперт Сарсенбаев К.А., приказа №26 от 03.06.2024г.***
фамилия, имя, отчество (при наличии) эксперта (экспертов), № аттестатов, подпись, дата

Место печати (при наличии)