РЕСПУБЛИКА КАЗАХСТАН

Товарищество с ограниченной ответственностью

RedlinePro

ГОСЛИЦЕНЗИЯ №19021538 от 31.05.2020 г.

Заказ: 012-2022

Заказчик: КГУ «Общеобразовательная школа №4» отдела образования г. Жезказгана управления образования области Ұлытау»

РАБОЧИЙ ПРОЕКТ

«Капитальный ремонт здания КГУ" Общеобразовательная школа №4" г.Жезказган ул. Алашахана №15 области Улытау»

Том II

Альбом 2 (Блок А)

Архитектурно-строительная часть.

г.Шымкент - 2023 г.

РЕСПУБЛИКА КАЗАХСТАН
Товарищество с ограниченной ответственностью

RedlinePro

ГОСЛИЦЕНЗИЯ №19021538 от 31.05.2020 г.

Заказ: 012-2022
Заказчик: КГУ «Общеобразовательная школа №4» отдела образования г. Жезказгана управления образования области Ұлытау»

РАБОЧИЙ ПРОЕКТ

«Капитальный ремонт здания КГУ" Общеобразовательная школа №4" г.Жезказган ул. Алашахана №15 области Улытау»

Том II
Альбом 2 (Блок А)
Архитектурно-строительная часть.

Директор — Мусабай Е

Главный инженер проекта — Камбатыров Т

г.Шымкент - 2023 г.

Марки основных комплектов рабочих чертежей

N n/n	Наименование основного комплекта рабочих чертежей	Марка	Примечание
1	Генеральный план	ГП	
2	Архитектурно–строитльные решения.	АС	
3	Водопровод и канализация.	ВК	
4	Отопление и вентиляция.	ОВ	
5	Электрооборудование и электроосвещение.	ЭОМ	
6	Пожарная сигнализация.	ПС	

Объемно–планировочные показатели.

N поз.	Наименование	Ед. измер.	Показатали
1.	Общая площадь.	м2	3563,5
2.	Полезная площадь.	м2	3218,4
3.	Расчетная площадь.	м2	2469,8
4.	Площадь застройки.	м2	1453,2
5.	Строительный объем выше отм. 0,000	м3	17801
6.	Строительный объем ниже отм. 0,000	м3	658,0

Ведомость ссылочных и прилагаемых документов

Обозначение	Наименование	Примечание
СП РК 3.02–107–2014*	Общественные здания и сооружения	
СП РК 2.02–20–2006	Пожарная безопасность зданий и сооружений	
СП РК 5.01–102–2013	Основания зданий и сооружений	
СП РК 2.04–01–2017	Строительная климаталогия	
СН РК 3.02–36–2012	Полы	
СП РК 3.02–137–2013	Крыши и кровли	
СН РК 5.03–07–2013	Несущие и ограждающие конструкции	
СН РК 3.02–11–2011	Общеобразовательные организации	
СН РК 3.02–111–2012	Общеобразовательные организации	
МЗ РК N КР ДСМ–76 от 05.08.2021 г	Санитарно–эпидемиологические требования к обьектам образования утвержденных приказом	
МЗ РК N КР ДСМ–79 06.08.2021	«Санитарно–эпидемиологические требования к условиям работы с источниками физических факторов утвержденных приказом»	
МЗ РК N КР ДСМ–71	Санитарно–эпидемиологические требования к радиационной безопасности» утвержденных приказом»	

Ситуационнная схема

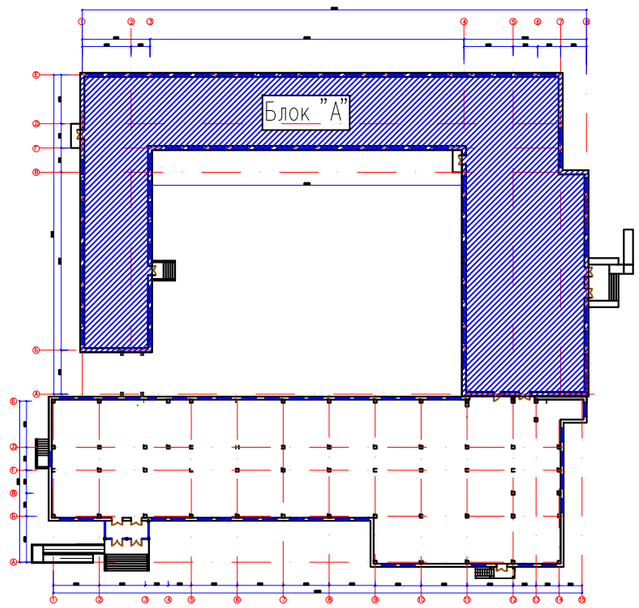

Согласована:

Часть ОВ	Рыгдулетова	
Часть ВК	Омирзак Ж	
Часть ЭОМ	Омирзак Т	

Взам. инв. N

Подпись и дата

Инв. N подл.

Рабочий проект «Капитальный ремонт здания КГУ" Общеобразовательная школа N4" г.Жезказган ул.Алашахана N15 области Улытау» разработан в соответствии с действующими на территории Республики Казахстан нормами и правилами и предусматривает мероприятия, обеспечивающие взрыво–пожаро– безопасность, исключающие вредные воздействия на окружающую среду и воздушный бассейн, а также предупреждающие чрезвычайные ситуации природного и техногенного характера.

Главный инженер проекта: _____ Камбатыров Т.

Изм.	Кол.уч.	Лист	N-док.	Подпись	Дата
ГИП		Камбатыров			
Исполнитель		Рыскулбеков			
Проверил		Абдрахманова			
Н. контроль		Кулжанов			

12-2022-АС

«Капитальный ремонт здания КГУ" Общеобразовательная школа №4" г.Жезказган ул.Алашахана №15 области Улытау»

Блок А	Стадия	Лист	Листов
	РП	1	
Состав проекта	ТОО"Redline Pro" Шымкент 2022г.		

Формат А3

Ведомость рабочих чертежей АС

Лист	Наименование	Примечание
1	2	3
АС-1	Состав проекта	
АС-2	Ведомость рабочих чертежей	
АС-3	Общие данные	
АС-4	Фасад в осях 1-4 (обмерочный чертеж)	
АС-5	Фасад в осях 8-1 (обмерочный чертеж)	
АС-6	Фасад в осях А-Е (обмерочный чертеж)	
АС-7	Фасад в осях Е-Б (обмерочный чертеж)	
АС-8	План на отм.-2,650 (обмерочный чертеж)	
АС-9	План на отм. 0,000 (обмерочный чертеж)	
АС-10	План на отм. +3,600 (обмерочный чертеж)	
АС-11	План на отм. +7,200 (обмерочный чертеж)	
АС-12	Разрез 1-1 (обмерочный чертеж)	
АС-13	Разрез 2-2 (обмерочный чертеж)	
АС-14	Разрез 3-3 (обмерочный чертеж)	
АС-15	Фасад в осях 1-4 (демонтажные работы)	
АС-16	Фасад в осях 8-1 (демонтажные работы)	
АС-17	Фасад в осях А-Е (демонтажные работы)	
АС-18	Фасад в осях Е-Б (демонтажные работы)	
АС-19	План на отм.-2,650 (демонтажные работы)	
АС-20	План на отм. 0,000 (демонтажные работы)	
АС-21	План на отм. +3,600 (демонтажные работы)	
АС-22	План на отм. +7,200 (демонтажные работы)	
АС-23	Разрез 1-1 (демонтажные работы)	
АС-24	Разрез 2-2 (демонтажные работы)	
АС-25	Разрез 3-3 (демонтажные работы)	
АС-26	Демонтаж заполнения проемов. Ведомость демонтажных работ	
АС-27	Ведомость демонтажных работ	
АС-28	Экспликация полов (демонтажные работы)	
АС-29	Расширение дверного проема 910х2100h в стене t= 380мм (демонтажные работы)	
АС-30	Фасад в осях 1-4 (ремонтные работы)	
АС-31	Фасад в осях 8-1 (ремонтные работы)	
АС-32	План на отм. +3,600 (ремонтные работы)	
АС-33	План на отм. +7,200 (ремонтные работы)	
АС-34	План на отм.-2,650 (ремонтные работы)	
АС-35	План на отм. 0,000 (ремонтные работы)	
АС-36	План на отм. +3,600 (ремонтные работы)	
АС-37	План на отм. +7,200 (ремонтные работы)	
АС-38	Разрез 1-1 (ремонтные работы)	
АС-39	Разрез 2-2 (ремонтные работы)	
АС-40	Разрез 3-3 (ремонтные работы)	
АС-41	Ведомость объемов работ (Ремонтные работы)	
АС-42	Экспликация полов (Ремонтные работы)	
АС-43	Ведомость отделки помещений (Ремонтные работы)	
АС-44	Спецификация элементов заполнения проемов (Ремонтные работы)	
АС-45	Установка экранов в санузле. Экран ИЭС-1	
АС-46	Спецификация элементов заполнения проемов Витраж В-1 (Ремонтные работы)	
АС-47	Крыльцо Кр-1. План стоек, балок и прогонов Кр-1. Сечение 1-1 (Ремонтные работы)	
АС-48	Крыльцо Кр-1 Разрез 1-1 (Ремонтные работы)	
АС-49	План стоек и балок КР-1 (Ремонтные работы)	
АС-50	Крыльцо Кр-1. Сечения 1-1,2-2,3-3 Спецификация материалов ремонтные работы.	
АС-51	Козырек К-1 (ремонтные работы)	
АС-52	Узел утепления и облицовка наружных стен (ремонтные работы)	
АС-53	Узел крепления наружных стен (ремонтные работы)	
АС-54	План существующего кровли и схема расположения водостока (ремонтные работы)	
АС-55	Схема крепления водосточной трубы.Спецификация материалов (ремонтные работы)	
АС-56	План подпольных каналов	
АС-57	Монолитный участок Ум-1.Спецификация материалов.	
АС-58	План на отм.0,000 пробивка проемов	
АС-59	План на отм.+3,600 пробивка проемов	
АС-60	План на отм.+7,200 пробивка проемов	
АС-61	Ограждение радиаторов ОГР-1.	
АС-62	Деталь пробиваемого вент. проема в стене t= 540мм В-1	
АС-63	Деталь пробиваемого вент. проема в стене t= 400мм В-2	
АС-64	Деталь пробиваемого вент. проема в стене t= 540мм В-3	
АС-65	Деталь пробиваемого вент. проема в стене t= 400мм В-4	
АС-66	Деталь пробиваемого вент. проема в стене t= 540мм В-5	
АС-67	Деталь пробиваемого вент. проема в стене t= 540мм В-6	
АС-68	Деталь пробиваемого вент. проема в стене t= 540мм В-7	
АС-69а	Узел установки флюгарки на кровле	
АС-69	План чердака (ремонтные работы)	
АС-70	Деталь пробиваемого вент. проема в стене t= 120мм В-8	
АС-71	Деталь пробиваемого вент. проема в стене t= 120мм В-9	
АС-72	Металлическая решетка МР-1 (Ремонтные работы)	

Согласовано:

Рачдауметова	Т.Рысбаа	Часть ОВ
Омирзак Ж.		Часть ВК
Омирзак Т.		Часть ЭОМ

Взам. инв. N

Подпись и дата

Инв. N подл.

Изм.	Кол.уч.	Лист	N-док.	Подпись	Дата
ГИП		Камбатыров			
Исполнитель		Рыскулбеков			
Проверил		Абдрахманова			
Н. контроль		Кулжанов			

12-2022-АС

«Капитальный ремонт здания КГУ" Общеобразовательная школа №4" г.Жезказган ул.Алашахана №15 области Улытау»

Блок А

Стадия	Лист	Листов
РП	2	

Общие данные (продолжение)

ТОО"Redline Pro" Шымкент 2022г.

Формат А3

Общие данные

Настоящий проект: «Капитальный ремонт здания КГУ" Общеобразовательная школа №4"
г.Жезказган ул.Алашахана №15 области Улытау»
выполнен на основании следующих документов:
– задания на проектирование, утвержденного заказчиком в 2022 г;
– технического заключения по обследованию несущих конструкций зданий, выполненного ТОО «ЭНЕРГОИНФОРМПРОЕКТ» 2022 году.
– акт обследования;
– дефектный акт
Сейсмичность площадки –5 баллов.

Объемно–планировочные решения.

Учебный здания школы состоит из двух блоков:
Блок А (Основная здания)
Блок Б (Пристройка)
Проектная мощность школы –1350чел
Режим работы – 2 смена с 8.00 до 18.00
Учебный корпус здания блок А – трехэтажное, с подвалом, П–образный форма в плане здание, с размерами в осях 65,80х41,65м. Доступ к зданий четыре входа.
Объемно–планировочное решение административно–учебного здания принята коридорная с расположением кабинетов по две стороны коридора.
–Класс здания – II.
–Степень огнестойкости – II.
–Класс функциональной пожарной опасности помещений – Ф 4.1.
–Категория здания по взрывопожарной пожарной опасности – Д.

Обследование существующего здания

Конструктивная схема здания – бескаркасное с несущими наружными и внутренними стенами. Пространственная устойчивость здания обеспечивается системой вертикальных устоев, объединенных горизонтальными дисками плит перекрытий. Вертикальными устоями служат несущие кирпичные стены, диафрагмы жесткости соединенные ригелями и сборными железобетонными круглопустотными плитами перекрытия и покрытиями.
Высота подвала от пола до перекрытия –2,35м
Высота 1–го этажа от пола до перекрытия – 3,3 м.
Высота 2–го этажа от пола до перекрытия – 3,3 м.
Высота 3–го этажа от пола до перекрытия – 3,3м.
Строительные конструкции здания:
– Фундаменты под стены столбчатые железобетонные, ленточные железобетонные под внутренние стены и подвальный части из сборных железобетонных фундаментных блоков марки ФБС24.4.6.
– наружные из обожженного кирпича толщиной 540мм;
– внутренние стены из обожженного кирпича толщиной 400,250мм
–перегородки – из обожженного кирпича толщиной 120 мм;
– покрытие – из сборных железобетонные многопустотные плиты с круглым очертанием пустот;
– полы – деревянные дощатые и из керамических плиток, стяжка;
– оконные блоки – из ПВХ и ремонт не требуется;
– дверные блоки – деревянные, и металлические;
– внутренняя отделка – штукатурка с последующей известковый покраской, отделка из керамических плитками;
– наружная отделка – штукатурка с последующей наружной отделкой аспол;
–кровельное покрытие выполнено двускатная из профлиста по деревянной обрешетке ремонт не требуется.
– отмостка – бетонная;

Конструктивные решения существующего блока А

Конструктивная схема здания – бескаркасное с несущими наружными и внутренними стенами. Пространственная устойчивость здания обеспечивается системой вертикальных устоев, объединенных горизонтальными дисками плит перекрытий. Вертикальными устоями служат несущие кирпичные стены, диафрагмы жесткости соединенные ригелями и сборными железобетонными круглопустотными плитами перекрытия и покрытиями:
Стены наружные выполнены – из обожженного полнотелого кирпича.
Перегородки выполнены – из обожженного полнотелого кирпича КР–р–пу 250х120х65/1НФ/200/2.0/50, ГОСТ 530–2012, на цементно–песчаном воздушном растворе марки М50 (выполнение работ при отрицательной температуре запрещается), толщиной 120мм.
По конструктивным решениям существующего школы усиления не требуется согласно техническим заключениям.

Принятые проектные решения:

«Капитальный ремонт здания КГУ" Общеобразовательная школа №4"
г.Жезказган ул.Алашахана №15 области Улытау»
– ремонт наружной штукатурки стен и цоколя по местами
– демонтаж тамбура
– ремонт шпаклевки и отделочного слоя до основания стен и потолков;
– замена полов в помещениях на первым этаже 18,20,31,33,35,38, на втором этаже в помещение 33.
– замена дверных блоков по местами;
– ремонт отмостки по периметру здания;
– предусмотреть желоба и водоотводные трубы;
– проверить теплотехническим расчетом толщину наружных стен.

Учебный корпус здания блок А – трехэтажное, с подвалом, П образный форме в плане здание, с размерами в осях 65,80х41,65м. Доступ к зданий четыре входа.
Внутренняя отделка стен – улучшенная шпаклевка стени выравнивание сухими смесями с последующей водоэмульсионной покраской, в кабинетах и санузлах – глазурованная плитка на высоту 1,8м, в коридорах и эвакуационных путях силикатная окраска (НГ) на высоту 1,8м за 2 раза.
Полы – керамические плитки, керамогранит, ленолуем поливинилхлоридный и спортивный линолеум.
Потолки – улучшенная шпаклевка стени выравнивание сухими смесями с последующей водоэмульсионной покраской.
Отделка цоколя – улучшенная штукатурка по местами и обшивка линеарным панелями.
Отделка наружных стен – Обшивка линеарным панелями.
Утеплитель наружных стен мин плита Минплита ISOVER OL–A толщиной 80мм
Витраж – из ПВХ профилей, индивидуального изготовления, с заполнением однокамерными стеклопакетами по ГОСТ 30674–99.
Дверные блоки внутренние и наружные – деревянные по ГОСТ 6629–88(Влагостойки к обработке специальными химическими составами) и стальные ГОСТ 31173–2003.
Крыша – чердачное, двухскатная по деревянном стропилам ремонт не требуется.Имеется в кровли существующий металлический ограждения ремонт не требуются.
Отмостка– Устройства бетонной отмостки вокруг зданий шир. 1,5м толщ150мм по серия 2.110–3п деталь 9.

Санитарно–эпидемиологические требования.

Рабочий проект разработана с учетом требований санитарных правил «Санитарно–эпидемиологические требования к условиям работы с источниками физических факторов (компьютеры и видеотерминалы), оказывающих воздействие на человека» утвержденных приказом МЗ РК № КР ДСМ–79 от 06.08.2021 г). Предусмотрена применение строительных материалов 1 класса радиационной безопасности (п. 31 Гигиенических нормативов «Санитарно–эпидемиологические требования к радиационной безопасности», утвержденных приказом МЗ РК № КР ДСМ–71 от 02.08.2022
Для отделки помещений предусмотреть строительные материалы, имеющие документы, подтверждающие их качество и безопасность, согласно пункту 58 главы 4 СП № КР ДСМ–76 от 05.08.2021 г

Защита строительных конструкций от коррозии.

Защиту строительных конструкций от коррозии осуществлять в соответствии с СН РК 2.01–01–2013 "Защита строительных конструкций от коррозии".
Защита строительных конструкций от коррозии". Окраску производить двумя слоями эмали ПФ –1189–2 слоя (толщина 50–60мкм) по грунтовке ГФ–020 – 1 слой. Объем работ указано лист АС–37

Мероприятия по доступности маломобильных групп населения.

Для обеспечения доступности маломобильных групп населения предусмотрены мероприятия согласно СП РК 3.06–101–2012* . На входах предусмотрены пандусы с уклоном 5 % с двойным ограждением высотой 900 мм. двери шириной не менее 1200мм.

Противопожарные мероприятия.

Противопожарные мероприятия в проекте предусмотрены в соответствии со СП РК 3.01–101–2013 "Градостроительство", СНиП РК 2.02–05–2009 "Пожарная безопасность зданий и сооружений", СП РК 3.02–107–2014*"Общественные здания и сооружения".
Степень огнестойкости–II.
Электропроводку следует устраивать путем пропуска кабелей (проводов в защитной оболочке) через пустоты или заполненные утеплителем пространства внутри стен и перекрытий школы, а также через отверстия в деревянных элементах каркаса стен и перекрытий. Для электропроводок должны использоваться изолированные провода в защитных оболочках или кабели в оболочках из материалов, не распространяющих горение.
Здание размещено с соблюдением противопожарных норм и обеспечением свободного проезда пожарных машин. Двери на путях эвакуации открываются наружу.

Мероприятие по охране окружающей среды.

Мероприятия по ограничению шума предусмотрены в соответствии с требованиями СН РК 2.04–02–2011 «Защита от шума». Для снижения уровня шума, защиты от пыли в здании предусмотрены наружные двери, уплотненные термоизолирующими прокладками.
В проекте учтены нормативные требования по обеспечению охраны окружающей среды и оптимального санитарно–гигиенического режима участка застройки. Воздушный бассейн защищен существующим озеленением прилегающей территории. Вредные выбросы из здания отсутствуют. Сбор мусора осуществляется на существующей площадке для сбора мусора и пищевых отходов

						12-2022-АС
Изм.	Кол.уч.	Лист	N-док.	Подпись	Дата	«Капитальный ремонт здания КГУ" Общеобразовательная школа №4" г.Жезказган ул.Алашахана №15 области Улытау»
ГИП		Камбатыров				Блок А — Стадия: РП; Лист: 3; Листов:
Исполнитель		Рыскулбекова				
Проверил		Абдрахманова				Общие данные (продолжение) — ТОО"Redline Pro" Шымкент 2022г.
Н. контроль		Кулжанов				

Формат А3

Рачидулетова | Часть ОВ
Омирзак Ж. | Часть ВК
Омирзак Т. | Часть ЭОМ

Взам. инв. N | Подпись и дата | Инв. N подл.

Фасад 1–4

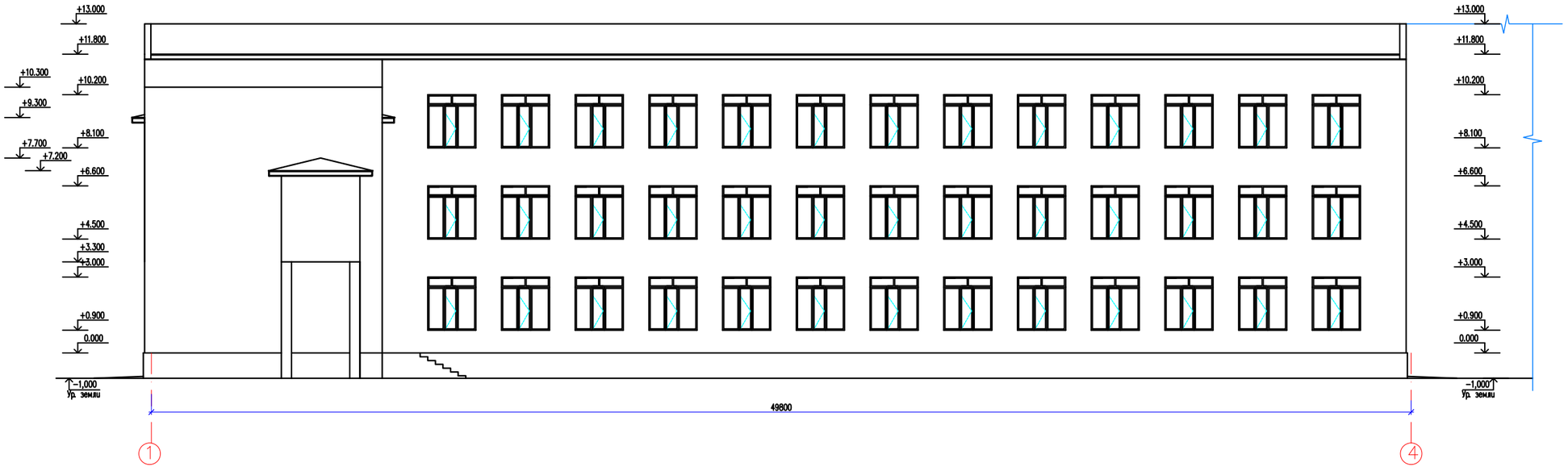

Изм.	Кол.уч	Лист	N-док.	Подпись	Дата	12-2022-АС	
ГИП		Камбатыров				«Капитальный ремонт здания КГУ" Общеобразовательная школа №4" г.Жезказган ул.Алашахана №15 области Улытау»	
Исполнитель		Раскулбеков				Блок А	Стадия: РП; Лист: 4; Листов:
Проверил		Абдрахманова				Фасад в осях 1–4 (обмерочный чертеж)	ТОО"Redline Pro" Шымкент 2022г.
Н. контроль		Кулжанов					

Формат А3

Инв. N подл.	Подпись и дата	Взам. инв. N	Ренодуллаева	Омаргож. Ж.	Омаргож. Т.	Часть ОВ	Часть ВК	Часть ЭОМ

Фасад 8–1

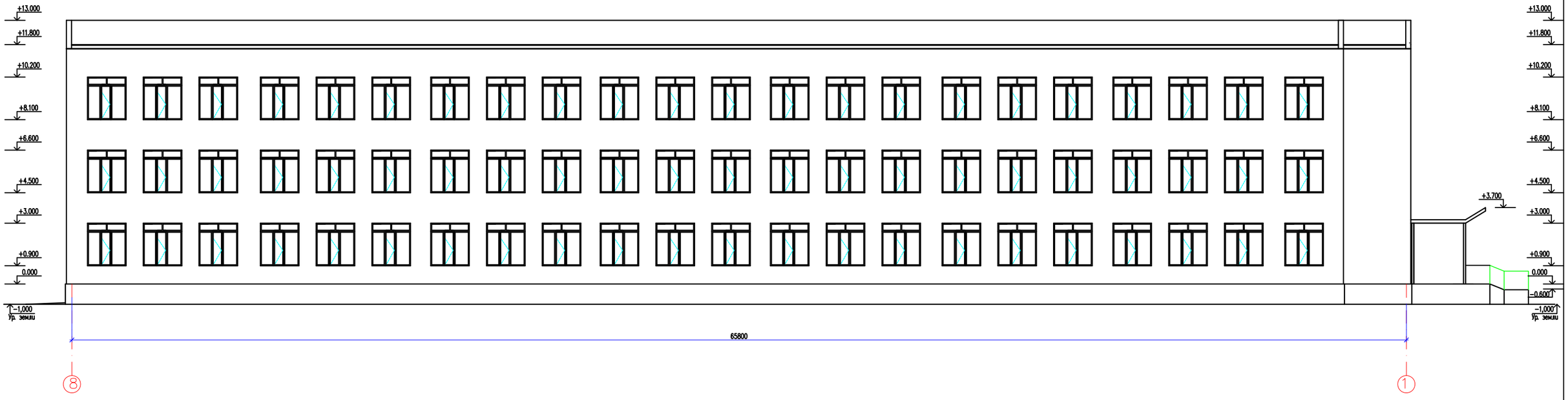

Изм.	Кол.уч	Лист	N°док.	Подпись	Дата	12-2022-АС	
ГИП		Камбатыров				«Капитальный ремонт здания КГУ" Общеобразовательная школа №4" г.Жезказган ул.Алашахана №15 области Улытау»	
Исполнитель		Рыскулбеков				Блок А	Стадия: РП; Лист: 5; Листов:
Проверил		Абдрахманова				Фасад в осях 11–1 (обмерочный чертеж)	ТОО"Redline Pro" Шымкент 2022г.
Н. контроль		Кулжанов					

Формат А3

Инв. N подл.	Подпись и дата	Взам. инв. N	Ренодуктова	Омуртак Ж.	Омуртак Т.	Часть ОВ	Часть ВК	Часть ЭОМ

Фасад А–Е

Изм.	Кол.уч.	Лист	N°док.	Подпись	Дата	12-2022-АС		
ГИП		Камбатыров				«Капитальный ремонт здания КГУ" Общеобразовательная школа №4" г.Жезказган ул.Алашахана №15 области Улытау»		
Исполнитель		Рыскулбеков				Блок А	Стадия	Лист	Листов
Проверил		Абдрахманова					РП	6	
Н. контроль		Кулжанов				Фасад в осях 11–1 (обмерочный чертеж)	ТОО"Redline Pro" Шымкент 2022г.		

Формат А3

Инв. N подл.	Подпись и дата	Взам. инв. N	Разработал	Омирзак Ж.	Омирзак Т.	Часть ОВ	Часть ВК	Часть ЭОМ

Фасад 11-1

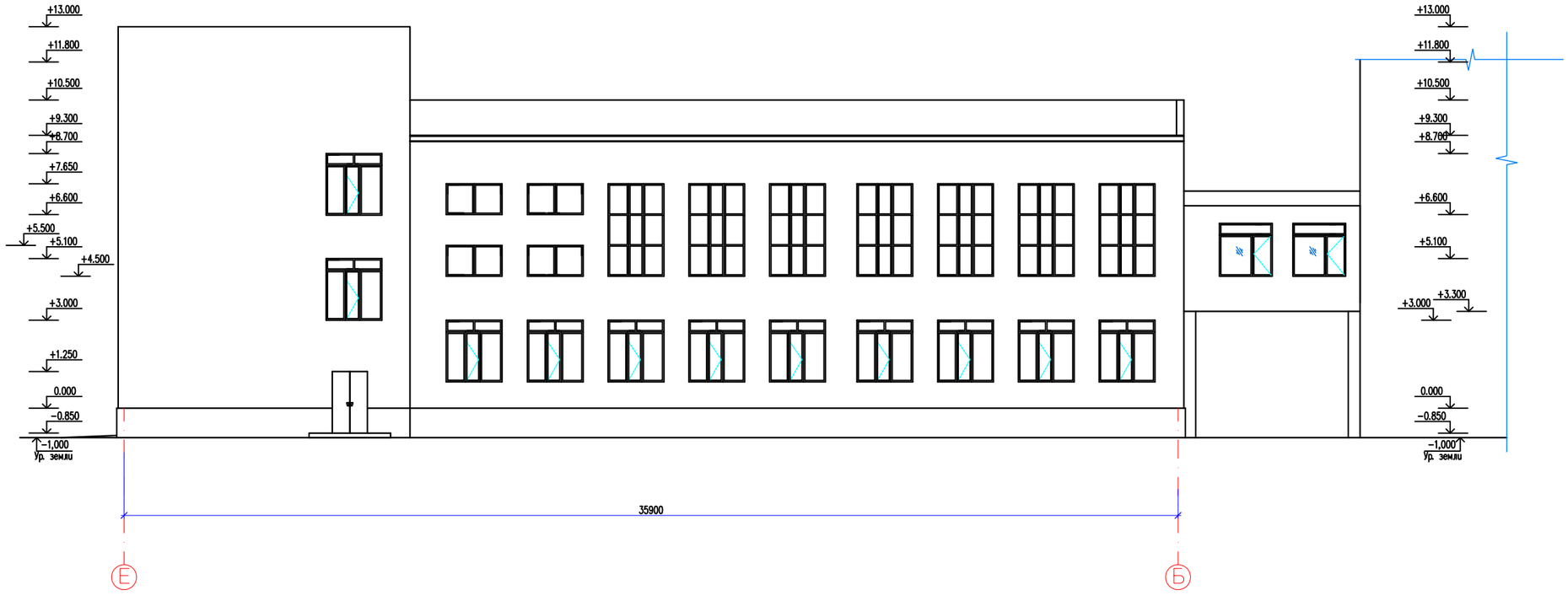

Изм.	Кол.уч.	Лист	N°док.	Подпись	Дата	12-2022-АС
ГИП		Камбатыров				«Капитальный ремонт здания КГУ" Общеобразовательная школа №4" г.Жезказган ул.Алашахана №15 области Улытау»
Исполнитель		Рыскулбеков				Блок А — Стадия: РП; Лист: 7; Листов:
Проверил		Абдрахманова				Фасад в осях 11-1 (обмерочный чертеж)
Н. контрол.		Кулжанов				ТОО"Redline Pro" Шымкент 2022г.

Формат А3

Инв. N подл.	Подпись и дата	Взам. инв. N	
Рчидрзетова	Часть ОВ		
Омирзак Ж.	Часть ВК		
Омирзак Т	Часть ЭОМ		

План на отм. −2,650

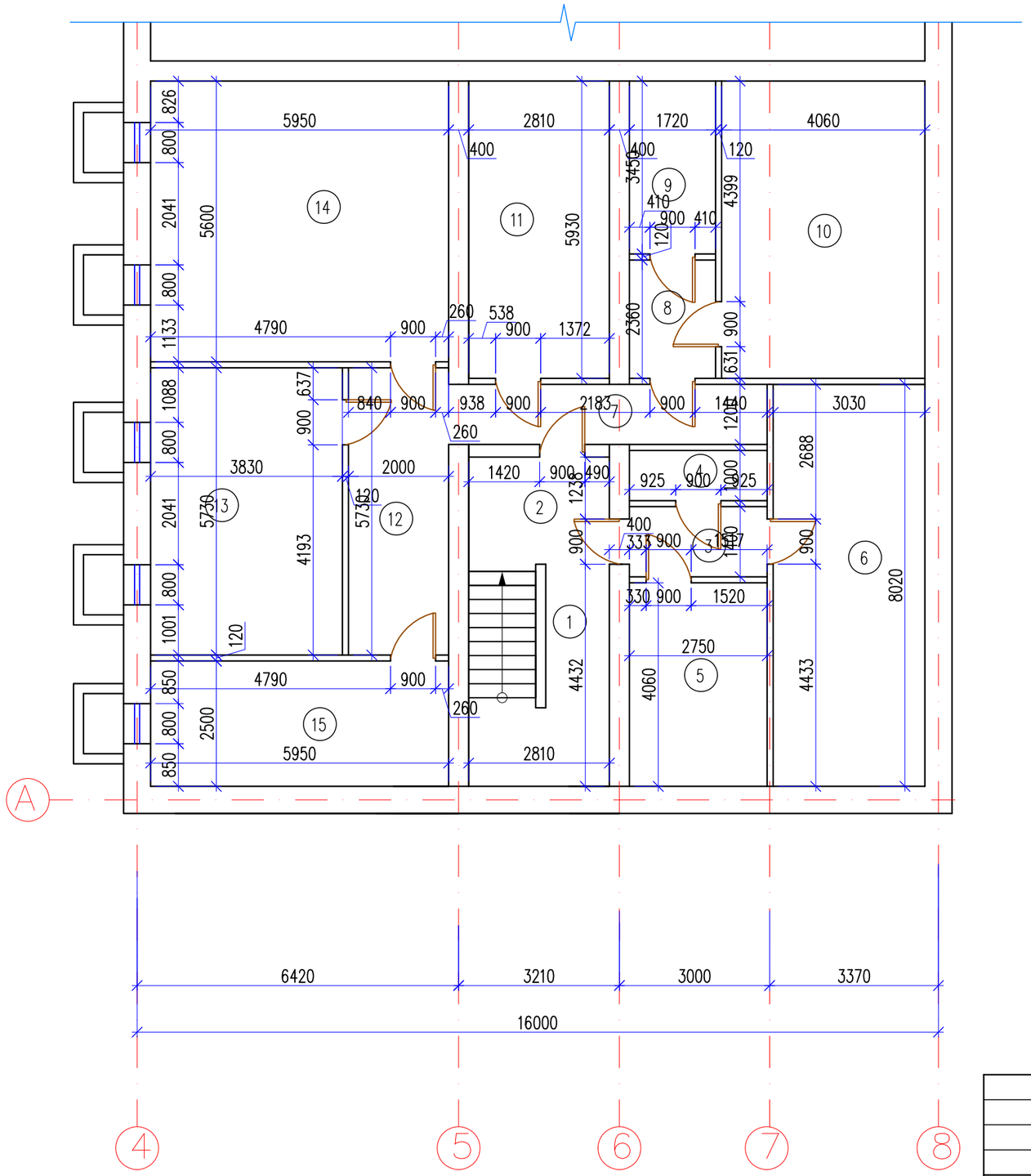

Экспликация помещений

Номер поме-щения	Наименование	Площадь м²
1	Лестничная клетка	12.4
2	Коридор	6.0
3	Коридор	3.8
4	Помещение	2.7
5	Помещение	11.1
6	Помещение	24.3
7	Коридор	7.6
8	Коридор	4.0
9	Помещение	5.9
10	Помещение	24.1
11	Помещение	16.6
12	Коридор	11.5
13	Помещение	21.9
14	Помещение	33.4
15	Помещение	14.8
	Общее	200.1

Согласована:

Рыцдулетова	Часть ОВ	
Омирзак Ж	Часть ВК	
Омирзак Т	Часть ЭОМ	

Взам. инв. N

Подпись и дата

Инв. N подл.

Изм.	Кол.уч.	Лист	N°док.	Подпись	Дата
ГИП		Камбатыров			
Исполнитель		Рыскулбеков			
Проверил		Абдрахманова			
Н. контроль		Кулжанов			

12-2022-АС

«Капитальный ремонт здания КГУ" Общеобразовательная школа №4" г.Жезказган ул.Алашахана №15 области Улытау»

Блок А

Стадия	Лист	Листов
РП	8	

План на отм.−2,650 (обмерочный чертеж)

ТОО"Redline Pro" Шымкент 2022г.

Формат А3

План на отм. 0,000

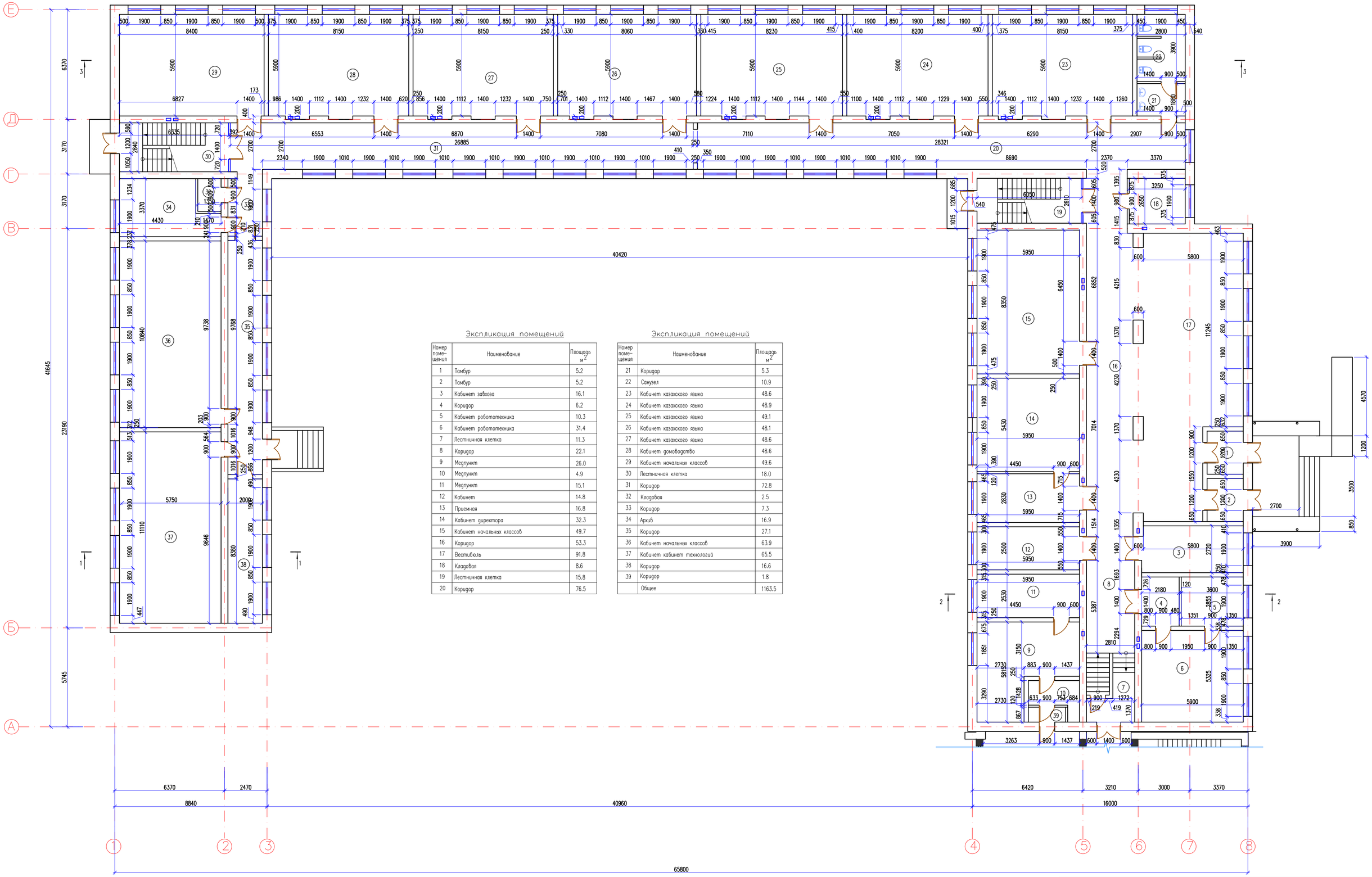

Экспликация помещений

Номер помещения	Наименование	Площадь м2
1	Тамбур	5.2
2	Тамбур	5.2
3	Кабинет завхоза	16.1
4	Коридор	6.2
5	Кабинет робототехника	10.3
6	Кабинет робототехника	31.4
7	Лестничная клетка	11.3
8	Коридор	22.1
9	Медпункт	26.0
10	Медпункт	4.9
11	Медпункт	15.1
12	Кабинет	14.8
13	Приемная	16.8
14	Кабинет директора	32.3
15	Кабинет начальных классов	49.7
16	Коридор	53.3
17	Вестибюль	91.8
18	Кладовая	8.6
19	Лестничная клетка	15.8
20	Коридор	76.5

Экспликация помещений

Номер помещения	Наименование	Площадь м2
21	Коридор	5.3
22	Санузел	10.9
23	Кабинет казахского языка	48.6
24	Кабинет казахского языка	48.9
25	Кабинет казахского языка	49.1
26	Кабинет казахского языка	48.1
27	Кабинет казахского языка	48.6
28	Кабинет домоводства	48.6
29	Кабинет начальных классов	49.6
30	Лестничная клетка	18.0
31	Коридор	72.8
32	Кладовая	2.5
33	Коридор	7.3
34	Архив	16.9
35	Коридор	27.1
36	Кабинет начальных классов	63.9
37	Кабинет кабинет технологий	65.5
38	Коридор	16.6
39	Коридор	1.8
	Общее	1163.5

Согласовано:

Рекдуметова	Часть ОВ	
Омирзак Ж.	Часть ВК	
Омирзак Т.	Часть ЭОМ	

Взам. инв. N | Подп. и дата | Инв. N подл.

Изм.	Кол.уч.	Лист	N док.	Подпись	Дата
ГИП		Камбатыров			
Исполнитель		Раскулбеков			
Проверил		Абдраманова			
Н. контроль		Кужанов			

12-2022-АС

«Капитальный ремонт здания КГУ" Общеобразовательная школа №4" г.Жезказган ул.Алашахана №15 области Улытау»

Блок А

План на отм.0,000 (обмерочный чертеж)

Стадия	Лист	Листов
РП	9	

ТОО"Redline Pro" Шымкент 2022г.

Формат А1

План на отм. +3,600

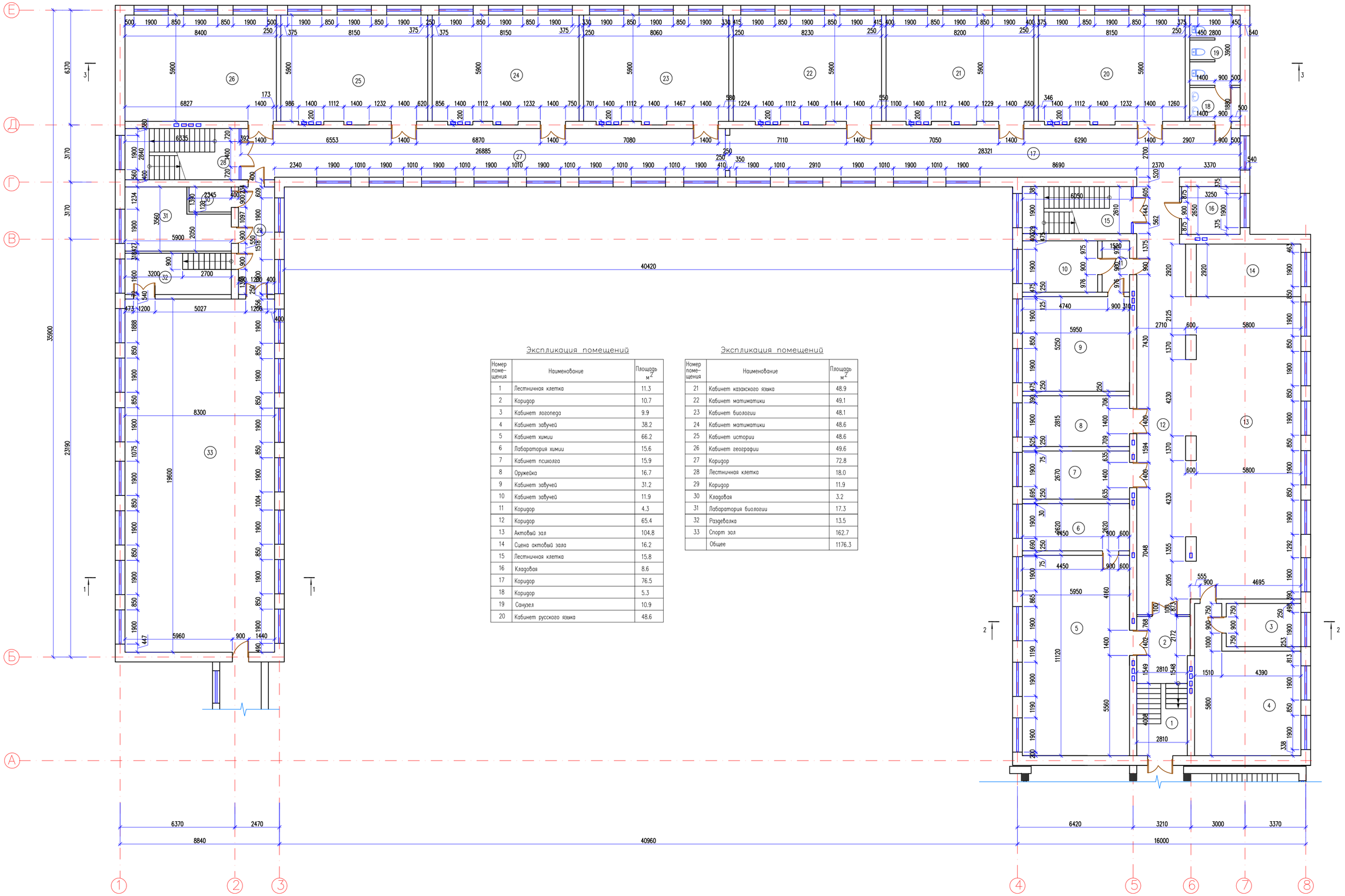

Экспликация помещений

Номер поме-щения	Наименование	Площадь м²
1	Лестничная клетка	11.3
2	Коридор	10.7
3	Кабинет логопеда	9.9
4	Кабинет забучей	38.2
5	Кабинет химии	66.2
6	Лаборатория химии	15.6
7	Кабинет психолга	15.9
8	Оружейка	16.7
9	Кабинет забучей	31.2
10	Кабинет забучей	11.9
11	Коридор	4.3
12	Коридор	65.4
13	Актовай зал	104.8
14	Сцена актовай зала	16.2
15	Лестничная клетка	15.8
16	Кладовая	8.6
17	Коридор	76.5
18	Коридор	5.3
19	Санузел	10.9
20	Кабинет русского языка	48.6

Экспликация помещений

Номер поме-щения	Наименование	Площадь м²
21	Кабинет казахского языка	48.9
22	Кабинет матиматики	49.1
23	Кабинет биологии	48.1
24	Кабинет матиматики	48.6
25	Кабинет истории	48.6
26	Кабинет географии	49.6
27	Коридор	72.8
28	Лестничная клетка	18.0
29	Коридор	11.9
30	Кладовая	3.2
31	Лаборатория биологии	17.3
32	Раздевалка	13.5
33	Спорт зал	162.7
	Общее	1176.3

Согласовано:

Омирзак Ж.	Часть ОВ	
Омирзак Ж.	Часть ВК	
Омирзак Т.	Часть ЭОМ	

Инв. N подл. | Подп. и дата | Взам. инв. N

Изм.	Кол.уч	Лист	N-док.	Подпись	Дата
ГИП			Камбатаров		
Исполнитель			Раскулбеков		
Проверил			Абдраманова		
Н. контроль			Кулжанов		

12-2022-АС

«Капитальный ремонт здания КГУ" Общеобразовательная школа №4" г.Жезказган ул.Алашахана №15 области Улытау»

Блок А

План на отм.+3,600 (обмерочный чертеж)

Стадия	Лист	Листов
РП	10	

ТОО"Redline Pro" Шымкент 2022г.

Формат А1

План на отм. +7,200

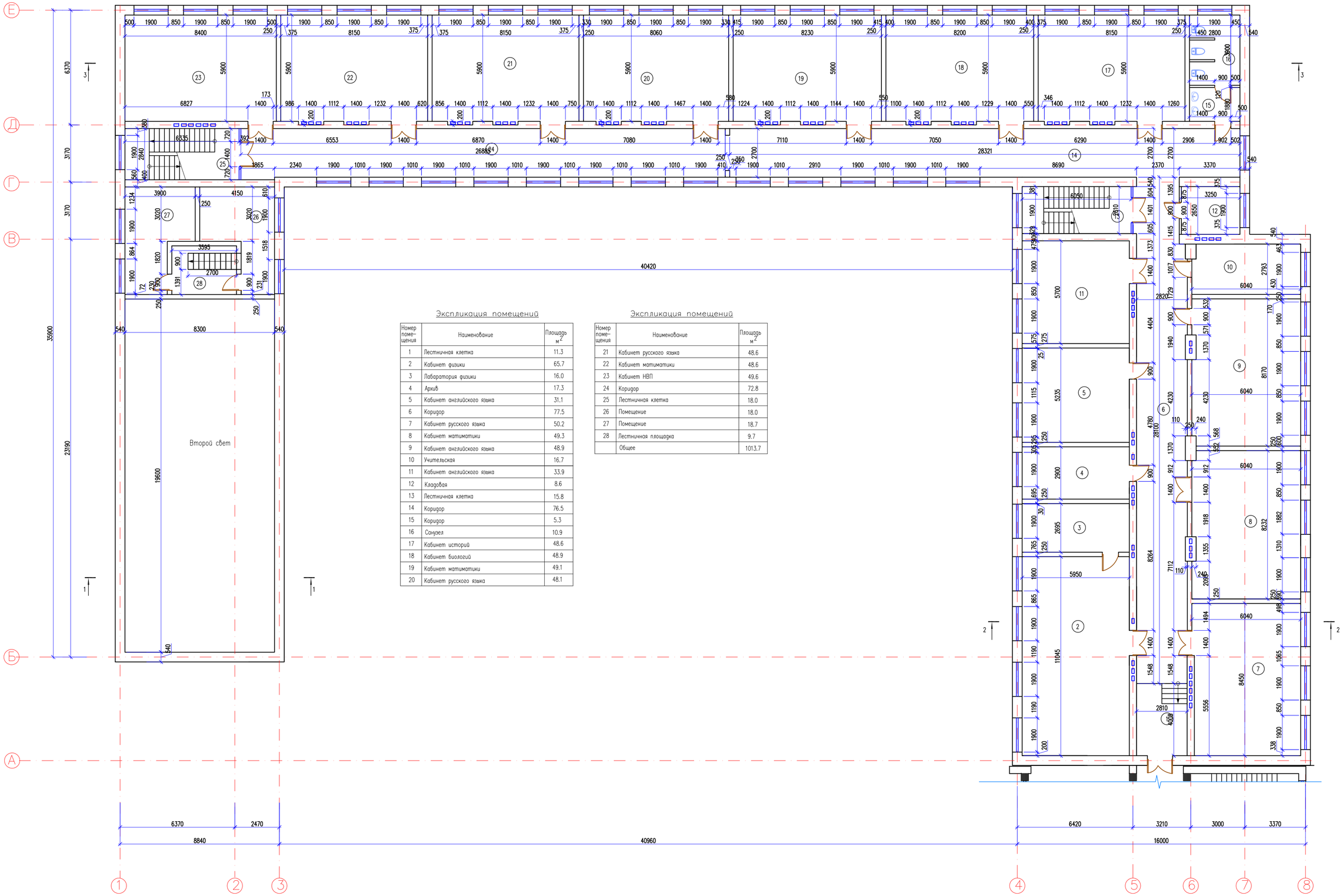

Экспликация помещений

Номер поме-щения	Наименование	Площадь м2
1	Лестничная клетка	11.3
2	Кабинет физики	65.7
3	Лабаратория физики	16.0
4	Архив	17.3
5	Кабинет английского языка	31.1
6	Коридор	77.5
7	Кабинет русского языка	50.2
8	Кабинет матиматики	49.3
9	Кабинет английского языка	48.9
10	Учительская	16.7
11	Кабинет английского языка	33.9
12	Кладовая	8.6
13	Лестничная клетка	15.8
14	Коридор	76.5
15	Коридор	5.3
16	Санузел	10.9
17	Кабинет историй	48.6
18	Кабинет биологий	48.9
19	Кабинет матиматики	49.1
20	Кабинет русского языка	48.1

Экспликация помещений

Номер поме-щения	Наименование	Площадь м2
21	Кабинет русского языка	48.6
22	Кабинет матиматики	48.6
23	Кабинет НВП	49.6
24	Коридор	72.8
25	Лестничная клетка	18.0
26	Помещение	18.0
27	Помещение	18.7
28	Лестничная площадка	9.7
	Общее	1013.7

Согласовано:

Рекомендатель	Часть ОВ	
Омирзак Ж.	Часть ВК	
Омирзак Т.	Часть ЭОМ	

Взам. инв. №

Подп. и дата

Инв. № подл.

Изм.	Кол.уч.	Лист	№док.	Подпись	Дата
ГИП		Камбатыров			
Исполнитель		Раскулбеков			
Проверил		Абдраманова			
Н. контроль		Кулжанов			

12-2022-АС

«Капитальный ремонт здания КГУ" Общеобразовательная школа №4" г.Жезказган ул.Алашахана №15 области Улытау»

Блок А

План на отм.+7,200 (обмерочный чертеж)

Стадия	Лист	Листов
РП	11	

ТОО"Redline Pro" Шымкент 2022г.

Формат А1

Разрез 1–1

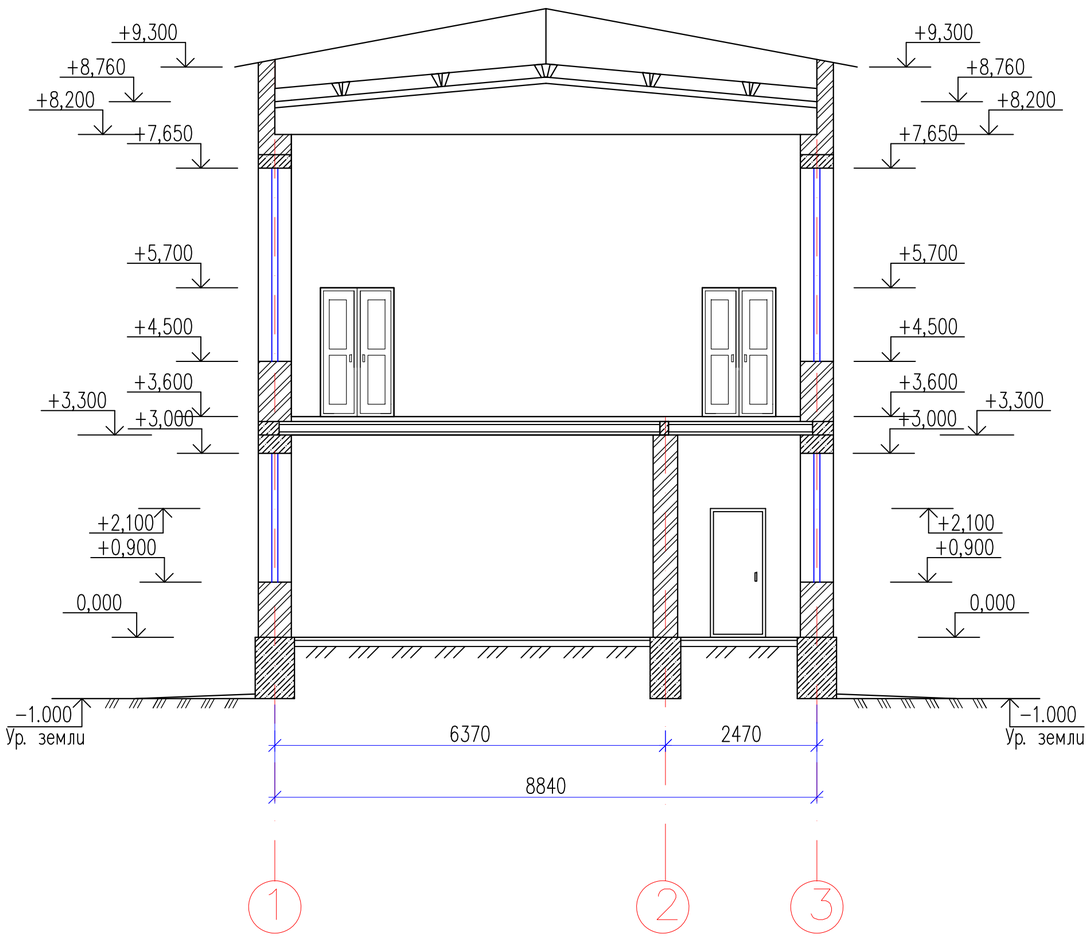

Согласовано		
Рыцдулетова	Омирзак Ж	Омирзак Т
	Часть ОВ	Часть ЭОМ
	Часть ВК	

Взам. инв. N

Подп. и дата

Инв. N подл.

Изм.	Кол.уч.	Лист	N°док.	Подпись	Дата
ГИП		Камбатыров			
Исполнитель		Рыскулбеков			
Проверил		Абдрахманова			
Н. контроль		Кулжанов			

12-2022-АС

«Капитальный ремонт здания КГУ" Общеобразовательная школа №4" г.Жезказган ул.Алашахана №15 области Улытау»

Блок А

Стадия	Лист	Листов
РП	12	

Разрез 1–1
(обмерочный чертеж)

ТОО"Redline Pro"
Шымкент 2022г.

Копировал

Формат А3

Разрез 2–2

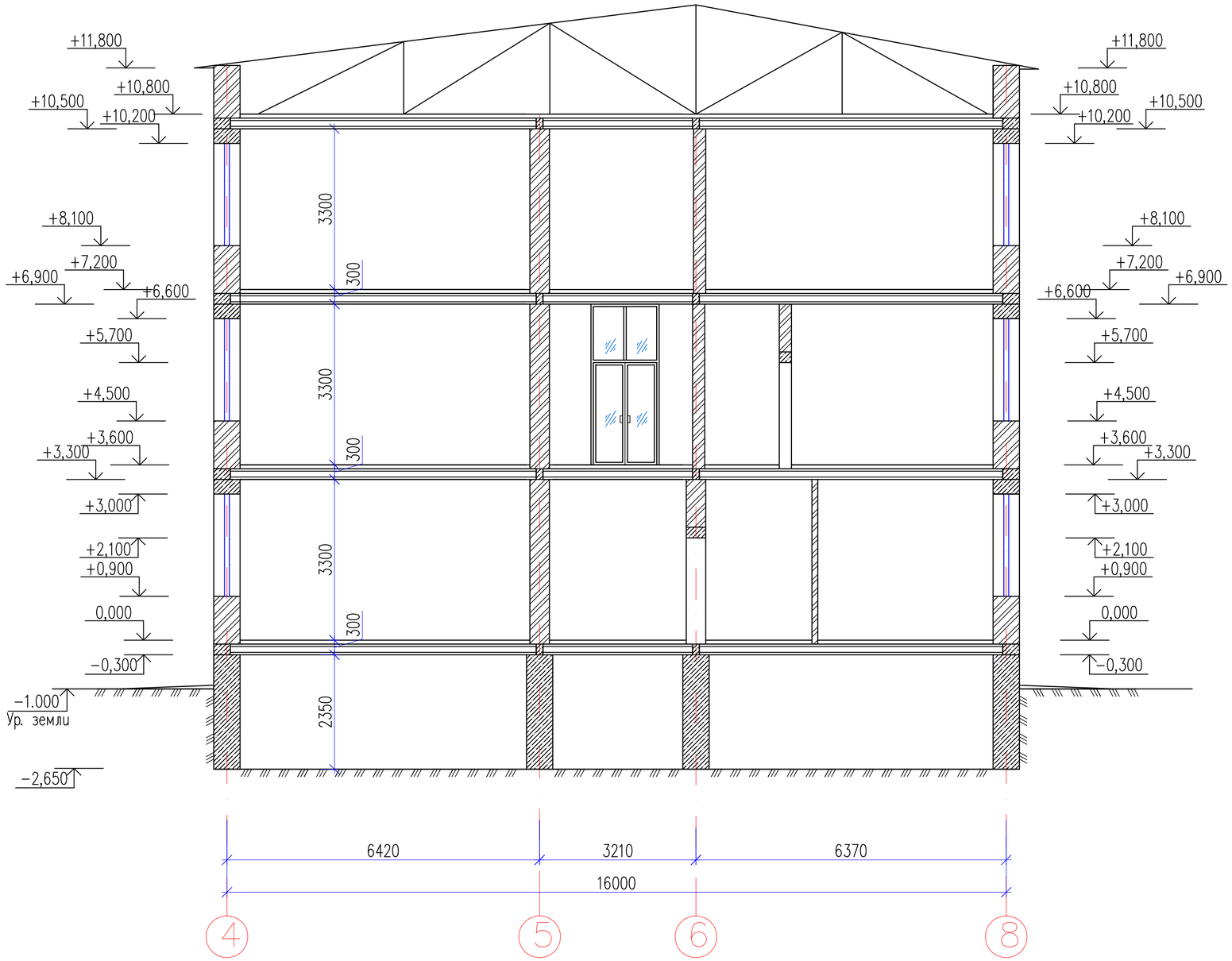

Согласовано		
Рачадулетова	Омирзак Ж	Омирзак Т
Часть ОВ	Часть ВК	Часть ЭОМ

Взам. инв. N

Подп. и дата

Инв. N подл.

Изм.	Кол.уч.	Лист	N°док.	Подпись	Дата
ГИП		Камбатыров			
Исполнитель		Рыскулбеков			
Проверил		Абдрахманова			
Н. контроль		Кулжанов			

12-2022-АС

«Капитальный ремонт здания КГУ" Общеобразовательная школа №4" г.Жезказган ул.Алашахана №15 области Улытау»

Блок А

Стадия	Лист	Листов
РП	13	

Разрез 2–2
(обмерочный чертеж)

ТОО"Redline Pro"
Шымкент 2022г.

Копировал

Формат А3

Разрез 3-3

						12-2022-АС
Изм.	Кол.уч.	Лист	N°док.	Подпись	Дата	«Капитальный ремонт здания КГУ" Общеобразовательная школа №4" г.Жезказган ул.Алашахана №15 области Улытау»
ГИП		Камбатаров				Блок А — Стадия: РП; Лист: 14; Листов:
Исполнитель		Рыскулбеков				
Проверил		Абдрахманова				Разрез 3-3 (обмерочный чертеж)
Н. контроль		Кулжанов				ТОО"Redline Pro" Шымкент 2022г.

Инв. N подл. | Подпись и дата | Взам. инв. N

Рководитель	Омирзак Ж.	
	Омирзак Т.	

План чердака

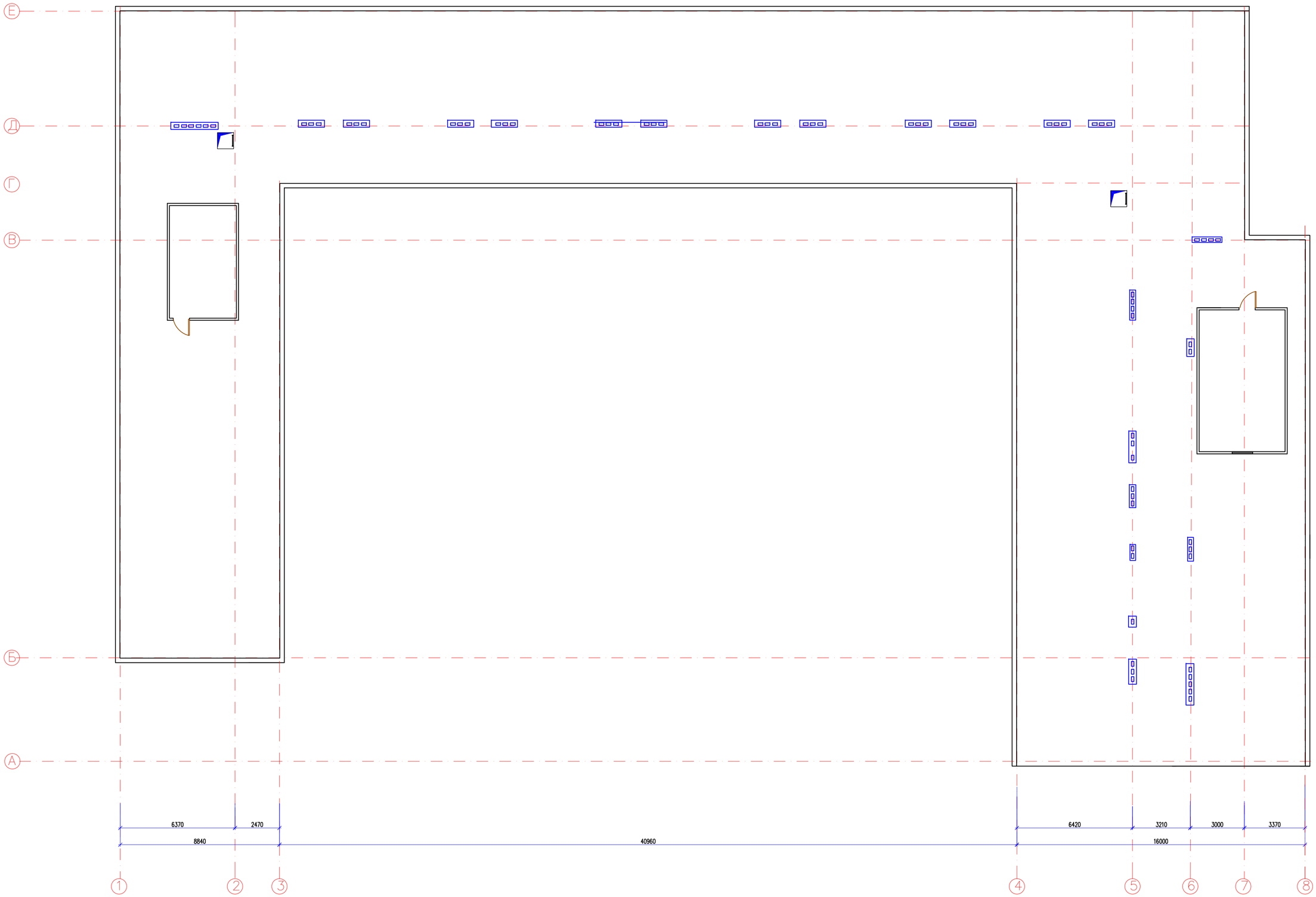

Согласовано:

Рахадилова	Часть ОВ	
Омирзак	Часть ВК	
Байсенбай	Часть ПС	

Инв. N подл. | Подп. и дата | Взам. инв. N

						12-2022-АС		
Изм.	Кол.уч.	Лист	N док.	Подпись	Дата	«Капитальный ремонт здания КГУ" Общеобразовательная школа №4" г.Жезказган ул.Алашахана №15 области Ұлытау»		
ГИП		Комбатыров				Блок А	Стадия	Лист	Листов
Исполнитель		Рыскулбеков					РП	14а	
Проверил		Абдрахманова				План чердака (обмерочный чертеж)	ТОО"Redline Pro" Шымкент 2022г.		
Н. контроль		Кужжанов							

Формат

План чердака

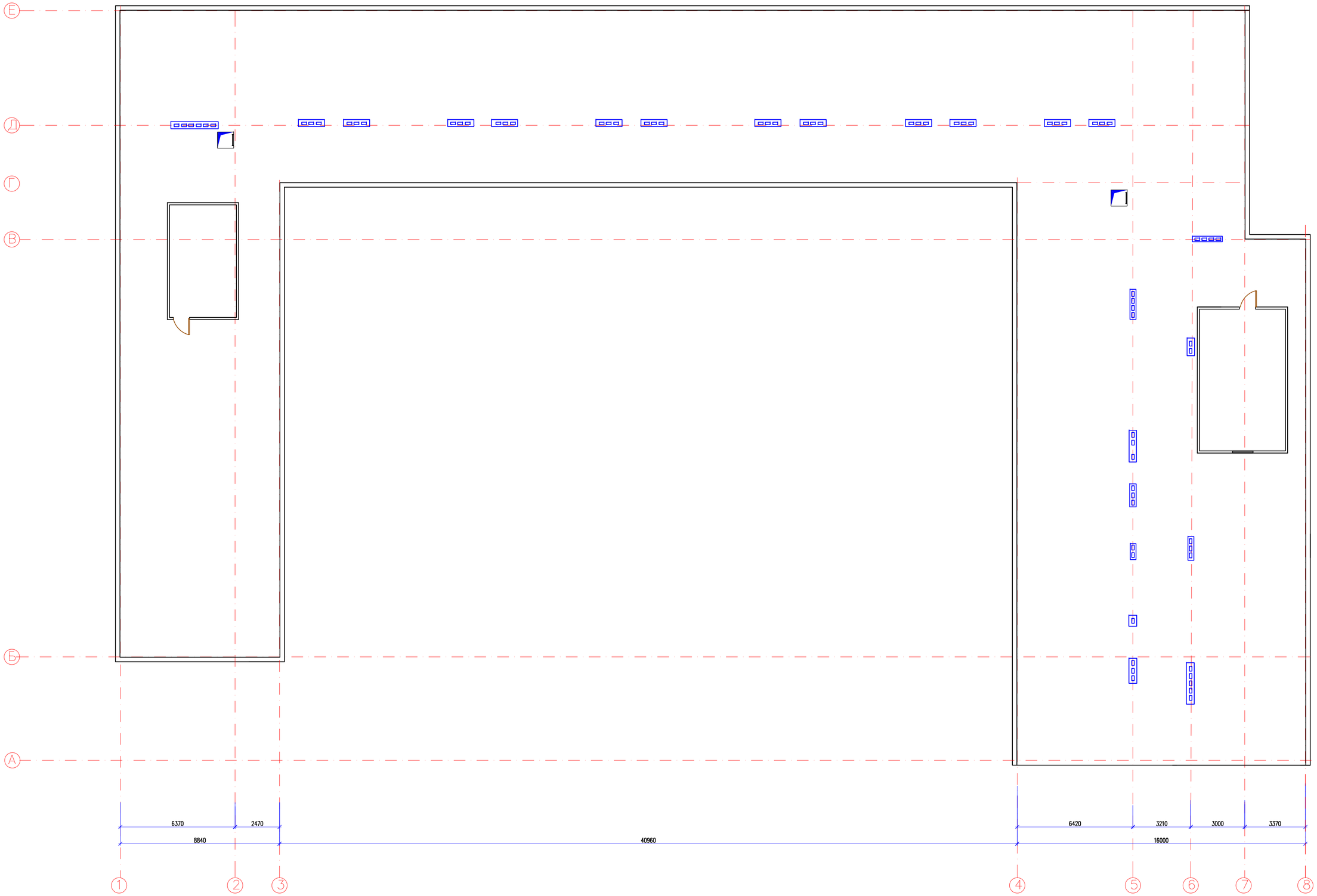

Согласовано:						
Рендрамова		Часть ОВ				
Омирзак А		Часть ВК				
Байсенбай А		Часть ПС				

Инв. N° подл. | Подп. и дата | Взам. инв. N°

						12-2022-АС			
						«Капитальный ремонт здания КГУ" Общеобразовательная школа №4" г.Жезказган ул.Алашахана №15 области Улытау»			
Изм.	Кол.уч.	Лист	N°док.	Подпись	Дата				
ГИП			Комбатыров			Блок А	Стадия	Лист	Листов
							РП	29а	
Исполнитель			Рыскулбеков						
Проверил			Абдраманова			План чердака (демонтажные работы)	ТОО"Redline Pro" Шымкент 2022г.		
Н. контроль			Кужжанов						

Формат

Фасад 1–4

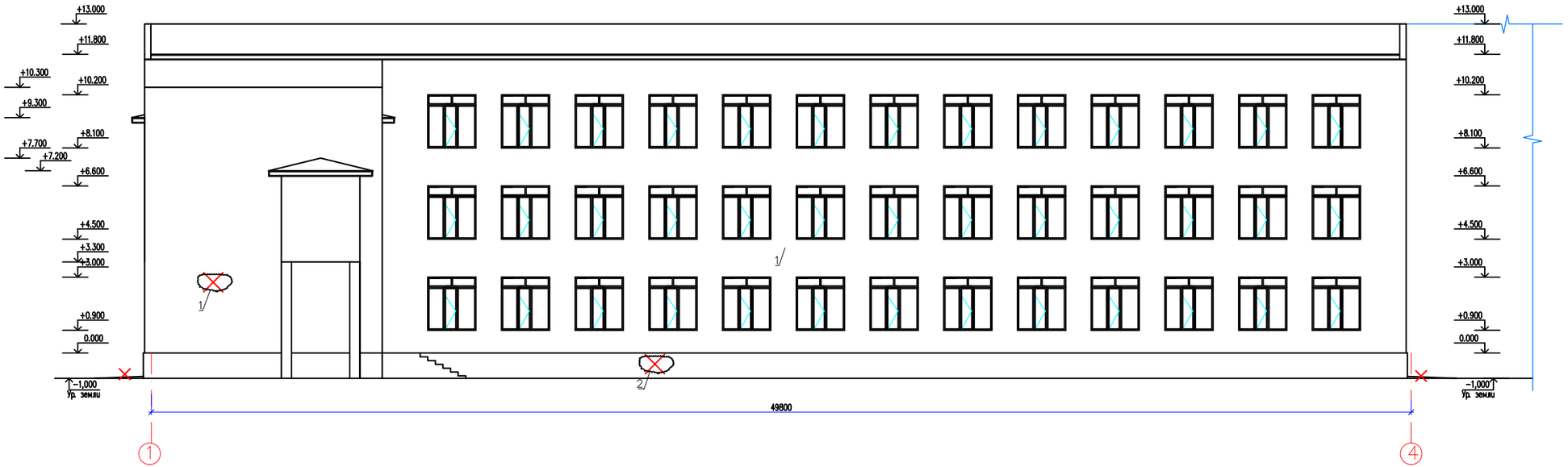

Позиция	Элемент фасада	Тип отделки	Цвет	Площадь
1	Стена	– Отбивка штукатурки наружных стен части фасада		48,0 м2
2	Цоколь	– Отбивка штукатурки цокольной части фасада по местами		15,0 м2

отбивка штукатурки стен

отбивка штукатурки цокольной части

Согласовано:

Рендуелова	Часть ОВ	
Омаргож Ж.	Часть ВК	
Омаргож Т	Часть ЭОМ	

Инв. N подл. | Подпись и дата | Взам. инв. N

Изм.	Кол.уч.	Лист	N-док.	Подпись	Дата	12-2022-АС
ГИП			Камбатыров			«Капитальный ремонт здания КГУ" Общеобразовательная школа №4" г.Жезказган ул.Алашахана №15 области Улытау»
Исполнитель			Рысжулбеков			Блок А
Проверил			Абдраманова			Фасад в осях 1–4 (обмерочный чертеж)
Н. контроль			Кулжанов			

Стадия	Лист	Листов
РП	15	

ТОО"Redline Pro" Шымкент 2022г.

Формат А3

Фасад 8–1

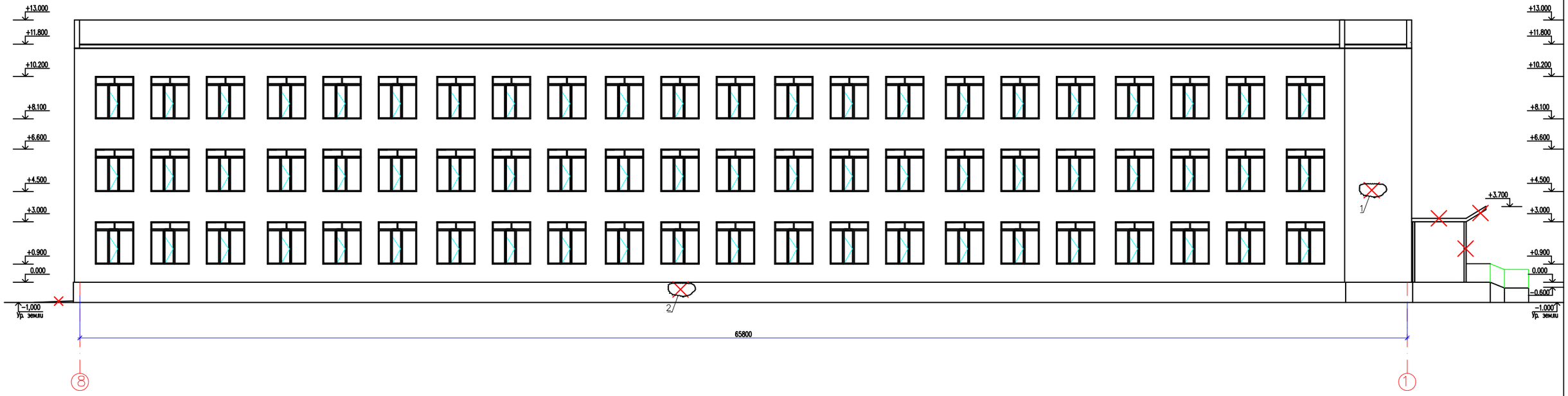

демонтаж крыльца

отбивка штукатурки стен

отбивка штукатурки цокольной части

Изм.	Кол.уч	Лист	N°док.	Подпись	Дата	12-2022-АС
ГИП		Камбатыров				«Капитальный ремонт здания КГУ" Общеобразовательная школа №4" г.Жезказган ул.Алашахана №15 области Улытау»
Исполнитель		Рысжулбеков				Блок А — Стадия: РП; Лист: 16; Листов:
Проверил		Абдрахманова				Фасад в осях 11–1 (обмерочный чертеж)
Н. контроль		Кужаанов				ТОО"Redline Pro" Шымкент 2022г.

Формат А3

Согласовано:

Ремедиелова	Часть ОВ	
Омуров Ж.	Часть ВК	
Омуров Т.	Часть ЭОМ	

Взам. инв. N | Подпись и дата | Инв. N подл.

Фасад А–Е

демонтаж крыльца

отбивка штукатурки стен

отбивка штукатурки цокольной части

Согласовано:

Рамазанова	Часть ОВ	
Омирзак Ж.	Часть ВК	
Омирзак Т.	Часть ЭОМ	

Взам. инв. N | Подпись и дата | Инв. N подл.

Изм.	Кол.уч.	Лист	N-док.	Подпись	Дата
ГИП		Камбатыров			
Исполнитель		Рыскулбеков			
Проверил		Абдрахманова			
Н. контроль		Кулжанов			

12-2022-АС

«Капитальный ремонт здания КГУ" Общеобразовательная школа №4" г.Жезказган ул.Алашахана №15 области Улытау»

Блок А

Стадия	Лист	Листов
РП	17	

Фасад в осях 11–1 (обмерочный чертеж)

ТОО"Redline Pro" Шымкент 2022г.

Формат А3

Фасад 11–1

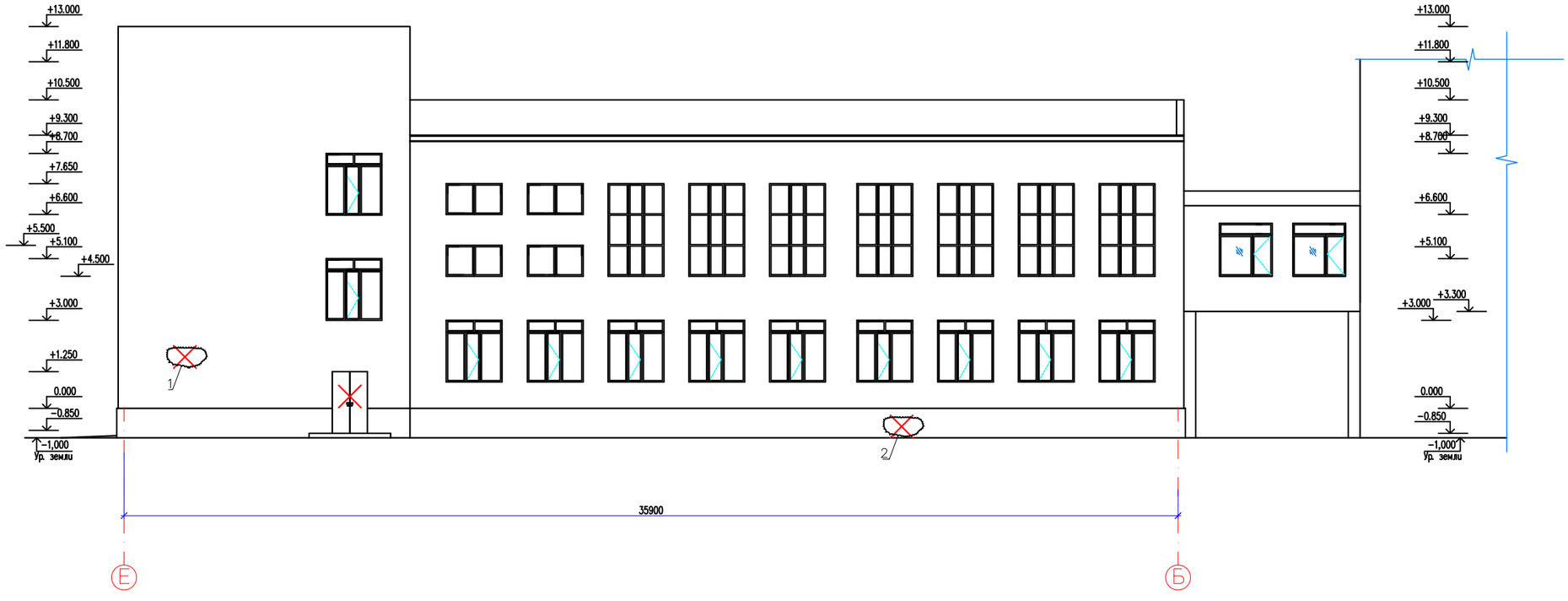

отбивка штукатурки стен

демонтаж дверного блока

отбивка штукатурки цокольной части

Согласовано:

Рысжуманова	Часть ОВ	
Омирзак Ж.	Часть ВК	
Омирзак Т.	Часть ЭОМ	

Взам. инв. N | Подпись и дата | Инв. N подл.

Изм.	Кол.уч.	Лист	N°док.	Подпись	Дата
ГИП		Камбатыров			
Исполнитель		Рыскулбеков			
Проверил		Абдрахманова			
Н. контроль		Кужанов			

12-2022-АС

«Капитальный ремонт здания КГУ" Общеобразовательная школа №4" г.Жезказган ул.Алашахана №15 области Улытау»

Блок А

Стадия	Лист	Листов
РП	18	

Фасад в осях 11–1 (обмерочный чертеж)

ТОО"Redline Pro" Шымкент 2022г.

Формат А3

План на отм. −2,650

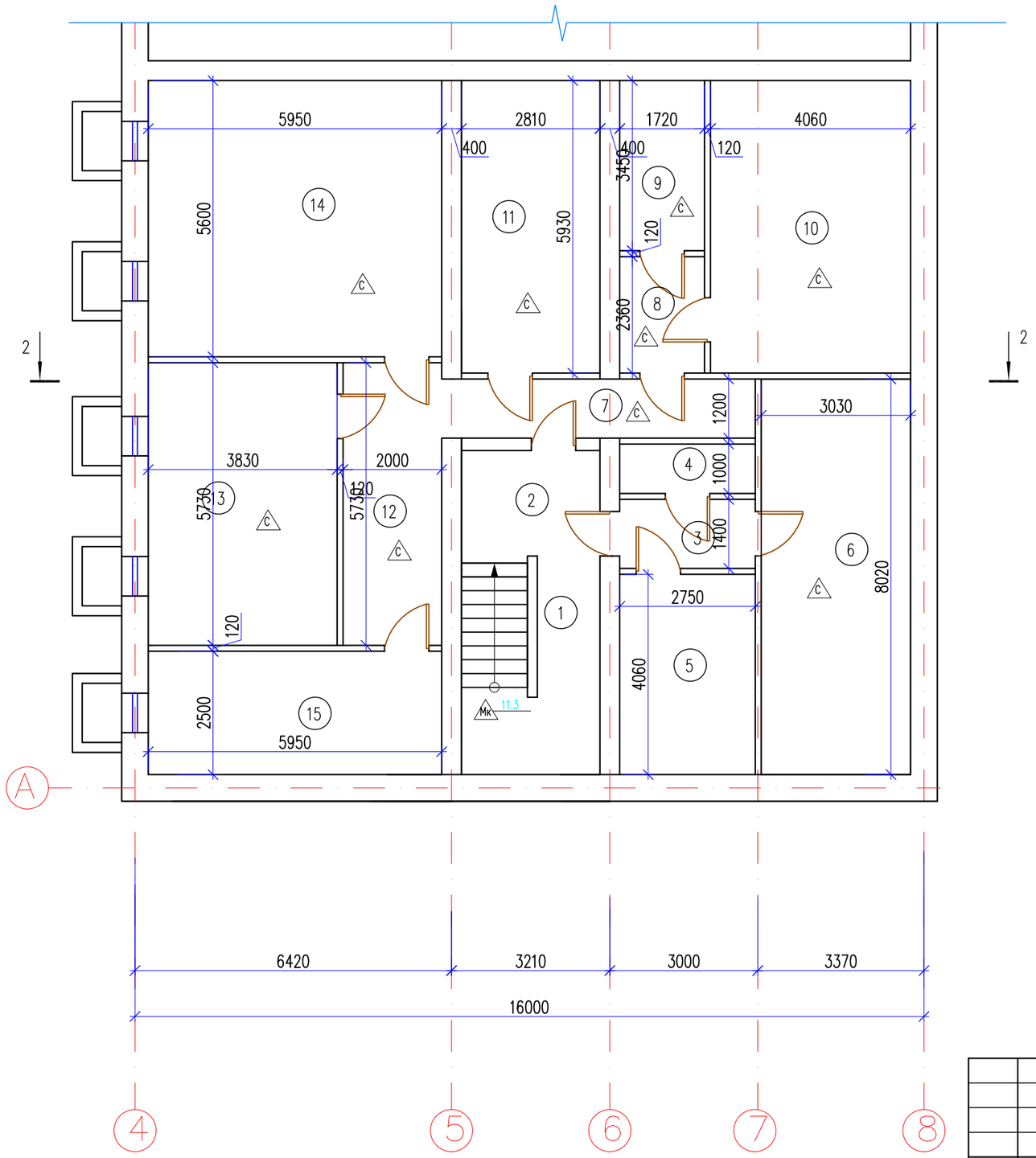

Экспликация помещений

Номер поме-щения	Наименование	Площадь м²
1	Лестничная клетка	12.4
2	Коридор	6.0
3	Коридор	3.8
4	Помещение	2.7
5	Помещение	11.1
6	Помещение	24.3
7	Коридор	7.6
8	Коридор	4.0
9	Помещение	5.9
10	Помещение	24.1
11	Помещение	16.6
12	Коридор	11.5
13	Помещение	21.9
14	Помещение	33.4
15	Помещение	14.8
	Общее	200.1

Согласовано:

Часть ОВ	Рачадулетова
Часть ВК	Омирзак Ж
Часть ЭОМ	Омирзак Т

Взам. инв. N

Подпись и дата

Инв. N подл.

Изм.	Кол.уч.	Лист	N°док.	Подпись	Дата
ГИП		Камбатыров			
Исполнитель		Рыскулбеков			
Проверил		Абдрахманова			
Н. контроль		Кулжанов			

12-2022-АС

«Капитальный ремонт здания КГУ" Общеобразовательная школа №4" г.Жезказган ул.Алашахана №15 области Улытау»

Блок А

Стадия	Лист	Листов
РП	19	

План на отм.−2,650 (демонтажные работы)

ТОО"Redline Pro" Шымкент 2022г.

Формат А3

План на отм. 0,000

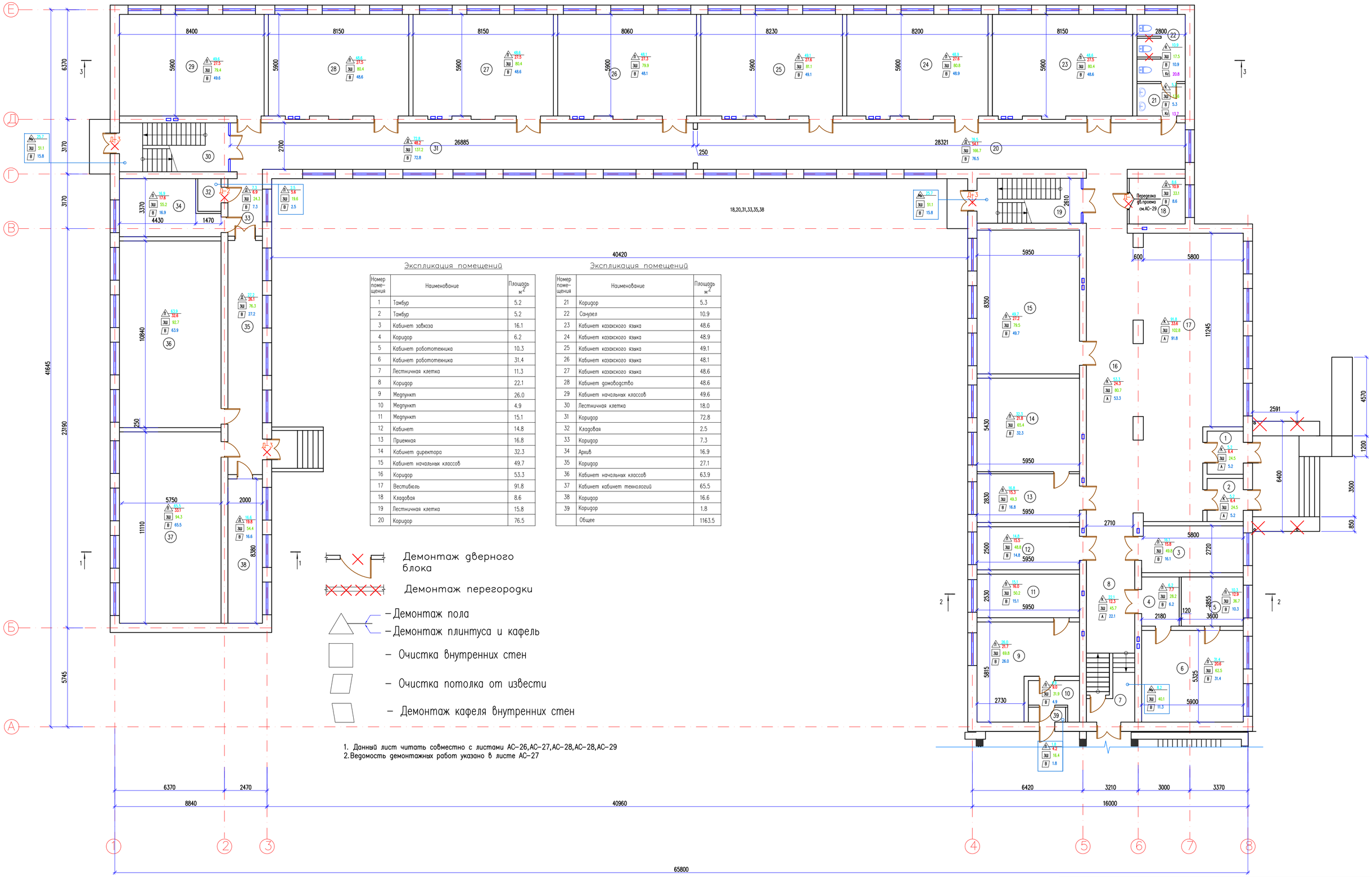

Экспликация помещений

Номер помещения	Наименование	Площадь м2
1	Тамбур	5.2
2	Тамбур	5.2
3	Кабинет завхоза	16.1
4	Коридор	6.2
5	Кабинет робототехника	10.3
6	Кабинет робототехника	31.4
7	Лестничная клетка	11.3
8	Коридор	22.1
9	Медпункт	26.0
10	Медпункт	4.9
11	Медпункт	15.1
12	Кабинет	14.8
13	Приемная	16.8
14	Кабинет директора	32.3
15	Кабинет начальных классов	49.7
16	Коридор	53.3
17	Вестибюль	91.8
18	Кладовая	8.6
19	Лестничная клетка	15.8
20	Коридор	76.5

Экспликация помещений

Номер помещения	Наименование	Площадь м2
21	Коридор	5.3
22	Санузел	10.9
23	Кабинет казахского языка	48.6
24	Кабинет казахского языка	48.9
25	Кабинет казахского языка	49.1
26	Кабинет казахского языка	48.1
27	Кабинет казахского языка	48.6
28	Кабинет домоводство	48.6
29	Кабинет начальных классов	49.6
30	Лестничная клетка	18.0
31	Коридор	72.8
32	Кладовая	2.5
33	Коридор	7.3
34	Архив	16.9
35	Коридор	27.1
36	Кабинет начальных классов	63.9
37	Кабинет кабинет технологий	65.5
38	Коридор	16.6
39	Коридор	1.8
	Общее	1163.5

Демонтаж дверного блока

Демонтаж перегородки

– Демонтаж пола

– Демонтаж плинтуса и кафель

– Очистка внутренних стен

– Очистка потолка от извести

– Демонтаж кафеля внутренних стен

1. Данный лист читать совместно с листами АС-26,АС-27,АС-28,АС-28,АС-29
2. Ведомость демонтажных работ указано в листе АС-27

Изм.	Кол.уч.	Лист	N°док.	Подпись	Дата
ГИП		Камбатыров			
Исполнитель		Рыскулбеков			
Проверил		Абдраманова			
Н. контроль		Кулжанов			

12-2022-АС

«Капитальный ремонт здания КГУ" Общеобразовательная школа №4" г.Жезказган ул.Алашахана №15 области Улытау»

Блок А

План на отм.0,000 (демонтажные работы)

Стадия	Лист	Листов
РП	20	

ТОО"Redline Pro" Шымкент 2022г.

Согласовано:

Рководитель	Настав ОВ	
Ом.разд. Ж	Настав ВК	
Ом.разд. Т	Настав ЭОМ	

Инв. N° подл. | Подп. и дата | Взам. инв. N

Формат А1

План на отм. +3,600

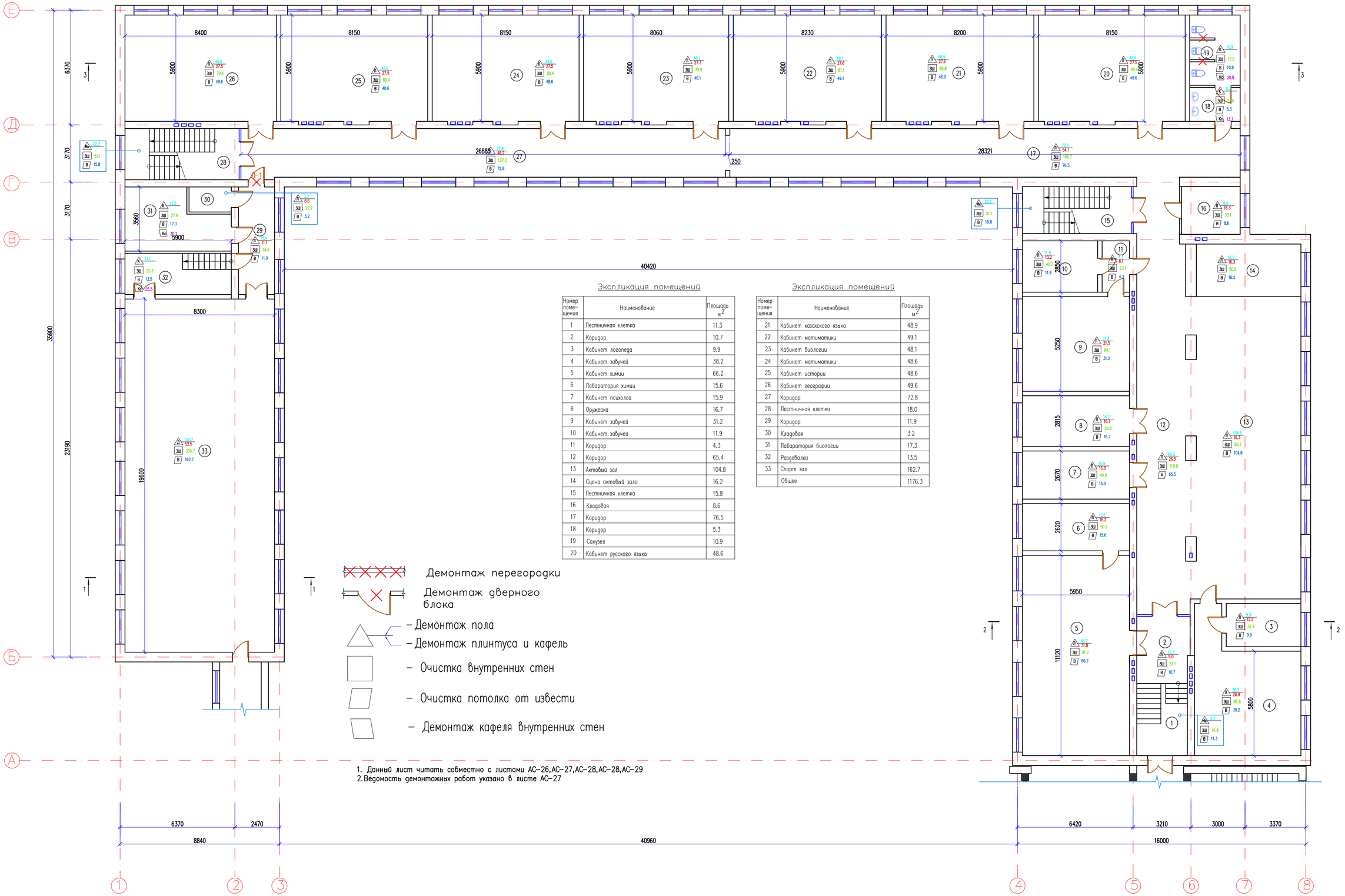

Экспликация помещений

Номер помещения	Наименование	Площадь м2
1	Лестничная клетка	11.3
2	Коридор	10.7
3	Кабинет логопеда	9.9
4	Кабинет завучей	38.2
5	Кабинет химии	66.2
6	Лаборатория химии	15.6
7	Кабинет психолга	15.9
8	Оружейка	16.7
9	Кабинет завучей	31.2
10	Кабинет завучей	11.9
11	Коридор	4.3
12	Коридор	65.4
13	Актовый зал	104.8
14	Сцена актовый зала	16.2
15	Лестничная клетка	15.8
16	Кладовая	8.6
17	Коридор	76.5
18	Коридор	5.3
19	Санузел	10.9
20	Кабинет русского языка	48.6

Экспликация помещений

Номер помещения	Наименование	Площадь м2
21	Кабинет казахского языка	48.9
22	Кабинет матиматики	49.1
23	Кабинет биологии	48.1
24	Кабинет матиматики	48.6
25	Кабинет истории	48.6
26	Кабинет географии	49.6
27	Коридор	72.8
28	Лестничная клетка	18.0
29	Коридор	11.9
30	Кладовая	3.2
31	Лаборатория биологии	17.3
32	Раздевалка	13.5
33	Спорт зал	162.7
	Общее	1176.3

Демонтаж перегородки

Демонтаж дверного блока

– Демонтаж пола

– Демонтаж плинтуса и кафель

– Очистка внутренних стен

– Очистка потолка от извести

– Демонтаж кафеля внутренних стен

1. Данный лист читать совместно с листами АС–26,АС–27,АС–28,АС–28,АС–29
2. Ведомость демонтажных работ указано в листе АС–27

Согласовано:

Руководитель	Часть ОВ	
Омурзак Ж.	Часть ВК	
Омурзак Т.	Часть ЭОМ	

Взам. инв. N | Подп. и дата | Инв. N подл.

Изм.	Кол.уч.	Лист	N док.	Подпись	Дата
ГИП		Камбатыров			
Исполнитель		Рыскулбеков			
Проверил		Абдраманова			
Н.контроль		Кулжанов			

12-2022-АС

«Капитальный ремонт здания КГУ" Общеобразовательная школа №4" г.Жезказган ул.Алашахана №15 области Улытау»

Блок А

План на отм.+3,600 (демонтажные работы)

Стадия	Лист	Листов
РП	21	

ТОО"Redline Pro" Шымкент 2022г.

Формат А1

План на отм. +7,200

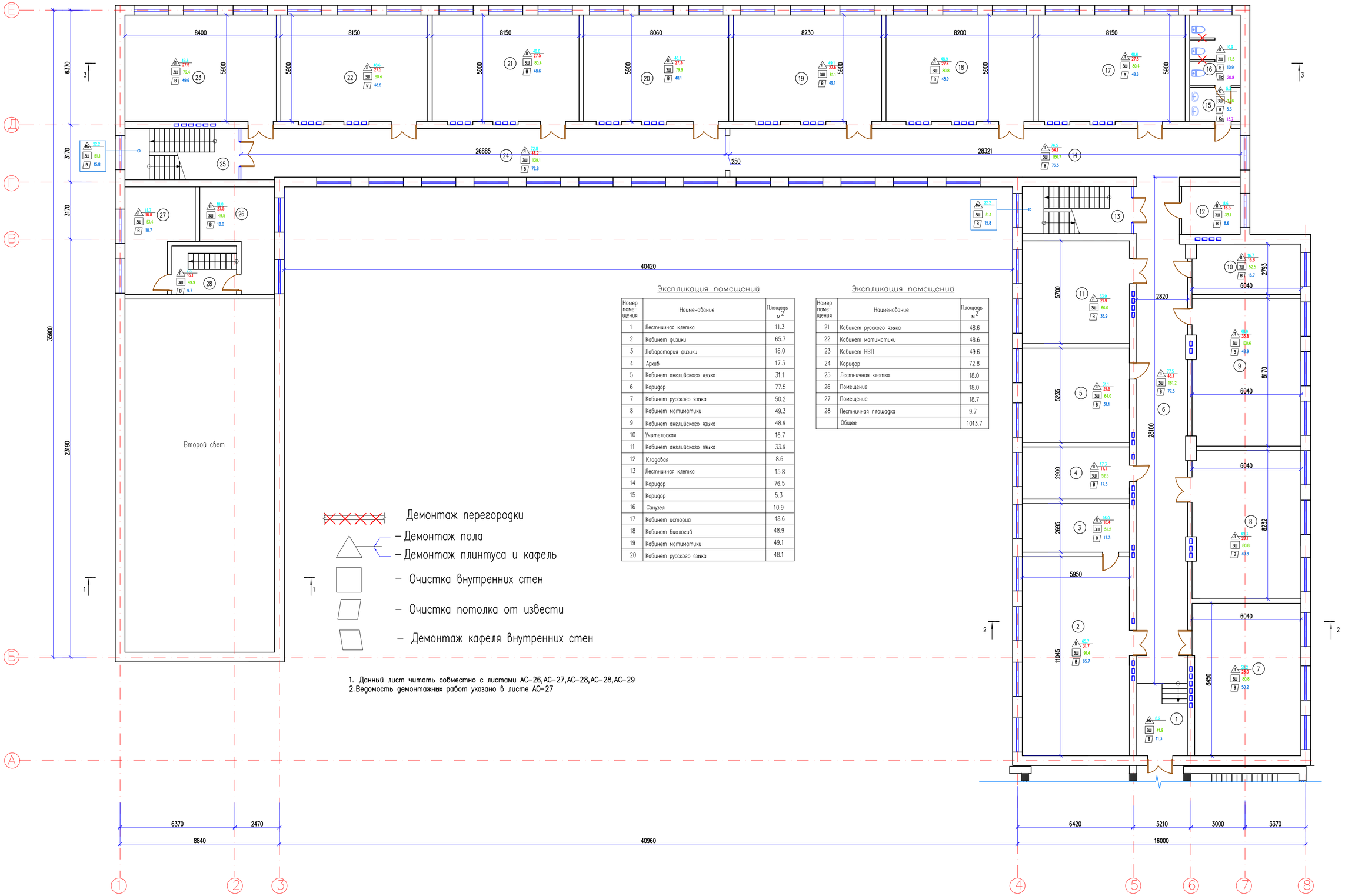

1. Данный лист читать совместно с листами АС-26,АС-27,АС-28,АС-28,АС-29
2.Ведомость демонтажных работ указано в листе АС-27

Экспликация помещений

Номер помещения	Наименование	Площадь м2
1	Лестничная клетка	11.3
2	Кабинет физики	65.7
3	Лаборатория физики	16.0
4	Архив	17.3
5	Кабинет английского языка	31.1
6	Коридор	77.5
7	Кабинет русского языка	50.2
8	Кабинет матиматики	49.3
9	Кабинет английского языка	48.9
10	Учительская	16.7
11	Кабинет английского языка	33.9
12	Кладовая	8.6
13	Лестничная клетка	15.8
14	Коридор	76.5
15	Коридор	5.3
16	Санузел	10.9
17	Кабинет историй	48.6
18	Кабинет биологий	48.9
19	Кабинет матиматики	49.1
20	Кабинет русского языка	48.1

Экспликация помещений

Номер помещения	Наименование	Площадь м2
21	Кабинет русского языка	48.6
22	Кабинет матиматики	48.6
23	Кабинет НВП	49.6
24	Коридор	72.8
25	Лестничная клетка	18.0
26	Помещение	18.0
27	Помещение	18.7
28	Лестничная площадка	9.7
	Общее	1013.7

Согласовано:

Рахидуллаева	Часть ОВ	
Омирзак Ж.	Часть ВК	
Омирзак Т.	Часть ЭОМ	

Взам. инв. N | Подп. и дата | Инв. N подл.

Изм.	Кол.уч.	Лист	N°док.	Подпись	Дата	12-2022-АС		
ГИП		Камбатыров				«Капитальный ремонт здания КГУ" Общеобразовательная школа №4" г.Жезказган ул.Алашахана №15 области Улытау»		
Исполнитель		Рыскулбеков				Блок А	Стадия: РП	Лист: 22 / Листов:
Проверил		Абдраманова				План на отм.+7,200 (демонтажные работы)	ТОО"Redline Pro" Шымкент 2022г.	
Н. контроль		Кулжанов						

Формат А1

Разрез 1–1

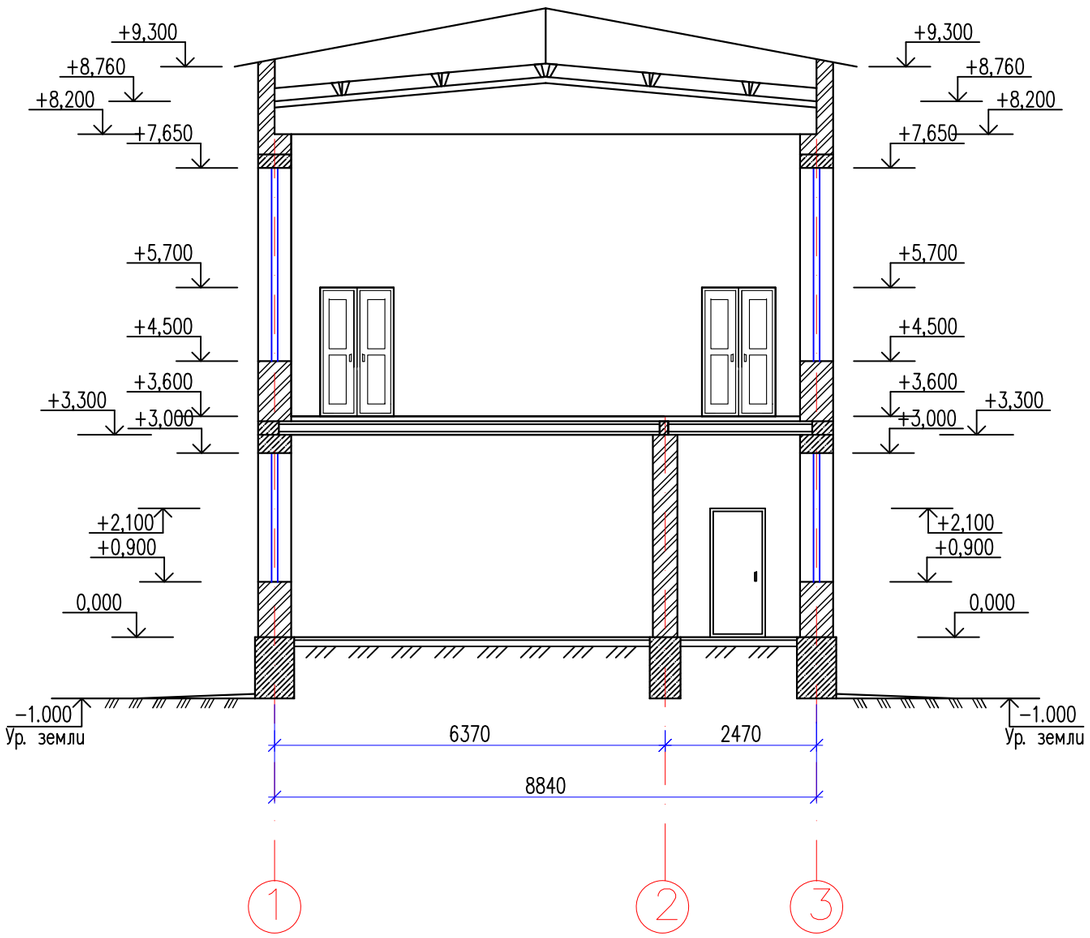

Согласовано		
Рыцдулетова	Часть ОВ	
Омирзак Ж	Часть ВК	
Омирзак Т	Часть ЭОМ	

Взам. инв. N	
Подп. и дата	
Инв. N подл.	

Изм.	Кол.уч.	Лист	N°док.	Подпись	Дата
ГИП		Камбатыров			
Исполнитель		Рыскулбеков			
Проверил		Абдрахманова			
Н. контроль		Кулжанов			

12-2022-АС

«Капитальный ремонт здания КГУ" Общеобразовательная школа №4" г.Жезказган ул.Алашахана №15 области Улытау»

Блок А

Стадия	Лист	Листов
РП	23	

Разрез 1–1
(демонтажные работы)

ТОО"Redline Pro"
Шымкент 2022г.

Копировал

Формат А3

Разрез 2–2

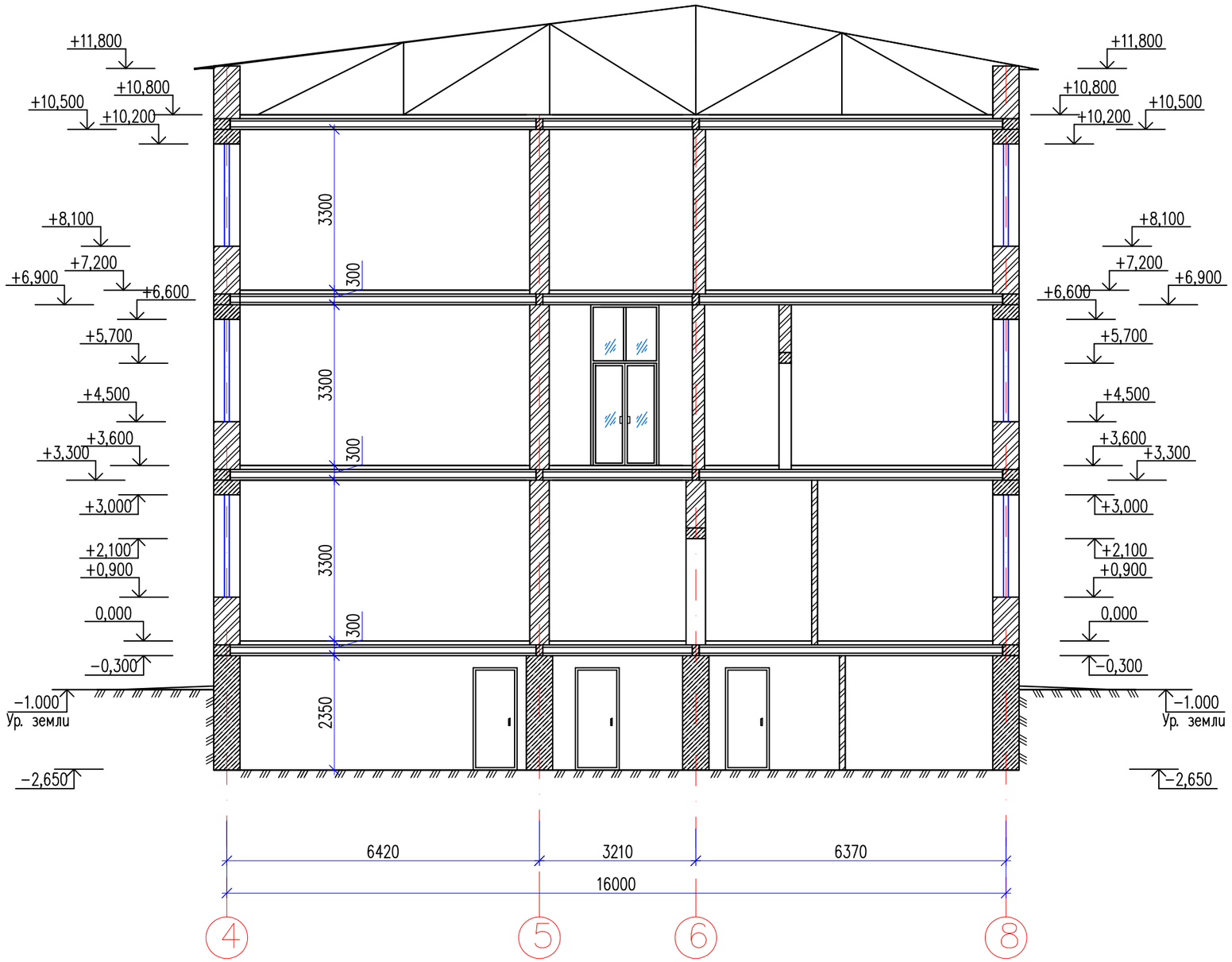

Согласовано		
Часть ОВ	Рачдулетова	
Часть ВК	Омирзак Ж	
Часть ЭОМ	Омирзак Т	

Взам. инв. N

Подп. и дата

Инв. N подл.

Изм.	Кол.уч.	Лист	N°док.	Подпись	Дата
ГИП		Камбатыров			
Исполнитель		Рыскулбеков			
Проверил		Абдрахманова			
Н. контроль		Кулжанов			

12-2022-АС

«Капитальный ремонт здания КГУ" Общеобразовательная школа №4" г.Жезказган ул.Алашахана №15 области Улытау»

Блок А

Стадия	Лист	Листов
РП	24	

Разрез 2–2
(демонтажные работы)

ТОО"Redline Pro"
Шымкент 2022г.

Копировал

Формат А3

Разрез 3–3

Изм.	Кол.уч	Лист	N-док.	Подпись	Дата	12-2022-АС
ГИП		Камбатыров				«Капитальный ремонт здания КГУ" Общеобразовательная школа №4" г.Жезказган ул.Алашахана №15 области Улытау»
Исполнитель		Рыскулбеков				Блок А — Стадия: РП; Лист: 25; Листов:
Проверил		Абражанова				Разрез 3–3 (демонтажные работы)
Н.контроль		Кулжанов				ТОО"Redline Pro" Шымкент 2022г.

Ренардуелова	Часть ОВ	
Омирзак Ж.	Часть ВК	
Омирзак Т.	Часть ЭОМ	

Взам. инв. N | Подпись и дата | Инв. N подл.

Демонтаж заполнения проемов

N п.п.	Обозначение	Наименование	Ед-цы измер.	Количество				Всего	Примечание
				Подвал	1 этаж	2 этаж	3 этаж		
Д-1		ДГ21-9	шт.	–	1	1	–	2	ГОСТ 6629-88
Д-2		ДГ21-8	шт.	–	1	–	–	1	ГОСТ 6629-88
Д-3		ДГ21-9	шт.	–	3	–	–	3	ГОСТ 31173-2003

Согласовано

Рыцдулетова	Часть ОВ
Омирзак Ж	Часть ВК
Омирзак Т	Часть ЭОМ

Взам. инв. N

Подп. и дата

Инв. N подл.

Изм.	Кол.уч.	Лист	N°док.	Подпись	Дата
ГИП		Камбатыров			
Исполнитель		Рыскулбеков			
Проверил		Абдрахманова			
Н. контроль		Кулжанов			

12-2022-АС

«Капитальный ремонт здания КГУ" Общеобразовательная школа №4" г.Жезказган ул.Алашахана №15 области Улытау»

Блок А

Стадия	Лист	Листов
РП	26	

Демонтаж заполнения проемов. Ведомость демонтажных работ (демонтажные работы)

ТОО"Redline Pro" Шымкент 2022г.

Копировал

Формат А3

Ведомость демонтажных работ

N п.п.	Обозначение	Наименование видов работ	Ед-цы измер.	Кол-во	Примечание
1	ЗШ	Зачистка шпаклевки внутренних стен	м2	6810	
2	Кс	Отбивка кафеля внутренних стен	м2	159,7	
3	В	Зачистка шпаклевки потолка	м2	3179,5	
4	А	Демонтаж подвесного потолка «Армстронг»	м2	177,6	
5		Зачистка краски перил лестничных клетки	м2	15.2	
6		Демонтаж деревянный поручень лестничных клетки	пм	40,6	
7		Демонтаж асфалтовый отмостки t=100мм шириной 1.5м	м2	226.9	
8		Демонтаж кровли тамбура из бетона	м2	25,2	
9		Демонтаж стоек витража, труба металический Ø108	кг	93.4	
10		Демонтаж стен из кирпича	м2	10,1	t-120мм

Согласовано

Рыцдулетова	Омирзак Ж	Часть ОВ
		Часть ВК
		Часть ЭОМ
Омирзак Т		

Взам. инв. N

Подп. и дата

Инв. N подл.

Изм.	Кол.уч.	Лист	N°док.	Подпись	Дата
ГИП		Камбатыров			
Исполнитель		Рыскулбеков			
Проверил		Абдрахманова			
Н. контроль		Кулжанов			

12-2022-АС

«Капитальный ремонт здания КГУ" Общеобразовательная школа №4" г.Жезказган ул.Алашахана №15 области Улытау»

Блок А

Стадия	Лист	Листов
РП	27	

Ведомость демонтажных работ (демонтажные работы)

ТОО"Redline Pro" Шымкент 2022г.

Копировал

Формат А3

Экспликация полов (демонтажные работы)

Наименование или номер по проекту	Тип пола по проекту	Схема пола или номер узла по серии	Элементы пола и их толщина	Площадь пола, м2
Подвал				
6,7,8,9,10,11 12,13,14	С	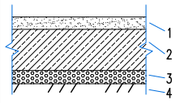	1-Демонтаж стяжки из цементно-песчаного раствора -20мм 2-подстилающий слой -80мм (существующий) 3-Основание-грунт основной	149,3
1 этаж				
1,2,8,16,17,21,22	К	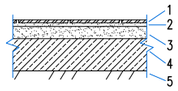	1-Демонтаж керамической плитки 2-Демонтаж прослойки и заполнителей швов -15мм 3-Демонтаж стяжки из цементно-песчаного раствора -20мм 4-подстилающий слой -80мм 5-Существующий элемент пола 6-Плинтус керамический	193,8 83,0пм
3,4,5,6,9,10,11,12, 23,24,25,26,27, 28,29,32,34, 36,37,39	Л	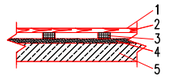	1-Демонтаж линолеум на теплоизолирующей подоснове 2-Демонтаж плинтус деревянный	551,4 234,1пм
13,14,15 18,20,31,33,35,38,37	Д		1-Демонтаж пола из досок, толщ. 25мм 2-Демонтаж лаг 100х50мм (пролет лаг 1000мм) 3-Существующий элемент пола 4-Плинтус деревянный	373,2 263,4пм
2 этаж				
2,3,4,7,8,9,10,11, 12,13,14,16,17,20,21, 22,23,24,25,26,27, 28,19,30	Л	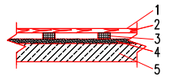	1-Демонтаж линолеум на теплоизолирующей подоснове 2-Демонтаж плинтус деревянный	839,7 531,2пм
5,6,33	Д	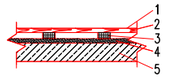	1-Демонтаж пола из досок, толщ. 25мм 2-Демонтаж лаг 100х50мм (пролет лаг 1000мм) 3-Существующий элемент пола 4-Плинтус деревянный	244,5 100,5пм
18,19,31,32	К	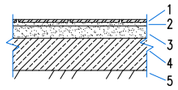	1-Демонтаж керамической плитки 2-Демонтаж прослойки и заполнителей швов -15мм 3-Демонтаж стяжки из цементно-песчаного раствора -20мм 4- подстилающий слой -80мм 5-Существующий элемент пола 6-Плинтус керамический	44,6
3 этаж				
2,3,4,5,6,7,8,9,10,11, 12,14,17,18,19,20,21, 22,23,24,26,27.	Л	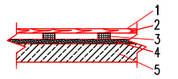	1-Демонтаж линолеум на теплоизолирующей подоснове 2-Демонтаж плинтус деревянный	952,4 653,6пм
15,16	К	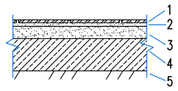	1-Демонтаж керамической плитки 2-Демонтаж прослойки и заполнителей швов -15мм 3-Демонтаж стяжки из цементно-песчаного раствора -20мм 4-Подстилающий слой -80мм 5-Существующий элемент пола	16,2

Экспликация полов (демонтажные работы)

Наименование или номер по проекту	Тип пола по проекту	Схема пола или номер узла по серии	Элементы пола и их толщина	Площадь пола, м2
1этаж до 3 этажа				
Лестничная клетка	М	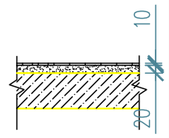	1.Покрытие-из масленная окраска. 2.Стяжка из цементно-песчаного раствора С8/10 -20мм. 3.Монолитная плита перекрытия.	164.8
Подвал до 1 этажа				
Лестничная клетка	М	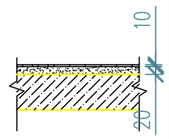	1.Покрытие-из масленная окраска. 2.Стяжка из цементно-песчаного раствора С8/10 -20мм. 3.Монолитная плита перекрытия.	11.3

Согласовано

Часть ОВ	Часть ВК	Часть ЭОМ
Рачадулетова	Омирзак Ж	Омирзак Т

Взам. инв. N

Подп. и дата

Инв. N подл.

Изм.	Кол.уч.	Лист	N-док.	Подпись	Дата
ГИП		Камбатыров			
Исполнитель		Рыскулбеков			
Проверил		Абдрахманова			
Н. контроль		Кулжанов			

12-2022-АС

«Капитальный ремонт здания КГУ" Общеобразовательная школа №4" г.Жезказган ул.Алашахана №15 области Улытау»

Блок А

Стадия	Лист	Листов
РП	28	

Экспликация полов (демонтажные работы)

ТОО"Redline Pro" Шымкент 2022г.

Копировал

Формат А3

Существующий дверной проем

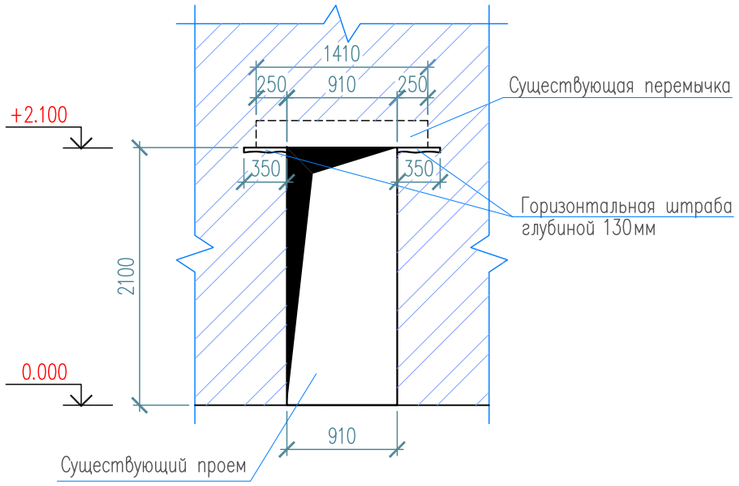

Деталь расширение дверного проема в стене

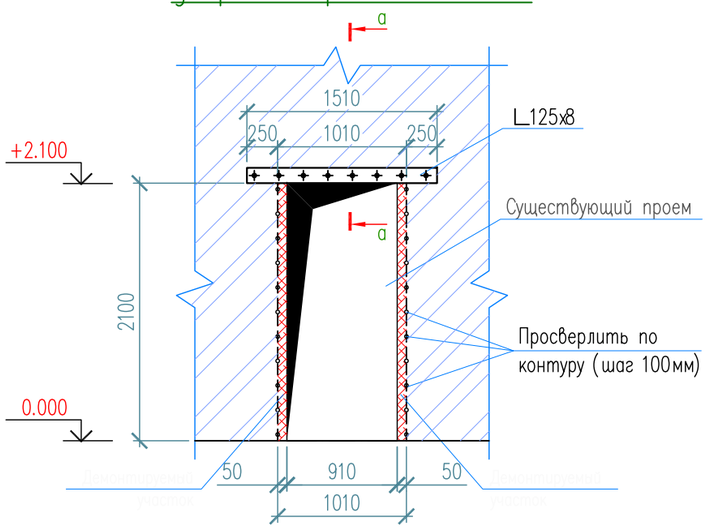

Спецификация материалов

Поз.	Обозначение	Наименование	Кол.	Масса ед.кг	Примеч.
		Расширение дверного проема 910x2100h	1		
1	ГОСТ 8509-93	Уголок $\frac{125x125x8\ ГОСТ\ 8509-93}{С245\ ГОСТ\ 27772-88*}$ L=1500	2	23.2	46.4
2	ГОСТ 103-2006	Полоса $\frac{4x40\ ГОСТ\ 103-2006}{С245\ ГОСТ\ 27772-88*}$ L=300	4	0.38	1.52
		Демонтируемая кирпичная кладка, м3			0.08 м3
2	ГОСТ 7805-70*	Болт М12x150 ГОСТ 7805-70*	8	0.48	3.84
	ГОСТ 11371-78*	Шайба 12 ГОСТ 11371-78*	16	0.011	0.17
	ГОСТ 5915-70	Гайка М12 ГОСТ 5915-70	16	0.038	0.61

а – а

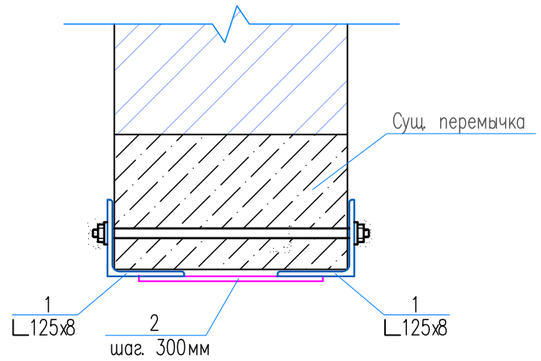

Указания по устройству металлической перемычки из уголка:

План переделка дверного проема см.АС-18

1. На существующей стене выполнить штрабы для устройства перемычки из уголков 125x8.
2. Штрабы выполнить глубиной 130 мм, длиной 350 мм с двух сторон существующего проема. Поверхность штраб тщательно очистить от грязи и пыли.
3. Устанавливается металлическая перемычка с двух сторон на цементном растворе М100 с обеспечением плотного прилегания к поверхности кладки.
4. К разборке кирпичной кладки приступать только после установки металлической перемычки в проектное положение.
5. К низу металлической перемычки приварить пластину 4x40x380 с шагом 300мм по длине проема.

Изм.	Кол.уч.	Лист	N°док.	Подпись	Дата	12-2022-АС		
						«Капитальный ремонт здания КГУ" Общеобразовательная школа №4" г.Жезказган ул.Алашахана №15 области Улытау»		
ГИП		Камбатыров				Блок А	Стадия	Лист	Листов
							РП	29	
Исполнитель		Рыскулбеков							
Проверил		Абдрахманова				Расширение дверного проема 910x2100h в стене t= 380мм (демонтажные работы)	ТОО"Redline Pro" Шымкент 2022г.		
Н. контроль		Кулжанов							

Копировал Формат А3

Согласовано

Рыгдулетова	Омирзак Ж	Омирзак Т
Часть ОВ	Часть ВК	Часть ЭОМ

Взам. инв. N

Подп. и дата

Инв. N подл.

Фасад 1–4

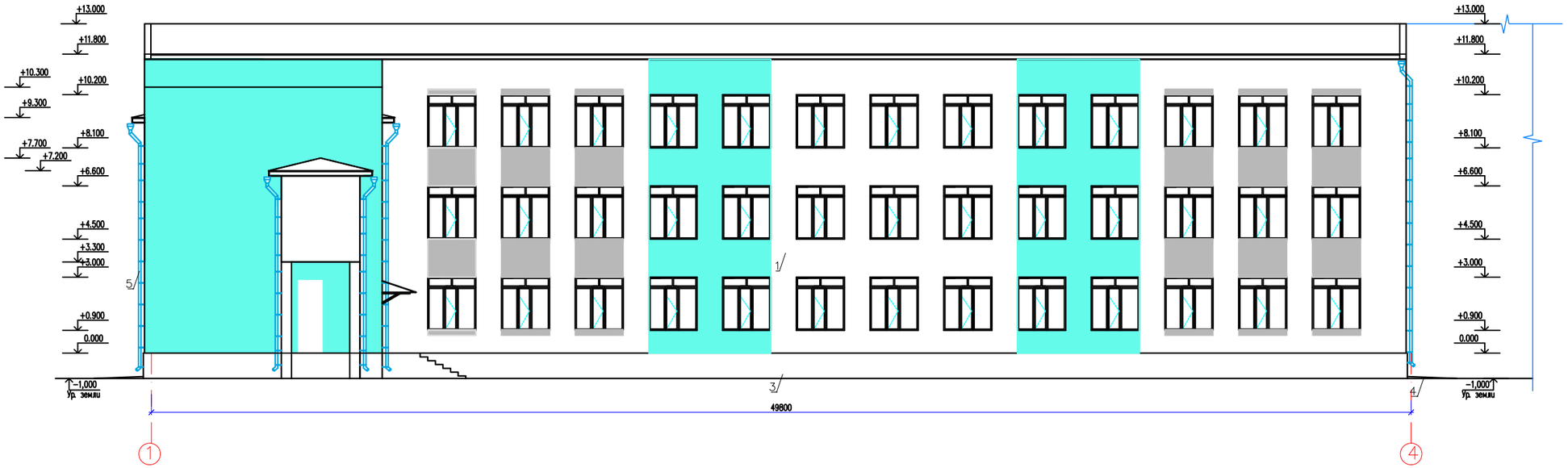

Ведомость наружной отделки фасадов

Позиция	Элемент фасада	Тип отделки	Цвет	Площадь м2
1	Наружние стены	Наружный стены линеарный панель	RAL 9010(Белый)–1665м2 RAL 7016(Серый)–182м2 RAL 6033(Зеленый)–995м2	2552м2
2	Двери	Металлические 7021(Серый)	7021(Серый)	7.6м2
3	Цоколь	Линеарный панель RAL 7016(Серый)	RAL 7016(Серый)	287м2
4	Серия 2.110–3п детальд0	Устройства бетонной отмостки вокруг зданий шир. 1,5м толщ150мм		226,9м2
5	ТКСН РК 8.07–06–2019	Водосточный система кровли RAL 9010(Белый)		

Изм.	Кол.уч	Лист	N°док.	Подпись	Дата	12-2022-АС
ГИП		Камбатыров				«Капитальный ремонт здания КГУ" Общеобразовательная школа №4" г.Жезказган ул.Алашахана №15 области Улытау»
Исполнитель		Рыскулбеков				Блок А — Стадия: РП; Лист: 30; Листов:
Проверил		Абдрахманова				Фасад в осях 1–4 (обмерочный чертеж)
Н. контроль		Кулжанов				ТОО"Redline Pro" Шымкент 2022г.

Формат А3

Согласовано:

Ренедуллаева	Часть ОВ	
Омурзак Ж.	Часть ВК	
Омурзак Т.	Часть ЭОМ	

Взам. инв. N | Подпись и дата | Инв. N подл.

Фасад 8-1

Изм.	Кол.уч	Лист	N°док.	Подпись	Дата	12-2022-АС
ГИП		Камбатыров				«Капитальный ремонт здания КГУ" Общеобразовательная школа №4" г.Жезказган ул.Алашахана №15 области Улытау»
Исполнитель		Рискулбеков				Блок А — Стадия: РП; Лист: 31; Листов:
Проверил		Абдрахманова				Фасад в осях 11-1 (обмерочный чертеж)
Н. контроль		Кулжанов				ТОО"Redline Pro" Шымкент 2022г.

Формат А3

Инв. N подл.	Подпись и дата	Взам. инв. N
Рецензентов	Омурзак Ж.	Омурзак Т.

Фасад А–Е

Изм.	Кол.уч.	Лист	N-док.	Подпись	Дата	12-2022-АС
ГИП		Камбатыров				«Капитальный ремонт здания КГУ" Общеобразовательная школа №4" г.Жезказган ул.Алашахана №15 области Улытау»
Исполнитель		Рыскулбеков				Блок А — Стадия: РП; Лист: 32; Листов:
Проверил		Абдрахманова				Фасад в осях 11–1 (обмерочный чертеж)
Н. контроль		Кулжанов				ТОО"Redline Pro" Шымкент 2022г.

Формат А3

Инв. N подл.	Подпись и дата	Взам. инв. N	
Разработал	Омирзак Ж.	Омирзак Т.	
Часть ОВ	Часть ВК	Часть ЭОМ	

Фасад 11–1

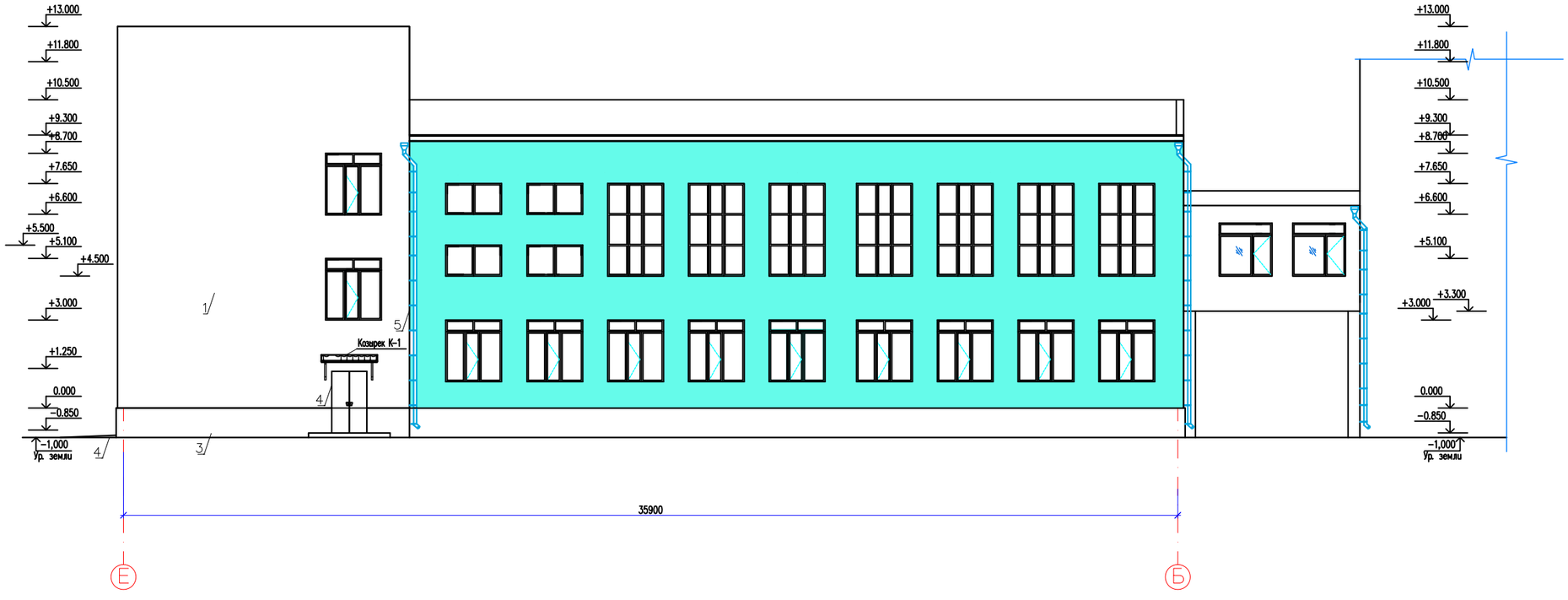

Изм.	Кол.уч.	Лист	N-док.	Подпись	Дата
ГИП		Камбатыров			
Исполнитель		Раскулбеков			
Проверил		Абдрахманова			
Н. контроль		Кужанов			

12-2022-АС

«Капитальный ремонт здания КГУ" Общеобразовательная школа №4" г.Жезказган ул.Алашахана №15 области Улытау»

Блок А

Стадия	Лист	Листов
РП	33	

Фасад в осях 11–1 (обмерочный чертеж)

ТОО"Redline Pro" Шымкент 2022г.

Формат А3

Инв. N подл.	Подпись и дата	Взам. инв. N	Разработано	Омирзак Ж.	Омирзак Т.	Часть ОВ	Часть ВК	Часть ЭОМ

План на отм. −2,650

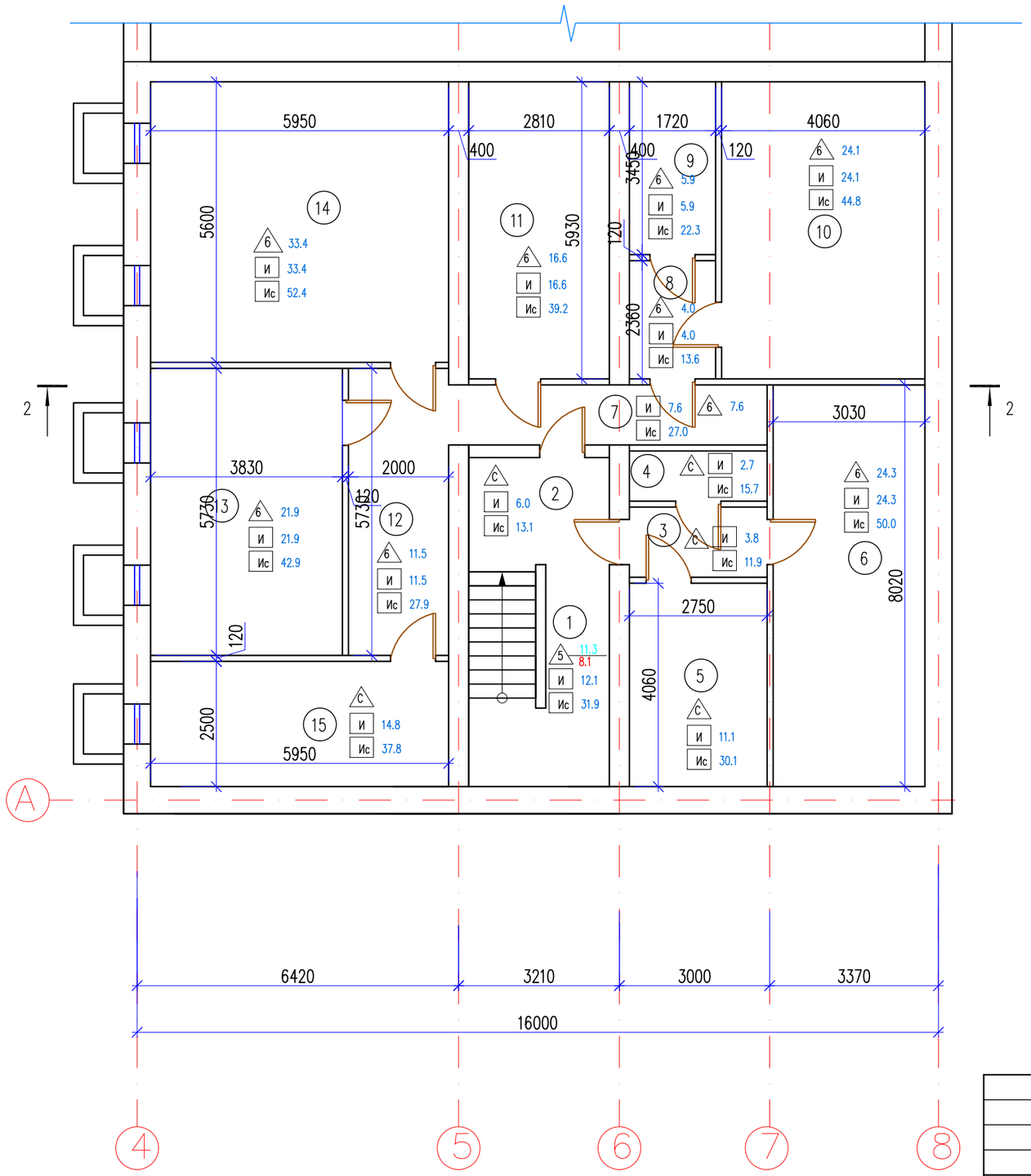

Экспликация помещений

Номер поме-щения	Наименование	Площадь м²
1	Лестничная клетка	12.4
2	Коридор	6.0
3	Коридор	3.8
4	Помещение	2.7
5	Помещение	11.1
6	Помещение	24.3
7	Коридор	7.6
8	Коридор	4.0
9	Помещение	5.9
10	Помещение	24.1
11	Помещение	16.6
12	Коридор	11.5
13	Помещение	21.9
14	Помещение	33.4
15	Помещение	14.8
	Общее	200.1

С – Сущетвующий покрытие пола стяжка

И – Известковая окраска потолка

Ис – Известковая окраска стен

6 – покрытие пола

Согласовано:

Рысдаулетова	Часть ОВ	
Омирзак Ж	Часть ВК	
Омирзак Т	Часть ЭОМ	

Взам. инв. N

Подпись и дата

Инв. N подл.

Изм.	Кол.уч.	Лист	N°док.	Подпись	Дата
ГИП		Камбатыров			
Исполнитель		Рыскулбеков			
Проверил		Абдрахманова			
Н. контроль		Кулжанов			

12-2022-АС

«Капитальный ремонт здания КГУ" Общеобразовательная школа №4" г.Жезказган ул.Алашахана №15 области Улытау»

Блок А

Стадия	Лист	Листов
РП	34	

План на отм.−2,650 (ремонтные работы)

ТОО"Redline Pro" Шымкент 2022г.

Формат А3

План на отм. 0,000

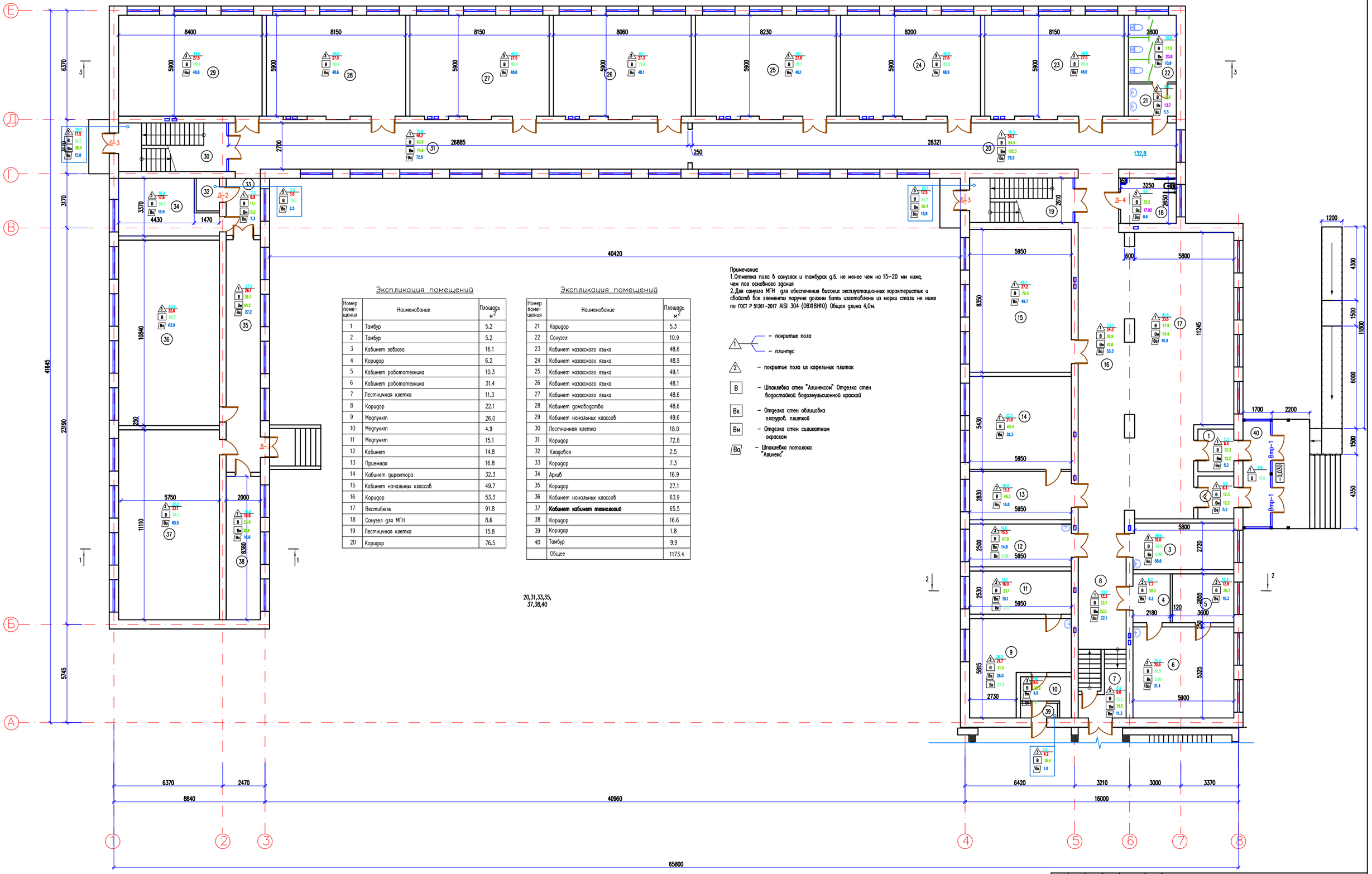

Экспликация помещений

Номер помещения	Наименование	Площадь м2
1	Тамбур	5.2
2	Тамбур	5.2
3	Кабинет завхоза	16.1
4	Коридор	6.2
5	Кабинет робототехника	10.3
6	Кабинет робототехника	31.4
7	Лестничная клетка	11.3
8	Коридор	22.1
9	Медпункт	26.0
10	Медпункт	4.9
11	Медпункт	15.1
12	Кабинет	14.8
13	Приемная	16.8
14	Кабинет директора	32.3
15	Кабинет начальных классов	49.7
16	Коридор	53.3
17	Вестибюль	91.8
18	Санузел для МГН	8.6
19	Лестничная клетка	15.8
20	Коридор	76.5

Экспликация помещений

Номер помещения	Наименование	Площадь м2
21	Коридор	5.3
22	Санузел	10.9
23	Кабинет казахского языка	48.6
24	Кабинет казахского языка	48.9
25	Кабинет казахского языка	49.1
26	Кабинет казахского языка	48.1
27	Кабинет казахского языка	48.6
28	Кабинет домоводство	48.6
29	Кабинет начальных классов	49.6
30	Лестничная клетка	18.0
31	Коридор	72.8
32	Кладовая	2.5
33	Коридор	7.3
34	Архив	16.9
35	Коридор	27.1
36	Кабинет начальных классов	63.9
37	**Кабинет кабинет технологий**	65.5
38	Коридор	16.6
39	Коридор	1.8
40	Тамбур	9.9
	Общее	1173.4

20,31,33,35,
37,38,40

Примечание:
1.Отметка пола в санузлах и тамбурах д.б. не менее чем на 15–20 мм ниже, чем пол основного здания
2.Для санузла МГН для обеспечения высоких эксплуатационных характеристик и свойств все элементы поручня должны быть изготовлены из марки стали не ниже по ГОСТ Р 51261-2017 AISI 304 (08Х18Н10) Общая длина 4,0м.

1 – покрытие пола
– плинтус

2 – покрытие пола из кафельных плиток

В – Шпаклевка стен "Алинексом" Отделка стен водостойкой водоэмульсионной краской

Вк – Отделка стен облицовка глазуров. плиткой

Вм – Отделка стен силикатным окраскам

Вд – Шпаклевка потолока "Алинекс"

Согласовано:

Рахидуллаева	Часть ОВ	
Омирзак Ж.	Часть ВК	
Омирзак Т.	Часть ЭОМ	

Инв. N подл. | Подп. и дата | Взам. инв. N

Изм.	Кол.уч.	Лист	N док.	Подпись	Дата
ГИП		Комбатыров			
Исполнитель		Рысжузбеков			
Проверил		Абдраманова			
Н.контроль		Кулжанов			

12-2022-АС

«Капитальный ремонт здания КГУ" Общеобразовательная школа №4" г.Жезказган ул.Алашахана №15 области Улытау»

Блок А

Стадия	Лист	Листов
РП	35	

План на отм.0,000
(ремонтные работы)

ТОО"Redline Pro"
Шымкент 2022г.

Формат А1

План на отм. +3,600

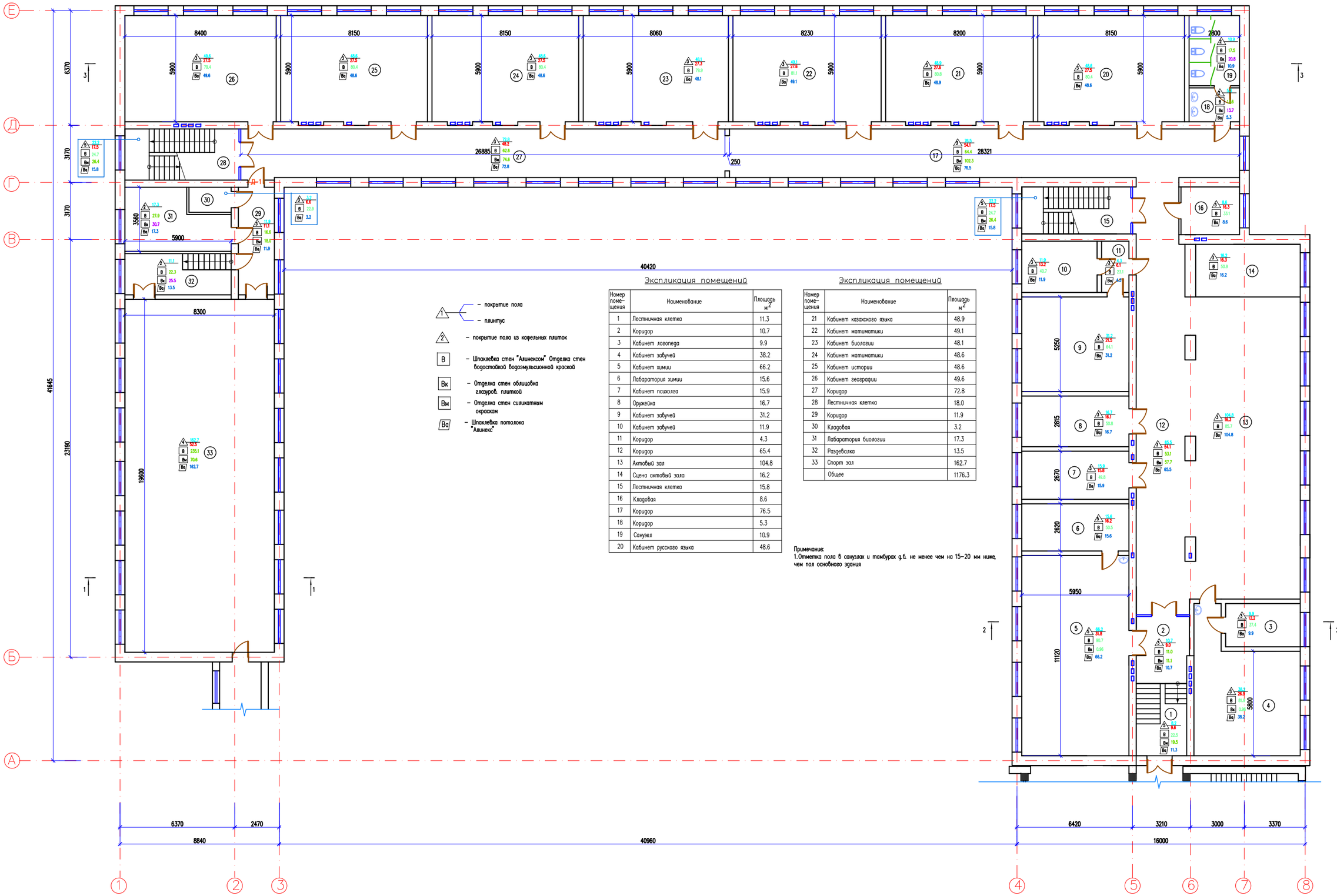

- покрытие пола
- плинтус

2 – покрытие пола из кафельных плиток

В – Шпаклевка стен "Акринексом" Отделка стен водостойкой водоэмульсионной краской

Вк – Отделка стен облицовка глазуров. плиткой

Вм – Отделка стен силикатным окраскам

Ва – Шпаклевка потолока "Акринекс"

Экспликация помещений

Номер помещения	Наименование	Площадь м²
1	Лестничная клетка	11.3
2	Коридор	10.7
3	Кабинет логопеда	9.9
4	Кабинет завучей	38.2
5	Кабинет химии	66.2
6	Лаборатория химии	15.6
7	Кабинет психолога	15.9
8	Оружейка	16.7
9	Кабинет завучей	31.2
10	Кабинет завучей	11.9
11	Коридор	4.3
12	Коридор	65.4
13	Актовый зал	104.8
14	Сцена актовый зала	16.2
15	Лестничная клетка	15.8
16	Кладовая	8.6
17	Коридор	76.5
18	Коридор	5.3
19	Санузел	10.9
20	Кабинет русского языка	48.6

Экспликация помещений

Номер помещения	Наименование	Площадь м²
21	Кабинет казахского языка	48.9
22	Кабинет матиматики	49.1
23	Кабинет биологии	48.1
24	Кабинет матиматики	48.6
25	Кабинет истории	48.6
26	Кабинет географии	49.6
27	Коридор	72.8
28	Лестничная клетка	18.0
29	Коридор	11.9
30	Кладовая	3.2
31	Лаборатория биологии	17.3
32	Раздевалка	13.5
33	Спорт зал	162.7
	Общее	1176.3

Примечание:
1.Отметка пола в санузлах и тамбурах д.б. не менее чем на 15–20 мм ниже, чем пол основного здания

Согласовано:

Рахмуратова		Часть ОВ
Омирзак Ж.		Часть ВК
Омирзак Т.		Часть ЭОМ

Взам. инв. №

Подп. и дата

Инв. № подл.

Изм.	Кол.уч.	Лист	№док.	Подпись	Дата
ГИП		Камбатаров			
Исполнитель		Раскулбеков			
Проверил		Абдраманова			
Н.контроль		Кулжанов			

12-2022-АС

«Капитальный ремонт здания КГУ" Общеобразовательная школа №4" г.Жезказган ул.Алашахана №15 области Улытау»

Блок А

Стадия	Лист	Листов
РП	36	

План на отм.+3,600 (ремонтные работы)

ТОО"Redline Pro" Шымкент 2022г.

Формат А1

План на отм. +7,200

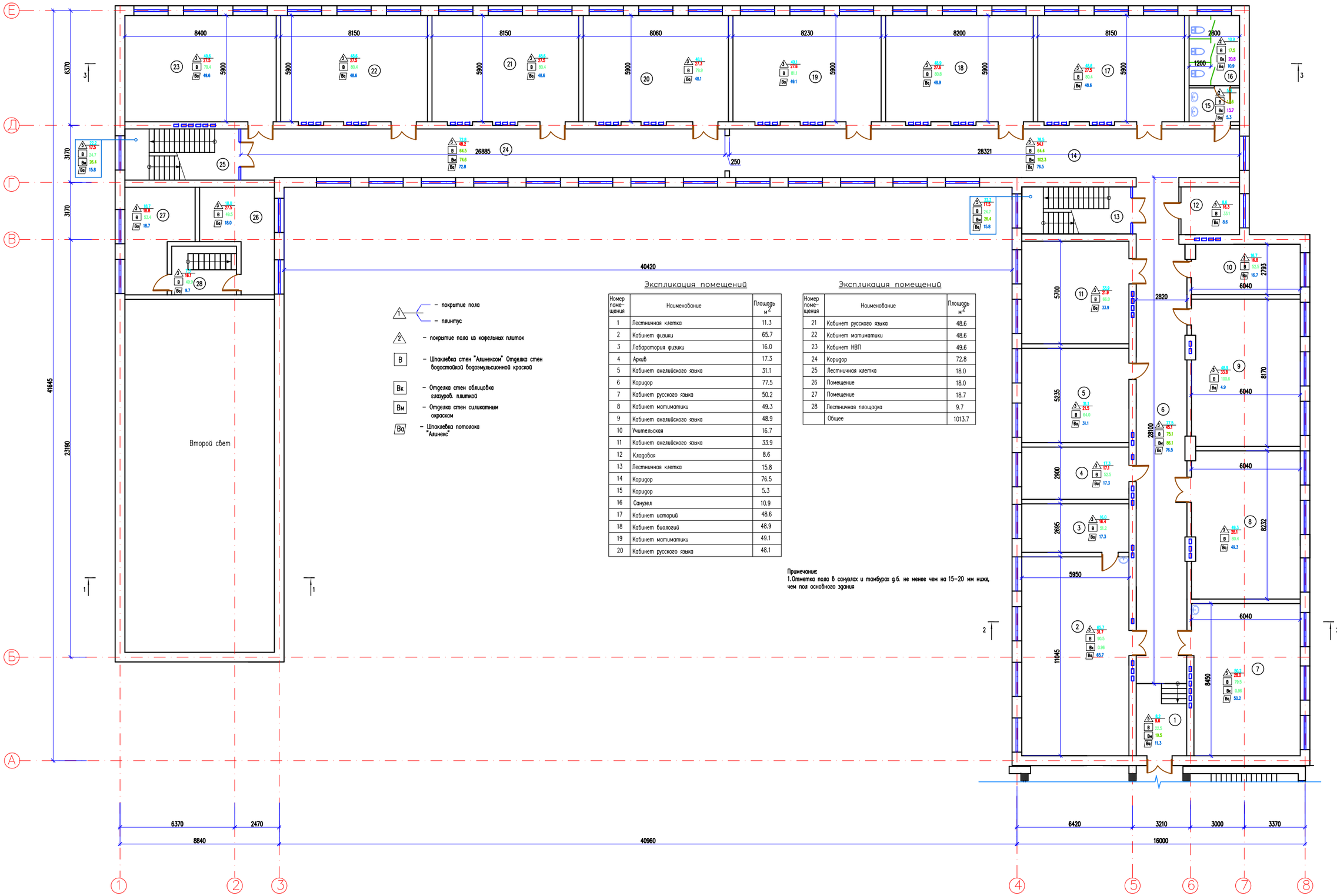

- 1 – покрытие пола
  – плинтус
- 2 – покрытие пола из кафельных плиток
- В – Шпаклевка стен "Алинексом" Отделка стен водостойкой водоэмульсионной краской
- Вк – Отделка стен облицовка глазуров. плиткой
- Вм – Отделка стен силикатным окраскам
- Вд – Шпаклевка потолока "Алинекс"

Экспликация помещений

Номер помещения	Наименование	Площадь м2
1	Лестничная клетка	11.3
2	Кабинет физики	65.7
3	Лабаратория физики	16.0
4	Архив	17.3
5	Кабинет английского языка	31.1
6	Коридор	77.5
7	Кабинет русского языка	50.2
8	Кабинет матиматики	49.3
9	Кабинет английского языка	48.9
10	Учительская	16.7
11	Кабинет английского языка	33.9
12	Кладовая	8.6
13	Лестничная клетка	15.8
14	Коридор	76.5
15	Коридор	5.3
16	Санузел	10.9
17	Кабинет историй	48.6
18	Кабинет биологий	48.9
19	Кабинет матиматики	49.1
20	Кабинет русского языка	48.1

Экспликация помещений

Номер помещения	Наименование	Площадь м2
21	Кабинет русского языка	48.6
22	Кабинет матиматики	48.6
23	Кабинет НВП	49.6
24	Коридор	72.8
25	Лестничная клетка	18.0
26	Помещение	18.0
27	Помещение	18.7
28	Лестничная площадка	9.7
	Общее	1013.7

Примечание:
1.Отметка пола в санузлах и тамбурах д.б. не менее чем на 15–20 мм ниже, чем пол основного здания

Изм.	Кол.уч.	Лист	№док.	Подпись	Дата	12-2022-АС
ГИП		Камбатыров				«Капитальный ремонт здания КГУ" Общеобразовательная школа №4" г.Жезказган ул.Алашахана №15 области Улытау»
Исполнитель		Рыскулбеков				Блок А — Стадия: РП; Лист: 37; Листов:
Проверил		Абдрахманова				План на отм.+7,200 (ремонтные работы)
Н.контроль		Кулжанов				ТОО"Redline Pro" Шымкент 2022г.

Формат А1

Согласовано:
Руководитель проекта — Часть ОВ
Омурзак Ж. — Часть ВК
Омурзак Т. — Часть ЭОМ

Инв. № подл. | Подп. и дата | Взам. инв. №

Разрез 1–1

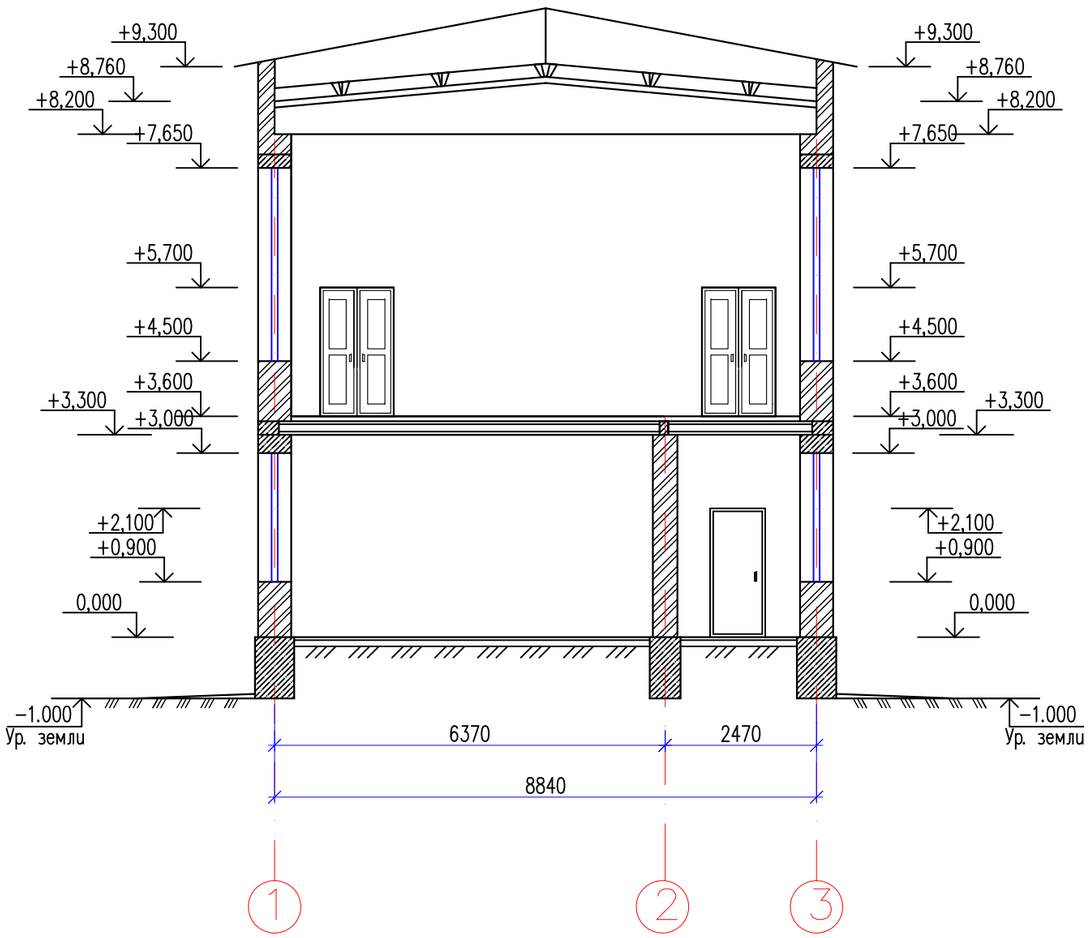

Согласовано		
Рыгдулетова	Часть ОВ	
Омирзак Ж	Часть ВК	
Омирзак Т	Часть ЭОМ	

Взам. инв. N

Подп. и дата

Инв. N подл.

Изм.	Кол.уч.	Лист	N°док.	Подпись	Дата
ГИП		Камбатыров			
Исполнитель		Рыскулбеков			
Проверил		Абдрахманова			
Н. контроль		Кулжанов			

12-2022-АС

«Капитальный ремонт здания КГУ" Общеобразовательная школа №4" г.Жезказган ул.Алашахана №15 области Улытау»

Блок А

Стадия	Лист	Листов
РП	38	

Разрез 1–1
(ремонтные работы)

ТОО"Redline Pro"
Шымкент 2022г.

Копировал

Формат А3

Разрез 2–2

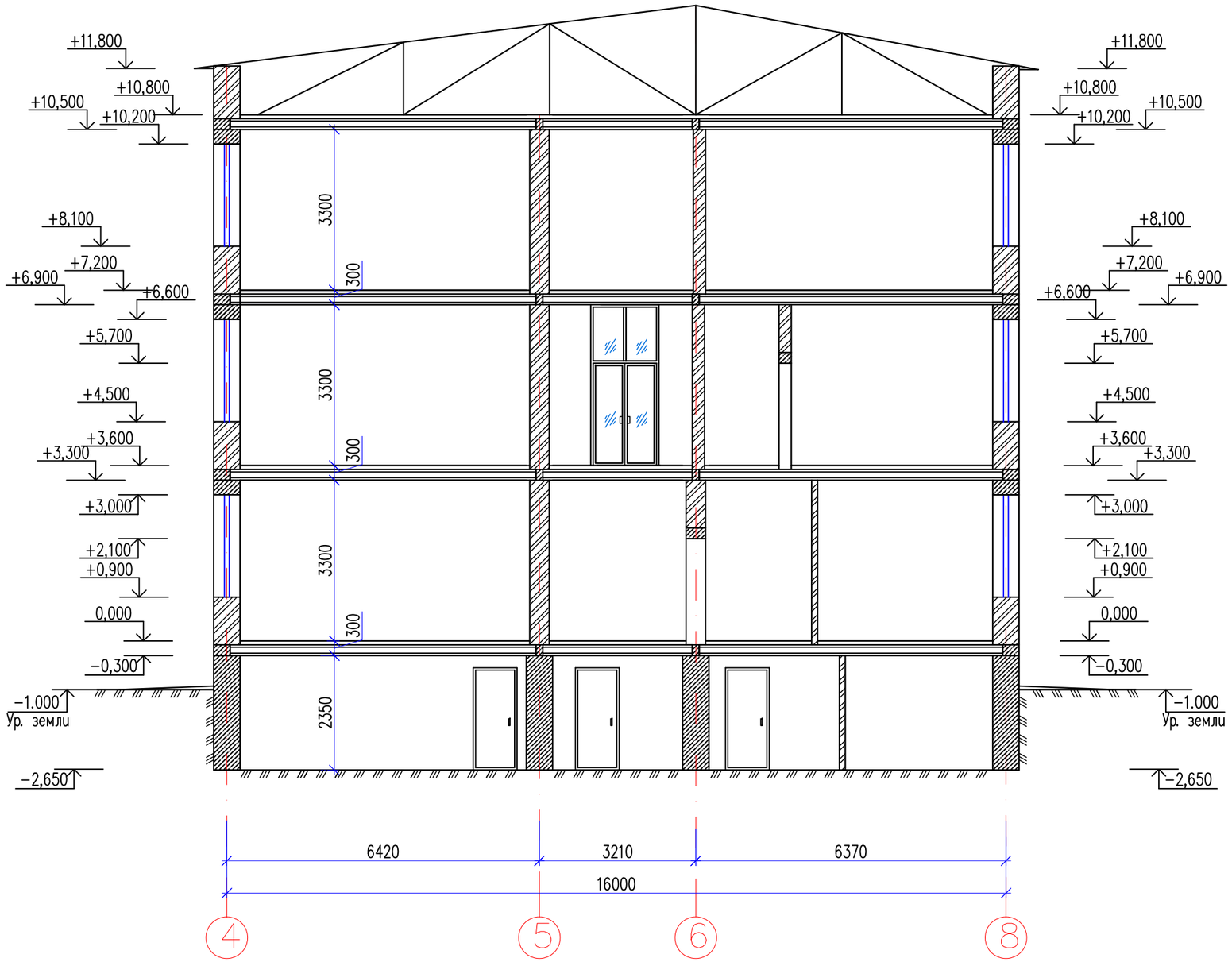

Согласовано		
Рачдаулетова	Часть ОВ	
Омирзак Ж	Часть ВК	
Омирзак Т	Часть ЭОМ	

Взам. инв. N

Подп. и дата

Инв. N подл.

Изм.	Кол.уч.	Лист	N°док.	Подпись	Дата
ГИП		Камбатыров			
Исполнитель		Рыскулбеков			
Проверил		Абдрахманова			
Н. контроль		Кулжанов			

12-2022-АС

«Капитальный ремонт здания КГУ" Общеобразовательная школа №4" г.Жезказган ул.Алашахана №15 области Улытау»

Блок А

Стадия	Лист	Листов
РП	39	

Разрез 2–2
(ремонтные работы)

ТОО"Redline Pro"
Шымкент 2022г.

Копировал

Формат А3

Разрез 3–3

Согласовано:

Ренардуетова	Часть ОВ	
Омурзак Ж.	Часть ВК	
Омурзак Т.	Часть ЭОМ	

Взам. инв. N

Подпись и дата

Инв. N подл.

Изм.	Кол.уч	Лист	N-док.	Подпись	Дата
ГИП		Камбатыров			
Исполнитель		Рыскулбеков			
Проверил		Абдраманова			
Н. контроль		Кулжанов			

12-2022-АС

«Капитальный ремонт здания КГУ" Общеобразовательная школа №4" г.Жезказган ул.Алашахана №15 области Улытау»

Блок А

Стадия	Лист	Листов
РП	40	

Разрез 3–3
(ремонтные работы)

ТОО"Redline Pro"
Шымкент 2022г.

Ведомость объемов работ

N п.п.	Обозначение	Наименование видов работ	Ед-цы измер.	Кол-во	Примечание
1	2	3	4	5	6
1		Известковая окраска потолка подвала	м2	200,1	За 2 раза
2		Известковая окраска стен подвала	м2	460,6	За 2 раза
3		Улучшенная штукатурка дверных откосов	м2	13,6	
4		Окраска перилы лестничных клетки	м2	15,2	
5		Устройство установка поручень лестничных клетки 40х4	пм	40,6	
6		Улучшенная штукатурка цементно-песчаным раствором фасада и цокольной части	м2	63,0	

Согласовано

Часть ОВ	Рачидулетова	Г. Рахметова
Часть ВК	Омирзак Ж	
Часть ЭОМ	Омирзак Т	

Взам. инв. N

Подп. и дата

Инв. N подл.

Изм.	Кол.уч.	Лист	N-док.	Подпись	Дата
ГИП		Камбатыров			
Исполнитель		Рыскулбеков			
Проверил		Абдрахманова			
Н. контроль		Кулжанов			

12-2022-АС

«Капитальный ремонт здания КГУ" Общеобразовательная школа №4" г.Жезказган ул.Алашахана №15 области Улытау»

Блок А

Стадия	Лист	Листов
РП	41	

Ведомость объемов работ (Ремонтные работы)

ТОО"Redline Pro" Шымкент 2022г.

Копировал

Формат А3

Экспликация полов

Номер помещ	Тип пола	Номер узла по серии 2.244-1 в.6	Данные элементов пола (наимен-ование, толщ., основание и др.), мм	Площ. м²
План подвала				
6,7,8,9,10,11 12,13,14	6 / С	По типу деталь N 747 2.244-1 выпуск 6	1.Покрытие – из бетона класса С12/15 (монтаж) –20мм 2-подстилающего слоя –80мм (существующий) 3-Основание-грунт основной	149,3
План на отм. +0,000				
20,31,33,35, 37,38,40	1 / К	По типу деталь N 399 2.244-1 выпуск 6	1. Покрытие – из керамогранита – 10мм. 2. Прослойка и заполнение швов из цем.-песч.раствора М150-15мм. 3. Подстилающий слой из бетона С8/10 – 80мм 4. Щебень крупностью 40-60мм втрамбованный в грунт основания 5. Плинтус керамический	275,7 188,2пм
21,22.	2 / К	По типу деталь N 399 2.244-1 выпуск 6	1. Керамическая плитка ГОСТ 6787-80 – 10мм (монтаж) 2. Прослойка и заполнение швов из цем.-песч.раствора С8/10-15мм.(монтаж) 3. Подстилающий слой из бетона С8/10 – 80мм (существующий) 4. 1 слой изола И-БД ГОСТ 10296-79 на горячей битумной мастике МКБ-Г 55 ГОСТ 2889-80 – 6мм (существу) 5. Стяжка из цем.-песчаного раствора С8/10 – 50мм (существующий) 6. Щебень крупностью 40-60мм втрамбованный в грунт основания (существующий)	34,5
18	2 / К	По типу деталь N 399 2.244-1 выпуск 6	1. Керамическая плитка ГОСТ 6787-80 – 10мм (монтаж) 2. Прослойка и заполнение швов из цем.-песч.раствора С8/10-15мм. 3. Подстилающий слой из бетона С8/10 – 80мм 4. 1 слой изола И-БД ГОСТ 10296-79 на горячей битумной мастике МКБ-Г 55 ГОСТ 2889-80 – 6мм 5. Щебень крупностью 40-60мм втрамбованный в грунт основания	8,6
1,2,8,16,17	1 / К	По типу деталь N 399 2.244-1 выпуск 6	1. Покрытие – из керамогранита – 10мм. 2. Прослойка и заполнение швов из цем.-песч.раствора С8/10-15мм. 3. Подстилающий слой из бетона С8/10 – 80мм (существующий) 4. Существующий элемент пола (существующий) 5. Плинтус керамический	177,6 83,0пм
3,4,5,6,9,10,11, 12,23,24, 25,26,27,28,29, 32,34,36,37,39	3 / Л	По типу деталь N 112 2.244-1 выпуск 6	1. Линолеум поливинилхлоридный на теплоизолирующей подосновe ГОСТ 7251-2016 – 3мм (33 клас) 2.Ориентировочно-стружечные плита ОСВСТ РК ISO 16894 – 6мм **3.Существующий пола из досок, толщ. 25мм по ГОСТ 8242-88** **3.Существующий лаг 100х50мм (пролет лаг 1000мм)** **4.-Основание-грунт основной** **5-Плинтус ПВХ**	616.9 410.2пм
13,14,15	7 / Л	По типу деталь N 112 2.244-1 выпуск 6	1. Линолеум поливинилхлоридный на теплоизолирующей подосновe ГОСТ 7251-2016 – 3мм (33 клас) 1.Деревянные доски ДП-35 ГОСТ 8242-88 –35мм 2.Лага 100х50 (пролет лаг 1000мм) по ГОСТ 24454-80Е –50мм 3.Прокладка из доски 150х25х200 по 2 слоем пергамина –25мм 4.Кирпичный столбик 250х75х250 на цементно-песчаном растворе М25 –75мм 6.Основание-грунт основной 7.Плинтус из ПВХ	98.8 64.3пм
План на отм. +3,600				
18,19,31,32	2 / К	По типу деталь N 351 2.244-1 выпуск 6	1. Керамическая плитка ГОСТ 6787-80 – 10мм 2. Прослойка и заполнение швов из цем.-песч.раствора М150-15мм. 3. 1слой изола И-БД ГОСТ 10296-79 на горячей битумной мастике МКБ-Г 55 ГОСТ 2889-80 – 6мм 4. Стяжка из цем.-песчаного раствора С8/10 – 40мм 5. Сборная ж/б плита	47.0
2,3,4,7,8,9, 10,11,12,13,14, 16,17,20,21,22, 23,24,25,26,27, 29,30	3 / Л	По типу деталь N 12 2.244-1 выпуск 6	1. Линолеум поливинилхлоридный на теплоизолирующей подосновe ГОСТ 7251-2016 – 3мм (33 клас) 2.Ориентировочно-стружечные плита ОСВСТ РК ISO 16894 – 6мм **3.Существующий пола из досок, толщ. 25мм** **3.Существующий лаг 100х50мм (пролет лаг 1000мм)** **4.Сборная ж/б плита** **5-Плинтус ПВХ**	839,7 364,5пм
5,6	5 / П	По типу деталь N 351 2.244-1 выпуск 6	1. Полимерный финишный слой – 5мм 2. Выравнивающий слой и полимерная грунтовка –20мм 3. Прослойка и заполнение швов из цем.-песч.раствора С8/10-15мм. 4. Стяжка из цем.-песчаного раствора С8/10 – 40мм 5. Сборная ж/б плита 6. Плинтус керамический	81,8 48,0пм
33	4 / Л	По типу деталь N 521 2.244-1 выпуск 6	1. Спортивный линолеум 8мм (34 клас) 2. Прослойка и заполнение швов специальный клей для спротивный ленолеума-10мм. 3. Стяжка из цем.-песчаного раствора С8/10 – 40мм 4. Слой водонепроницаемой бумаги 5. Сборная ж/б плита 6. Плинтус ПВХ	162.7 52,5пм
План на отм. +7,200				
15,16	2 / К	По типу деталь N 351 2.244-1 выпуск 6	1. Керамическая плитка ГОСТ 6787-80 – 10мм 2. Прослойка и заполнение швов из цем.-песч.раствора С8/10-15мм. 3. 1 слои изола И-БД ГОСТ 10296-79 на горячей битумной мастике МКБ-Г 55 ГОСТ 2889-80 – 6мм 4. Стяжка из цем.-песчаного раствора С8/10 – 40мм 5. Сборная ж/б плита	16.2
2,3,4,5,6,7,8,9,10 11,12,14,17,18, 19,20,21,22,23, 24,26,27	3 / Л	По типу деталь N 12 2.244-1 выпуск 6	1. Линолеум поливинилхлоридный на теплоизолирующей подосновe ГОСТ 7251-2016 – 3мм (33 клас) 2.Ориентировочно-стружечные плита ОСВ СТ РК ISO 16894 – 6мм **3.Существующий пола из досок, толщ. 25мм** **3.Существующий лаг 100х50мм (пролет лаг 1000мм)** **4.Перекрытия с круглыми пустотами** **5-Плинтус ПВХ**	952.4 653.6пм

Экспликация полов

Наиме-нование или номер по проекту	Тип пола по проекту	Схема пола или номер узла по серии	Элементы пола и их толщина	Площадь пола, м2
1этаж до 3 этажа				
Лестничная клетка	5	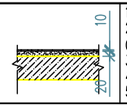	1.Покрытие-из керамогранита с шероховатой поверхностью-10мм. 2.Стяжка из цементно-песчаного раствора С8/10 –20мм. 3.Монолитная плита перекрытия. 4.Плинтус керамический 5.Пароз для лестницы 30х30мм	164.8 133.8пм 189.6пм
Подвал до 1 этажа				
Лестничная клетка	5		1.Покрытие-из керамогранита с шероховатой поверхностью-10мм. 2.Стяжка из цементно-песчаного раствора С8/10 –20мм. 3.Монолитная плита перекрытия 4.Плинтус керамический 5.Пароз для лестницы 30х30мм	11.3 8.1пм 23.8пм

Примечание:
1.В кабинете N37 технологий на отм.0,000 применено материал устойчивого к механическому воздействию.
2. В кабинетах лаборатории химии N5,6 на отм.+3,600 материал выполнено из стойкие к химическим реагентам.
3.Конструкция деревянных полов обработать антисептиком и антипирином.

Согласовано
Рыздулетова
Омирзак Ж.
Омирзак Т.
Часть ОВ
Часть ВК
Часть ЭОМ
Взам. инв. N
Подп. и дата
Инв. N подл.

Изм.	Кол.уч.	Лист	N-док.	Подпись	Дата	12-2022-АС
ГИП		Камбатыров				«Капитальный ремонт здания КГУ" Общеобразовательная школа №4" г.Жезказган ул.Алашахана №15 области Улытау»
Исполнитель		Рыскулбеков				Блок А — Стадия: РП; Лист: 42; Листов:
Проверил		Абдрахманова				Экспликация полов (Ремонтные работы)
Н. контроль		Кулжанов				ТОО"Redline Pro" Шымкент 2022г.

Копировал Формат А3

Ведомость отделки помещений (площадь м^2)

Наименование или номер помещения	условные обозначения	Вид отделки элементов интерьеров: Потолок	Площадь	условные обозначения	Стены или перегородки	Площадь	Площадь	Низ стен или перегородок	Высота мм	Примечание
на отм 0.000										
18,21,22,9,10,11	Ва	Шпаклевка потолока "Алинекс" Водоэмульсионная окраска	70,8	В	шпаклевка алинексом	116,8	132,8	облицовка глазуров. плиткой	1800	в местах облицовки стен керамических плит шпаклевкам не наносится
				Вк	покраска водостойкой водоэмульсионной краской	116,8				
1,2,7,8,16,17,19,20,30,31, 33,35,38	Ва	Шпаклевка потолока "Алинекс" Водоэмульсионная окраска	423,0	В	шпаклевка алинексом	881,3	476,3	силикатная окраска за 2 раза	1800	
				Вм	покраска водостойкой водоэмульсионной краской	405,0				
3,4,5,6,12,13,14, 15,23,24,25,26,27,28,29, 32,34,36,37,39	Ва	Шпаклевка потолока "Алинекс" Водоэмульсионная окраска	669	В	шпаклевка алинексом	1347,72	2,98	облицовка глазуров. плиткой	1200	в местах облицовки стен керамических плит шпаклевкам не наносится
				Вк	покраска водостойкой водоэмульсионной краской	1347,72				
на отм +3,600										
18,19,31,32	Ва	Шпаклевка потолока "Алинекс" Водоэмульсионная окраска	47,0	В	шпаклевка алинексом	81,3	90,7	облицовка глазуров. плиткой	1800	
				Вк	покраска водостойкой водоэмульсионной краской	81,3				
1,2,12,13,15,17,27,28, 29,33	Ва	Шпаклевка потолока "Алинекс" Водоэмульсионная окраска	549,9	В	шпаклевка алинексом	1007,0	492,3	силикатная окраска за 2 раза	1800	
				Вм	покраска водостойкой водоэмульсионной краской	514,7				
3,4,5,6,7,8,9,10,11,14, 16,20,21,22,23,24,25 26,30	Ва	Шпаклевка потолока "Алинекс" Водоэмульсионная окраска	579,4	В	шпаклевка алинексом	1158,4	1,92	облицовка глазуров. плиткой	1200	в местах облицовки стен керамических плит шпаклевкам не наносится
				Вк	покраска водостойкой водоэмульсионной краской	1158,4				
на отм +7,200										
15,16	Ва	Шпаклевка потолока "Алинекс" Водоэмульсионная окраска	16,2	В	шпаклевка алинексом	31,1	34,5	облицовка глазуров. плиткой	1800	
				Вк	покраска водостойкой водоэмульсионной краской	31,1				
1,6,14,24,25	Ва	Шпаклевка потолока "Алинекс" Водоэмульсионная окраска	250,8	В	шпаклевка алинексом	560,0	308,9	силикатная окраска за 2 раза	1800	
				Вм	покраска водостойкой водоэмульсионной краской	251,1				
2,3,4,5,7,8,9,10,11,12,13, 17,18,19,20,21,22,23, 26,27,28	Ва	Шпаклевка потолока "Алинекс" Водоэмульсионная окраска	738,4	В	шпаклевка алинексом	1386,2	1,92	облицовка глазуров. плиткой	1200	в местах облицовки стен керамических плит шпаклевкам не наносится
				Вк	покраска водостойкой водоэмульсионной краской	1386,2				

В – Шпаклевка стен "Алинексом"

В – Отделка стен водостойкой водоэмульсионной краской

Вк – Отделка стен облицовка глазуров. плиткой

Вм – Отделка стен силикатным окраскам

Ва – Шпаклевка потолока "Алинекс"

Согласовано

Часть ОВ — Рыгдулетова

Часть ВК — Омирзак Ж

Часть ЭОМ — Омирзак Т

Взам. инв. N

Подп. и дата

Инв. N подл.

Изм.	Кол.уч.	Лист	N°док.	Подпись	Дата
ГИП		Камбатыров			
Исполнитель		Рыскулбеков			
Проверил		Абдрахманова			
Н. контроль		Кулжанов			

12-2022-АС

«Капитальный ремонт здания КГУ" Общеобразовательная школа №4" г.Жезказган ул.Алашахана №15 области Улытау»

Блок А

Стадия	Лист	Листов
РП	43	

Ведомость отделки помещений (Ремонтные работы)

ТОО"Redline Pro" Шымкент 2022г.

Копировал

Формат А3

Спецификация элементов заполнения проемов

Поз.	Обозначение	Наименование	Ед- цы измер.	Подвал	1 эт.	2 эт.	3 эт.	Всего	Примечание
		Двери внутренние							
Д-1	ГОСТ 6629-88	ДГ 21-9 ГОСТ 6629-88	шт.	–	–	1	–	1	
Д-2	ГОСТ 6629-88	ДГ 21-8 ГОСТ 6629-88	шт.	–	1	–	–	1	
Д-4	ГОСТ 6629-88	ДГ 21-10 ГОСТ 6629-88	шт.	–	1	–	–	1	
		Двери наружные							
Д-3	ГОСТ 31173-2003	ДСН ПЛН М3 У 1200-2100	шт.	–	3	–	–	3	
		Поручень для МГН							
	ГОСТ Р 51261-2017	Для обеспечения высоких эксплуатационных характеристик и свойств все элементы поручня должны быть изготовлены из марки стали не ниже AISI 304 (08Х18Н10).	пм					4,0	металл

Согласовано

Рыцдулетова	Часть ОВ
Омирзак Ж	Часть ВК
Омирзак Т	Часть ЭОМ

Взам. инв. N

Подп. и дата

Инв. N подл.

Изм.	Кол.уч.	Лист	N°док.	Подпись	Дата
ГИП		Камбатыров			
Исполнитель		Рыскулбеков			
Проверил		Абдрахманова			
Н. контроль		Кулжанов			

12-2022-АС

«Капитальный ремонт здания КГУ" Общеобразовательная школа №4" г.Жезказган ул.Алашахана №15 области Улытау»

Блок А

Стадия	Лист	Листов
РП	44	

Спецификация элементов заполнения проемов (Ремонтные работы)

ТОО"Redline Pro" Шымкент 2022г.

Копировал

Формат А3

Установка экранов в санузлах. Экран ИЭС-2

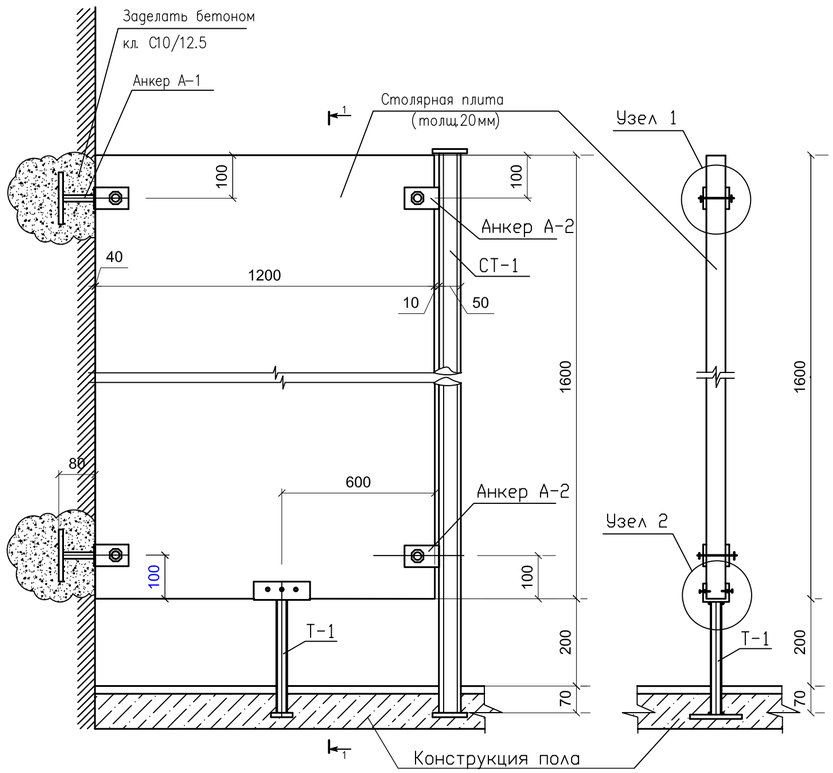

План санузла

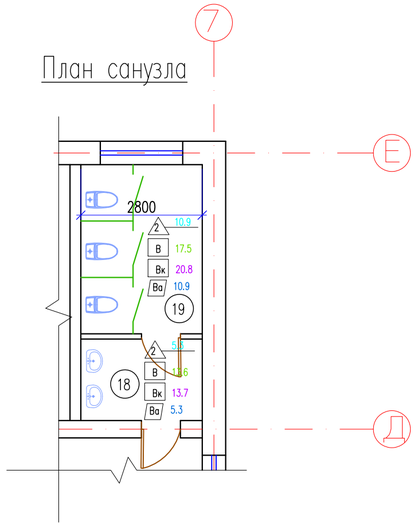

Установка экранов в санузлах

Металлическая рамка двери

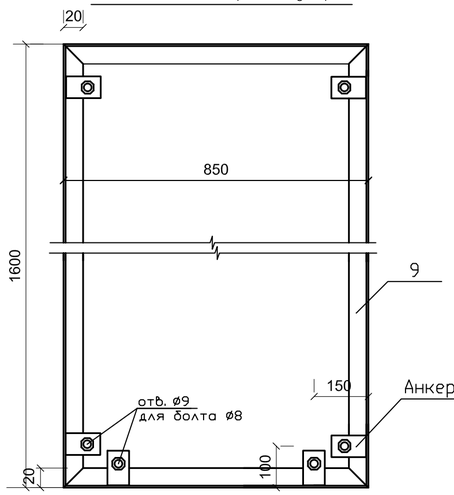

Стойка СТ-1

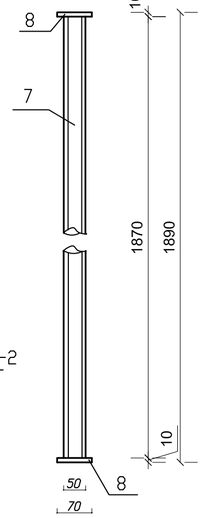

Спецификация конструктивных элементов на один экран

Марка, поз.	Обозначение	Наименование	Кол.	Масса ед.кг.	Приме-чание
	Инд.разраб. см. данный лист	Экран	3		
	Инд.разраб. см. данный лист	Дверная створка	3		
	Инд.разраб. см. данный лист	Стойка металлическая СТ-1	6		
	на 1 шт.	Экран	1		
		из ПВХ 1200х1600х20 м 3	1	0.038	
		Анкер А-1	2	0.796	
1	ГОСТ103-2015	-6х50 L=154	1	0.363	
2	ГОСТ8732-78*	Труба⌀20х3 L=120	1	0.15	
3	ГОСТ103-2015	-6х50 L=120	1	0.283	
		Анкер А-2	2		
1	ГОСТ103-2015	-6х50 L=154	1	0.363	
		Ножка Т-1	1	1.353	
4	ГОСТ103-2015	-6х130 L=120	1	0.74	
5	ГОСТ8732-78*	Труба ⌀20х3 L=260	1	0.33	
3	ГОСТ103-2015	-6х50 L=120	1	0.283	
		Детали			
	ГОСТ7798-70	Болт М-8 L=75	8	0.101	
	ГОСТ5915-70	Гайка М-8	8	0.0117	
	ГОСТ11371-78	Шайба М8	8	0.004	
		Стойка металлическая СТ-1	1	6.93	
7	ГОСТ8732-78*	Труба ⌀50х3 L=1870	1	6.51	
8	ГОСТ103-2015	-10х70 L=70	2	0.385	
	на 1 шт.	Дверная створка			
		Дверное полотно из ПВХ 840х1590х20 м 3	1	0.029	
9	ГОСТ8509-93	∟20х3 L=5100	1	4.45	
	на 1 шт.	Анкер А-2	6		
1	ГОСТ103-2015	-6х50 L=154	1	0.363	
		Детали			
	ГОСТ7798-70	Болт М-8 L=75	12	0.101	
	ГОСТ5915-70	Гайка М-8	12	0.0117	
	ГОСТ11371-78	Шайба М8	12	0.004	

1. Данный лист смотреть совместно с листами АР-18,19,20,21.
2. Расход материалов дан на один экран.

(1)

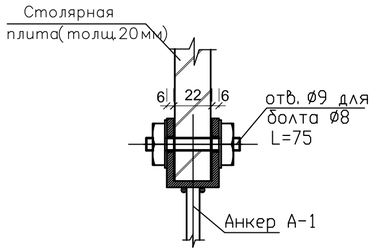

Анкер А-1

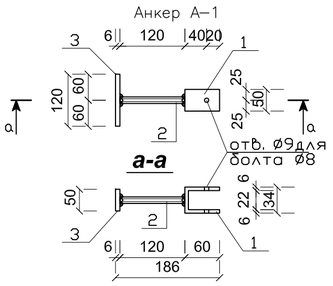

Анкер А-2

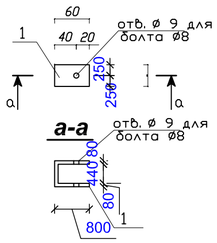

поз. 1

(в развернутом виде)

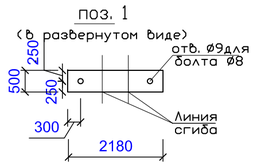

(2)

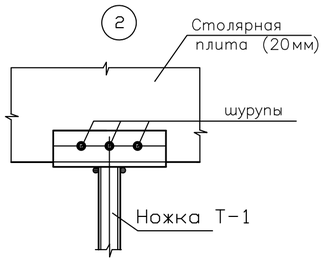

Ножка Т-1

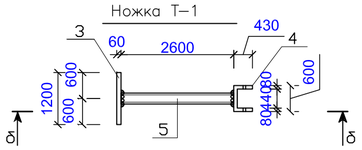

б-б

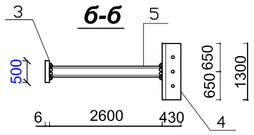

поз.4

(в развернутом виде)

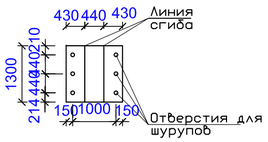

Изм.	Кол.уч.	Лист	N-док.	Подпись	Дата
ГИП		Камбатыров			
Исполнитель		Рыскулбеков			
Проверил		Абдрахманова			
Н. контроль		Кулжанов			

12-2022-АС

«Капитальный ремонт здания КГУ" Общеобразовательная школа №4" г.Жезказган ул.Алашахана №15 области Улытау»

Блок А

Стадия	Лист	Листов
РП	45	

Установка экранов в санузле. Экран ИЭС-1

ТОО"Redline Pro" Шымкент 2022г.

Копировал Формат А2

Согласовано			
Ренадуллаева	Омирзак Ж.	Часть ОВ	
	Омирзак Т.	Часть ВК	
		Часть ЭОМ	

Взам. инв. N

Подп. и дата

Инв. N подл.

Витраж Втр-1

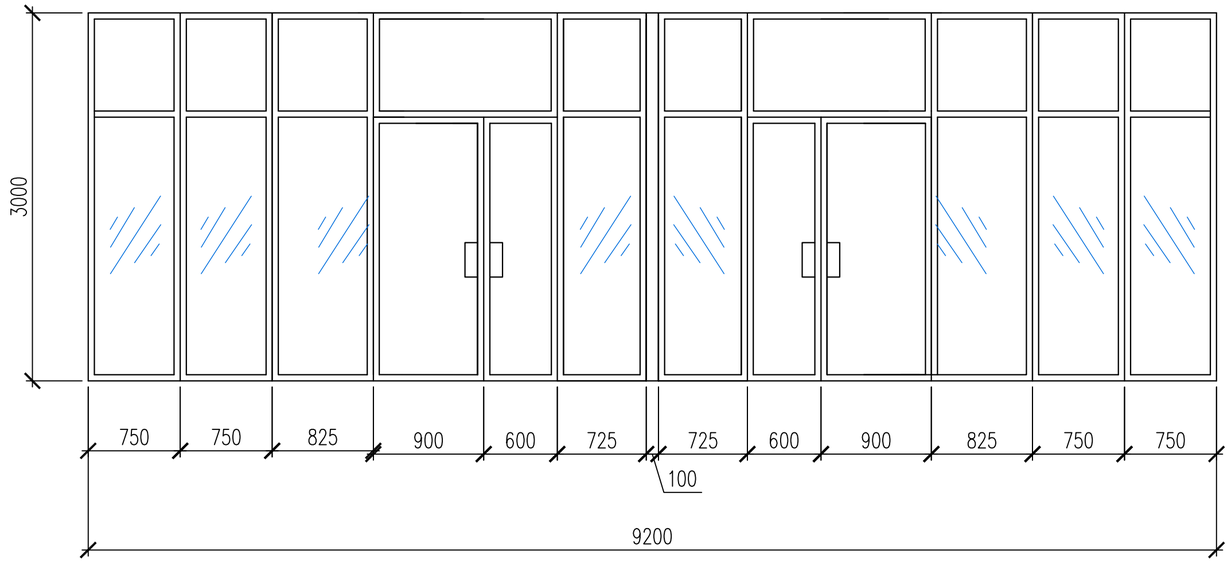

Узел крепления витража

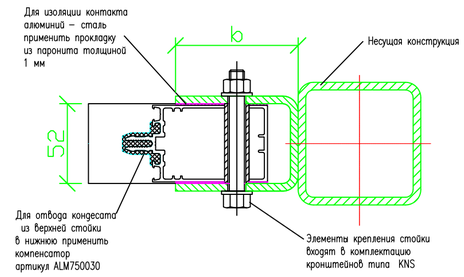

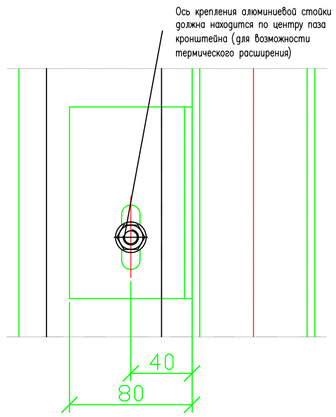

Спецификация элементов заполнения проемов

Поз.	Обозначение	Наименование	Кол-во	Всего	Масса ед., кг	Приме-чание
Витражи						
Втр-1	ГОСТ 30674-99	9200-3000(СПО 3. 4М1-16-4ИЭ)	27,6		м2	алюмин. из профилья KBE
		с дверью 2100-1500мм	2		шт	

Согласовано		
Часть ОВ	Рачадулетова	Г. Рысова
Часть ВК	Омирзак Ж.	
Часть ЭОМ	Омирзак Т.	

Взам. инв. N

Подп. и дата

Инв. N подл.

Изм.	Кол.уч.	Лист	N-док.	Подпись	Дата
ГИП		Камбатыров			
Исполнитель		Рыскулбеков			
Проверил		Абдрахманова			
Н. контроль		Кулжанов			

12-2022-АС

«Капитальный ремонт здания КГУ" Общеобразовательная школа №4" г.Жезказган ул.Алашахана №15 области Улытау»

Блок А

Стадия	Лист	Листов
РП	46	

Спецификация элементов заполнения проемов Втр-1 (Ремонтные работы)

ТОО"Redline Pro" Шымкент 2022г.

Копировал

Формат А3

Крыльцо Кр-1 с пандусом

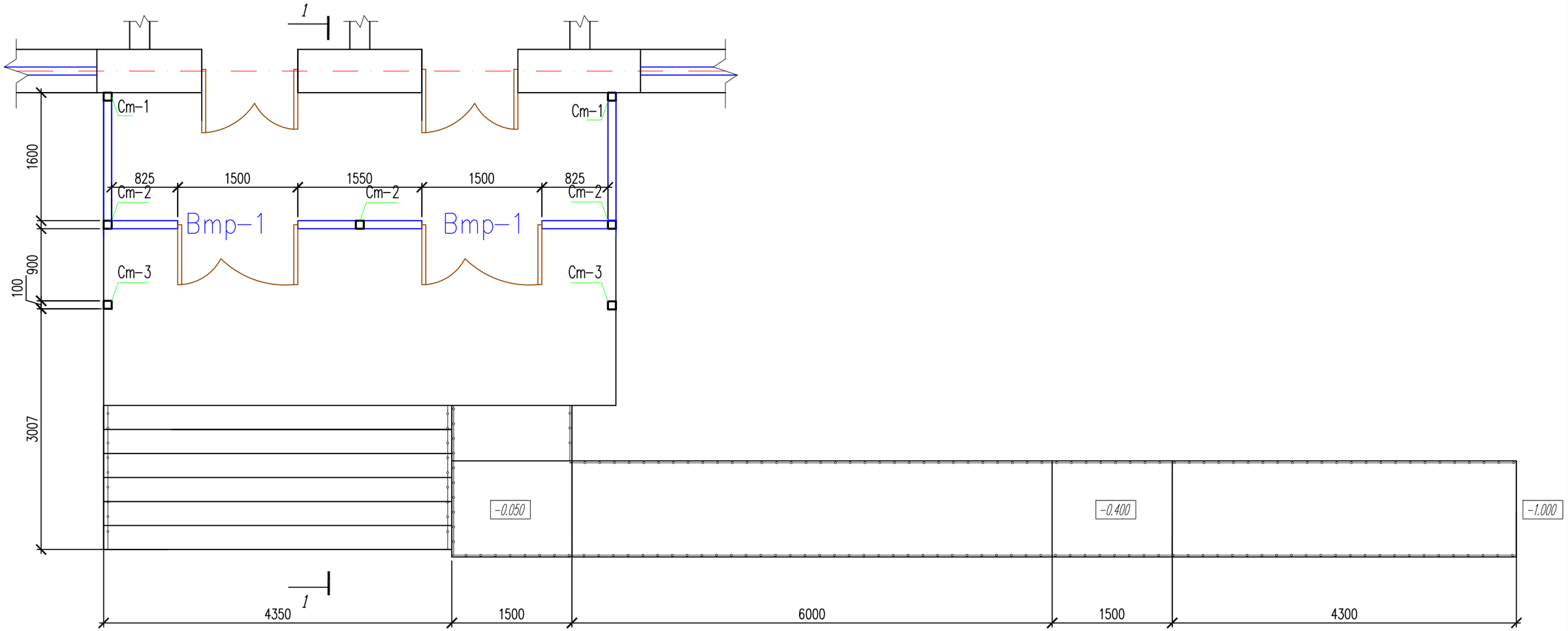

Согласовано		
Рыцдулетова	Омирзак Ж	Часть ОВ
		Часть ВК
	Омирзак Т	Часть ЭОМ

Взам. инв. N

Подп. и дата

Инв. N подл.

Изм.	Кол.уч.	Лист	N°док.	Подпись	Дата
ГИП		Камбатыров			
Исполнитель		Рыскулбеков			
Проверил		Абдрахманова			
Н. контроль		Кулжанов			

12-2022-АС

«Капитальный ремонт здания КГУ" Общеобразовательная школа №4" г.Жезказган ул.Алашахана №15 области Улытау»

Блок А

Стадия	Лист	Листов
РП	47	

Крыльцо Кр-1. План стоек, балок и прогонов Кр-1. Сечение 1-1.

ТОО"Redline Pro" Шымкент 2022г.

Копировал

Формат А3

Сечение 1-1

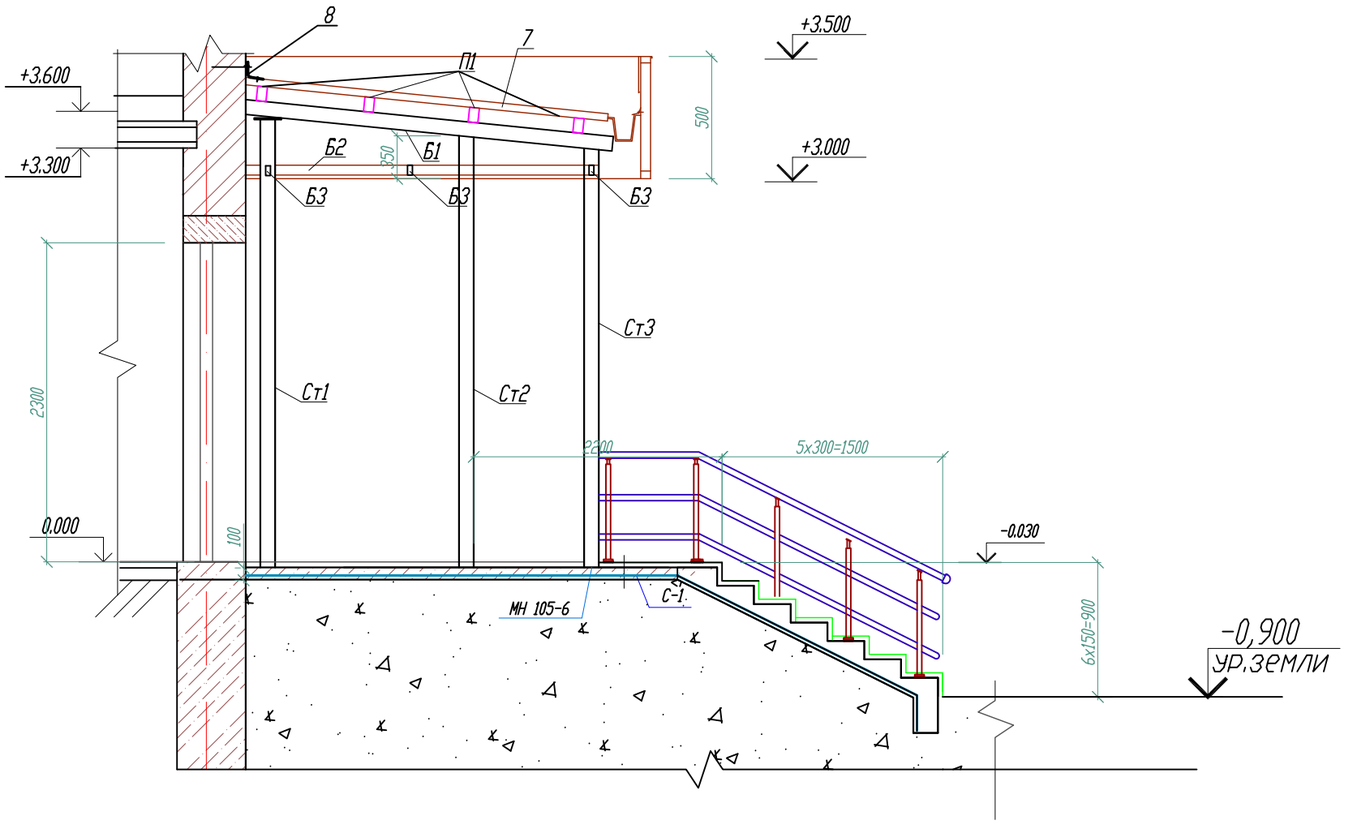

Стойки Ст-1,Ст-2,Ст-3

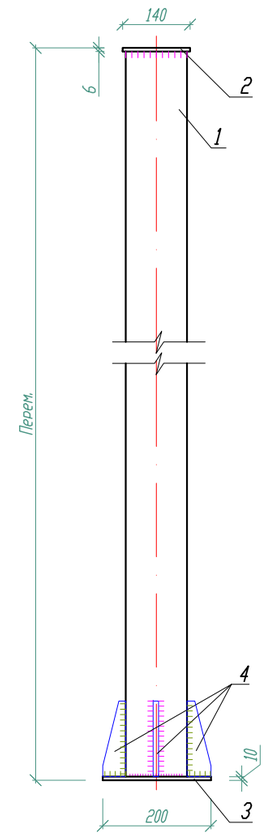

Узел покрытия крыльца

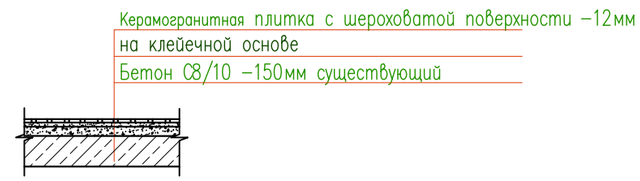

Деталь крепления стойки Ст-1

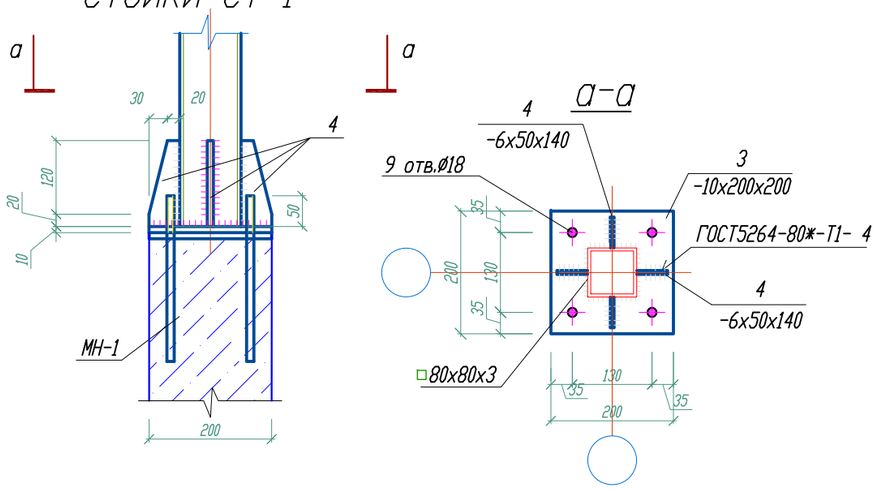

1. Данный лист читать совместно с листами АС45
2. Защиту металлических элементов от коррозий выполнить масляными красками за 2 раза. после окончания сварочных работ.

						12-2022-АС
						«Капитальный ремонт здания КГУ" Общеобразовательная школа №4" г.Жезказган ул.Алашахана №15 области Улытау»
Изм.	Кол.уч.	Лист	N°док.	Подпись	Дата	
ГИП		Камбатыров				Блок А — Стадия: РП; Лист: 48; Листов:
Исполнитель		Рыскулбеков				
Проверил		Абдрахманова				Крыльцо Кр-1 Разрез 1-1 (Ремонтные работы)
Н. контроль		Кулжанов				ТОО"Redline Pro" Шымкент 2022г.

Копировал Формат А3

Согласовано

Рычдулетова	Омирзак Ж	Омирзак Т
Часть ОВ	Часть ВК	Часть ЭОМ

Взам. инв. N

Подп. и дата

Инв. N подл.

Нв-1
План стоек и балок КР-1

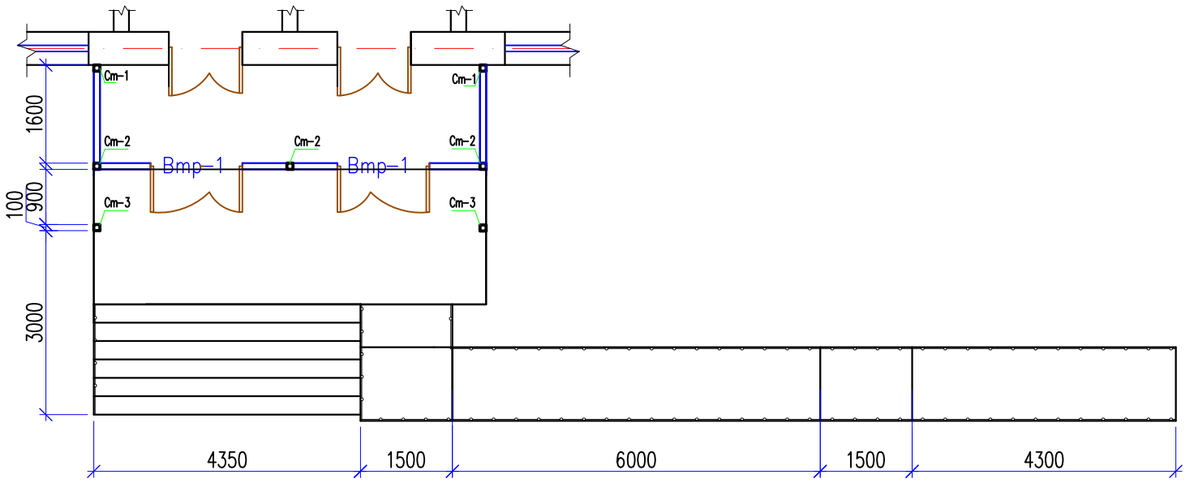

План прогонов

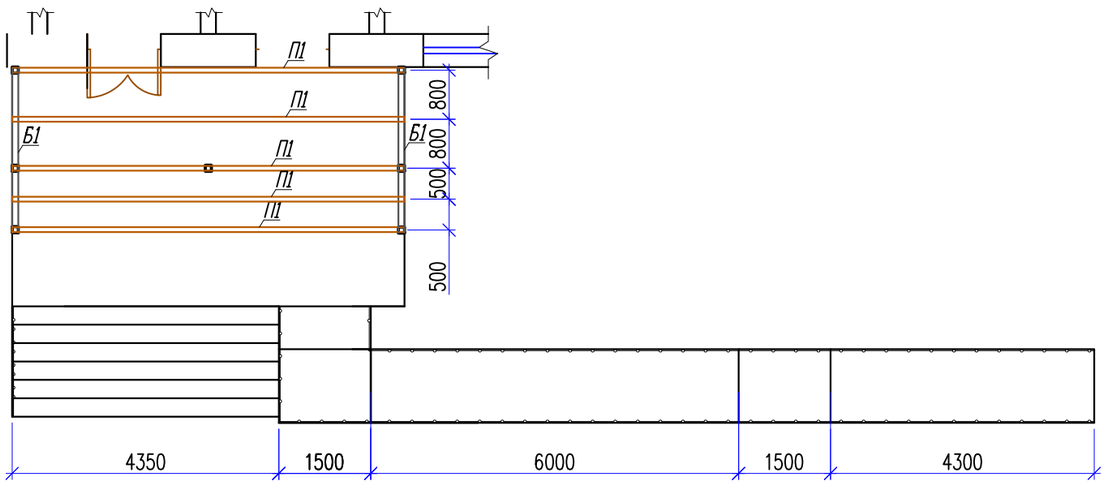

Спецификация материалов

Поз.	Обозначение	Наименование	Кол.	Масса кг	Прим.
		Стойка Ст-1			
1	ГОСТ 30245-2003	Труба 120х120х5 ГОСТ 8639-82 / С245 ГОСТ 27772-2015 L=3250	2	57.04	114.1
		Стойка Ст-2			
1	ГОСТ 30245-2003	Труба 120х120х5 ГОСТ 8639-82 / С245 ГОСТ 27772-2015 L=3150	3	55.3	165.9
		Стойка Ст-3			
1	ГОСТ 30245-2003	Труба 120х120х5 ГОСТ 8639-82 / С245 ГОСТ 27772-2015 L=3050	2	53.5	107.0
2	ГОСТ 19903-74*	Лист 6х140х140 ГОСТ 19903-2015 / С245 ГОСТ 27772-2015	7	0.92	6.4
3	ГОСТ 19903-74*	Лист 10х200х200 ГОСТ 19903-74* / С235 ГОСТ 27772-88*	7	3.14	22.2
4	ГОСТ 19903-74*	Лист 6х50х140 ГОСТ 19903-74* / С235 ГОСТ 27772-88*	28	0.33	9.2
		Закладные детал МН-1	7	7.10	49.7
5	ГОСТ 19903-74*	Лист 10х200х200 ГОСТ 19903-74* / С235 ГОСТ 27772-88*	1	3.14	3.14
6	ГОСТ 24379.1-80	Болт 1.1 М16х250 шт.	4	0.99	3.96
		Балка			
Б1	ГОСТ 8545-80	Труба 120х80х5 ГОСТ 8545-80 / С245 ГОСТ 27772-2015 п.м.	6.1	14.6	89.1
Б2	ГОСТ 8545-80	Труба 80х40х4 ГОСТ 8545-80 / С 235 ГОСТ 27772-88* м.п.	5.8	6.82	39.6
Б3	ГОСТ 8545-80	Труба 80х40х4 ГОСТ 8545-80 / С 235 ГОСТ 27772-88* м.п.	21.6	6.82	147.3
		Прагон П1			
П1	ГОСТ 8545-80	Труба 120х80х5 ГОСТ 8545-80 / С245 ГОСТ 27772-2015 п.м.	32.2	14.6	470.1
7	ГОСТ 24045-86	Профилированный лист t=0.7мм м2	26.0		
		Водосточная труба Dн=90 из п.м.	7,0	1.9	13.3
		оцинкованной стали 0.8х300х1000			
8	ГОСТ 21631-76*	Лист алюминиевый t=1 мм м2	11.0	2.67	29.4
	ГОСТ 6266-97	Гипсокартон влагостойки ГКЛВ м2	9,9		
9	ГОСТ 14918-80	Фартук 0.7х500х1000			
		из оцинкованной стали м.п.	12.2	2.75	33.6

Соединение металлических элементов между собой производить ручной дуговой электросваркой по ГОСТ 9476-75*. При этом длину сварных швов принимать по длине контактных поверхностей стыкуемых элементов, высоту сварных швов – по минимальной толщине свариваемых элементов, но не менее 6мм.

Все металлоконструкции и закладные детали окрасить лакокрасочным покрытием из эмали ПФ-115 по ГОСТ 6464-76 в 2 слоя по грунтовке ПФ-170 в 1 слой, после окончания всех сварочных работ.

Предварительно произвести очистку поверхностей металлоконструкций от ржавчины, окалины и грязи.

Для крепления стальных профилированных листов к прогонам применять самонарезающие винты М6-25 по ТУ 67-269 79, которые устанавливаются на промежуточных опорах листа через гофр, на крайнем в каждом.

Для крепления профнастила между собой крайними полками следует применять комбинированные заклепки по ТУ 67-50-34 или по ТУ 36-2088-78, которые устанавливаются с шагом не более 250мм.

В местах стыковки профнастила верхний лист настила должен перекрывать нижний, по скату кровли не менее чем на 200мм, с последующей герметизацией стыка.

Согласовано

Взам. инв. N

Подп. и дата

Инв. N подл.

Изм.	Кол.уч.	Лист	N°док.	Подпись	Дата
ГИП		Камбатыров			
Исполнитель		Рыскулбеков			
Проверил		Абдрахманова			
Н. контроль		Кулжанов			

12-2022-АС

«Капитальный ремонт здания КГУ" Общеобразовательная школа №4" г.Жезказган ул.Алашахана №15 области Улытау»

Блок А

Стадия	Лист	Листов
РП	49	

План стоек и балок КР-1
(Ремонтные работы)

ТОО"Redline Pro"
Шымкент 2022г.

Копировал

Формат А3

Крыльцо Кр-1 с пандусом

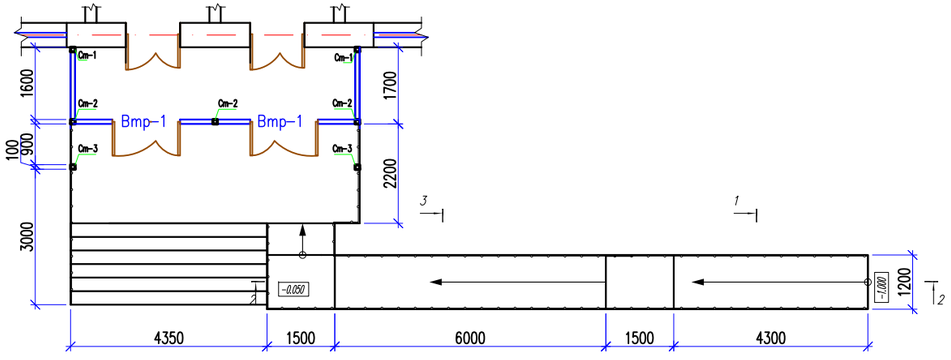

1-1

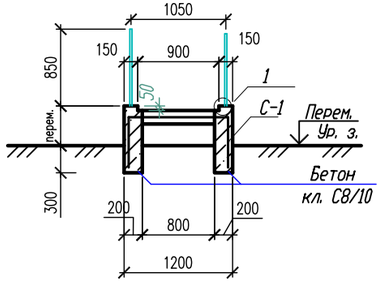

3-3

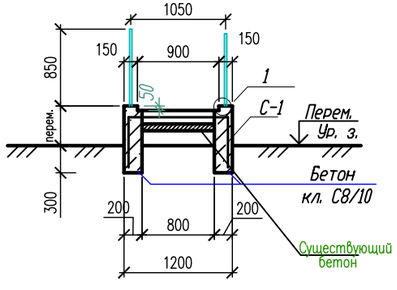

Закладная деталь Мн-1

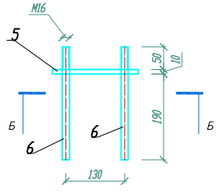

Б – Б

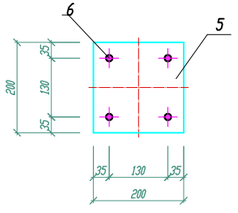

Спецификация материалов

Поз.	Обозначение	Наименование	Кол.	Масса кг	Прим.
		Крыльцо КР-1			
С-1	ГОСТ 6727-80*	Сетка 5Вр-1 100/100 м2	29,6	2.88	85,8
	Материалы:	Бетон кл. С8/10 W4 на сульфатостойким цементе м3	3,05		
		Керамогранитная плитка плитка с шероховатой поверхностью -12мм	27.8		
		Ограждение ОГ-1		43.96	
1	ГОСТ 10704-91	Труба Труба 45х3 / С245 ГОСТ 27772-2015 п.м	87,7	3.11	272,7
2	ГОСТ 10704-91	Труба 30х2 ГОСТ 10704-91 / С245 ГОСТ 27772-2015 п.м	7,2	1.38	9,94
		Пандус П-1			
С-1	ГОСТ 8478-88	Сетка 5Вр-1 100/100 м2	17,8	2.88	51,3
		Керамогранитная плитка плитка с шероховатой поверхностью -12мм	13.4		
	Материалы:	Бетон кл. С8/10 W4 на сульфатостойким цементе м3	2,85		
		Ограждение ОГ-1	1	251,3	
1	ГОСТ 10704-91	Труба Труба 45х3 / С245 ГОСТ 27772-2015 п.м	66,3	3.11	206,2
2	ГОСТ 10704-91	Труба 30х2 ГОСТ 10704-91 / С245 ГОСТ 27772-2015 п.м	24,3	1.38	33,5

Керамогранит t=10мм
на клейеной основе
Бетон С8/10 -150мм

Сечение 2-2

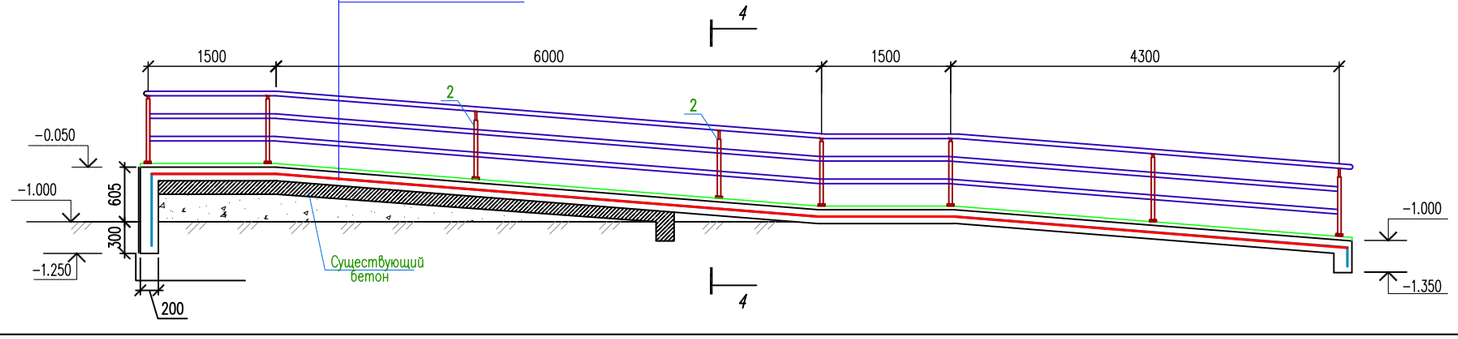

Согласовано
Согласовано:

Рачидулетова	Омирзак Ж.	Омирзак Т.	
Часть ОВ	Часть ВК	Часть ЭОМ	

Взам. инв. N

Подп. и дата

Инв. N подл.

Изм.	Кол.уч.	Лист	N-док.	Подпись	Дата
ГИП		Камбатыров			
Исполнитель		Раскулбеков			
Проверил		Абдрахманова			
Н. контроль		Кулжанов			

12-2022-АС

«Капитальный ремонт здания КГУ" Общеобразовательная школа №4" г.Жезказган ул.Алашахана №15 области Улытау»

Блок А

Стадия	Лист	Листов
РП	50	

Крыльцо Кр-1. Сечения 1-1,2-2,3-3 Спецификация материалов ремонтные работы.

ТОО"Redline Pro" Шымкент 2022г.

Копировал

Формат А4-3

Козырек К-1

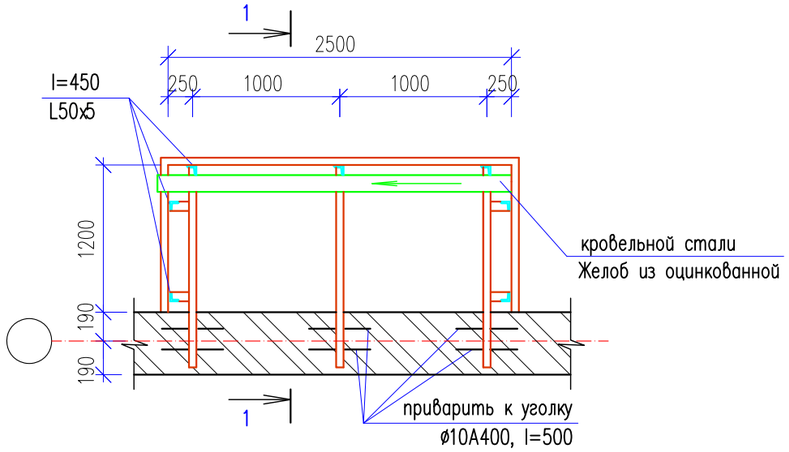

1-1

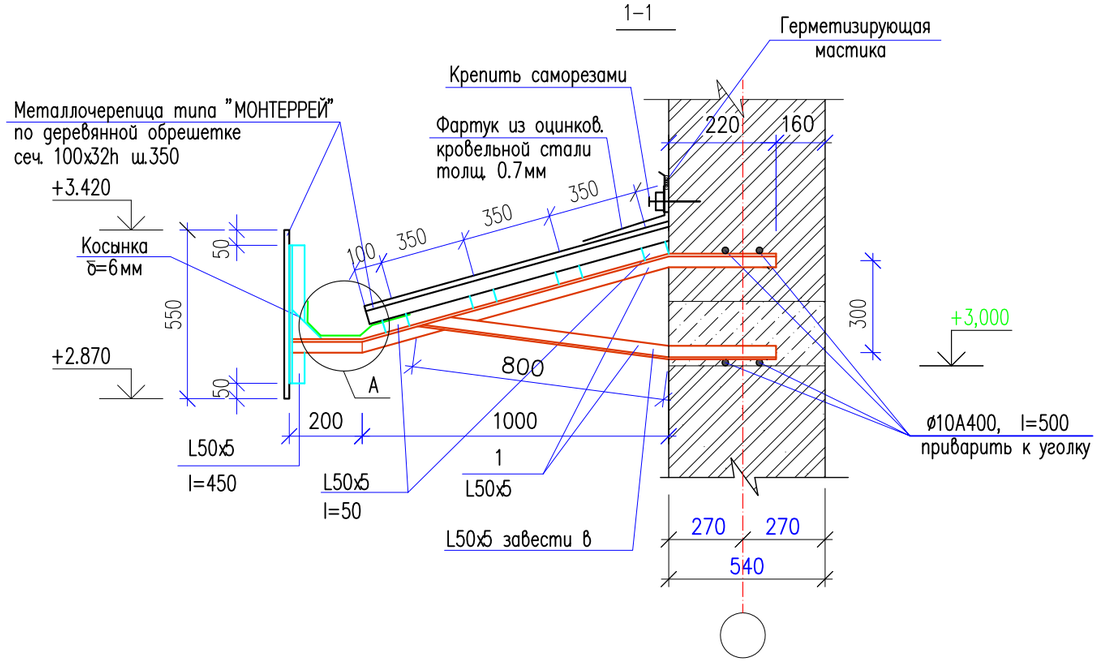

A

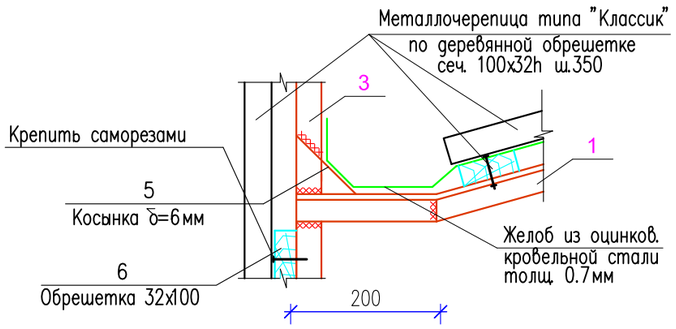

Спецификация элементов

Марка	Обозначение	Наименование	Кол. шт.	Масса ед.кг.	Приме-чание
		Козырек К-1 (расход дан на 1 шт.)	3		
1	ГОСТ 8509-93	L50x5 п.м.	10.1	3.77	38.08кг.
2	ГОСТ 8509-93	L50x5 l=150	4	0.57	2.28кг.
3	ГОСТ 8509-93	L50x5 l=450	7	1,70	11,9кг.
4	ГОСТ 34028-2016	ø10А400 l=500	12	0.31	3,72кг.
5	ГОСТ 103-87	-100х100х6	7	0,47	3,29 кг.
6	ГОСТ 8486-86*Е	Обрешетка 32х100 L(общ)=15п.м.			0,05м3
		Металлочерепица			4,5 м2
	ГОСТ 14918-80*	Фартук из оцинков. кровельной стали δ =0.7мм			1.25 м2
	ГОСТ 19904-90	Желоб водосточный из оцинков. кровельной стали толщ. 0,7мм			1.50м2

Указания по производству работ

1. Обрешетка под листы металлочерепицы выполняется из антисептированных досок сечением 32х100мм с шагом 300мм.
2. В местах продольных нахлестов листов металлочерепицу рекомендуется скреплять между собой при помощи самонарезающих винтов размером 4,5(4,8)х19 мм с шагом через одну волну. В местах нахлеста листов металлочерепицы по длине рекомендуется обеспечить "перехлест" листов не не менее 200мм.
3. Сварку стальных элементов выполнять по ГОСТ 9467-75* электродами типа Э42 А. Сварные швы принять по ГОСТ 5264-80.
4. Монтажные соединения на болтах нормальной точности М12, отверстия под болты d=15мм.
5. После окончания сварочных работ металлические элементы козырьков окрасить масляной краской за 2 раза.
6. В спецификациии дан расход материалов на один козырек.

Изм.	Кол.уч.	Лист	N°док.	Подпись	Дата	12-2022-АС		
						«Капитальный ремонт здания КГУ" Общеобразовательная школа №4" г.Жезказган ул.Алашахана №15 области Улытау»		
ГИП		Камбатыров				Блок А	Стадия	Лист	Листов
							РП	51	
Исполнитель		Рыскулбеков							
Проверил		Абдрахманова				Козырек К-1 (ремонтные работы)	ТОО"Redline Pro" Шымкент 2022г.		
Н. контроль		Кулжанов							

Согласовано

Часть ОВ	Часть ВК	Часть ЭОМ
Рыгдулетова	Омирзак Ж	Омирзак Т

Взам. инв. N | Подпись и дата | Инв. N подл.

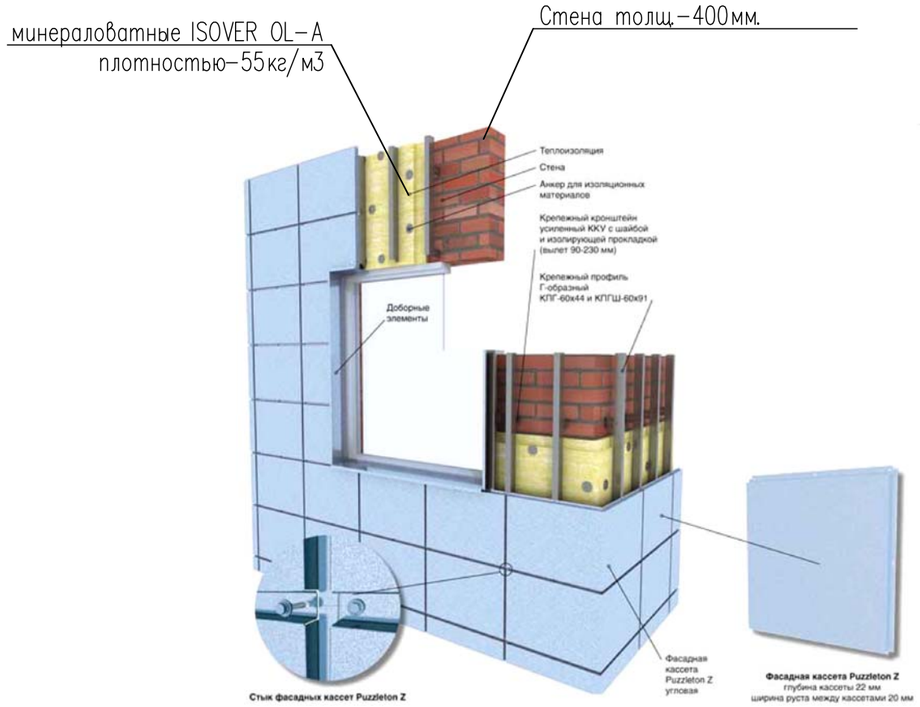

Узел утепления наружных стен

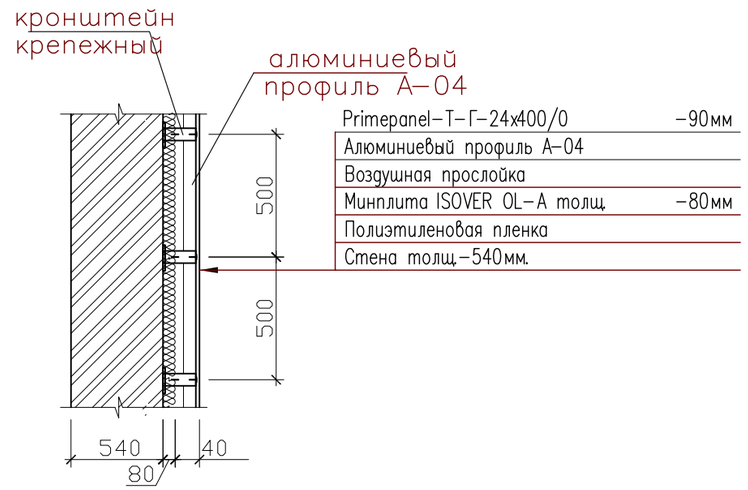

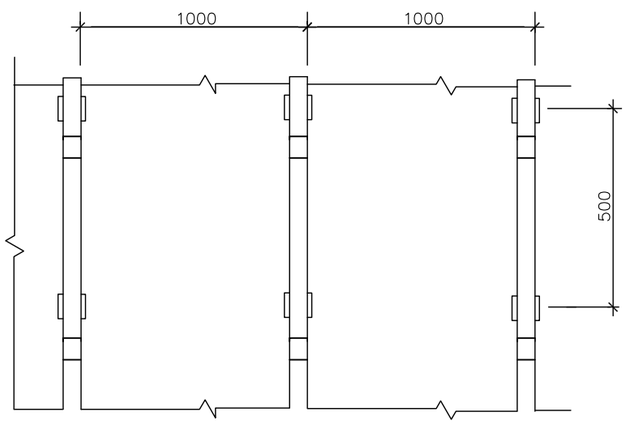

Расход материалов на 1 $м^2$ наружной стены:
Фасадные кассеты -90мм-1.0 $м^2$
Алюминиевый профиль А-04 -2.0 п.м.
Кронштейн -6 шт.
Полиэтиленовая пленка толщ. 0.1 мм -1.0 $м^2$
Изовер γ-55 кг/$м^3$ -0.08 $м^3$

Спецификация элементов

Марка поз.	Обозначение	Наименование	Кол. шт.	Масса Ед., кг.	Приме-чание
		Узел "1"			
1		Панели м2	2839		
2		Алюминиевый профиль А-04, п.м.	5678		
3		Кронштейн крепежный, шт.	17034		
		Полиэтиленовая пленка толщ. 0.1мм, м2	2552		
		Теплоизоляция плиты минераловатные ISOVER OL-A плотностью-55кг/м3, толщ80мм			2480м2

Изм.	Кол.уч.	Лист	N°док.	Подпись	Дата
ГИП		Камбатыров			
Исполнитель		Рыскулбеков			
Проверил		Абдрахманова			
Н. контроль		Кулжанов			

12-2022-АС

«Капитальный ремонт здания КГУ" Общеобразовательная школа №4" г.Жезказган ул.Алашахана №15 области Улытау»

Блок А

Стадия	Лист	Листов
РП	52	

Узел утепления и облицовка наружных стен (ремонтные работы)

ТОО"Redline Pro" Шымкент 2022г.

Копировал Формат А3

Согласовано

Рыцдулетова	Омирзак Ж	Часть ОВ
		Часть ВК
	Омирзак Т	Часть ЭОМ

Взам. инв. N

Подп. и дата

Инв. N подл.

МОНТАЖНАЯ СХЕМА

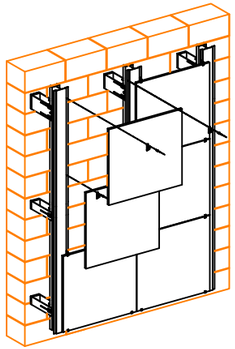

Узел крепления вертикальной направляющей в кронштейнах на примере
Вертикальный разрез.

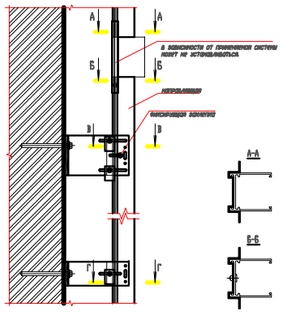

Узел крепления вертикальной направляющей в кронштейнах на примере
Горизонтальный разрез.

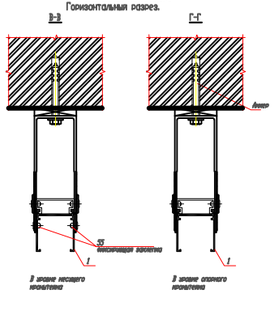

Узел крепления фасада на наружном углу здания

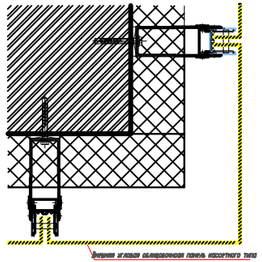

Узел крепления фасада на внутреннем углу здания

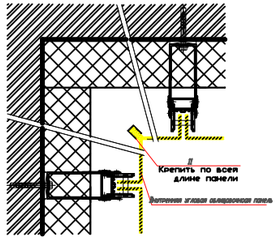

Узлы крепления фасада с воздушным зазором к цоколю на примере

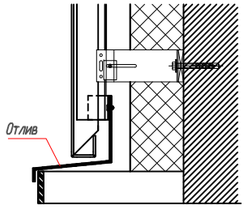

Узел крепления фасада с воздушным зазором к парапету на примере

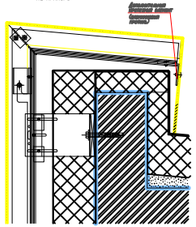

Фрагмент фасада в зоне примыкания к окну

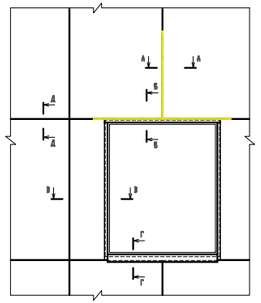

Горизонтальный разрез на примере
А-А

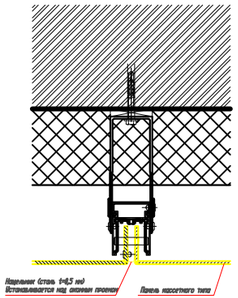

Узел примыкания фасада к оконному проему верхнее на примере

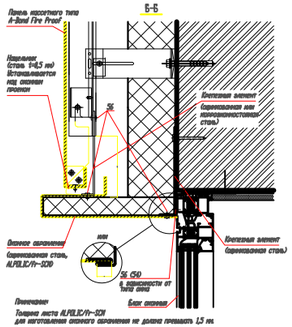

Узел бокового примыкания фасада к оконному проему на примере

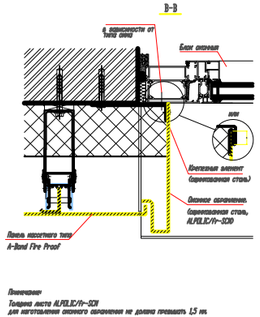

Узел нижнего примыкания фасада к оконному проему на примере

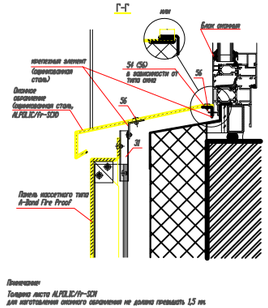

Вертикальный разрез на примере
Д-Д

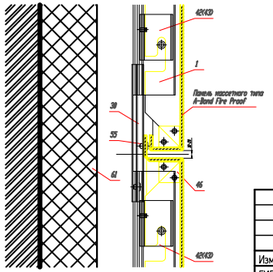

						12-2022-АС
Изм.	Кол.уч.	Лист	N°док.	Подпись	Дата	«Капитальный ремонт здания КГУ" Общеобразовательная школа №4" г.Жезказган ул.Алашахана №15 области Улытау»
ГИП		Камбатаров				Блок А — Стадия: РП — Лист: 53 — Листов:
Исполнитель		Рыскулбеков				
Проверил		Абдраманова				Узел крепления наружных стен (ремонтные работы) — ТОО"Redline Pro" Шымкент 2022г.
Н. контроль		Кулжанов				

Копировал | Формат А3

Согласовано
Разработано: Ст. инж. ОВ
Ст. инж. ВК
Ст. инж. ЭОМ
Ст. инж. Т
Взам. инв. N
Подп. и дата
Инв. N подл.

План существующей кровли

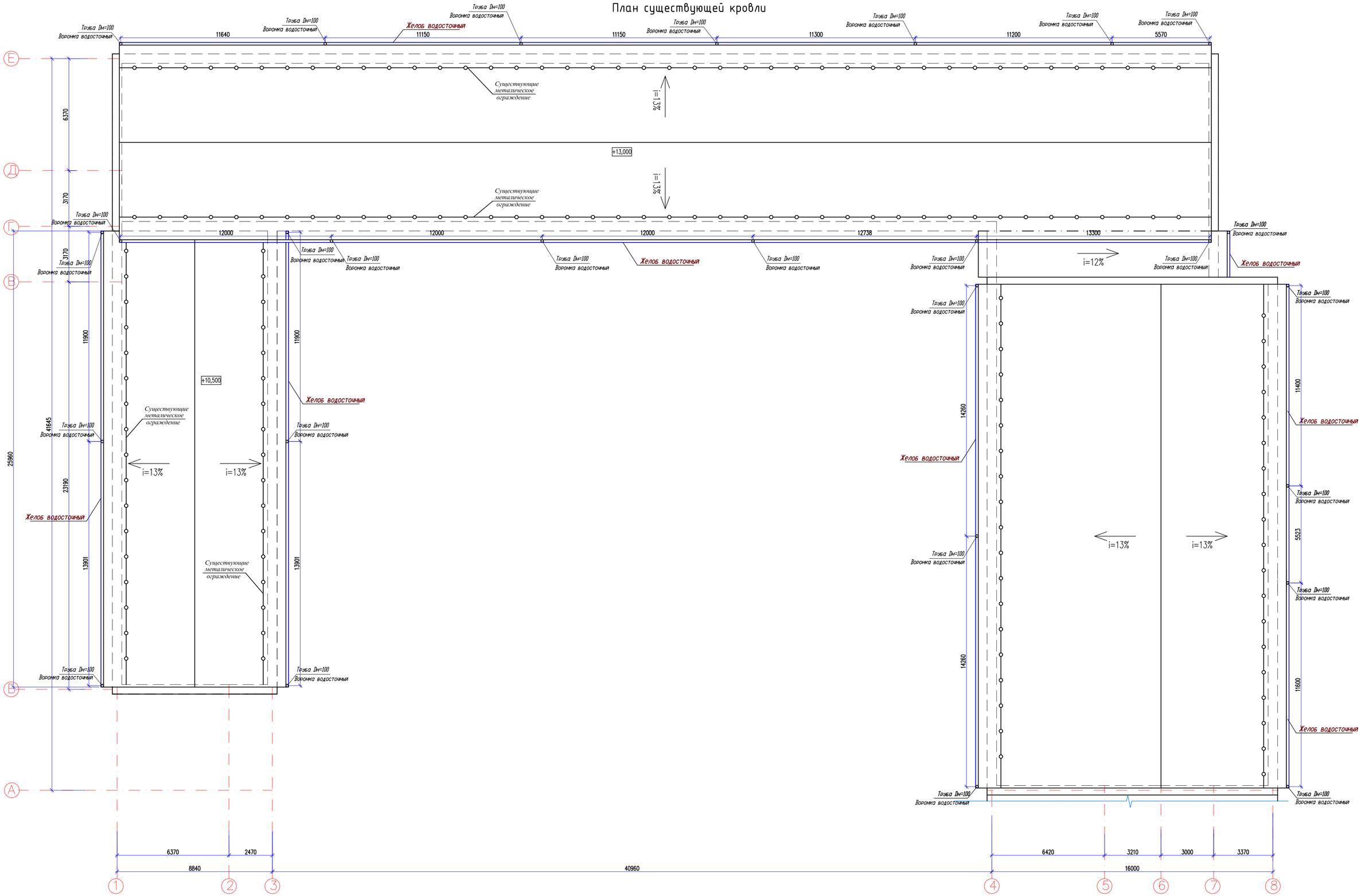

Изм.	Кол.уч.	Лист	N°док.	Подпись	Дата	12-2022-АС
ГИП			Камбатыров			«Капитальный ремонт здания КГУ" Общеобразовательная школа №4" г.Жезказган ул.Алашахана №15 области Улытау»
Исполнитель			Рыскулбеков			Блок А — Стадия: РП; Лист: 54; Листов:
Проверил			Абдраманова			План существующего кровли и схема расположения водостока (ремонтные работы) — ТОО"Redline Pro" Шымкент 2022г.
Н.контроль			Кулжанов			

Согласовано:
Рководитель Т. Ужель
Омурзак Ж. Часть ОВ
Омурзак Т. Часть ВК
Часть ЭОМ

Взам. инв. N
Подп. и дата
Инв. N° подл.

Формат А1

Схема крепления водосточной трубы

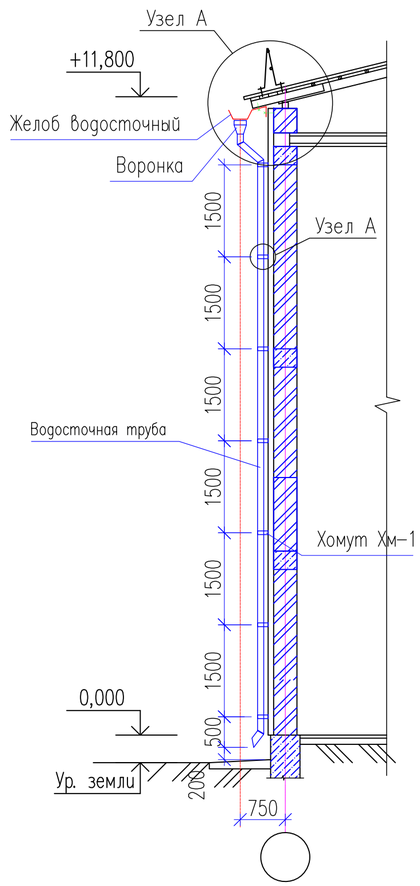

Узел "А"

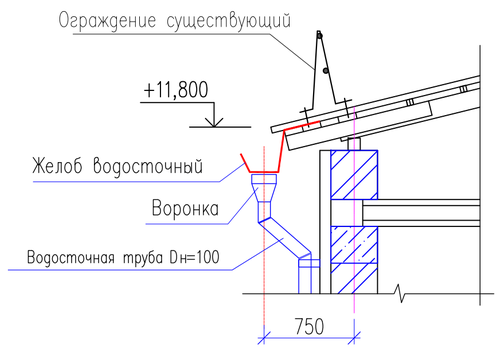

Ведомость потребности в материалах и изделиях, на горизонтальные элементы водосточной системы

Поз.	Обозначение	Наименование	Еденица изм.	Колич.
	Горизонтальные элементы водосточной системы	сертификат соответствия	комплект	1
1	ТКСН РК 8.07-06-2019	– кронштейн желоба (крюк желоба)	шт	702
2	ТКСН РК 8.07-06-2019	– водосточный желоб 3 м	шт/м	78/234
3	ТКСН РК 8.07-06-2019	– заглушка торцевая	шт	14
4	ТКСН РК 8.07-06-2019	– соединитель желоб-труба (воронка)	шт	26
5	ТКСН РК 8.07-06-2019	– соединитель желоба	шт	79
6	ТКСН РК 8.07-06-2019	– угол желоба 90° –	шт	–
7		–шуруп оцинкованный 3,5 х 45 мм.	шт	1404

Ведомость потребности в материалах и изделиях, на вертикальные элементы водосточной системы

Поз.	Обозначение	Наименование	Еденица изм.	Колич.
	Горизонтальные элементы водосточной системы	сертификат соответствия	комплект	1
1	ТКСН РК 8.07-06-2019	– водосточная труба 3 м	шт	74
2	ТКСН РК 8.07-06-2019	– труба соединительная 1м	шт	26
3	ТКСН РК 8.07-06-2019	– крепления водосточной трубы	шт	196
4	ТКСН РК 8.07-06-2019	– колено трубы 60°	шт	52
5	ТКСН РК 8.07-06-2019	– водосточный отвод	шт	26
6		–анкерный блот М8х10х60мм.	шт	196

Указания по монтажу водосточных систем элементы водосточной системы.
Заглушка желоба – устанавливается на торцах желоба и направляет дождевую воду в сторону уклона к воронке.
Водосточный желоб – предназначен для сбора дождевой и талой воды с кровли.
Угол желоба – используется для изменения направления потока воды, монтируется на внешних и внутренних углах кровли.
Соединитель желоба – предназначен для соединения водосточных желобов между собой.
Воронка (соединитель желоб–труба) – служит для соединения желобов и трубы в целях отвода воды из водосборной в водосливную систему.
Колено трубы предназначено для изменения направления стока по трубе.
Сточная труба – организует вертикальный сток дождевой воды.
Водосточный отвод – обеспечивает отвод воды из водосточной системы на землю.
Крепление трубы – предназначено для крепления водосточной трубы на необходимом от фасада расстоянии.
Кронштейн металлический – используется для монтажа желоба на карнизе кровли и крепится к стропильной системе или на скат кровли до монтажа кровельного покрытия.

Согласовано	Согласовано:
Рыцдулетова	Часть ОВ
Омирзак Ж	Часть ВК
Омирзак Т	Часть ЭОМ

Взам. инв. N | Подпись и дата | Инв. N подл.

Изм.	Кол.уч.	Лист	N°док.	Подпись	Дата
ГИП		Камбатыров			
Исполнитель		Рыскулбеков			
Проверил		Абдрахманова			
Н. контроль		Кулжанов			

12-2022-АС

«Капитальный ремонт здания КГУ" Общеобразовательная школа №4" г.Жезказган ул.Алашахана №15 области Улытау»

Блок А

Стадия	Лист	Листов
РП	55	

Схема крепления водосточной трубы (ремонтные работы)

ТОО"Redline Pro" Шымкент 2022г.

Копировал | Формат А3

План подпольных каналов

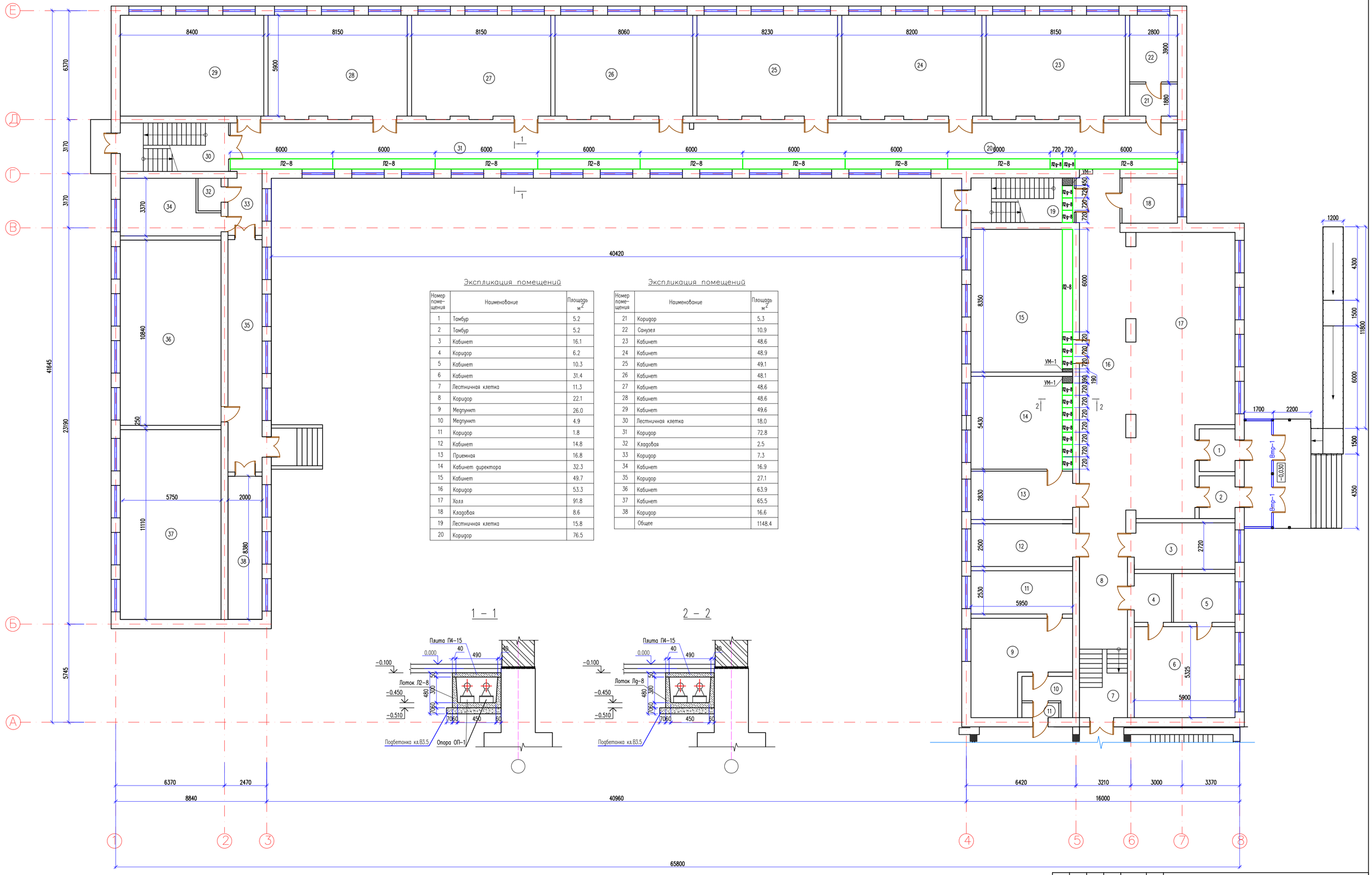

Экспликация помещений

Номер поме-щения	Наименование	Площадь м2
1	Тамбур	5.2
2	Тамбур	5.2
3	Кабинет	16.1
4	Коридор	6.2
5	Кабинет	10.3
6	Кабинет	31.4
7	Лестничная клетка	11.3
8	Коридор	22.1
9	Медпункт	26.0
10	Медпункт	4.9
11	Коридор	1.8
12	Кабинет	14.8
13	Приемная	16.8
14	Кабинет директора	32.3
15	Кабинет	49.7
16	Коридор	53.3
17	Холл	91.8
18	Кладовая	8.6
19	Лестничная клетка	15.8
20	Коридор	76.5

Экспликация помещений

Номер поме-щения	Наименование	Площадь м2
21	Коридор	5.3
22	Санузел	10.9
23	Кабинет	48.6
24	Кабинет	48.9
25	Кабинет	49.1
26	Кабинет	48.1
27	Кабинет	48.6
28	Кабинет	48.6
29	Кабинет	49.6
30	Лестничная клетка	18.0
31	Коридор	72.8
32	Кладовая	2.5
33	Коридор	7.3
34	Кабинет	16.9
35	Коридор	27.1
36	Кабинет	63.9
37	Кабинет	65.5
38	Коридор	16.6
	Общее	1148.4

Согласовано:

Руководитель	Омирзак Ж.	Часть ОВ
	Омирзак Т.	Часть ВК
		Часть ЭОМ

Инв. N подл. | Подп. и дата | Взам. инв. N

Изм.	Кол.уч.	Лист	N док.	Подпись	Дата	12-2022-АС		
						«Капитальный ремонт здания КГУ" Общеобразовательная школа №4" г.Жезказган ул.Алашахана №15 области Улытау»		
ГИП		Камбатиров				Блок А	Стадия	Лист	Листов
Исполнитель		Рыскулбеков					РП	56	
Проверил		Абдрахманова				План подпольных каналов	TOO"Redline Pro" Шымкент 2022г.		
Н. контроль		Кулжанов							

Формат

Монолитный участок Ум-1

6 – 6

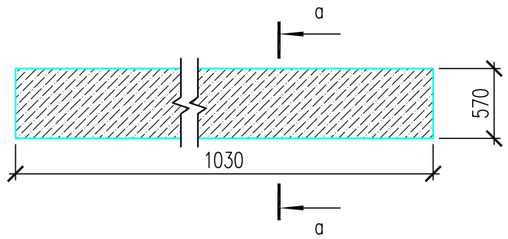

а – а

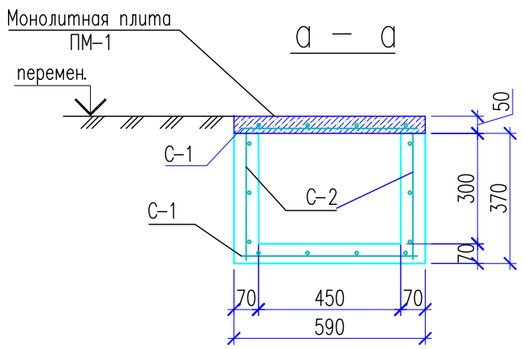

Сетка С-1 м.п.

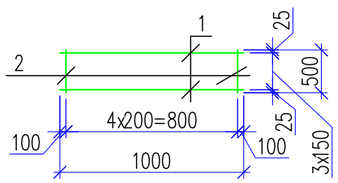

Сетка С-2 м.п.

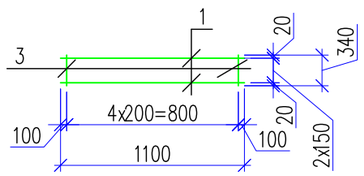

Спецификация материалов

Поз.	Обозначение	Наименование	Кол.	Масса ед., кг.	Примечание
		Подпольный канал			
Л2-8	3.006.1-2.87.1-3	Лоток Л2-8	10	900	9000
Л4g-8	3.006.1-2.87.1-4	Лоток Л2g-8	15	110	1650
П4-15	3.006.1-2.87.2-4	Плита П4-15	96	110	10560
		Подбетонка кл. В3.5 м3	3.2		
УМ-1		Монолитный участок Ум-1			
ОП-1	Серия 3.006.1-2/87	Опорная подушка ОП-1	46		
		Монолитный лоток			
		Сетка С-1 м.п.	1,03	5.76	5.93
1	ГОСТ 34028-2016	ø12 А400 м.п.	4	0.89	3.56
2	ГОСТ 34028-2016	ø12 А400 L=500	5	0.44	2.20
		Сетка С-2 м.п.	2.06	4.17	8.6
1	ГОСТ 34028-2016	ø12 А400 м.п.	3	0.89	2.67
3	ГОСТ 34028-2016	ø12 А400 L=340	5	0.30	1.50
		Бетон кл. В12.5 м3	0.11		
		Монолитная плита ПМ-1			
		Сетка С-1 м.п.	1,03	5.76	5.93
1	ГОСТ 34028-2016	ø12 А400 м.п.	4	0.89	3.56
2	ГОСТ 34028-2016	ø12 А400 L=500	5	0.44	2.20
		Бетон кл. С8/10 м3	0.03		

Согласовано

Рыгдаулетова	Омирзак Ж	Часть ОВ
		Часть ВК
		Часть ЭОМ
	Омирзак Т	

Взам. инв. N

Подп. и дата

Инв. N подл.

Изм.	Кол.уч.	Лист	N°док.	Подпись	Дата
ГИП		Камбатыров			
Исполнитель		Рыскулбеков			
Проверил		Абдрахманова			
Н. контроль		Кулжанов			

12-2022-АС

«Капитальный ремонт здания КГУ" Общеобразовательная школа №4" г.Жезказган ул.Алашахана №15 области Улытау»

Блок А

Стадия	Лист	Листов
РП	57	

Монолитный участок Ум-1. Спецификация материалов.

ТОО"Redline Pro" Шымкент 2022г.

Копировал

Формат А3

План на отм. 0,000

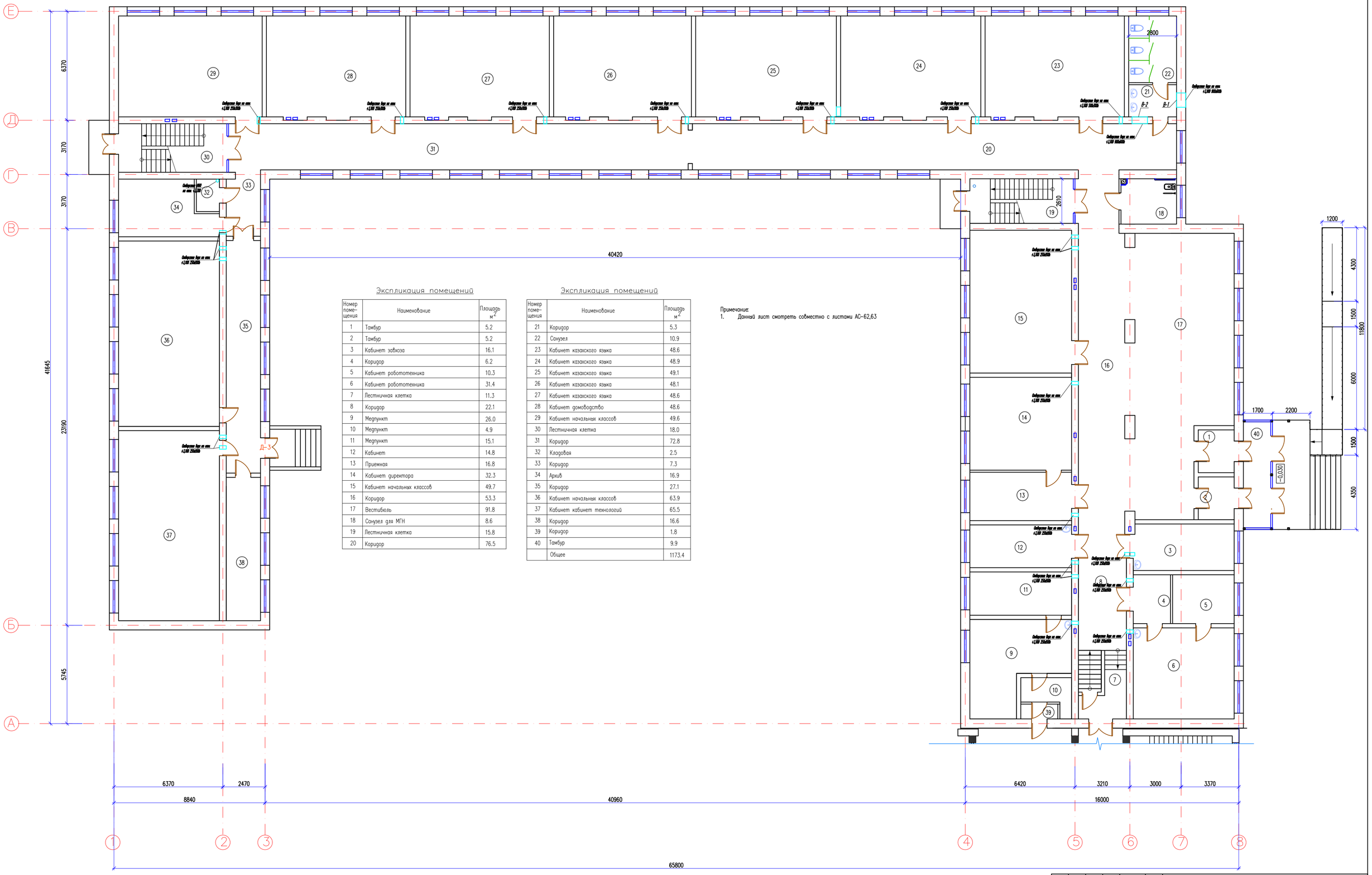

Экспликация помещений

Номер помещения	Наименование	Площадь м2
1	Тамбур	5.2
2	Тамбур	5.2
3	Кабинет завхоза	16.1
4	Коридор	6.2
5	Кабинет робототехника	10.3
6	Кабинет робототехника	31.4
7	Лестничная клетка	11.3
8	Коридор	22.1
9	Медпункт	26.0
10	Медпункт	4.9
11	Медпункт	15.1
12	Кабинет	14.8
13	Приемная	16.8
14	Кабинет директора	32.3
15	Кабинет начальных классов	49.7
16	Коридор	53.3
17	Вестибюль	91.8
18	Санузел для МГН	8.6
19	Лестничная клетка	15.8
20	Коридор	76.5

Экспликация помещений

Номер помещения	Наименование	Площадь м2
21	Коридор	5.3
22	Санузел	10.9
23	Кабинет казахского языка	48.6
24	Кабинет казахского языка	48.9
25	Кабинет казахского языка	49.1
26	Кабинет казахского языка	48.1
27	Кабинет казахского языка	48.6
28	Кабинет домоводство	48.6
29	Кабинет начальных классов	49.6
30	Лестничная клетка	18.0
31	Коридор	72.8
32	Кладовая	2.5
33	Коридор	7.3
34	Архив	16.9
35	Коридор	27.1
36	Кабинет начальных классов	63.9
37	Кабинет кабинет технологий	65.5
38	Коридор	16.6
39	Коридор	1.8
40	Тамбур	9.9
	Общее	1173.4

Примечание:
1. Данный лист смотреть совместно с листами АС-62,63

Согласовано:

Руководитель	Часть ОВ	
Омаров Ж.	Часть ВК	
Омаров Т.	Часть ЭОМ	

Взам. инв. N

Подп. и дата

Инв. N подл.

Изм.	Кол.уч.	Лист	N док.	Подпись	Дата
ГИП			Камбатыров		
Исполнитель			Рыскулбеков		
Проверил			Абдраманова		
Н. контроль			Кулжанов		

12-2022-АС

«Капитальный ремонт здания КГУ" Общеобразовательная школа №4" г.Жезказган ул.Алашахана №15 области Улытау»

Блок А

Стадия	Лист	Листов
РП	58	

План на отм.0,000
пробивка проемов

ТОО"Redline Pro"
Шымкент 2022г.

Формат А1

План на отм. +3,600

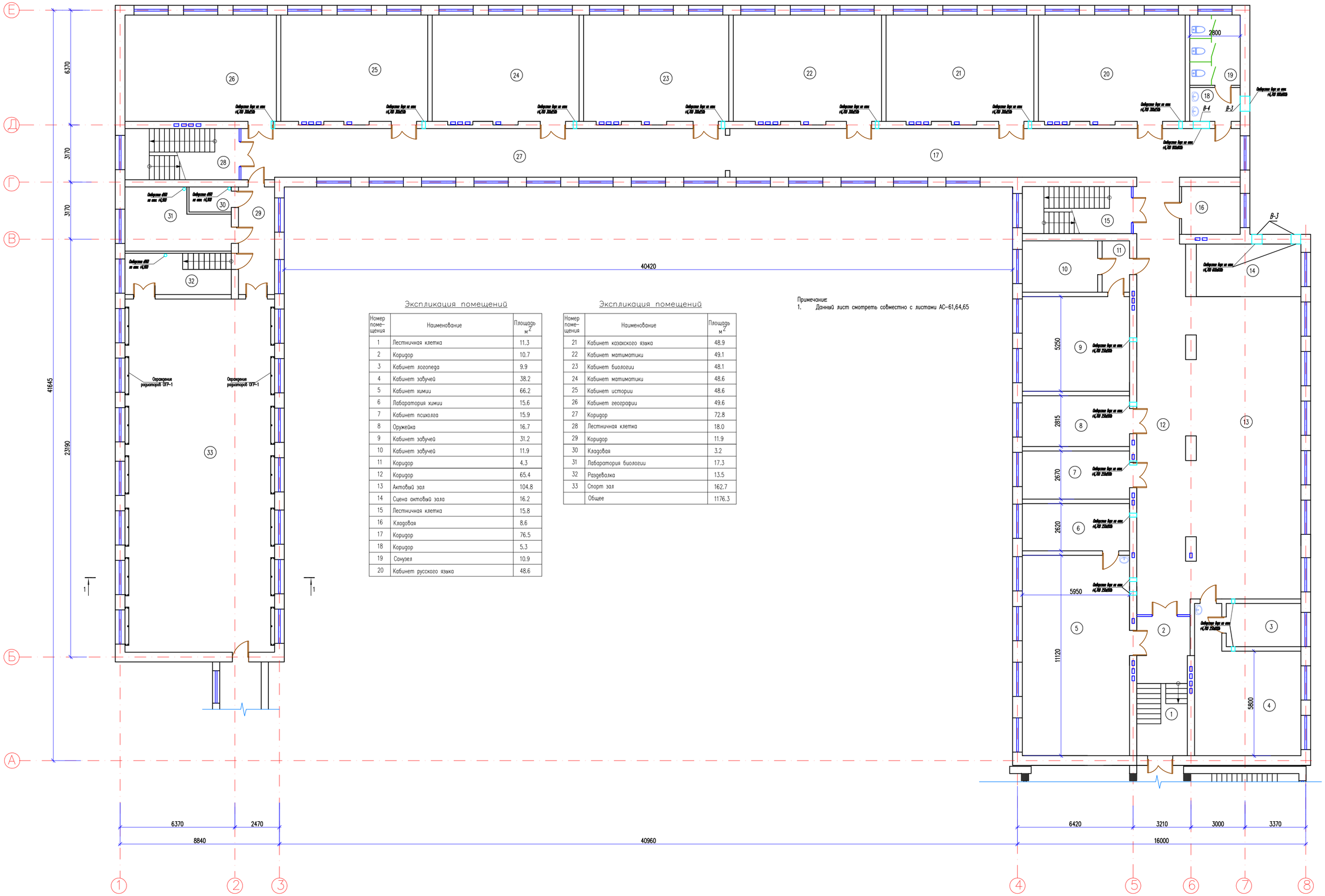

Экспликация помещений

Номер помещения	Наименование	Площадь м2
1	Лестничная клетка	11.3
2	Коридор	10.7
3	Кабинет логопеда	9.9
4	Кабинет забучей	38.2
5	Кабинет химии	66.2
6	Лабаратория химии	15.6
7	Кабинет психолга	15.9
8	Оружейка	16.7
9	Кабинет забучей	31.2
10	Кабинет забучей	11.9
11	Коридор	4.3
12	Коридор	65.4
13	Актовый зал	104.8
14	Сцена актовый зала	16.2
15	Лестничная клетка	15.8
16	Кладовая	8.6
17	Коридор	76.5
18	Коридор	5.3
19	Санузел	10.9
20	Кабинет русского языка	48.6

Экспликация помещений

Номер помещения	Наименование	Площадь м2
21	Кабинет казахского языка	48.9
22	Кабинет матиматики	49.1
23	Кабинет биологии	48.1
24	Кабинет матиматики	48.6
25	Кабинет истории	48.6
26	Кабинет географии	49.6
27	Коридор	72.8
28	Лестничная клетка	18.0
29	Коридор	11.9
30	Кладовая	3.2
31	Лабаратория биологии	17.3
32	Раздевалка	13.5
33	Спорт зал	162.7
	Общее	1176.3

Примечание:
1. Данный лист смотреть совместно с листами АС-61,64,65

Согласовано:

Рководитель	Омирзак Ж.	Часть ОВ
		Часть ВК
	Омирзак Т.	Часть ЭОМ

Взам. инв. N | Подп. и дата | Инв. N подл.

Изм.	Кол.уч.	Лист	N док.	Подпись	Дата
ГИП		Камбатыров			
Исполнитель		Рыскулбеков			
Проверил		Абдраманова			
Н. контроль		Кужманов			

12-2022-АС

«Капитальный ремонт здания КГУ" Общеобразовательная школа №4" г.Жезказган ул.Алашахана №15 области Улытау»

Блок А

Стадия	Лист	Листов
РП	59	

План на отм.+3,600
пробивка проемов

ТОО"Redline Pro"
Шымкент 2022г.

Формат А1

План на отм. +7,200

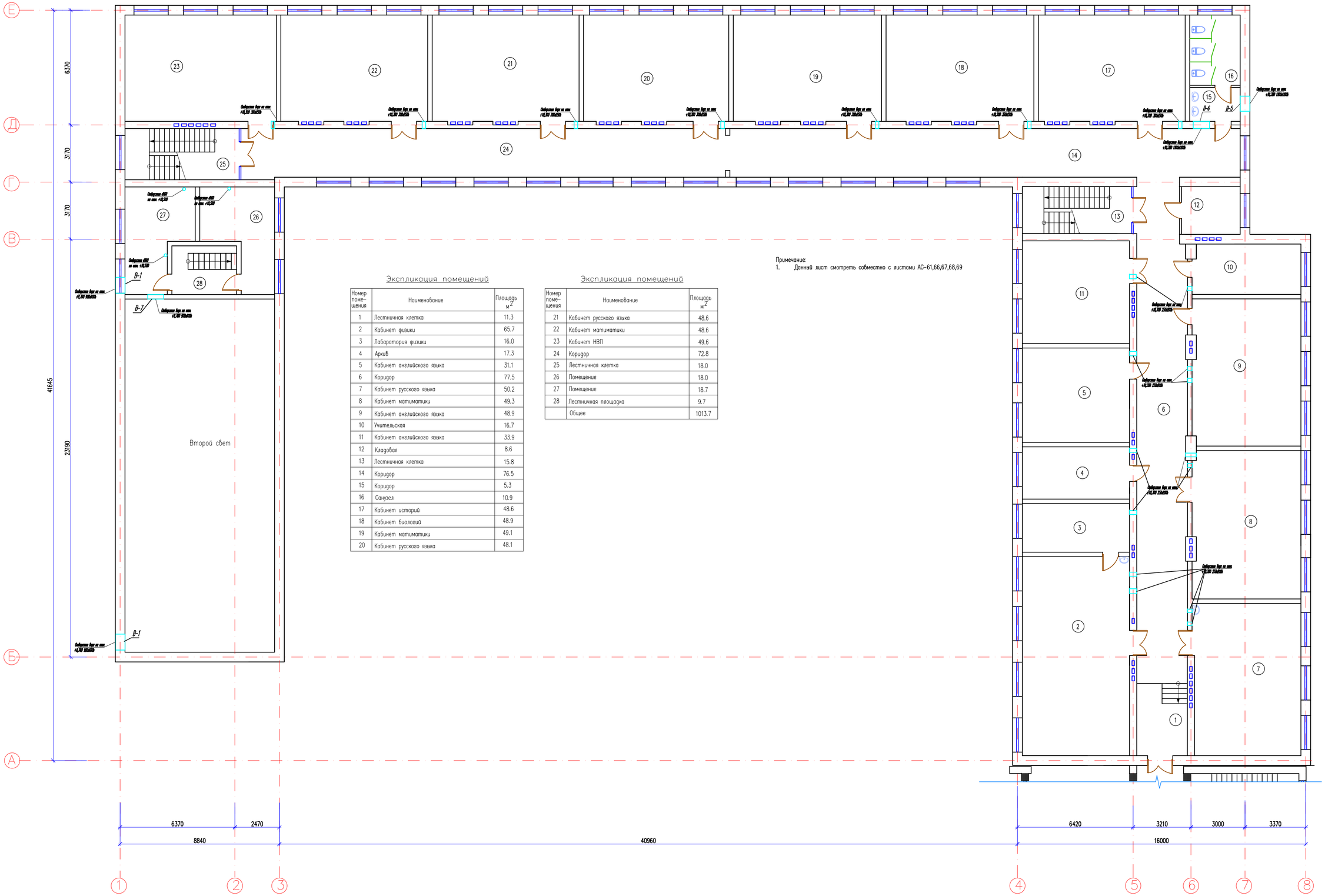

Примечание
1. Данный лист смотреть совместно с листами АС-61,66,67,68,69

Экспликация помещений

Номер помещения	Наименование	Площадь м^2
1	Лестничная клетка	11.3
2	Кабинет физики	65.7
3	Лабаратория физики	16.0
4	Архив	17.3
5	Кабинет английского языка	31.1
6	Коридор	77.5
7	Кабинет русского языка	50.2
8	Кабинет матиматики	49.3
9	Кабинет английского языка	48.9
10	Учительская	16.7
11	Кабинет английского языка	33.9
12	Кладовая	8.6
13	Лестничная клетка	15.8
14	Коридор	76.5
15	Коридор	5.3
16	Санузел	10.9
17	Кабинет историй	48.6
18	Кабинет биологий	48.9
19	Кабинет матиматики	49.1
20	Кабинет русского языка	48.1

Экспликация помещений

Номер помещения	Наименование	Площадь м^2
21	Кабинет русского языка	48.6
22	Кабинет матиматики	48.6
23	Кабинет НВП	49.6
24	Коридор	72.8
25	Лестничная клетка	18.0
26	Помещение	18.0
27	Помещение	18.7
28	Лестничная площадка	9.7
	Общее	1013.7

Согласовано:

Руководитель	Омирзак Ж.	Часть ОВ
	Омирзак Т.	Часть ВК
		Часть ЭОМ

Взам. инв. N | Подп. и дата | Инв. N подл.

Изм.	Кол.уч.	Лист	N док.	Подпись	Дата
ГИП			Камбатыров		
Исполнитель			Рыскулбеков		
Проверил			Абдраманова		
Н.контроль			Кулжанов		

12-2022-АС

«Капитальный ремонт здания КГУ" Общеобразовательная школа №4" г.Жезказган ул.Алашахана №15 области Улытау»

Блок А

Стадия	Лист	Листов
РП	60	

План на отм.+7,200
пробивка проемов

ТОО"Redline Pro"
Шымкент 2022г.

Формат А1

Ограждение радиаторов ОГР-1

Общий вид ОГР-1

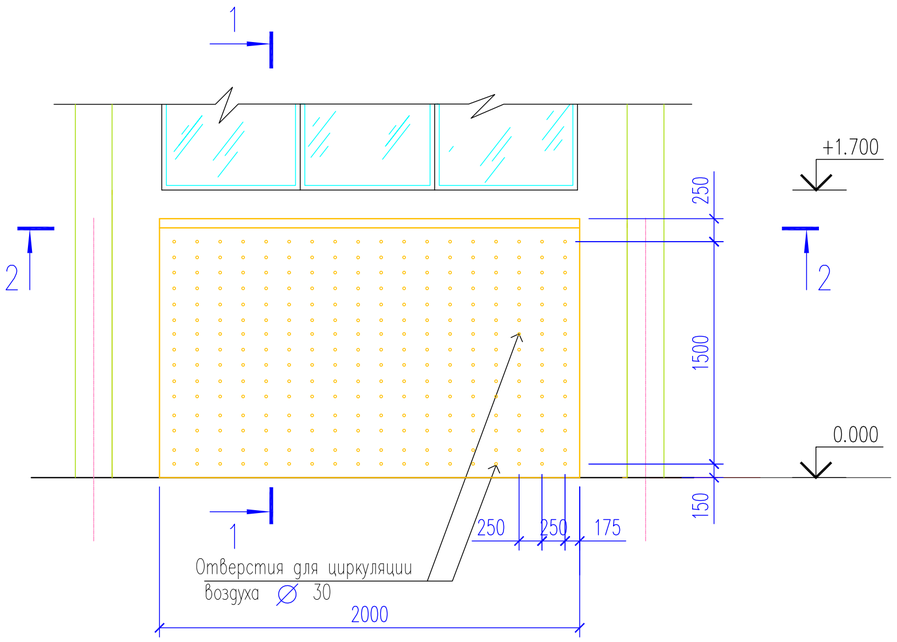

1 – 1

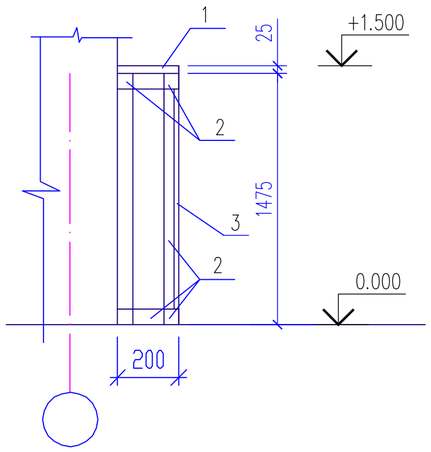

Спецификация на ограждение радиаторов

N п-п	Наименование	Сечение мм	Длина мм	Кол.	Объем $м^3$
1	Доска обшивная	25x200	2000		0,01
2	Брус п.м.	50x50	12,9 п.м.		0,032
3	Твердые породы. Покрыть лаком за 2 раза	Шпон 10x1375	1850		0,025
4	Доска обшивная	10x200	1500	2	0,006

Каркас ограждения ОГР-1

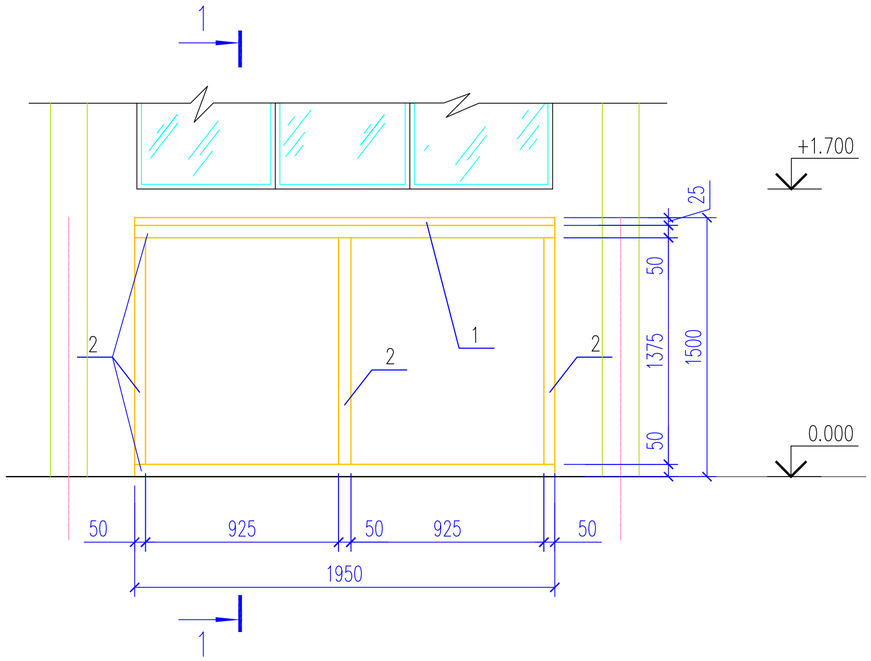

2 – 2

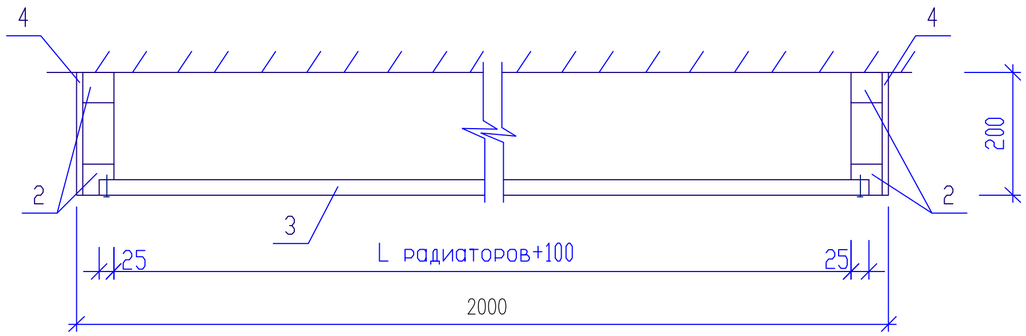

1. Данный чертеж читать совместно с листами АС-59
2. Ограждение радиаторов устанавливается в спортзале.
3. В спецификации дан расход на 1 устройство 1 ограждений
4. Общее количество ОГР-1 –14шт.
5. Облицовка шпоном из твердых пород древесины (покрыть лаком за 2 раза)

Изм.	Кол.уч.	Лист	N°док.	Подпись	Дата	12-2022-АС		
						«Капитальный ремонт здания КГУ" Общеобразовательная школа №4" г.Жезказган ул.Алашахана №15 области Улытау»		
ГИП		Камбатыров				Блок А	Стадия	Лист	Листов
							РП	61	
Исполнитель		Рыскулбеков							
Проверил		Абдрахманова				Ограждение радиаторов ОГР-1.	ТОО"Redline Pro" Шымкент 2022г.		
Н. контроль		Кулжанов							

Формат А3

Согласовано:

Часть ОВ	Часть ВК	Часть ЭОМ
Рыгдулетова	Омирзак Ж	Омирзак Т

Взам. инв. N

Подпись и дата

Инв. N подл.

Деталь пробиваемого вентиляционного проема в стене В-1

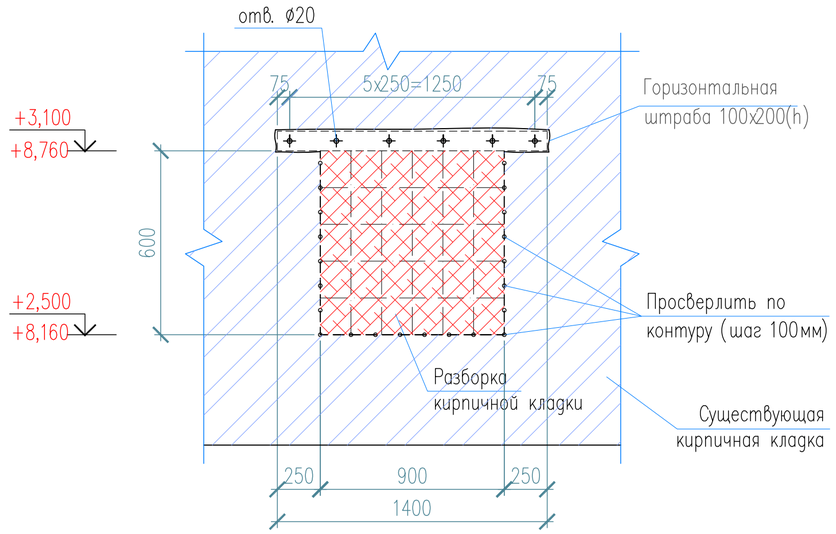

Оконный проем после демонтажа

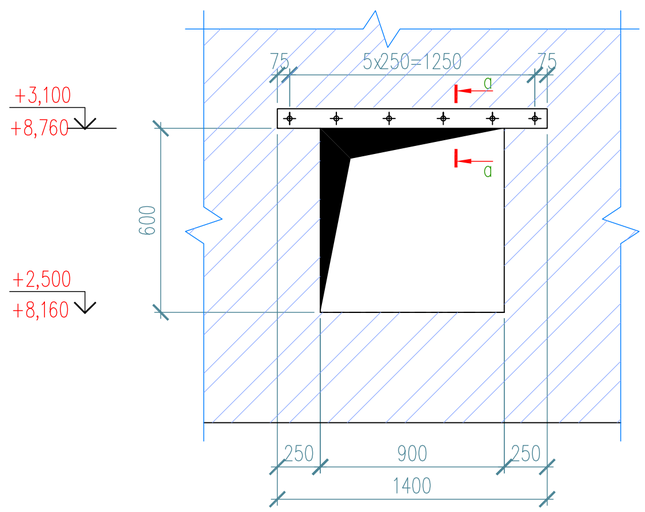

а – а

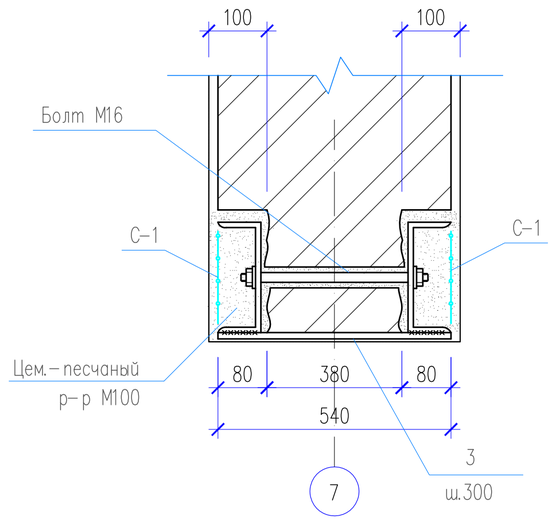

Швеллер [16 для отв. 2000х1500h (М 1:25)

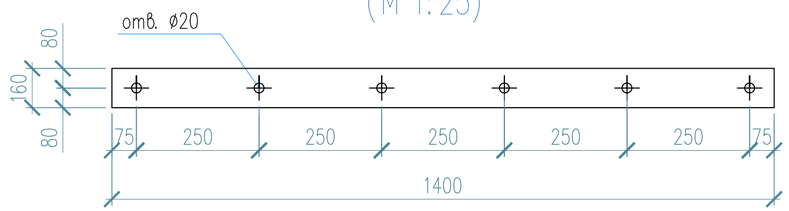

Спецификация материалов

Поз.	Обозначение	Наименование	Кол.	Масса ед. кг	Примеч.
		Пробивка вент. проема 900х600h	3		
1	ГОСТ 8240-97	Швеллер $\frac{16\ ГОСТ\ 8240-97}{С245\ ГОСТ\ 27772-88*}$ L=1400	2	19,9	39,8
2	ГОСТ 7805-70*	Болт М16х300 ГОСТ 7805-70*	6	0.51	3,1
	ГОСТ 11371-78*	Шайба 16 ГОСТ 11371-78*	6	0.011	0,07
	ГОСТ 5915-70	Гайка М16 ГОСТ 5915-70	6	0.038	0,23
3	ГОСТ 103-2006	Полоса $\frac{4х40\ ГОСТ\ 103-2006}{С245\ ГОСТ\ 27772-88*}$ L=540	3	0,67	2,01
С-1	ГОСТ 6727-80*	Сетка ⌀5Вр$\frac{100}{100}$ м²	0,45	2.80	1,26
		Демонтируемая кирпичная кладка, м3			0,44 м3

Указания по устройству металлической перемычки из швеллера:

1. Над намеченным отверстием на стене выполнить штрабы для устройства перемычки из стальных прокатных швеллеров 16.
2. Штрабы выполнить под размер перемычки. Поверхность штраб тщательно очистить от грязи и пыли, просверлить отверстия ⌀20 мм с шагом 350 мм под стяжные болты М16.
3. Подвести перемычку из двух швеллеров и на цементно – песчаном растворе МС8/10 с обеспечением плотного прилегания к поверхности кирпичной стены, стянуть болтами М16.
4. К разборке кирпичной стены под проектируемое отверстие приступать только после установки металлической перемычки в проектное положение.
5. По контуру намечаемого отверстия отбить штукатурку. Выбрать кирпич небольшими фрагментами.
6. Разборку кирпичной стены производить сверху вниз, не допуская при этом резких ударов. Запрещается работать инструментами, создающими динамические воздействия на конструкции здания;
7. К низу металлической перемычки приварить пластину 4х40х540 с шагом 300мм по длине проема.

Согласовано

Рыдаулетова	Часть ОВ	
Омирзак Ж	Часть ВК	
Омирзак Т	Часть ЭОМ	

Взам. инв. N

Подп. и дата

Инв. N подл.

Изм.	Кол.уч.	Лист	N°док.	Подпись	Дата
ГИП		Камбатыров			
Исполнитель		Рыскулбеков			
Проверил		Абдрахманова			
Н. контроль		Кулжанов			

12-2022-АС

«Капитальный ремонт здания КГУ" Общеобразовательная школа №4" г.Жезказган ул.Алашахана №15 области Улытау»

Блок А

Стадия	Лист	Листов
РП	62	

Деталь пробиваемого вент. проема в стене t= 540мм В-1

ТОО"Redline Pro" Шымкент 2022г.

Копировал

Формат А3

Деталь пробиваемого вентиляционного проема в стене В-2

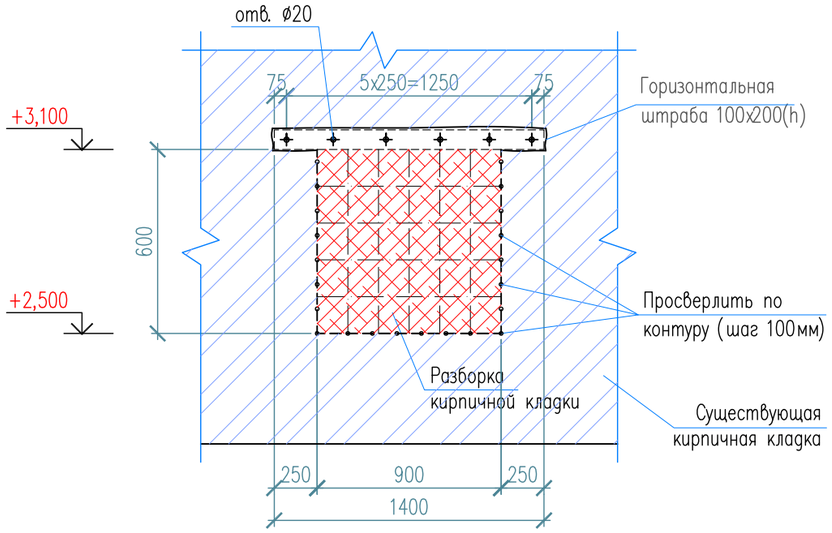

Спецификация материалов

Поз.	Обозначение	Наименование	Кол.	Масса ед.,кг	Примеч.
		Пробивка вент. проема 900х600h	1		
1	ГОСТ 8240-97	Швеллер $\frac{16\ ГОСТ\ 8240-97}{С245\ ГОСТ\ 27772-88*}$ L=1400	2	19,9	39,8
2	ГОСТ 7805-70*	Болт М16х300 ГОСТ 7805-70*	6	0.51	3,1
	ГОСТ 11371-78*	Шайба 16 ГОСТ 11371-78*	6	0.011	0,07
	ГОСТ 5915-70	Гайка М16 ГОСТ 5915-70	6	0.038	0,23
3	ГОСТ 103-2006	Полоса $\frac{4х40\ ГОСТ\ 103-2006}{С245\ ГОСТ\ 27772-88*}$ L=400	3	0,5	1,5
С-1	ГОСТ 6727-80*	Сетка ⌀5Вр$\frac{100}{100}$ м²	0,45	2.80	1,26
		Демонтируемая кирпичная кладка, м³			0,22 м³

Оконный проем после демонтажа

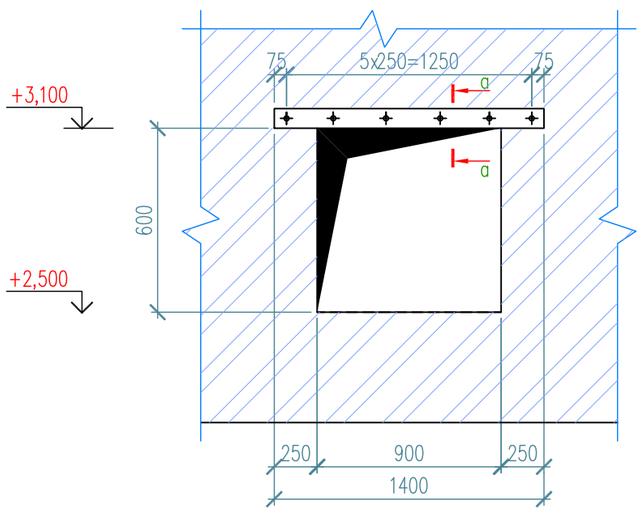

а – а

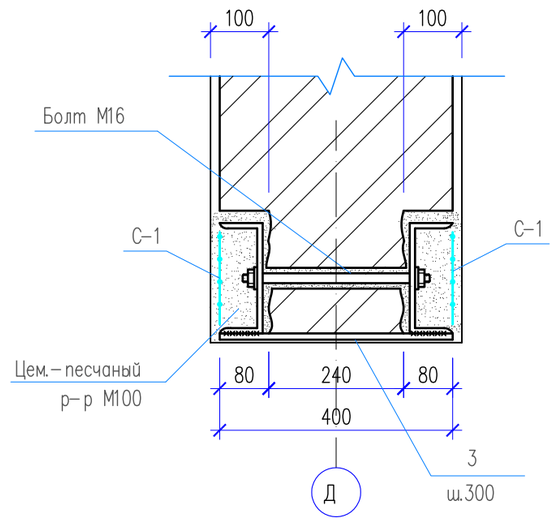

Швеллер ⊏16 для отв. 2000х1500h (М 1:25)

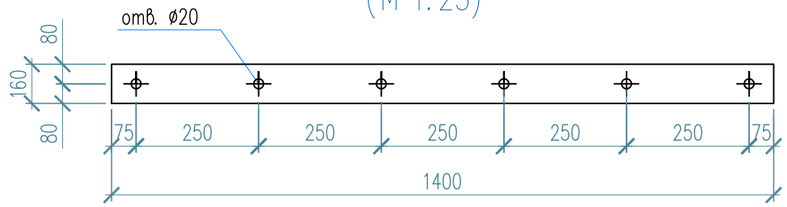

Указания по устройству металлической перемычки из швеллера:

1. Над намеченным отверстием на стене выполнить штрабы для устройства перемычки из стальных прокатных швеллеров 16.
2. Штрабы выполнить под размер перемычки. Поверхность штраб тщательно очистить от грязи и пыли, просверлить отверстия ⌀20 мм с шагом 350 мм под стяжные болты М16.
3. Подвести перемычку из двух швеллеров и на цементно – песчаном растворе МС8/10 с обеспечением плотного прилегания к поверхности кирпичной стены, стянуть болтами М16.
4. К разборке кирпичной стены под проектируемое отверстие приступать только после установки металлической перемычки в проектное положение.
5. По контуру намечаемого отверстия отбить штукатурку. Выбрать кирпич небольшими фрагментами.
6. Разборку кирпичной стены производить сверху вниз, не допуская при этом резких ударов. Запрещается работать инструментами, создающими динамические воздействия на конструкции здания;
7. К низу металлической перемычки приварить пластину 4х40х400 с шагом 300мм по длине проема.

Согласовано

Рыгдалетова	Омирзак Ж	Омирзак Т
Часть ОВ	Часть ВК	Часть ЭОМ

Взам. инв. N

Подп. и дата

Инв. N подл.

Изм.	Кол.уч.	Лист	N°док.	Подпись	Дата
ГИП		Камбатыров			
Исполнитель		Рыскулбеков			
Проверил		Абдрахманова			
Н. контроль		Кулжанов			

12-2022-АС

«Капитальный ремонт здания КГУ" Общеобразовательная школа №4" г.Жезказган ул.Алашахана №15 области Улытау»

Блок А

Стадия	Лист	Листов
РП	63	

Деталь пробиваемого вент. проема в стене t= 400мм В-2

ТОО"Redline Pro" Шымкент 2022г.

Копировал

Формат А3

Деталь пробиваемого вентиляционного проема в стене В-3

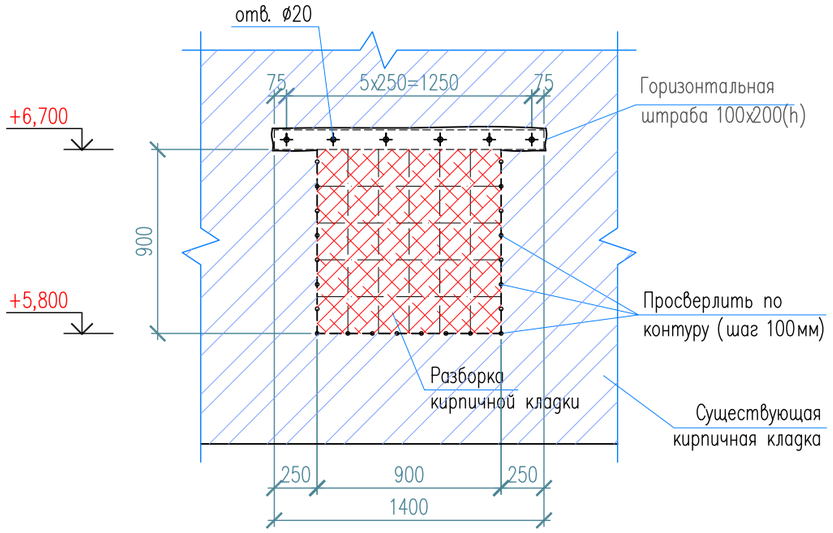

Спецификация материалов

Поз.	Обозначение	Наименование	Кол.	Масса ед.,кг	Примеч.
		Пробивка вент. проема 900х900h	1		
1	ГОСТ 8240-97	Швеллер $\frac{16\ ГОСТ\ 8240-97}{С245\ ГОСТ\ 27772-88*}$ L=1400	2	19,9	39,8
2	ГОСТ 7805-70*	Болт М16х300 ГОСТ 7805-70*	6	0.51	3,1
	ГОСТ 11371-78*	Шайба 16 ГОСТ 11371-78*	6	0.011	0,07
	ГОСТ 5915-70	Гайка М16 ГОСТ 5915-70	6	0.038	0,23
3	ГОСТ 103-2006	Полоса $\frac{4х40\ ГОСТ\ 103-2006}{С245\ ГОСТ\ 27772-88*}$ L=540	3	0,67	2,01
С-1	ГОСТ 6727-80*	Сетка ⌀5Вр$\frac{100}{100}$ $м^2$	0,45	2.80	1,26
		Демонтируемая кирпичная кладка, $м^3$			0,44 $м^3$

Оконный проем после демонтажа

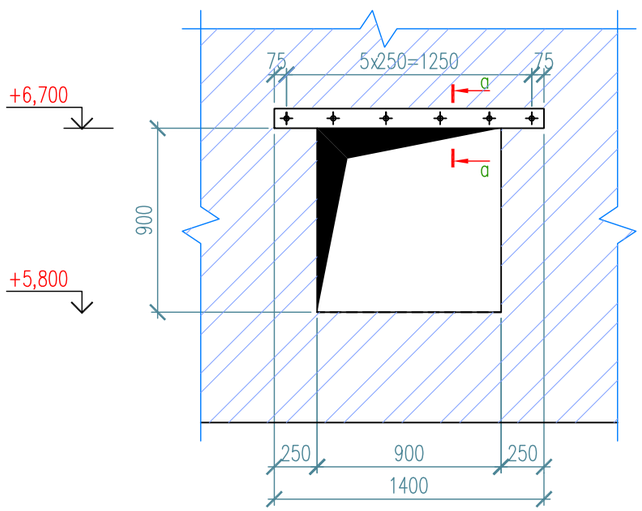

а – а

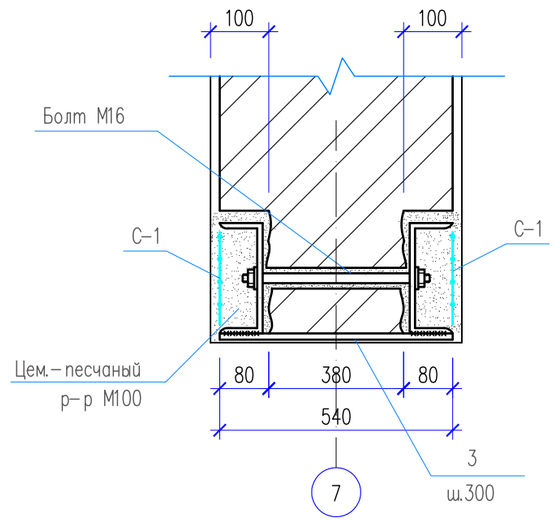

Швеллер ⊏16 для отв. 2000х1500h (М 1:25)

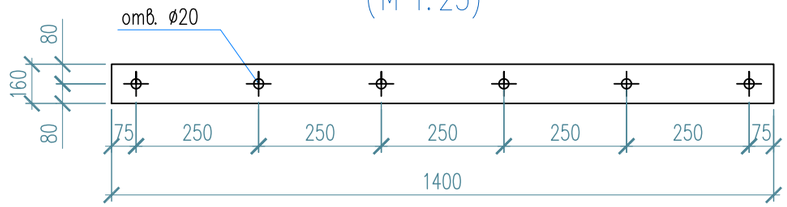

Указания по устройству металлической перемычки из швеллера:

1. Над намеченным отверстием на стене выполнить штрабы для устройства перемычки из стальных прокатных швеллеров 16.
2. Штрабы выполнить под размер перемычки. Поверхность штраб тщательно очистить от грязи и пыли, просверлить отверстия ⌀20 мм с шагом 350 мм под стяжные болты М16.
3. Подвести перемычку из двух швеллеров и на цементно-песчаном растворе МС8/10 с обеспечением плотного прилегания к поверхности кирпичной стены, стянуть болтами М16.
4. К разборке кирпичной стены под проектируемое отверстие приступать только после установки металлической перемычки в проектное положение.
5. По контуру намечаемого отверстия отбить штукатурку. Выбрать кирпич небольшими фрагментами.
6. Разборку кирпичной стены производить сверху вниз, не допуская при этом резких ударов. Запрещается работать инструментами, создающими динамические воздействия на конструкции здания;
7. К низу металлической перемычки приварить пластину 4х40х540 с шагом 300мм по длине проема.

Согласовано

Рыгдулетова	Омирзак Ж	Омирзак Т
Часть ОВ	Часть ВК	Часть ЭОМ

Взам. инв. N

Подп. и дата

Инв. N подл.

Изм.	Кол.уч.	Лист	N°док.	Подпись	Дата
ГИП		Камбатыров			
Исполнитель		Рыскулбеков			
Проверил		Абдрахманова			
Н. контроль		Кулжанов			

12-2022-АС

«Капитальный ремонт здания КГУ" Общеобразовательная школа №4" г.Жезказган ул.Алашахана №15 области Улытау»

Блок А

Стадия	Лист	Листов
РП	64	

Деталь пробиваемого вент. проема в стене t= 540мм В-3

ТОО"Redline Pro" Шымкент 2022г.

Копировал

Формат А3

Деталь пробиваемого вентиляционного проема в стене В-4

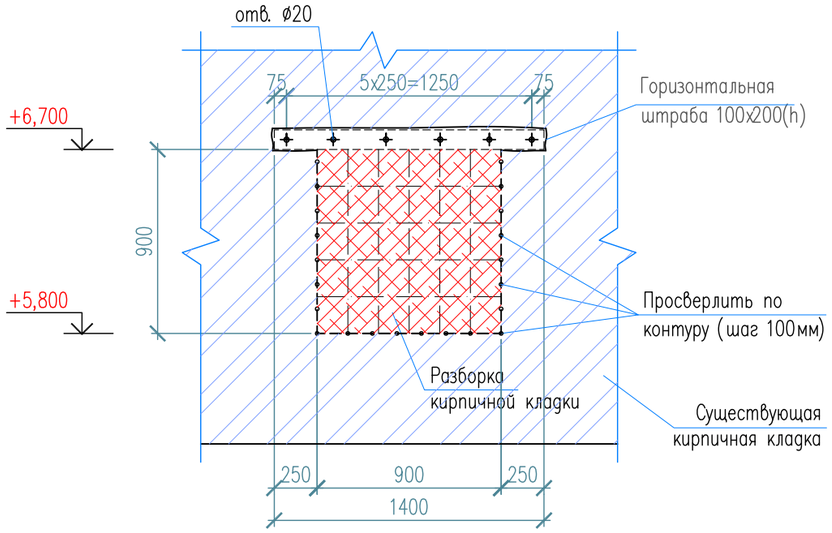

Спецификация материалов

Поз.	Обозначение	Наименование	Кол.	Масса ед.,кг	Примеч.
		Пробивка вент. проема 900х900h	1		
1	ГОСТ 8240-97	Швеллер $\frac{16\ ГОСТ\ 8240-97}{С245\ ГОСТ\ 27772-88*}$ L=1400	2	19,9	39,8
2	ГОСТ 7805-70*	Болт М16х300 ГОСТ 7805-70*	6	0.51	3,1
	ГОСТ 11371-78*	Шайба 16 ГОСТ 11371-78*	6	0.011	0,07
	ГОСТ 5915-70	Гайка М16 ГОСТ 5915-70	6	0.038	0,23
3	ГОСТ 103-2006	Полоса $\frac{4х40\ ГОСТ\ 103-2006}{С245\ ГОСТ\ 27772-88*}$ L=400	3	0,5	1,5
С-1	ГОСТ 6727-80*	Сетка ⌀5Вр$\frac{100}{100}$ $м^2$	0,45	2.80	1,26
		Демонтируемая кирпичная кладка, $м^3$			0,32 $м^3$

Оконный проем после демонтажа

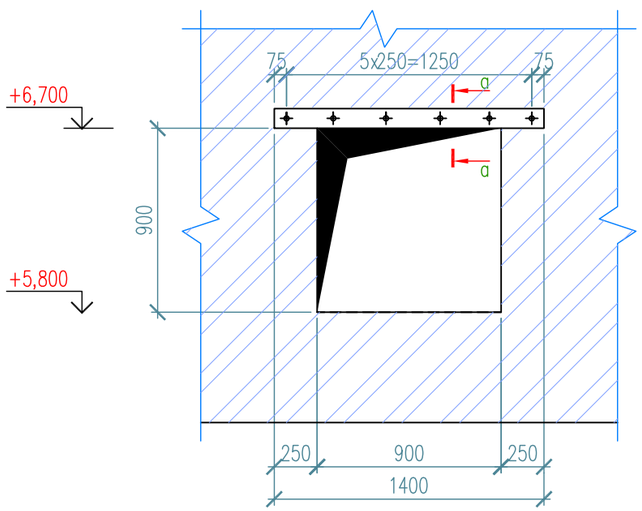

а – а

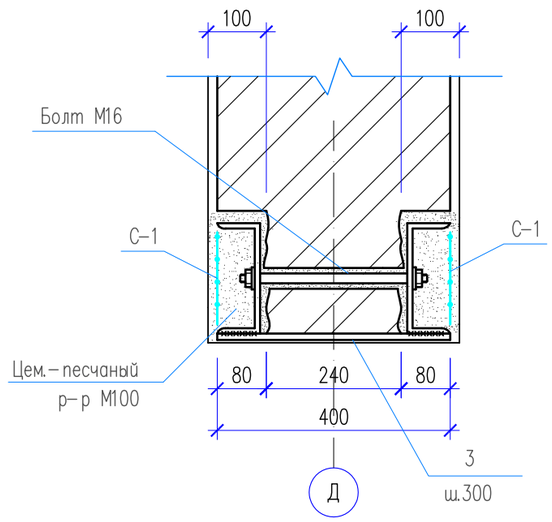

Швеллер [16 для отв. 2000х1500h (М 1:25)

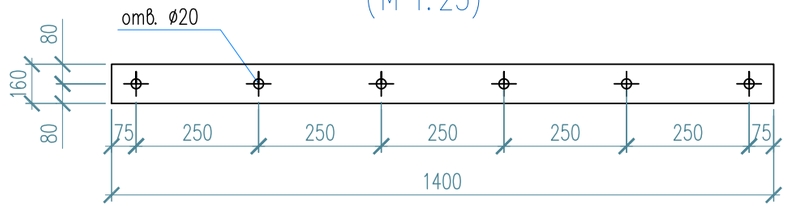

Указания по устройству металлической перемычки из швеллера:

1. Над намеченным отверстием на стене выполнить штрабы для устройства перемычки из стальных прокатных швеллеров 16.
2. Штрабы выполнить под размер перемычки. Поверхность штраб тщательно очистить от грязи и пыли, просверлить отверстия ⌀20 мм с шагом 350 мм под стяжные болты М16.
3. Подвести перемычку из двух швеллеров и на цементно – песчаном растворе МС8/10 с обеспечением плотного прилегания к поверхности кирпичной стены, стянуть болтами М16.
4. К разборке кирпичной стены под проектируемое отверстие приступать только после установки металлической перемычки в проектное положение.
5. По контуру намечаемого отверстия отбить штукатурку. Выбрать кирпич небольшими фрагментами.
6. Разборку кирпичной стены производить сверху вниз, не допуская при этом резких ударов. Запрещается работать инструментами, создающими динамические воздействия на конструкции здания;
7. К низу металлической перемычки приварить пластину 4х40х400 с шагом 300мм по длине проема.

Согласовано

Часть ОВ	Часть ВК	Часть ЭОМ
Рычгалетова	Омирзак Ж	Омирзак Т

Взам. инв. N

Подп. и дата

Инв. N подл.

Изм.	Кол.уч.	Лист	N°док.	Подпись	Дата
ГИП		Камбатыров			
Исполнитель		Рыскулбеков			
Проверил		Абдрахманова			
Н. контроль		Кулжанов			

12-2022-АС

«Капитальный ремонт здания КГУ" Общеобразовательная школа №4" г.Жезказган ул.Алашахана №15 области Улытау»

Блок А

Стадия	Лист	Листов
РП	65	

Деталь пробиваемого вент. проема в стене t= 400мм В-4

ТОО"Redline Pro" Шымкент 2022г.

Копировал

Формат А3

Деталь пробиваемого вентиляционного проема в стене В-5

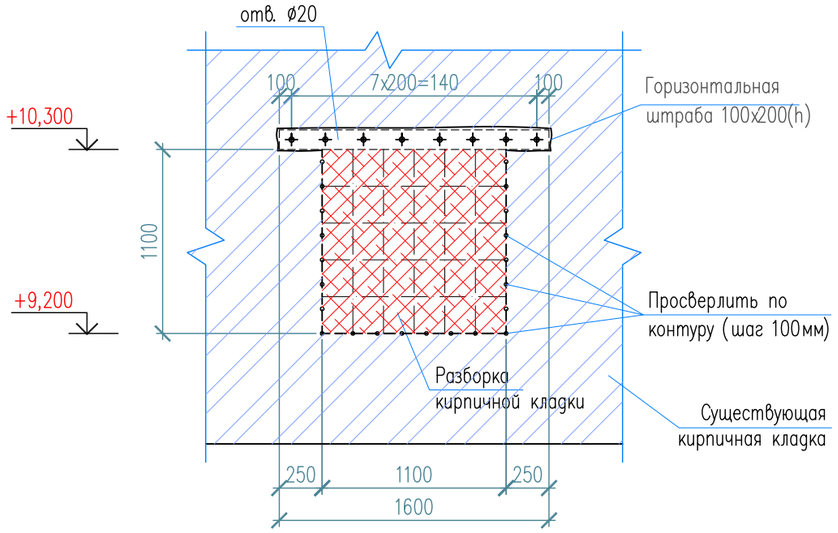

Спецификация материалов

Поз.	Обозначение	Наименование	Кол.	Масса ед.,кг	Примеч.
		Пробивка вент. проема 1100x1100h	1		
1	ГОСТ 8240-97	Швеллер $\frac{16\ ГОСТ\ 8240-97}{С245\ ГОСТ\ 27772-88*}$ L=1500	2	21,3	42,6
2	ГОСТ 7805-70*	Болт М16x300 ГОСТ 7805-70*	8	0.51	3,1
	ГОСТ 11371-78*	Шайба 16 ГОСТ 11371-78*	8	0.011	0,07
	ГОСТ 5915-70	Гайка М16 ГОСТ 5915-70	8	0.038	0,2
3	ГОСТ 103-2006	Полоса $\frac{4x40\ ГОСТ\ 103-2006}{С245\ ГОСТ\ 27772-88*}$ L=540	4	0,67	2,7
С-1	ГОСТ 6727-80*	Сетка ⌀5Вр$\frac{100}{100}$ $м^2$	0,51	2.80	1,43
		Демонтируемая кирпичная кладка, $м^3$			0,65 $м^3$

Оконный проем после демонтажа

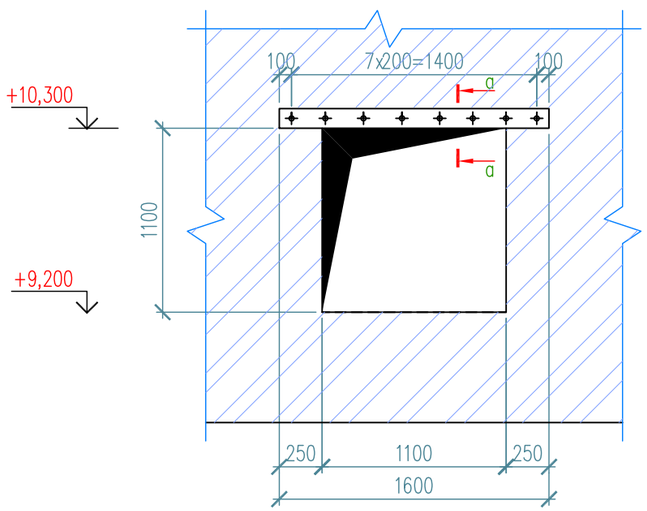

а – а

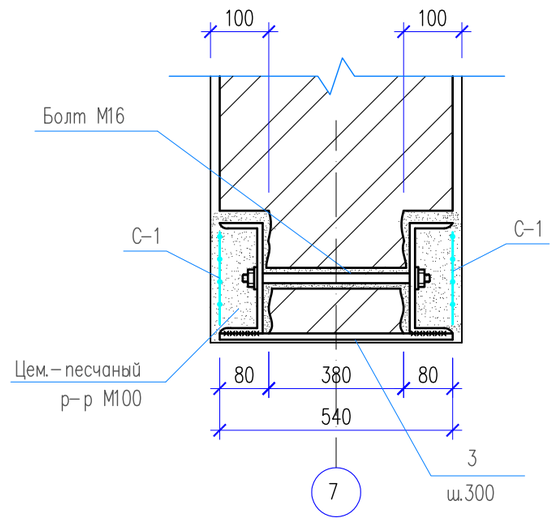

Швеллер ⊏16 для отв. 2000x1500h (М 1:25)

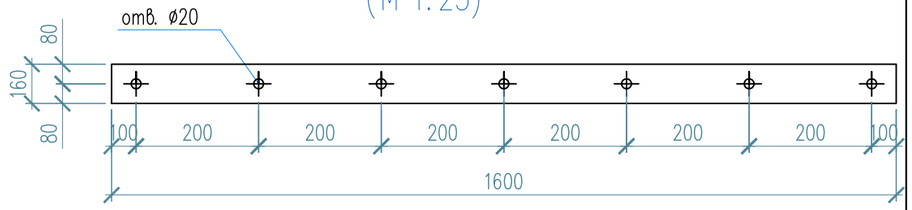

Указания по устройству металлической перемычки из швеллера:

1. Над намеченным отверстием на стене выполнить штрабы для устройства перемычки из стальных прокатных швеллеров 16.
2. Штрабы выполнить под размер перемычки. Поверхность штраб тщательно очистить от грязи и пыли, просверлить отверстия ⌀20 мм с шагом 350 мм под стяжные болты М16.
3. Подвести перемычку из двух швеллеров и на цементно – песчаном растворе МС8/10 с обеспечением плотного прилегания к поверхности кирпичной стены, стянуть болтами М16.
4. К разборке кирпичной стены под проектируемое отверстие приступать только после установки металлической перемычки в проектное положение.
5. По контуру намечаемого отверстия отбить штукатурку. Выбрать кирпич небольшими фрагментами.
6. Разборку кирпичной стены производить сверху вниз, не допуская при этом резких ударов. Запрещается работать инструментами, создающими динамические воздействия на конструкции здания;
7. К низу металлической перемычки приварить пластину 4x40x540 с шагом 300мм по длине проема.

Согласовано		
Рыгдалетова	Омирзак Ж	Омирзак Т
Часть ОВ	Часть ВК	Часть ЭОМ

Взам. инв. N

Подп. и дата

Инв. N подл.

Изм.	Кол.уч.	Лист	N°док.	Подпись	Дата
ГИП		Камбатыров			
Исполнитель		Рыскулбеков			
Проверил		Абдрахманова			
Н. контроль		Кулжанов			

12-2022-АС

«Капитальный ремонт здания КГУ" Общеобразовательная школа №4" г.Жезказган ул.Алашахана №15 области Улытау»

Блок А

Стадия	Лист	Листов
РП	66	

Деталь пробиваемого вент. проема в стене t= 540мм В-5

ТОО"Redline Pro" Шымкент 2022г.

Копировал

Формат А3

Деталь пробиваемого вентиляционного проема в стене В-6

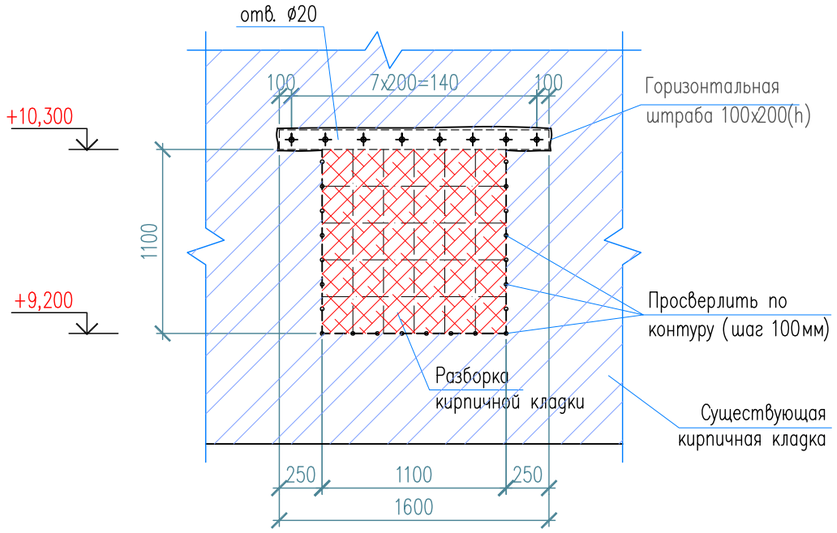

Спецификация материалов

Поз.	Обозначение	Наименование	Кол.	Масса ед.,кг	Примеч.
		Пробивка вент. проема 1100x1100h	1		
1	ГОСТ 8240-97	Швеллер $\frac{16\ ГОСТ\ 8240-97}{С245\ ГОСТ\ 27772-88*}$ L=1500	2	21,3	42,6
2	ГОСТ 7805-70*	Болт М16x300 ГОСТ 7805-70*	8	0.51	3,1
	ГОСТ 11371-78*	Шайба 16 ГОСТ 11371-78*	8	0.011	0,07
	ГОСТ 5915-70	Гайка М16 ГОСТ 5915-70	8	0.038	0,2
3	ГОСТ 103-2006	Полоса $\frac{4x40\ ГОСТ\ 103-2006}{С245\ ГОСТ\ 27772-88*}$ L=400	4	0,5	2,0
С-1	ГОСТ 6727-80*	Сетка ⌀5Вр$\frac{100}{100}$ $м^2$	0,51	2.80	1,43
		Демонтируемая кирпичная кладка, $м^3$			0,65 $м^3$

Оконный проем после демонтажа

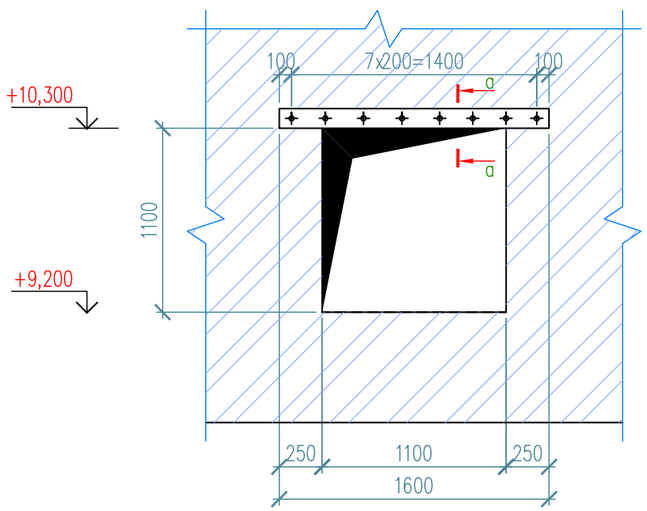

а – а

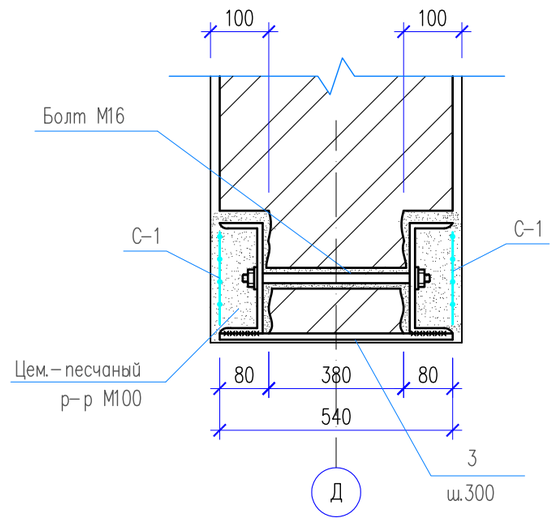

Швеллер ⊏16 для отв. 2000x1500h (М 1:25)

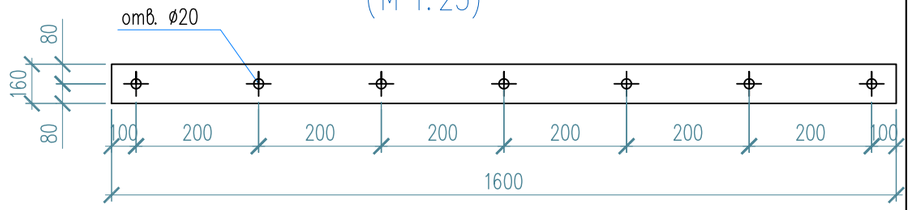

Указания по устройству металлической перемычки из швеллера:

1. Над намеченным отверстием на стене выполнить штрабы для устройства перемычки из стальных прокатных швеллеров 16.
2. Штрабы выполнить под размер перемычки. Поверхность штраб тщательно очистить от грязи и пыли, просверлить отверстия ⌀20 мм с шагом 350 мм под стяжные болты М16.
3. Подвести перемычку из двух швеллеров и на цементно – песчаном растворе МС8/10 с обеспечением плотного прилегания к поверхности кирпичной стены, стянуть болтами М16.
4. К разборке кирпичной стены под проектируемое отверстие приступать только после установки металлической перемычки в проектное положение.
5. По контуру намечаемого отверстия отбить штукатурку. Выбрать кирпич небольшими фрагментами.
6. Разборку кирпичной стены производить сверху вниз, не допуская при этом резких ударов. Запрещается работать инструментами, создающими динамические воздействия на конструкции здания;
7. К низу металлической перемычки приварить пластину 4x40x400 с шагом 300мм по длине проема.

Согласовано		
Часть ОВ	Рыгдаулетова	
Часть ВК	Омирзак Ж	
Часть ЭОМ	Омирзак Т	

Взам. инв. N

Подп. и дата

Инв. N подл.

Изм.	Кол.уч.	Лист	N°док.	Подпись	Дата
ГИП		Камбатыров			
Исполнитель		Рыскулбеков			
Проверил		Абдрахманова			
Н. контроль		Кулжанов			

12-2022-АС

«Капитальный ремонт здания КГУ" Общеобразовательная школа №4" г.Жезказган ул.Алашахана №15 области Улытау»

Блок А

Стадия	Лист	Листов
РП	67	

Деталь пробиваемого вент. проема в стене t= 540мм В-6

ТОО"Redline Pro" Шымкент 2022г.

Копировал

Формат А3

Деталь пробиваемого вентиляционного проема в стене В-7

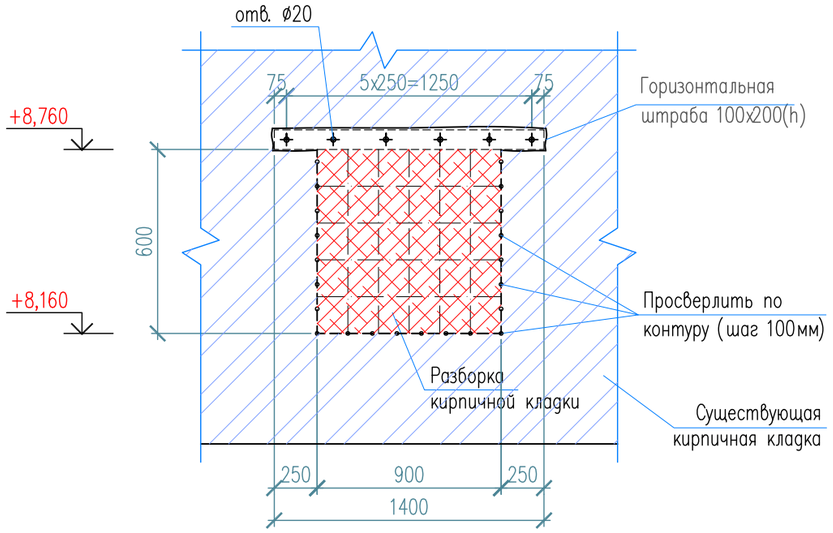

Спецификация материалов

Поз.	Обозначение	Наименование	Кол.	Масса ед.,кг	Примеч.
		Пробивка вент. проема 900x600h	1		
1	ГОСТ 8240-97	Швеллер $\frac{16\ ГОСТ\ 8240-97}{С245\ ГОСТ\ 27772-88*}$ L=1400	2	19,9	39,8
2	ГОСТ 7805-70*	Болт М16x300 ГОСТ 7805-70*	6	0.51	3,1
	ГОСТ 11371-78*	Шайба 16 ГОСТ 11371-78*	6	0.011	0,07
	ГОСТ 5915-70	Гайка М16 ГОСТ 5915-70	6	0.038	0,23
3	ГОСТ 103-2006	Полоса $\frac{4x40\ ГОСТ\ 103-2006}{С245\ ГОСТ\ 27772-88*}$ L=250	3	0,31	0,93
С-1	ГОСТ 6727-80*	Сетка ⌀5Вр$\frac{100}{100}$ $м^2$	0,45	2.80	1,26
		Демонтируемая кирпичная кладка, $м^3$			0,14 $м^3$

Оконный проем после демонтажа

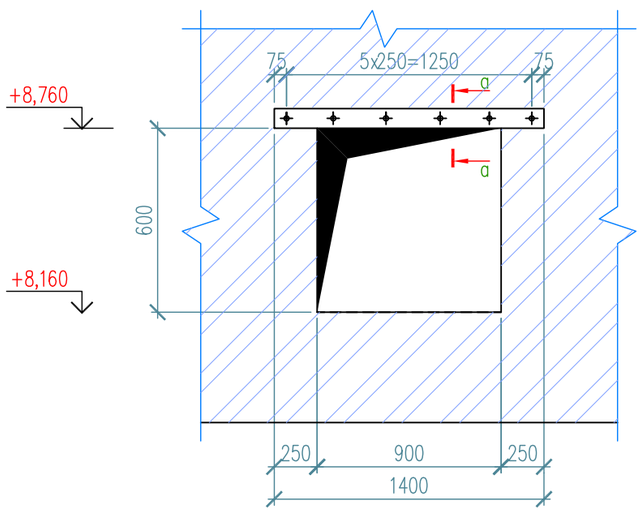

а – а

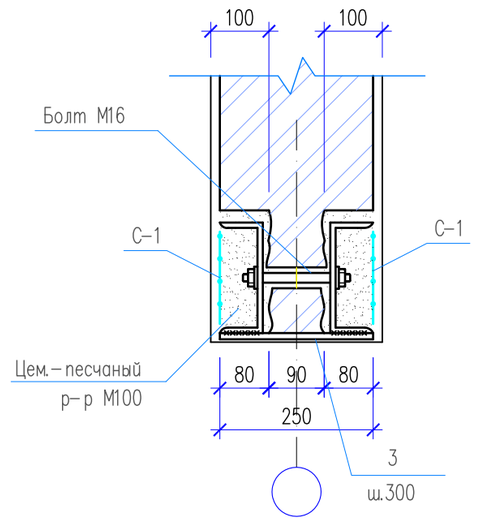

Швеллер [16 для отв. 2000x1500h (М 1:25)

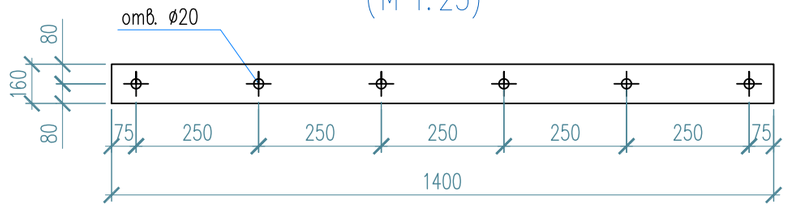

Указания по устройству металлической перемычки из швеллера:

1. Над намеченным отверстием на стене выполнить штрабы для устройства перемычки из стальных прокатных швеллеров 16.
2. Штрабы выполнить под размер перемычки. Поверхность штраб тщательно очистить от грязи и пыли, просверлить отверстия ⌀20 мм с шагом 350 мм под стяжные болты М16.
3. Подвести перемычку из двух швеллеров и на цементно-песчаном растворе МС8/10 с обеспечением плотного прилегания к поверхности кирпичной стены, стянуть болтами М16.
4. К разборке кирпичной стены под проектируемое отверстие приступать только после установки металлической перемычки в проектное положение.
5. По контуру намечаемого отверстия отбить штукатурку. Выбрать кирпич небольшими фрагментами.
6. Разборку кирпичной стены производить сверху вниз, не допуская при этом резких ударов. Запрещается работать инструментами, создающими динамические воздействия на конструкции здания;
7. К низу металлической перемычки приварить пластину 4x40x250 с шагом 300мм по длине проема.

Согласовано		
Рыгдулетова	Омирзак Ж	Омирзак Т
Часть ОВ	Часть ВК	Часть ЭОМ

Взам. инв. N

Подп. и дата

Инв. N подл.

Изм.	Кол.уч.	Лист	N°док.	Подпись	Дата
ГИП		Камбатыров			
Исполнитель		Рыскулбеков			
Проверил		Абдрахманова			
Н. контроль		Кулжанов			

12-2022-АС

«Капитальный ремонт здания КГУ" Общеобразовательная школа №4" г.Жезказган ул.Алашахана №15 области Улытау»

Блок А

Стадия	Лист	Листов
РП	68	

Деталь пробиваемого вент. проема в стене t= 250мм В-7

ТОО"Redline Pro" Шымкент 2022г.

Копировал

Формат А3

Узел установки флюгарки на кровле

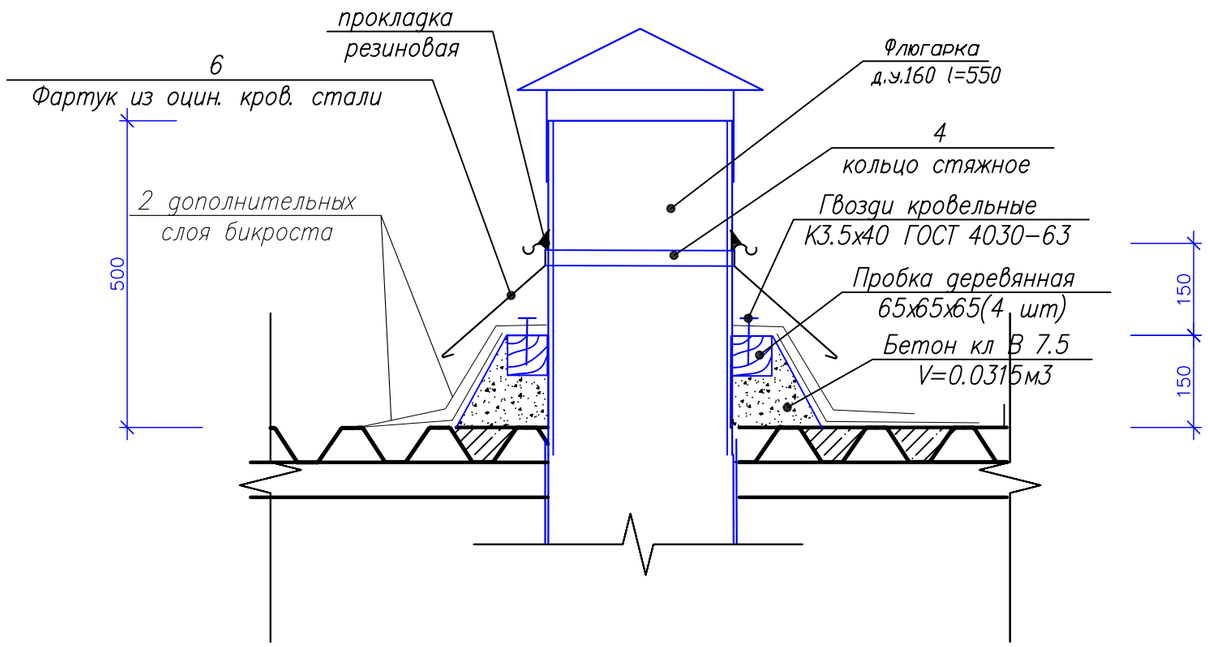

Поз.	Обозначение	Наименование	Кол.	Масса ед., кг.	Примеч.
		Флюгарка	3		
1	ГОСТ 8732-78	Труба 160х7 ГОСТ 8732-78 / С235 ГОСТ 27772-88* L=550	1	13,4	13,4
2	ГОСТ 34028-2016	⌀8 А240 L=400	4	0.16	0.64
3	ГОСТ 14918-80*	Оцинкованная кровельная сталь тощиной 1.0 мм, м2	0.25		
4	ГОСТ 19903-2015	Лист 1х50х500ГОСТ 19903-74* / С235 ГОСТ 27772-88*	1	0,22	0,22
5	ГОСТ 14918-80*	Оцинкованная кровельная сталь тощиной 0.7 мм, м2	0.6		

Флюгарка

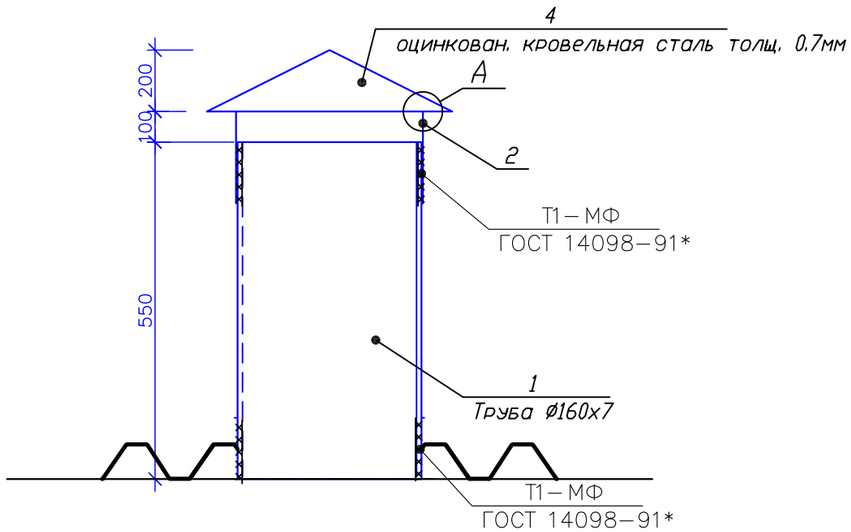

Согласовано

Взам. инв. N

Подп. и дата

Инв. N подл.

Изм.	Кол.уч.	Лист	N°док.	Подпись	Дата	12-2022-АС		
						«Капитальный ремонт здания КГУ" Общеобразовательная школа №4" г.Жезказган ул.Алашахана №15 области Улытау»		
ГИП		Камбатыров				Блок А	Стадия	Лист	Листов
							РП	69	
Исполнитель		Рыскулбеков							
Проверил		Абдрахманова				Узел установки флюгарки на кровле	ТОО"Redline Pro" Шымкент 2022г.		
Н. контроль		Кулжанов							

Копировал Формат А3

План чердака

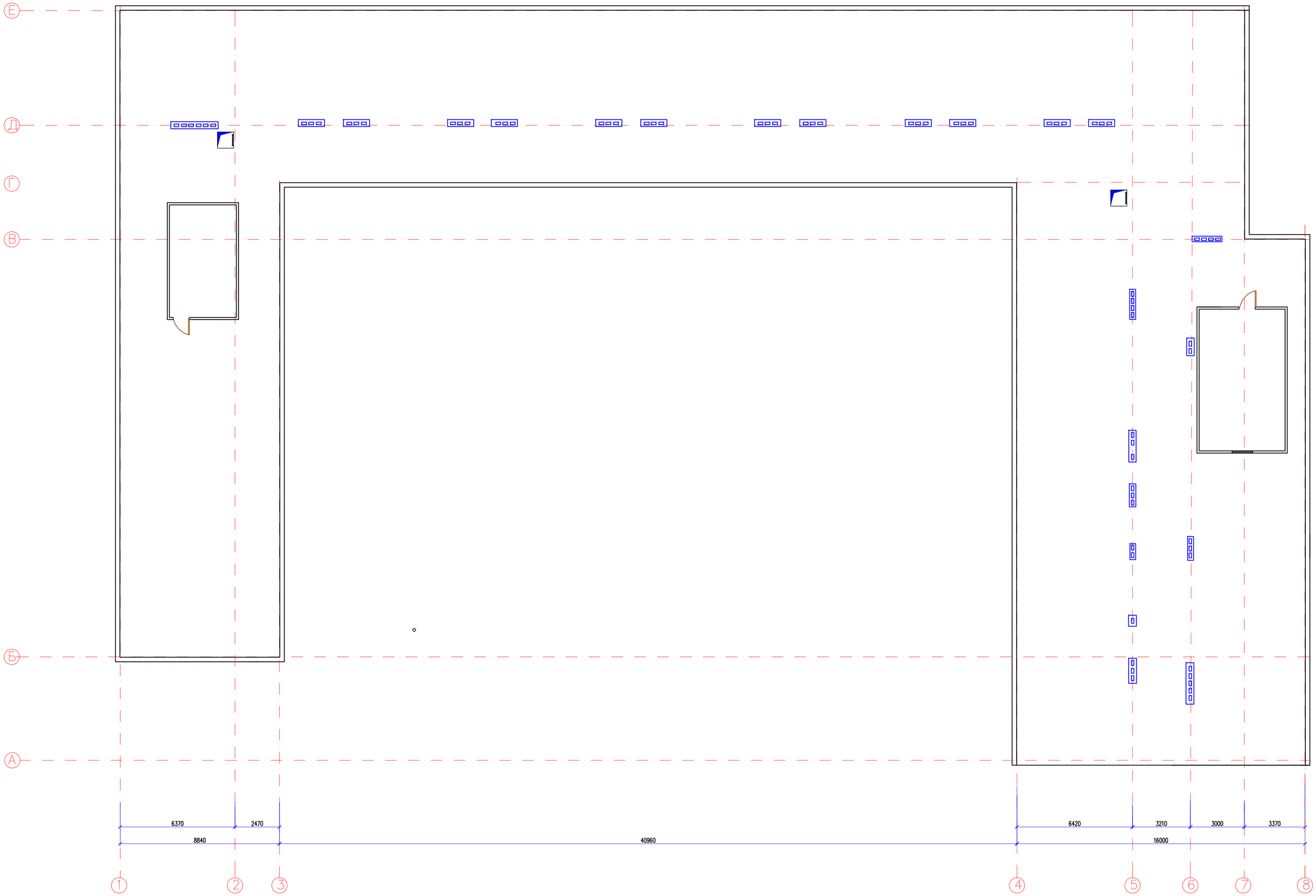

Согласовано:						
Рендрамова		Часть ОВ				
Омирзак		Часть ВК				
Байсенбай		Часть ПС				
Взам. инв. N						
Подп. и дата						
Инв. N подл.						

						12-2022-АС
Изм.	Кол.уч.	Лист	N док.	Подпись	Дата	«Капитальный ремонт здания КГУ" Общеобразовательная школа №4" г.Жезказган ул.Алашахана №15 области Улытау»
ГИП		Комбатыров				Блок А — Стадия: РП; Лист: 69а; Листов:
Исполнитель		Рыскулбеков				
Проверил		Абдраманова				План чердака (ремонтные работы)
Н. контроль		Кужанов				ТОО"Redline Pro" Шымкент 2022г.

Формат

Деталь пробиваемого вентиляционного проема в стене

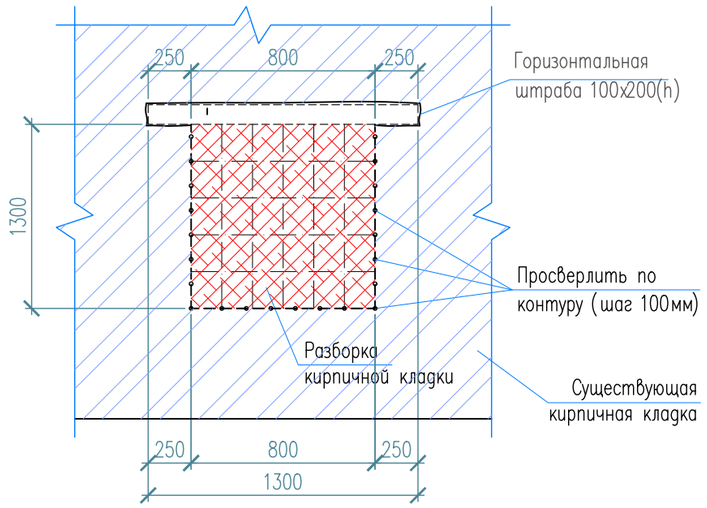

Оконный проем после демонтажа

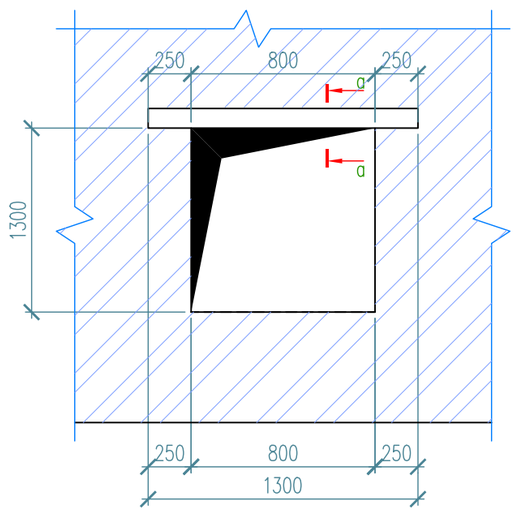

Спецификация материалов

Поз.	Обозначение	Наименование	Кол.	Масса ед.,кг	Примеч.
		Пробивка оконного проема 800х1300h	2		
1	ГОСТ 8509-93	Уголок $\frac{125х125х8\ ГОСТ\ 8509-93}{С245\ ГОСТ\ 27772-88*}$ L=1300	1	19.1	19.1
2	ГОСТ 8509-93	Уголок $\frac{125х125х8\ ГОСТ\ 8509-93}{С245\ ГОСТ\ 27772-88*}$ L=1300	2	19.1	38.2
		Демонтируемая кирпичная кладка, м3			0.12м3

а – а

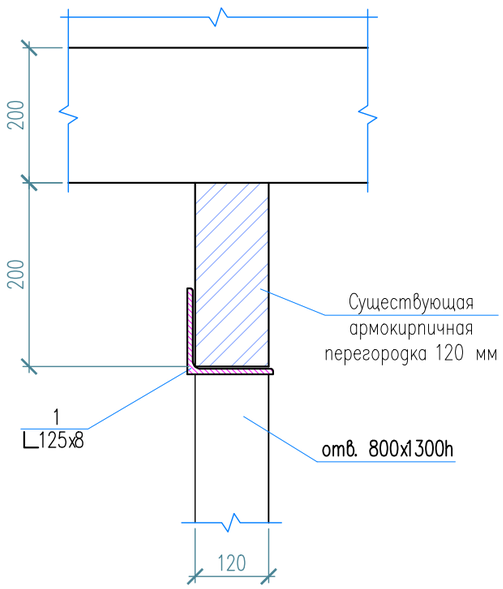

б – б

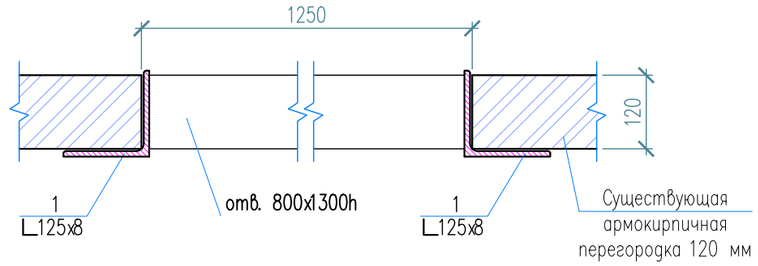

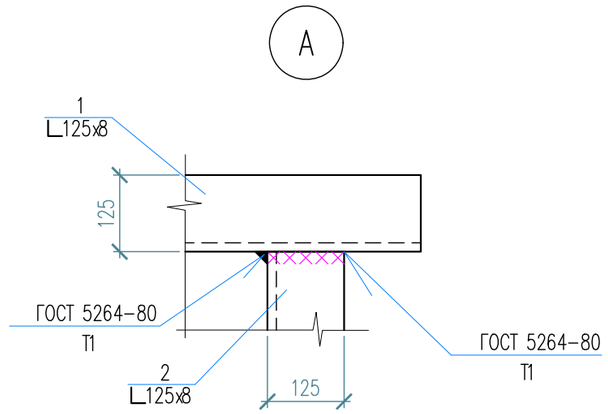

Указания по устройству металлической перемычки из уголка:

1. На существующей стене выполнить штрабы для устройства перемычки из 1 уголка 125х8.
2. Выполнить вертикальных сквозных штраб длиной 1450, мм. Поверхность штраб тщательно очистить от грязи и пыли.
3. Подвести перемычку из одного уголка 125х8 и на цементном растворе М100 с обеспечением плотного прилегания к поверхности кладки.
4. К разборке кирпичной перегородки, под проектируемый проем, приступать только после установки металлической перемычки в проектное положение.

Изм.	Кол.уч.	Лист	N°док.	Подпись	Дата
ГИП		Камбатыров			
Исполнитель		Рыскулбеков			
Проверил		Абдрахманова			
Н. контроль		Кулжанов			

12-2022-АС

«Капитальный ремонт здания КГУ" Общеобразовательная школа №4" г.Жезказган ул.Алашахана №15 области Улытау»

Блок А

Стадия	Лист	Листов
РП	70	

Деталь пробиваемого вент. проема в стене t= 120мм В-8

ТОО"Redline Pro" Шымкент 2022г.

Копировал | Формат А3

Согласовано

Рачидулетова	Омирзак Ж	Омирзак Т
Г.Рысгва		
Часть ОВ	Часть ВК	Часть ЭОМ

Взам. инв. N

Подп. и дата

Инв. N подл.

Деталь пробиваемого вентиляционного проема в стене

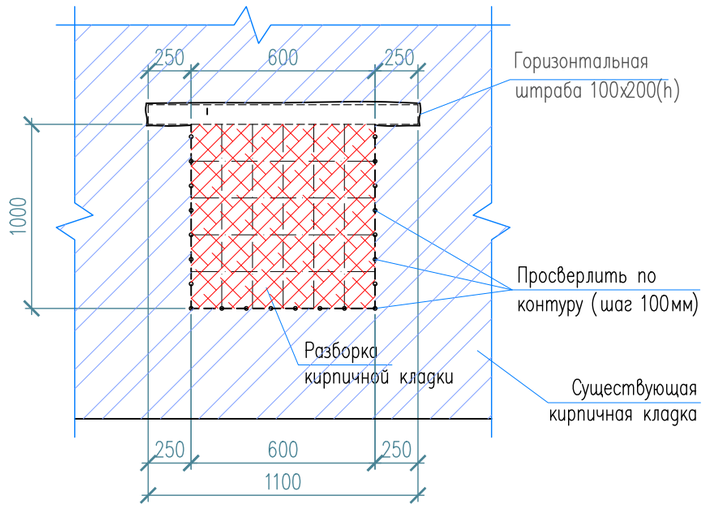

Оконный проем после демонтажа

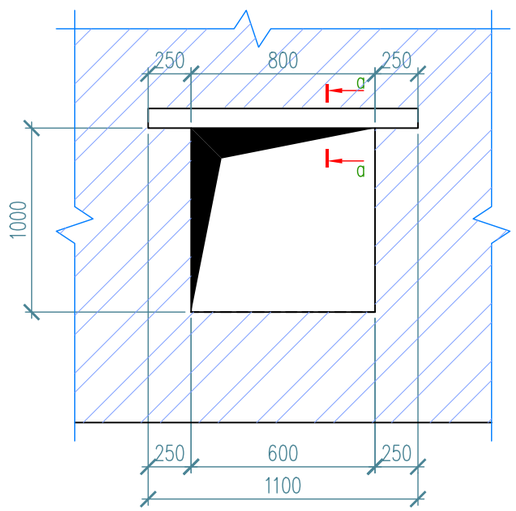

Спецификация материалов

Поз.	Обозначение	Наименование	Кол.	Масса ед., кг	Примеч.
		Пробивка оконного проема 800х1300h	1		
1	ГОСТ 8509-93	Уголок $\frac{125х125х8\ ГОСТ\ 8509-93}{С245\ ГОСТ\ 27772-88*}$ L=600	1	8.82	8.82
2	ГОСТ 8509-93	Уголок $\frac{125х125х8\ ГОСТ\ 8509-93}{С245\ ГОСТ\ 27772-88*}$ L=1000	2	14.7	29.4
		Демонтируемая кирпичная кладка, м3			0.072м3

а – а

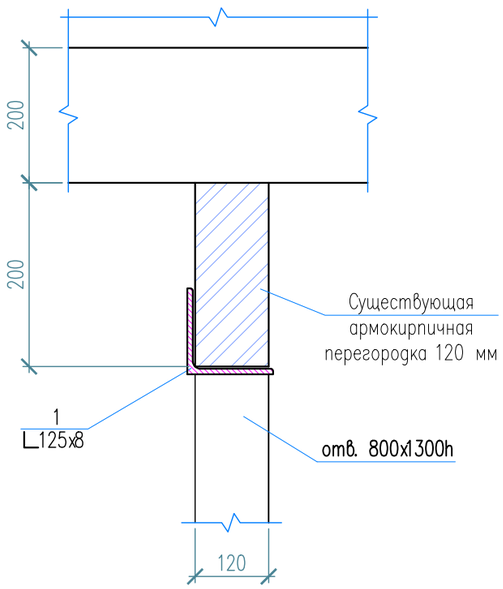

б – б

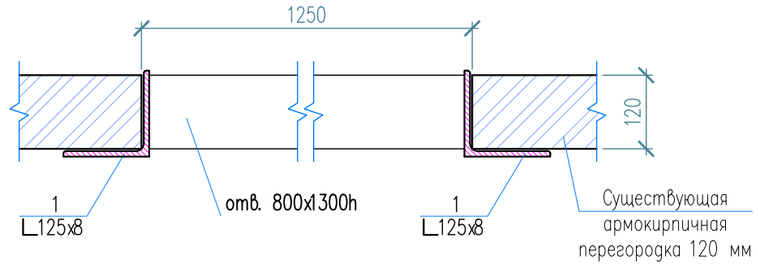

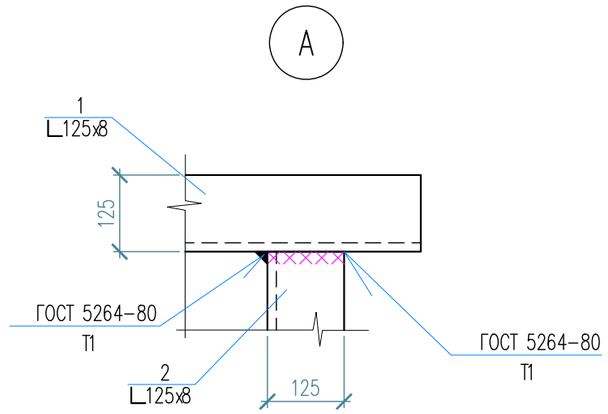

Указания по устройству металлической перемычки из уголка:

1. На существующей стене выполнить штрабы для устройства перемычки из 1 уголка 125х8.
2. Выполнить вертикальных сквозных штраб длиной 1450, мм. Поверхность штраб тщательно очистить от грязи и пыли.
3. Подвести перемычку из одного уголка 125х8 и на цементном растворе М100 с обеспечением плотного прилегания к поверхности кладки.
4. К разборке кирпичной перегородки, под проектируемый проем, приступать только после установки металлической перемычки в проектное положение.

Изм.	Кол.уч.	Лист	N°док.	Подпись	Дата
ГИП		Камбатыров			
Исполнитель		Рыскулбеков			
Проверил		Абдрахманова			
Н. контроль		Кулжанов			

12-2022-АС

«Капитальный ремонт здания КГУ" Общеобразовательная школа №4" г.Жезказган ул.Алашахана №15 области Улытау»

Блок А

Стадия	Лист	Листов
РП	71	

Деталь пробиваемого вент. проема в стене t= 120мм В-9

ТОО"Redline Pro" Шымкент 2022г.

Копировал | Формат А3

Согласовано

Рачидулетова	Омирзак Ж	Омирзак Т
Г.Рысгва		
Часть ОВ	Часть ВК	Часть ЭОМ

Взам. инв. N

Подп. и дата

Инв. N подл.

Спецификация материалов

Поз.	Обозначение	Наименование	Кол.	Масса кг	Прим.
		Металлическая решетка МР-1	2		
1	ГОСТ 8509-93	Уголок 45х45х5 ГОСТ 8509-93 / С235 ГОСТ 27772-88* L=800	2	2.7	5.4
2	ГОСТ 8509-93	Уголок 45х45х5 ГОСТ 8509-93 / С235 ГОСТ 27772-88* L=1300	2	4.4	8.8
3	ГОСТ 5336-80*	Сетка Р 20-1.6 ГОСТ 5336-80* м 2	1.04	0.39	0.4
4	ГОСТ 34028-2016	⌀6 А240 L=490	2	0.11	0.22
5	ГОСТ 34028-2016	⌀6 А240 м.п.	3.8	0.22	0.84
		Металлическая решетка МР-2	1		
1	ГОСТ 8509-93	Уголок 45х45х5 ГОСТ 8509-93 / С235 ГОСТ 27772-88* L=600	2	2,03	4,1
2	ГОСТ 8509-93	Уголок 45х45х5 ГОСТ 8509-93 / С235 ГОСТ 27772-88* L=1000	2	3,38	6.8
3	ГОСТ 5336-80*	Сетка Р 20-1.6 ГОСТ 5336-80* м 2	0,6	0.39	0,23
4	ГОСТ 34028-2016	⌀6 А240 L=490	2	0.11	0.22
5	ГОСТ 34028-2016	⌀6 А240 м.п.	3.2	0.22	0.7

Металлическая решетка продуха МР-1

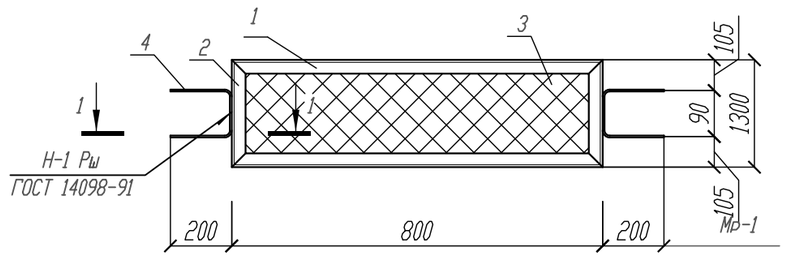

1 – 1

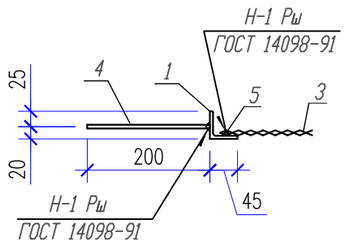

Металлическая решетка продуха МР-2

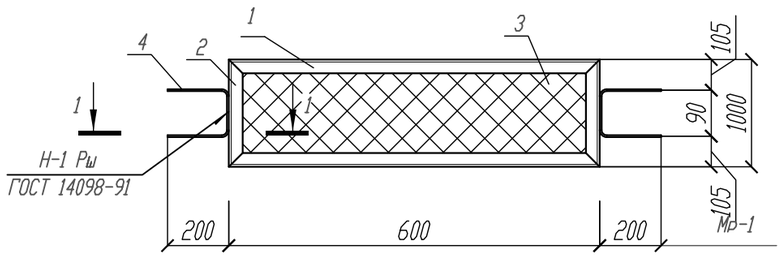

Согласовано

Взам. инв. N

Подп. и дата

Инв. N подл.

Изм.	Кол.уч.	Лист	N°док.	Подпись	Дата
ГИП		Камбатыров			
Исполнитель		Рыскулбеков			
Проверил		Абдрахманова			
Н. контроль		Кулжанов			

12-2022-АС

«Капитальный ремонт здания КГУ" Общеобразовательная школа №4" г.Жезказган ул.Алашахана №15 области Улытау»

Блок А

Стадия	Лист	Листов
РП	72	

Металлическая решетка МР–1
(Ремонтные работы)

ТОО"Redline Pro"
Шымкент 2022г.

Копировал

Формат А3