ҚЫЗЫЛОРДА ҚАЛАСЫ ӘКІМДІГІ
«ҚЫЗЫЛОРДА ҚАЛАСЫНЫҢ СӘУЛЕТ ЖӘНЕ ҚАЛА ҚҰРЫЛЫСЫ БӨЛІМІ»
КОММУНАЛДЫҚ МЕМЛЕКЕТТІК МЕКЕМЕСІ
№2
ҚАБЫЛДАУ АКТІЛЕРІ ҮШІН
НЫСАН ЕСЕПКЕ АЛЫНДЫ
№ 01/5389 «02» 10 2023ж.

Утвержден приказом
Министра по инвестициям и развитию
Республики Казахстан
от 24 апреля 2017 года № 234
форма

Акт приемки объекта в эксплуатацию

N114-НК "29" 09 2023 года

Заказчик является ***КГУ «Кызылординский городской отдел строительства» акимата города Кызылорда, БИН-060140014281, 872422271673, 120000, Кызылординская область, г. Кызылорда, ул. К. Казантаева 43***

фамилия, имя, отчество (при его наличии) ИИН, телефон – для физических лиц, наименование организации – для юридических лиц, БИН, телефон, почтовый индекс, область, город, район, населенный пункт, наименование улицы, номер дома/здания (стационарного помещения)

на основании:

Декларации о соответствии (прилагается) ***от «29» 09 2023 г. ТОО «Алтын Айдарлы», директор Егізбайұлы Е. Кызылординская область, г.Кызылорда, мкр. Левый берег, дом 3, офис 21А, БИН 060840008183, 8/747/240/10/10.***

дата подписания декларации, наименование подрядной (генподрядной) организации, фамилия, имя, отчество (при его наличии) руководителя, юридический адрес, БИН, телефон

Заключения о качестве строительно-монтажных работ (прилагается) ***от «29» 09 2023г. ТОО «Актаустройэксперт», Смаилов Е.У., Аттестат: KZ64VJE00023780 от 10.03.2017г; KZ70VJE00024157 от 18.03.2017г; KZ75VJE00023776 от 10.03.2017г. БИН-021140003456,тел-87017787637***

дата подписания заключения, наименование организации, фамилия, имя, отчество (при его наличии) экспертов технического надзора, № и дата получения аттестатов, БИН, телефон

Заключения о соответствии выполненных работ проекту (прилагается) ***от «29» 09 2023 г. ТОО «ПроектСервис», эксперта Асанханов А., приказа №9-П от 10.04.2023. БИН-971140000650, 87017194506.***

дата подписания заключения, наименование организации, фамилия, имя, отчество (при его наличии) экспертов авторского надзора, № и дата получения аттестатов, БИН, телефон

произведя осмотр готовности предъявленного подрядчиком (генеральным подрядчиком) к приемке в эксплуатацию объекта:

«Развитие и обустройство инженерно-коммуникационной инфраструктуры города Кызылорда. Наружная инженерная система строительства терминала аэропорта Коркыт ата г.Кызылорда». Теплоснабжение

наименование объекта, вид строительства (новое, расширение, реконструкция, техническое перевооружение, модернизация, капитальный ремонт), уровень ответственности, техническая и технологическая сложность

объекта по адресу

Республика Казахстан, Кызылординская область, г. Кызылорда, урочище Жанадария 126

(область, район, населенный пункт, микрорайон, квартал, улица, номер дома (корпуса)

проверив комплектность исполнительной технической документации, в том числе посредством электронного модуля исполнительной технической документации "__"_____20__ года, дата ознакомления подтверждает что:

1. Строительство объекта осуществлено на основании:

1) правоустанавливающего документа на земельный участок: ***от 27.05.2022г. №126***

документ, подтверждающий наступление юридических фактов (юридических составов), на основании которых возникают, изменяются или прекращаются права на земельный участок, в том числе договоры, решения судов, правовые акты исполнительных органов, свидетельство о праве на наследство, передаточный акт или разделительный баланс при реорганизации негосударственных юридических лиц, владеющих земельным участком на праве собственности или выкупивших право временного возмездного землепользования (аренды).

либо решения о реконструкции (перепланировке, переоборудовании) помещений (отдельных частей) существующих зданий от "___"_____20___года №_____;

наименование органа вынесшего решение

2) талона о приеме уведомления о начале строительно-монтажных работ

КГУ "Управление по контролю Кызылординской области" от 05.05.2023г. KZ10REA00330489

наименование органа принявшего уведомление, дата и № принятия талона

3) проекта (проектно-сметной документации)

«Проект Сервис», рабочий проект №05-22-4-ТС, №05-22-4-АС, №05-22-4-ГСН

наименование проектной организации, номер проекта

утвержденного(й) ***КГУ «Кызылординский городской отдел строительства" акимата города Кызылорда», № 138-ЖК от 30.11.2022 года.***

дата и номер проекта, наименование организации утвердившей (переутвердившей) проект и дата утверждения

2. Строительно-монтажные работы осуществлены в сроки:

начало работ 5 май, 2023года;

окончание работ 29 сентябрь, 2023 года;

при продолжительности строительства, месяц: по норме или по проекту организации строительства, месяц: ***5;***

фактически, месяц: ***5;***

3. Объект (комплекс) имеет следующие основные технико-экономические показатели (мощность, производительность, производственная площадь, протяженность, вместимость, объем, пропускная способность, провозная способность, число рабочих мест и тому подобное, заполняется по всем объектам (кроме жилых домов) в единицах измерения соответственно целевой продукции или основным видам услуг)

Мощность, производительность и так далее	Единица измерения	По проекту		Фактически	
		Общая (с учетом ранее принятых)	В том числе пускового комплекса или очереди	Общая (с учетом ранее принятых)	В том числе пускового комплекса или очереди
Теплоснабжение					
Трубы стальные с изоляцией из пенополиуретана в полиэтиленовой оболочке ст 219х6-1-ППУ-ПЭ	м	550		550	
Трубы стальные с изоляцией из пенополиуретана в оболочке из оцинкованной стали ст 219х6-1-ППУ-ОЦ	м	14		14	
Трубы стальные электросварные Ø108х4	м	22		22	
Ниша компенсаторная НК152х78	шт	2		2	
Угол поворота УПК152х78	шт	4		4	
Теплофикационная камера тип 3	шт	1		1	
Выход труб из канала Ø219х6	шт	1		1	
Неподвижные опоры ст 219х6-460х24-1-ППУ-ПЭ	шт	14		14	

Кран шаровой с фланцевым соединением Ø100, Р=16БАР	шт	2		2	
Ж/Б лоток ЛК300.180-90-6	шт	75		75	
Ж/Б лоток ЛК75.180-90-6	шт			69	
Перекрытие ПТ 300.180-14-6	шт			75	
Перекрытие ПТ 75.180-14-6	шт			69	
Дренажный колодец Ø2,0м	шт	1		1	
Терминал "КТ-11" (с выходом на детектор)	шт	11		11	
Ковер настенный	шт	3		3	
Автономная котельная двумя котлами «ВВ-1600					
Блочно-модульная котельная БМК теплопроиводительностью-3,200МВт. (СТ 70755-1910-ТОО-02-2017. СТ РК ИСО9001-2016)	комплект	1		1	
Фундаментная плита под блочной котельной 10х12м в осях из бетона кл. В20	шт	1		1	
Фундамент под дымовой трубы (3х3м) из бетона кл. В15	шт	1		1	
Дымовая труба высотой 12м из стальных труб д820мм	шт	1		1	
Наружные сети газоснабжения					
Трубы стальные электросварные Ø89х3,5	м	24		24	
Трубы стальные электросварные Ø108х4	м	32		32	
Кран шаровой стальной газовый Ø80, Р=0,6МПа	шт	2		2	

Кран шаровой стальной газовый Ø100, Р=0,6МПа	шт	2		2	
Выход газопровода из земли Ø100	шт	1		1	
Электрохимзащита, Протектор ПМ20-у	шт	10		10	
Контактное устройство СЗК-1	шт	5		5	
Установка 4-х подземных резервуаров с электрическим регазификатором					
Резервуар подземный стальной горизонтальный емкостью 5м3	шт	8		8	
Испаритель сжиженного газа с редуктором в комплекте производительностью 300кг/час в шкафном исполнении	комплект	-		2	
Трубы стальные бесшовные д57х3,5	м	45		45	
Пожарный стенд	комплект	2		2	
Электроосвещение Установка 4-х подземных резервуаров сжиженного газа					
Кабель силовой сечением 3х4	м	20			20
Кабель контрольный сечением 4х1,5	м	20			20
Щит навесной	шт	1			1
Энергосберегающая лампа 18 Вт	шт	1			1
Холодоснабжения					
Фундамент под чиллеры	шт	2		2	
Трубы стальные электросварные Ø219х6	м	110		-	
Трубы стальные электросварные Ø159х4,5	м	28		-	
Канал сборный железобетонный КЛ98х50	м	51		-	

4. Технологические и архитектурно-строительные решения по объекту характеризуется следующими данными:

Теплоснабжение: *Трубы стальные стальные с изоляцией из пенополиуретана в полиэтиленовой оболочке ст 219х6-1-ППУ-ПЭ и в оболочке из оцинкованной стали. Теплофикационная камера-тип 3. Выход труб из канала-Ø219х6. Неподвижные опоры-ст 219х6-460х24-1-ППУ-ПЭ. Кран шаровые с фланцевым соединением-Ø100. Ж/Б лоток-ЛК300.180-90-6, ЛК75.180-90-6, перекрытие ПТ 300.180-14-6, ПТ 75.180-14-6. Дренажный колодец-Ø2,0м. Терминал "КТ-11".*

Автономная котельная двумя котлами «ВВ-1600: *Блочно-модульная котельная БМК теплопроиводительностью- 3,200МВт. (СТ 70755-1910-ТОО-02-2017. СТ РК ИСО9001-2016) Фундаментная плита под блочной котельной 10х12м в осях из бетона кл. В20. Фундамент под дымовой трубы (3х3м) из бетона кл. В15. Дымовая труба высотой 12м из стальных труб д820мм.*

Наружные сети газоснабжения: *Трубы стальные электросварные Ø89х3,5. Трубы стальные электросварные Ø108х4. Кран шаровой стальной газовый Ø80,кран шаровой стальной газовый Ø100. Выход газопровода из земли-Ø100. Электрохимзащита - протектор ПМ20-у , контактное устройство СЗК-1.*

Установка 4-х подземных резервуаров с электрическим регазификатором: *Резервуар подземный стальной горизонтальный емкостью 5м3 (8-резервуаров). Испаритель сжиженного газа с редуктором в комплекте производительностью 300кг/час в шкафном исполнении. Трубы стальные бесшовные д57х3,5. Пожарный стенд-2комплекта.*

Холодоснабжения: Фундамент под чиллеры из бетона кл. В20.

краткие технические характеристики по особенностям его размещения, по основным материалам и конструкциям, инженерному и технологическому оборудованию

5. На объекте установлено предусмотренное проектом оборудование в количестве согласно актам о его приемке после индивидуального испытания и комплексного опробования;

6. Наружные инженерные коммуникации (холодное и горячее водоснабжение, канализация, теплоснабжение, газоснабжение, электроснабжение и связь) обеспечивают нормальную эксплуатацию объекта (здания, сооружения, помещения) и приняты городскими эксплуатационными организациями;

7. Сметная стоимость по утвержденному проекту (проектной-сметной документации): всего 319 642,472 тысяч тенге, в том числе строительно-монтажных работ 150 379,263 тысяч тенге, оборудования, инструмента и инвентаря 169 363,379 тысяч тенге;

8. Сметная стоимость основных фондов, принимаемых в эксплуатацию 295 783,378 тысяч тенге, в том числе: стоимость строительно-монтажных работ 283 729,360 тысяч тенге; стоимость оборудования, инструмента и инвентаря 12 054,018 тысяч тенге;

9. Доля местного содержания предусмотрена в проектно-сметной документации 90% и фактически применено 85% (на объектах, финансируемых за счет государственных инвестиций и средств квазигосударственного сектора);

10. Класс энергоэффективности здания не имеет;

старый

4. Технологические и архитектурно-строительные решения по объекту характеризуется следующими данными:

Теплоснабжение: *Трубы стальные стальные с изоляцией из пенополиуретана в полиэтиленовой оболочке ст 219х6-1-ППУ-ПЭ и в оболочке из оцинкованной стали. Теплофикационная камера-тип 3. Выход труб из канала-Ø219х6. Неподвижные опоры-ст 219х6-460х24-1-ППУ-ПЭ. Кран шаровые с фланцевым соединением-Ø100. Ж/Б лоток-ЛК300.180-90-6, ЛК75.180-90-6, перекрытие ПТ 300.180-14-6, ПТ 75.180-14-6. Дренажный колодец-Ø2,0м. Терминал "КТ-11".*

Автономная котельная двумя котлами «ВВ-1600: *Блочно-модульная котельная БМК теплопроиводительностью- 3,200МВт. (СТ 70755-1910-ТОО-02-2017. СТ РК ИСО9001-2016) Фундаментная плита под блочной котельной 10х12м в осях из бетона кл. В20. Фундамент под дымовой трубы (3х3м) из бетона кл. В15. Дымовая труба высотой 12м из стальных труб д820мм.*

Наружные сети газоснабжения: *Трубы стальные электросварные Ø89х3,5. Трубы стальные электросварные Ø108х4. Кран шаровой стальной газовый Ø80,кран шаровой стальной газовый Ø100. Выход газопровода из земли-Ø100. Электрохимзащита - протектор ПМ20-у , контактное устройство СЗК-1.*

Установка 4-х подземных резервуаров с электрическим регазификатором: *Резервуар подземный стальной горизонтальный емкостью 5м3 (8-резервуаров). Испаритель сжиженного газа с редуктором в комплекте производительностью 300кг/час в шкафном исполнении. Трубы стальные бесшовные д57х3,5. Пожарный стенд-2комплекта.*

Холодоснабжения: Фундамент под чиллеры из бетона кл. В20.

краткие технические характеристики по особенностям его размещения, по основным материалам и конструкциям, инженерному и технологическому оборудованию

5. На объекте установлено предусмотренное проектом оборудование в количестве согласно актам о его приемке после индивидуального испытания и комплексного опробования;

6. Наружные инженерные коммуникации (холодное и горячее водоснабжение, канализация, теплоснабжение, газоснабжение, электроснабжение и связь) обеспечивают нормальную эксплуатацию объекта (здания, сооружения, помещения) и приняты городскими эксплуатационными организациями;

7. Сметная стоимость по утвержденному проекту (проектной-сметной документации): всего 229 495,512 тысяч тенге, в том числе строительно-монтажных работ 194 672,921 тысяч тенге, оборудования, инструмента и инвентаря 34 624,886 тысяч тенге;

8. Сметная стоимость основных фондов, принимаемых в эксплуатацию 218 020,736 тысяч тенге, в том числе: стоимость строительно-монтажных работ 194 672,921 тысяч тенге; стоимость оборудования, инструмента и инвентаря 34 624,886 тысяч тенге;

9. Доля местного содержания предусмотрена в проектно-сметной документации 90% и фактически применено 85% (на объектах, финансируемых за счет государственных инвестиций и средств квазигосударственного сектора);

10. Класс энергоэффективности здания не имеет;

11. Объект построен в соответствии с утвержденным проектом (проектно-сметной документацией) и требованиями государственных нормативных документов в области архитектуры, градостроительства и строительства.

РЕШИЛ: ***«Развитие и обустройство инженерно-коммуникационной инфраструктуры города Кызылорда. Наружная инженерная система строительства терминала аэропорта Коркыт ата г. Кызылорда». Теплоснабжение***

наименование объекта (комплекса)

принять в эксплуатацию.

Заказчик: ***Әнуар А.***

фамилия, имя, отчество (при его наличии), подпись руководителя

Место печати (при наличии)

Технический надзор:

1) аттестованный (-ые) эксперт (-ы) **Смаилов Е. У.**

Технический надзор по объектам первого уровня ответственности – в части несущих и ограждающих конструкций, в части инженерных сетей и в части технологического оборудования

(фамилия, имя, отчество (при его наличии) эксперта, специализация аттестата, подпись, дата)

Место печати (при наличии)

2) аккредитованная организация ***ТОО «Актаустройэксперт» Имангалиев А.К.***

(наименование организации) имеющей в своем составе аттестованного (-ых) эксперта (-ов), фамилия, имя, отчество) (при его наличии) руководителя, подпись, дата

Место печати (при наличии)

(фамилия, имя, отчество (при его наличии) эксперта, специализация аттестата), подпись, дата

Место печати (при наличии)

Авторский надзор:

1) разработчик проекта ***ТОО «ПроектСервис», Асанханов А.***

(наименование организации, фамилия, имя, отчество (при его наличии), должность), подпись, дата

Место печати (при наличии)

2) организация ***ТОО «ПроектСервис», директор – Амруллин М.Х.***

(наименование организации) имеющей в своем составе аттестованного (-ых) эксперта (-ов), фамилия, имя, отчество (при его наличии) руководителя, подпись, дата

Место печати (при наличии)

(фамилия, имя, отчество (при его наличии) эксперта, специализация аттестата), подпись, дата

Место печати (при наличии)

3) аттестованный (-ые) эксперт (-ы)_____

(фамилия, имя, отчество (при его наличии) эксперта, специализация аттестата), подпись, дата

Место печати (при наличии)

Подрядчик (генеральный подрядчик) ***Егізбайұлы Е.***

фамилия, имя, отчество (при его наличии), подпись руководителя

Место печати (при наличии)

Приложение 14 к акту приемки
объекта в эксплуатацию

форма

Технические характеристики объекта (тепловая трасса)

«Развитие и обустройство инженерно-коммуникационной инфраструктуры города Кызылорда. Наружная инженерная система строительства терминала аэропорта Коркыт ата г.Кызылорда». Теплоснабжение

№ п/п	Наименование	Единицы измерения	Количество, протяженность	Примечание
1	Протяженность тепловой трассы	м	282х2	
	Протяженность воздушной прокладки:	м	7х2	
	1) на эстакадах	м		
	2) на опорах	м		
	Количество опор	шт		
	Протяженность подземной прокладки:	м	275х2	
	1) в непроходных каналах	м	275х2	
	2) в полупроходных каналах	м		
	3) бесканальная прокладка	м		
2	Количество колодцев (камер)	шт	1	
3	Количество компенсаторов	шт	2	
4	Количество вводов	шт	1	
5	Количество задвижек	шт	2	

Горизонтальный разрез колодца (камеры)

Масштаб _____

Вертикальный разрез колодца (камеры)

Масштаб _____

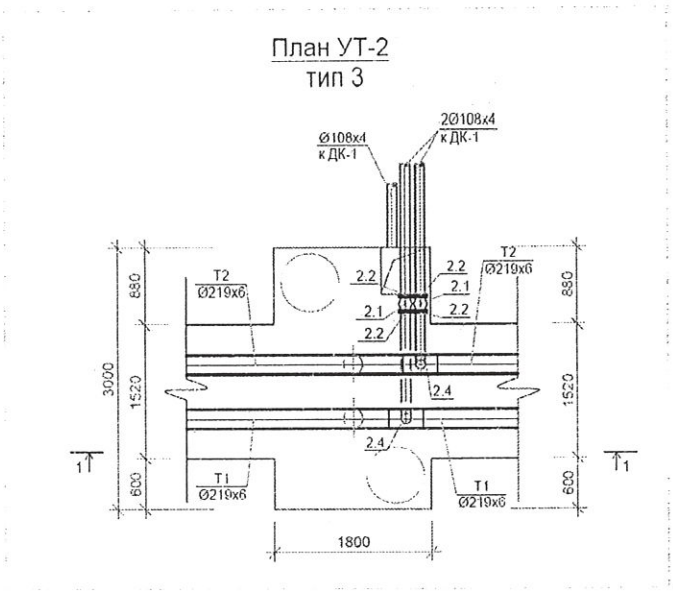

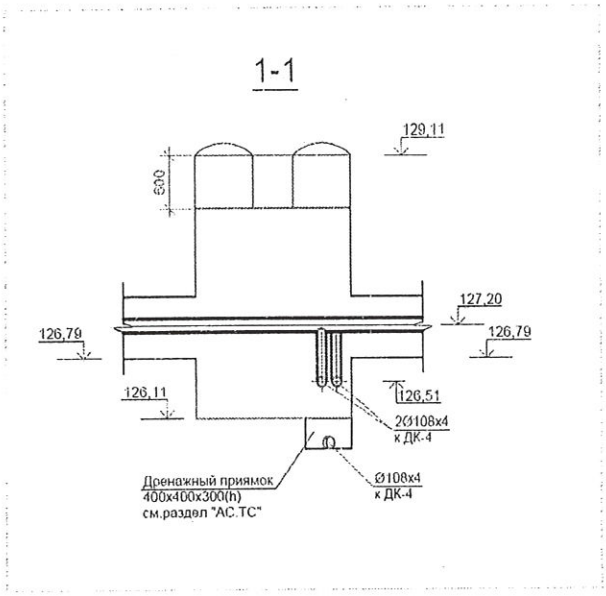

Спецификация

№ п/п	Наименование	Марка	Материал	Диаметр (мм) (размеры)	Количество	Примечание
1	Теплофикационная камера из колодцев	УТ-2	Сборные ж/б конструкции	1800х3000мм	1	

Схема привязки колодца (камеры) к постоянным точкам-ориентирам

Заказчик

КГУ «Кызылординский городской отдел строительства» акимата города Кызылорда, Руководитель – Әнуар А.

фамилия, имя, отчество (при его наличии), подпись руководителя

Место печати (при наличии)

Авторский надзор

ТОО «ПроектСервис» Асанханов А.

фамилия, имя, отчество (при его наличии), подпись эксперта

Место печати (при наличии)

Приложение 15 к акту приемки
объекта в эксплуатацию
форма

Технические характеристики объекта (газопровод)

«Развитие и обустройство инженерно-коммуникационной инфраструктуры города Кызылорда. Наружная инженерная система строительства терминала аэропорта Коркыт ата г.Кызылорда». Теплоснабжение

№ п/п	Наименование	Единицы измерения	Количество, протяженность	Примечание
1	Протяженность трубопровода	м	56	
	Протяженность воздушной прокладки:	м		
	1) на эстакадах	м		
	2) на опорах	м		
	3) безопорная прокладка	м		
	Количество опор	шт		
	Протяженность подземной прокладки:	м	56	
	1) в проходных каналах	м		
	2) в полупроходных каналах	м		
	3) бесканальная прокладка	м	-	
2	Количество колодцев (камер)	шт		
3	Количество компенсаторов	шт		
4	Количество вводов	шт	1	
5	Количество задвижек d =	шт		
	d =	шт		
6	Вентили (клапан) d =	шт		
	d =	шт		
7	Кран проходной d =	шт		

	d =	шт		
8	Сифоны (гидрозатворы)	шт		
9	Переходники	шт		
10	Затворы поворотные	шт		
11	Регуляторы давления	шт		
12	Скважины	шт		
13	Станки - качалки (тип _____ , марка ____)	шт		
	-//- (тип____, марка ____)	шт		
	-//- (тип____, марка ____)	шт		

Горизонтальный разрез скважины (колодца)				Вертикальный разрез скважины (колодца)			
Масштаб _____				Масштаб _____			

Спецификация

№ п/п	Наименование	Марка	Материал	Диаметр (мм) (размеры)	Коли- чество	Примечание

Схема привязки скважины (колодца) к постоянным точкам-ориентирам

Заказчик

КГУ «Кызылординский городской отдел строительства» акимата города Кызылорда, Руководитель – Әнуар А.

фамилия, имя, отчество (при его наличии), подпись руководителя

Место печати (при наличии)

Авторский надзор

ТОО «ПроектСервис» Асанханов А.

фамилия, имя, отчество (при его наличии), подпись эксперта

Место печати (при наличии)

Приложение 1
к приказу Министра
по инвестициям и развитию
Республики Казахстан
от 24 апреля 2017 года № 234
Форма

Заключение о качестве строительно-монтажных работ

"29" 09 2023 года

Технический надзор ***ТОО «Актаустройэксперт», директор – Имангалиев А.К., Республика Казахстан, г. Астана, ул. К. Мухамедханова 5***
наименование организации, фамилия, имя, отчество (при наличии) руководителя, юридический адрес
в лице эксперта ***Смаилов Е.У., Аттестат: KZ64VJE00023780 от 10.03.2017г; KZ70VJE00024157 от 18.03.2017г; KZ75VJE00023776 от 10.03.2017г***
фамилия, имя, отчество (при наличии) экспертов, № аттестатов, дата получения
действующего на основании договора ***№116 от 17.04.2023года***
№ договора и дата
по объекту: ***«Развитие и обустройство инженерно-коммуникационной инфраструктуры города Кызылорда. Наружная инженерная система строительства терминала аэропорта Коркыт ата г.Кызылорда». Теплоснабжение***
наименование и местонахождение объекта
заказчиком которого является ***КГУ «Кызылординский городской отдел строительства» акимата города Кызылорда, Руководитель – Әнуар А.***
наименование организации, фамилия, имя, отчество (при наличии) руководителя
подтверждает, что:
1. Строительство объекта осуществлялось
1) подрядчиком (генеральным подрядчиком) ***ТОО «Алтын Айдарлы», №19022557 от 15.11.2019 г.***
наименование организации, № лицензии и дата получения
в лице ***директора Егізбайулы Е.***
фамилия, имя, отчество (при наличии) руководителя
2) субподрядными организациями ***ТОО «Фирма» МТО-Центр», ГСЛ №16003106 от 17.02.2016г.***
наименование организации, № лицензии и дата получения
в *лице* ***директора Жалгасбаева Н.С.***
фамилия, имя, отчество (при наличии) руководителя
2. Строительно-монтажные работы осуществлены в сроки:
начало работ ***5 май, 2023года;***
месяц, год
окончание работ ***29 сентябрь, 2023года;***
месяц, год
при продолжительности строительства, месяц:
по норме или по проекту организации строительства ***5*** месяц;
фактически ***5*** месяц;
3. Сметная стоимость по утвержденному проекту (проектной-сметной документации): всего 229 495,512 тысяч тенге, в том числе строительно-монтажных работ 194 672,921 тысяч тенге, оборудования, инструмента и инвентаря 34 624,886 тысяч тенге;
4. Сметная стоимость основных фондов, принимаемых в эксплуатацию 218 020,736 тысяч тенге, в том числе: стоимость строительно-монтажных работ 194 672,921 тысяч тенге; стоимость оборудования, инструмента и инвентаря 34 624,886 тысяч тенге;

5. Объект построен в соответствии с проектом (проектно-сметной документацией)
«Проект Сервис», рабочий проект №05-22-4-ТС, №05-22-4-АС, №05-22-4-ГСН
наименование проектной организации, номер проекта
утвержденным(ой) заказчиком ***КГУ «Кызылординский городской отдел строительства" акимата города Кызылорда», № 138-ЖК от 30.11.2022 года.***
наименование организации утвердившей (переутвердившей) проект и дата утверждения
и требованиями государственных нормативных документов в области архитектуры, градостроительства и строительства;

6. Примененные строительные материалы, конструкции, оборудование и изделия соответствуют проекту и требованиям государственных нормативов;

6-1. Доля местного содержания предусмотрена в проектно-сметной документации 90% и фактически применено 85% (на объектах финансируемых за счет государственных инвестиций и средств квазигосударственного сектора);

7. Исполнительная техническая документация имеется в полном объеме, в том числе в электронном модуле;

8. Замечания, выданные техническим надзором в процессе строительства, устранены;

9. Завершенный строительством объект обеспечивает прочность, устойчивость и надежность на протяжении всего срока службы (эксплуатации, использования, применения) и соответствует требованиям государственных нормативов направленных на обеспечение интересов и безопасности собственников (пользователей) и общества в целом.

Технический надзор:
ТОО «Актаустройэксперт», директор – Имангалиев А. К.
наименование организации, фамилия, имя, отчество (при наличии) руководителя, подпись, дата
Место печати (при наличии)

эксперт(ы) по техническому надзору
Смаилов Е.У., Аттестат: KZ64VJE00023780 от 10.03.2017г; KZ70VJE00024157 от 18.03.2017г; KZ75VJE00023776 от 10.03.2017г
фамилия, имя, отчество (при наличии) эксперта (экспертов) № аттестатов, подпись, дата
Место печати (при наличии)

Приложение 2
к приказу Министра
по инвестициям и развитию
Республики Казахстан
от 24 апреля 2017 года № 234
форма

Заключение о соответствии выполненных работ проекту

"29" 09 2023 года

Авторский надзор ***ТОО «ПРОЕКТ СЕРВИС» Директор Амруллин Марат Харисович Республика Казахстан, г. Кызылорда, ул. А. Байтурсынова №48***
наименование организации, фамилия, имя, отчество (при наличии) руководителя
в лице ***эксперта Асанханов А.***
фамилия, имя, отчество (при наличии) экспертов, № аттестатов и дата получения
действующего на основании ***приказа №9-П от 10.04.2023***
№ договора и дата
по объекту ***«Развитие и обустройство инженерно-коммуникационной инфраструктуры города Кызылорда. Наружная инженерная система строительства терминала аэропорта Коркыт ата г.Кызылорда». Теплоснабжение***
наименование и местонахождение объекта
заказчиком которого является ***КГУ «Кызылординский городской отдел строительства» акимата города Кызылорда, Руководитель – Әнуар А.***
наименование организации, фамилия, имя, отчество (при наличии) руководителя
подтверждает, что:
1. Строительство объекта осуществлялось
1) подрядчиком (генеральным подрядчиком) ***ТОО «Алтын Айдарлы», №19022557 от 15.11.2019 г.***
наименование организации, № лицензии и дата получения
в лице ***директора Егізбайұлы Е.***
фамилия, имя, отчество (при наличии) руководителя
2) субподрядными организациями ***ТОО «Фирма» МТО-Центр», ГСЛ №16003106 от 17.02.2016г.***
наименование организации, № лицензии и дата получения
в *лице* ***директора Жалгасбаева Н.С.***
фамилия, имя, отчество (при наличии) руководителя

2. Строительно-монтажные работы осуществлены в сроки:
начало работ ***5 май, 2023 года;***
месяц, год
окончание работ ***29 сентябрь, 2023 года;***
месяц, год
при продолжительности строительства, месяц:
по норме или по проекту организации строительства **5** месяц;
фактически **5** месяц;
3. Примененные строительные материалы, конструкции, оборудование и изделия соответствуют требованиям проекта;
4. Замечания, выданные авторским надзором в процессе строительства, устранены;
5. Внесенные изменения в проект (проектно-сметную документацию) в процессе строительства выполнены в соответствии с требованиями нормативов в области архитектуры, градостроительства и строительства;

6. Объект построен в соответствии с проектом (проектно-сметной документацией)
«Проект Сервис», рабочий проект №05-22-4-ТС, №05-22-4-АС, №05-22-4-ГСН
наименование проектной организации, номер проекта
утвержденным(ой) заказчиком ***КГУ «Кызылординский городской отдел строительства" акимата города Кызылорда», № 138-ЖК от 30.11.2022 года.***

Авторский надзор:
«ПРОЕКТ СЕРВИС»,
Директор – Амруллин М.Х.
наименование организации, фамилия, имя, отчество (при наличии) руководителя, подпись, дата

Место печати (при наличии)

эксперт(ы) по авторскому надзору
Асанханов А., приказа №9-П от 10.04.2023
фамилия, имя, отчество (при наличии) эксперта (экспертов), № аттестатов, подпись, дата

Место печати (при наличии)