ТОО "Kemel Group"

Государственная лицензия ГСЛ № 004468 от 29.12.2017 года

Заказ: №04-2024

Заказчик: ГУ "Байганинский районный отдел архитектуры градостроительства и строительства"

РАБОЧИЙ ПРОЕКТ

"Строительство дома культуры на 400 мест в с.Карауылкелды Байганинского района Актюбинской области"

Архитектурная строительная часть

04-2024-АС

Альбом 3

г.Шымкент, 2024 г.

ТОО "Kemel Group"

Государственная лицензия ГСЛ № 004468 от 29.12.2017 года

Заказ: №04-2024

Заказчик: ГУ "Байганинский районный отдел архитектуры градостроительства и строительства"

РАБОЧИЙ ПРОЕКТ

"Строительство дома культуры на 400 мест в с.Карауылкелды Байганинского района Актюбинской области"

Архитектурная строительная часть

04-2024-АС

Альбом 3

Директор ТОО «Kemel Group» Ержигитов М.

Главный инженер проекта Ерменбеков Е.

г.Шымкент, 2024 г.

Ведомость основных комплектов рабочих чертежей

Обозначение	Наименование	Примечание
60–2019–ГП	Генеральный план	
60–2019–АС	Архитектурно–строительные решения	
60–2019–ТХ	Технология производства	
60–2019–ОВ	Отопление и вентиляция	
60–2019–ВК	Водопровод и канализация	
60–2019–НВК	Наружные сети водопровода и канализации	
60–2019–ЭОМ	Электрическое освещение	
60–2019–ЭСН	Наружные сети электроснабжения	
60–2019–СС	Системы связи	
60–2019–ВН	Наружное видеонаблюдение	
60–2019–ТМ	Тепломеханические решения котельных	
60–2019–ТС	Тепломеханические решения тепловых сетей	
60–2019–ГСН	Наружные сети газоснабжения	

Ведомость ссылочных и прилагаемых документов

Обозначение	Наименование	Примечание
СП РК 2.02–101–2014	«Пожарная безопасность зданий и сооружений»	
СП РК 2.01–101–2013	Защита строительных конструкций от коррозии	
СП РК 3.02–108–2013	«Административные и бытовые здания;	
СП РК 3.02–108–2013	«Административные и бытовые здания;	
СП РК 5.01–102–2013	Основания зданий и сооружений	
СП РК 3.06–101–2012	«Проектирование зданий и сооружений с учетом доступности для маломобильных групп населения. Общие положения»;	
СН РК 4.02–12–2002	«Нормы технологического проектирования малометражных отопительных котлов на газообразном и жидком топливе. Противопожарные требования»;	
СП РК EN 1996–1–1: 2005/2011	Проектирование каменных конструкции	
СП РК EN 1992–1–1: 2004/2011	Проектирование железобетонных конструкции	
СП РК EN 1993–1–1: 2005/2011	Проектирование стальных конструкции	
СП РК 3.02–137–2013	Крыши и кровли	
СП РК 2.03–30–2017	«Строительство в сейсмических районах»	
СП РК 2.04–106–2012	Проектирование тепловой защиты зданий	
СП РК 2.04–01–2017	«Строительная климатология»	
НТП РК 01–01–3.1 (4.1)–2017	«Нагрузки и воздействия на здания. Снеговые наргузки»	

Объемно–планировочные показатели

N п\п	Наименование		Количество
1	Общая площадь	$м^2$	3551.81
2	Полезная площадь	$м^2$	3358.91
3	Расчетная площадь	$м^2$	1864.87
4	Строительный объем выше отм. 0.000	$м^3$	17161.0
	ниже отм. 0.000	$м^3$	5283.4
5	Площадь застройки	$м^2$	1771.24
6	Этажность	этаж	2

Рабочий проект "Строительство дома культуры на 400 мест в с.Карауылкелды Байганинского района Актюбинской области" разработан в соответствии с действующими на территории Республики Казахстан нормами и правилами и предусматривает мероприятия обеспечивающие взрыво–пожаро–безопасность, исключающие вредные воздействия на окружающую среду и воздушный бассейн, а так же предупреждающие чрезвычайные ситуации природного и техногенного характера

Главный инженер проекта: _____ Ерменбеков

Согласовано:

Взам. инв. №

Подп. и дата

Инв. № подл.

Изм.	Кол.уч.	Лист	N док.	Подп.	Дата	04-2024-АС		
						"Строительство дома культуры на 400 мест в с.Карауылкелды Байганинского района Актюбинской области"		
ГИП		Ерменбеков				ДК на 400 мест	Стадия	Лист	Листов
Исполнил							РП	1	
Проверил		Ерменбеков							
Н.контр.		Ерменбеков				Общие данные (начало)	ТОО "Kemel Group " г.Шымкент- 2024 г.		

Формат

Ведомость рабочих чертежей основного комплекта АС

Лист	Наименование	Примечание
1	Титульный лист	
2	Состав проекта	
3	Общие данные (начало)	
4	Общие данные (продолжение)	
5	Общие данные (окончание)	
6	План на отм.-2.100	
7	План на отм.0.000	
8	План на отм.+3.600	
9	Разрез 1-1	
10	Разрез 2-2	
11	Фасады Л-А. Ведомость отделки фасадов.	
12	Фасады А-Л	
13	Фасады 1/1-12	
14	Фасады 12-1/1	
15	План кровли	
16	Спецификация заполнения дверных и оконных проемов	
17	Витражи	
18	Экспликация полов на отм. -2.100. Ведомость отделки помещений.	
19	Экспликация полов на отм. +0.000. Ведомость отделки помещений.	
20	Экспликация полов на отм. +4.200. Ведомость отделки помещений.	
21	Деталь утепления наружных стен.	
22	План котлована	
23	Разрез 1-1	
24	План фундаментов	
25	Разрезы 1-1, 2-2, 3-3	
26	Разрезы 4-4, 5-5, 6-6	
27	Фундамент Фм-1	
28	Фундамент Фм-2	
29	Фундамент Фм-3	
30	Сетки С-5, С-6, С-7	
31	Фрагмент плана N1. Фундамент для лифта.	
32	Кладочный план на отметке: -2.100	
33	Кладочный план на отметке: 0.000	
34	Кладочный план на отметке: +3.600	
35	План чердака	
36	План чердака	
37	Развертка парапета по оси 5,10,11 и Б,Ж	

Ведомость рабочих чертежей основного комплекта АС

Лист	Наименование	Примечание
38	Пояс-обвязка ПО-1, ПО-2	
39	План расположения перемычек на отм. -2.100	
40	План расположения перемычек на отм. +0.000	
41	План расположения перемычек на отм. +3.600	
42	Перемычки монолитные ПрМ-1-7. Ведомость перемычек. Ведомость деталей.	
43	Спецификация материалов перемычек	
44	План расположения монолитных рам	
45	Монолитная рама РМ-1	
46	Узлы	
47	Монолитная рама РМ-2	
48	Узлы	
49	Монолитная рама РМ-3	
50	Монолитная рама РМ-4	
51	Ведомость деталей. Узлы В	
52	Монолитная стойка МСт-1	
53	Монолитная стойка МСт-2	
54	Схема расположения элементов плит перекрытия на отм. -0,300	
55	Узлы А-Е	
56	Схема расположения элементов плит перекрытия на отм. +3.300	
57	Узлы А-Е	
58	Схема расположения элементов плит перекрытия на отм. +7.200	
59	Узлы А-Е	
60	Монолитный участок МУ-1,2	
61	Монолитный участок МУ-3	
62	Монолитный участок МУ-4	
63	Монолитный участок МУ-5	
64	Выход на чердак	
65	Монолитный участок Ум-6	

Согласовано:

Взам. инв. №

Подп. и дата

Инв. № подл.

Изм.	Кол.уч.	Лист	N док.	Подп.	Дата	04-2024-АС			
						"Строительство дома культуры на 400 мест в с.Карауылкелды Байганинского района Актюбинской области"			
ГИП		Ерменбеков				ДК на 400 мест	Стадия	Лист	Листов
Исполнил							РП	2	
Проверил		Ерменбеков							
Н.контр.		Ерменбеков				Общие данные (продолжение)	ТОО "Kemel Group " г.Шымкент- 2024 г.		

Формат

Ведомость рабочих чертежей основного комплекта АС

Лист	Наименование	Примечание
66	Монолитный участок Ум-7	
67	Опалубочный чертеж. Вид а,б,в. Сеч. а-а,б-б.	
68	Монолитные стены шахты лифта. Вид-1. Сечение 1-1, 2-2, 3-3. Спецификация.	
69	Монолитные стены шахты лифта. Вид-2. Сечение 1-1, 2-2. Спецификация.	
70	Монолитные стены шахты лифта. Вид-3. Сечение 1-1, 2-2. Спецификация.	
71	Плита покрытия шахты лифта на отм. +7.420	
72	Лестница Л-1. Разрезы и планы	
73	Схема расположения балок, распорок	
74	Узел 1. Узел 2. Узел 3.	
75	Проступь ЛП-1, ЛП-2. Плита ПМ-1, ПМ-2. Опорная подушка ПО-1.	
76	Балка Б-1. Балка Б-2.	
77	Сетка С-1. Сетка С-2.	
78	Лестница в подвал	
79	Пожарная лестница ПЛ-1, ПЛ-2	
80	Монтажная схема фермы Ф-1	
81	Узел 1	
82	Узлы 2-6	
83	Узлы 7-8	
84	Схема расположения связей	
85	СГ-1, Р-1	
86	СВ-1	
87	Схема расположения прогонов кровли	
88	Разрез 1-1	
89	Узлы 1, 2	
90	Схема расположения прогонов по нижнему поясу фермы на отм. +8.700	
91	Узел 1. Столик СТ-1.	
92	Узел 3	
93	Узел 4	
94	План элементов кровли	
95	Разрез 1-1,2-2,3-3	
96	Разрез 4-4...9-9	
97	Спецификация элементов	
98	Крыльцо Кр-1	
99	Крыльцо Кр-2	
100	Крыльцо Кр-3	
101	Козырек К-1. Виды А, Б. Металлическое изделие МИ-1.	

Ведомость рабочих чертежей основного комплекта АС

Лист	Наименование	Примечание
102	Козырек К-1. Разрез 1-1. Спецификация козырька.	
103	Схема расположения деревянных рам трибуны	
104	Рама деревянная РД-1...РД-11	
105	Спецификация материалов	
106	Схема расположения деревянных лестниц	

Согласовано

Взам. инв. N

Подп. и дата

Инв. N подл.

Изм.	Кол.уч.	Лист	N док.	Подп.	Дата
ГИП		Ерменбеков			
Исполнил					
Проверил		Ерменбеков			
Н.контр.		Ерменбеков			

04-2024-АС

"Строительство дома культуры на 400 мест в с.Карауылкелды Байганинского района Актюбинской области"

ДК на 400 мест

Стадия	Лист	Листов
РП	3	

Общие данные (продолжение)

ТОО "Kemel Group "
г.Шымкент- 2024 г.

Копировал

Формат А3

Общая часть.

Наименование: рабочий проект "Строительство дома культуры на 400 мест в с.Карауылкелды Байганинского района Актюбинской области"

Заказчик: ГУ "Байганинский районный отдел архитектуры градостроительства и строительства"

Генеральный проектировщик: ТОО "Kemel Group "

Конструктивные решения.

Конструктивная схема зданий дома культуры - жесткая с несущими поперечными и самонесущими продольными поперечными стенами и заменяющими их рамами.

Фундаменты - под железобетонные стойки рам - монолитные, железобетонные, столбчатые из бетона класса С12/15 W8 F75, под стены - ленточные, монолитные из бетона класса С12/15 W8 F75.

Под фундаментами выполнить бетонную подготовку из щебня (фракции 20-40мм марки М600) с пропитанным битумом до полного насыщения, толщиной 100мм

Бетонные поверхности фундамента соприкасающиеся с грунтом обмазать горячим битумом за 2 раза.

По периметру здания устраивается бетонная отмостка шириной 1,0м по уплотненному грунту с уклоном от здания не менее 0,03%. Отметка бровки отмостки должна быть выше планировочной отметки прилегающей территории не чем на 50мм.

На отметке -0.020 устраивается горизонтальная гидроизоляция из 2-х слоев рубероида уложенной насухо.

Стены наружные и внутренние толщиной 380мм - из керамического, рядового, полнотелого, одинарного кирпича марки КР-р-по 250х120х65/1НФ/100/2,0/50 ГОСТ 530-2012 на смешанных цементных растворах марки М50 (в зимнее время М75 зимних условиях с добавкой пластификаторов). Кладка стен с однорядной цепной системой перевязки.

Рамы - монолитные железобетонные из бетона класса С20/25.

Перегородки толщиной 120мм - из керамического, рядового, полнотелого, одинарного кирпича марки КР-р-по 250х120х65/1НФ/100/2,0/50 ГОСТ 530-2012 на цементо-песчаном растворе М50 (в зимнее время М75 зимних условиях с добавкой пластификаторов).

Перемычки - монолитные железобетонные из бетона класса С12/15 на всю ширину стены.

Окна и витражи - из алюминиевых профилей по ГОСТ 23747-2015*, индивидуального изготовления с заполнением двухкамерными стеклопакетами по ГОСТ 30674-99.

Витражи - из алюминиевых профилей по ГОСТ 23747-2015*, индивидуального изготовления с заполнением двухкамерными стеклопакетами по ГОСТ 30674-99.

Подоконные доски - пластиковые, по типу серии 1.136.5-24

Двери - деревянные по ГОСТ 6629-88, ПВХ по ГОСТ 30970-2002, стальные противопожарный 2-го типа EI 60 по ГОСТ 31173-2003.

Полы - по серии 2.244-1 вып.6 (дощатые, керамогранитные, керамические).

Перекрытия - плиты ж/б многопустотные по ТУ 5842-001-01217316-05.

Кровля - чердачная с организованным водостоком, двухскатная из профлиста Н60-845-0.7 по СТ РК EN 508-1-2012 по металлическим прогонам и профлиста по деревянным стропилам;

Утеплитель кровли - минераловатные плиты ПЖ-120(НГ) (120кг/м2) по ГОСТ 9573-2012 в 2 слоя.- 60х2=120мм

Внутренняя отделка - улучшенная штукатурка с последующей окраской водоэмульсионными красками, облицовка керамической плиткой.

Утепление наружных стен -минплиты на базальтовой основе ПЖ-140(НГ) по ГОСТ 9573-2012 - 80мм.

Наружная отделка стен - декоративная штукатурка "Жидкий травертин", с последующей окраской перхлорвиниловыми красками ВД-ВА-17 (для фасадных работ).

Отделка цоколя - облицовка сплиттерными блоками 390х190х56

Физико-географические условия

Коянды --город областного значения Акмолинской области Казахстана. Находится примерно в 2-3 км от границы города Астана. Город расположен на правом берегу канала Саркырама, который вытекает из реки Нуры в Ишим.

Сейсмичность участка работ

Территория г.Косшы находиться в зоне 5 бальной и менее сейсмической активности (СП РК 2.03-30-2017). Пиковые ускорения грунта (доля g) для скальных грунтов равна 0,020.

В соответствии с МСП 5.01-102-2002 в районах сейсмичностью менее 7 баллов основания следует проектировать без учета сейсмических воздействий.

Характеристика района строительства.

Климатические условия:

Актюбинская область расположена в трех климатических зонах, границы которых имеют широтную протяженность. Северная часть области лежит в степной климатической зоне, ниже широты 50° - полупустынная зона, переходящая на юге до берегов Аральского моря – в пустынную.

Климат резкоконтинентальный.

Средняя годовая температура положительная, причем в степной зоне средняя температура за год составляет от 3 до 4° С, в более южных полупустынных и пустынных районах температура повышается до 7,5° С.

Наиболее холодной частью области являются восточные районы, а на западе, благодаря влиянию Мугоджарских гор, а также выносу тепла с юга Средней Азии, теплее.

Январь типичный зимний месяц для Актюбинской области является самым холодным по всей территории. Средняя температура января колеблется в пределах от -11,4 °С на юге до -16,2 °С на северо-востоке. Июль является самым жарким месяцем лета. Средняя температура июля колеблется в пределах от 20,5 °С на севере до 26,1 °С на юге.

Абсолютный максимум температуры воздуха по области колеблется от 41 до 45 °С в отдельные годы. Абсолютный минимум температуры воздуха колеблется от -40 до -49 °С в отдельные годы

Годовое количество атмосферных осадков в степной зоне в среднем за год составляет 240-400 мм осадков, а в полупустынной и пустынной зонах 150-250 мм, большой процент выпадения осадков приходится на теплый период года (с апреля по октябрь 58-70 %) по всей территории.

Казахстане нет ярко выраженного преобладания того или иного направления ветра, это относится и к Актюбинской области. Зимой, западнее Мугоджарских гор несколько повышенной повторяемостью выделяются восточные румбы, восточнее гор преобладают северные румбы. В летнее время режим ветра в Актюбинской области меняет свое направление, в западных районах области ветер имеет северную составляющую, а в восточных – северо-западную

СЕЙСМИЧНОСТЬ ТЕРРИТОРИИ

Сейсмичность: Район по СП РК 2.03-30-2017 по карте сейсмического зонирования ОСЗ-2475 расположен в зоне с сейсмической опасностью - 5 (пять) баллов, по карте сейсмического зонирования ОСЗ-22475 расположен в зоне с сейсмической опасностью - 6 (шесть) баллов.

Пиковые ускорения (в долях g) для скальных грунтов: ОСЗ-1475 - (agR(475)) - 0,021; и ОСЗ-12475 - (agR(2475)) - 0,041;

Тип грунтовых условий площадки строительства – II (второй), согласно т.6,1 СП РК 2.03-30-2017.

Расчетное ускорение – 0,044 (согласно приложению Е, СП РК 2.03-30-2017).На площадке отсутствуют факторы, неблагоприятные в сейсмическом отношении из-за местных сейсмотектонических, геологических или топографических условий.

Качественный прогноз потенциальной подтопляемости: территория непотопляемая. Грунтовые воды не вскрыты.

Таблица 2. Снежный покров

месяц	июл	авг	сен	окт	ноя	дек	янв	фев	мар	апр	май	июн	год
число дней	0	0	0	1	13	28	31	28	28	6	0	0	136
высота (см)	0	0	0	0	2	12	24	31	27	4	0	0	
макс.выс. (см)	0	0	0	18	30	51	70	66	80	61	0	0	80

Согласовано

Взам. инв. N

Подп. и дата

Инв. N подл.

Изм.	Кол.уч.	Лист	N док.	Подп.	Дата	04-2024-АС		
						"Строительство дома культуры на 400 мест в с.Карауылкелды Байганинского района Актюбинской области"		
ГИП		Ерменбеков				ДК на 400 мест	Стадия	Лист	Листов
Исполнил							РП	4	
Проверил		Ерменбеков							
Н.контр.		Ерменбеков				Общие данные (продолжение)	ТОО "Kemel Group " г.Шымкент- 2024 г.		

Копировал Формат А3

Физико-механические свойства грунтов

На основании анализа пространственной изменчивости физических свойств, возраста, генезиса, текстурно-структурных особенностей, классификации грунтов в соответствии с ГОСТ 25100-2011 и ГОСТ 20522-2012 на изученной территории выделены следующие инженерно-геологические элементы (далее ИГЭ)

ИГЭ-1. Суглинок

По результатам проведенных лабораторных исследований, суглинок характеризуется следующими нормативными значениями физических и механических свойств

Таблица 7.

№№ п.п	Наименование характеристики	Обозначение	Един. измер.	Номер ИГЭ
				ИГЭ-1
1	2	3	4	5
Физические характеристики				
1	Влажность	W	дол. ед	17
2	Плотность при природной влажности	ρ	г/см^3	1,95
3	Плотность сухого грунта	ρ_d	г/см^3	1,67
4	Плотность частиц грунта	ρ_s	г/см^3	2,72
5	Коэффициент пористости	ε	--	0,63
6	Коэффициент водонасыщения	S_r	--	0,04
7	Влажность на границе текучести.	W_L	%	34
8	Влажность на границе раскатывания	W_P	%	20
9	Число пластичности	I_P	--	14
10	Показатель текучести	I_L	--	<0
Механические характеристики				
11	Удельное сцепление	C_n	кПа	28
12	Угол внутреннего трения	φ_n	град.	20
13	Модуль деформации при природной влажности	$E_{пр}$	МПа	8
14	Модуль деформации при водонасыщенном состоянии	$E_{вод}$	МПа	4
15	Относительная просадочность при 0,2	Esl	МПа	0,0132
16	Начальное просадочное давление МПа	Psl	МПа	0,11
17	**Тип просадочности – I**	**Ssl**	**см**	**3,032**

ИГЭ-2. Песок мелкий

По результатам проведенных лабораторных исследований, песок мелкий характеризуется следующими нормативными значениями физических и механических свойств:

№№ п.п	Наименование характеристики	Обозначение	Един. измер.	Номер ИГЭ
				ИГЭ-2
1	2	3	4	5
Физические характеристики				
1	Влажность	W	дол. ед	6
2	Плотность при природ. влажн.	ρ	г/см^3	1,69
3	Плотность сухого грунта	ρ_d	г/см^3	1,61
4	Плотность частиц грунта	ρ_s	г/см^3	2,66
5	Коэф. пористости	ε	--	0,65
6	Коэффициент водонас.	S_r	--	0,2
Механические характеристики				
7	Удельное сцепление	C_n	кПа	15
8	Угол внутреннего трения	φ_n	град.	22
9	Модуль деформации при природной влажности	$E_{пр}$	МПа	-
10	Модуль деформации при водонасыщенном состоянии	$E_{вод}$	МПа	11

Мероприятия по охране окружающей среды.

При разработке рабочего проекта «Строительство дома культуры на 400 мест в городе Косшы Акмолинской области» учтены шумозащитные мероприятия в соответствии с требованиями СП РК 2.04-03-2011 "Защита от шума". Проектом предусмотрены мероприятия по восстановлению /рекультивации/ и использования плодородного слоя почвы Уровень шума не должен превышать допустимый уровень шума, разрешенный санитарными нормами. Уборка мусора с территории Дом культуры осуществляется в урны с последующим выносом в мусороконтейнеры, с последующим вывозом в специально отведенные места.

Перечень видов работ для которых необходимо составлять акты освидетельствования скрытых работ:

-Акты освидетельствования скрытых работ выполненных на строительстве объекта;

Земляные работы

-Акты скрытых работ на снятие и использование для рекультивации плодородного слоя земли;
-Акты скрытых работ на устройство естественного основания под земляные сооружения, фундаменты, трубопроводы в котлованах, траншеях или на поверхности земли;
-Акты скрытых работ на насыпные основания под полы;
-Акты скрытых работ на обратные засыпки
-Акт освидетельствования и приемки котлована.

Устройство оснований и фундаментов

-Акты скрытых работ на устройство искусственных оснований под фундаменты, включая дно котлованов;
-Акт скрытых работ на устройство фундаментов;

Бетонные работы

-Акты скрытых работ на армирование железобетонных конструкций;
-Акты скрытых работ на установку закладных частей;
-Акты скрытых работ на антикоррозионную защиту закладных деталей и сварных соединений (швов, накладок);
-Акты скрытых работ на устройство опалубки конструкций с инструментальной проверкой отметок и осей, стыков сборномонолитных конструкций (до их замоноличивания);
-Акты скрытых работ на монолитные бетонные участки и конструкции;
-Акты скрытых работ на бетонирование конструкций;

Монтаж сборных железобетонных и бетонных конструкции

-Акты скрытых работ на опирание сборных элементов, их заделка и анкеровка в случае, если они скрываются последующими работами;
-Акты скрытых работ на сварку выпусков арматуры, закладных частей;
-Акты скрытых работ на заделку (замоноличивание) и герметизация стыков и швов;
-Акты скрытых работ на устройство звукоизоляции, теплоизоляции, пароизоляции;
-Акты скрытых работ на заделку лестничных маршей и площадок;
-Акт скрытых работ на монтаж перекрытий по этажам;
-Акт скрытых работ на анкеровку балок, перекрытий;
-Акт скрытых работ на монтаж парапетов и конструкций крыши;
-Акт скрытых работ на монтаж лестничных маршей и площадок;

Монтаж стальных конструкций

-Акты скрытых работ на предварительную подготовку поверхностей, защищаемых от агрессивного воздействия среды;
-Акты скрытых работ на установку стальных конструкций, скрывающихся в процессе производства последующих работ (армирование);
-Акты скрытых работ на защиту строительных конструкций и закладных деталей, сварных соединений от коррозии;
-Акты скрытых работ на установку анкерных болтов;

Монтаж деревянных конструкций

-Акты скрытых работ на антисептирование;
-Акты скрытых работ на огнезащитную обработку древесины;
-Акты скрытых работ на установку оконных и дверных блоков (крепление коробок, теплоизоляция, защитная обработка);
-Акты скрытых работ на опирание и анкеровка несущих деревянных конструкций;

Защита строительных конструкций от коррозии.

Защита строительных конструкций от коррозии разработана в соответствии с требованиями СП РК 2.01-101-2013 «Защита строительных конструкций от коррозии».

Деревянные конструкции и столярные изделия обрабатываются специальными составами для защиты от гниения и возгорания.

Все металлические элементы окрашиваются масляными красками и антикоррозийными эмалями. Окрашиваемая поверхность должна быть предварительно очищена от ржавчины, окалины и грязи.

Закладные детали покрыть слоем цементно-песчаного раствора толщиной 10мм. Защитный слой арматуры монолитных конструкций соответствует требованиям СП РК EN 1992-1-1: 2004/2011 «Проектирование железобетонных конструкции».

Мероприятия для доступности здания маломобильными группами населения

Мероприятия для доступности здания маломобильными группами населения разработаны в соответствии с требованиями СП РК 3.06-101-2012 «Проектирование зданий и сооружений с учетом доступности для маломобильных групп населения». На входах в здание для доступа инвалидов на креслах-колясках предусмотрены пандусы с поручнями ведущие до лифтового холла первого этажа. Ширина входных дверей в здание в свету составляет 1200 мм. Здание учебного блока оснащено пассажирским лифтом грузоподъемностью 1000 кг.

Противопожарные мероприятия.

Противопожарные мероприятия предусмотрены в соответствии с требованиями СН РК 2.02-01-2014 «Пожарная безопасность зданий и сооружений», СН РК 5.01-02-2013 «Общественные здания и сооружения», СП РК 3.01-101-2013 «Градостроительство.

Планировка помещений и пути эвакуации решены в соответствии с требованиями СН РК 2.02-01-2014 .

Двери открываются по ходу эвакуации из здания..

В объекте применены несгораемые и трудносгораемые отделочные материалы, которые должны иметь сертификат качества, в обязательном порядке согласованный с Госпожинспекцией и санэпидстанцией.

Деревянные элементы подлежат антисептированию и окраске влагостойким антипиреновым составом.

К зданию обеспечен подъезд пожарных машин.

Электропроводка предусматривается скрытой в слое штукатурки. Розетки заземлены.

Возведение каменных конструкций

- Акты скрытых работ на установку закладных и их антикоррозионная защита;
- Акты скрытых работ на подготовку мест опирания плит перекрытий, перемычек на стены, и заделка их в кладке;
- Акты скрытых работ на устройство вентиляционных и дымовых каналов, борозд;
- Акт скрытых работ на кирпичную кладку стен по этажам;
- Акт скрытых работ на кирпичные перегородки;

Изоляционные работы

- Акты скрытых работ на устройство гидроизоляции фундамента;
- Акты скрытых работ на подготовку поверхностей под грунтовку и нанесение первого слоя гидроизоляции;
- Акты скрытых работ на устройство каждого предыдущего слоя гидроизоляции до нанесения последующего;
- Акты скрытых работ на устройство теплоизоляции кровли;
- Акты скрытых работ на устройство теплоизоляции наружных стен;

Устройство полов

- Акты скрытых работ на устройство оснований под полы (в том числе грунтового основания);
- Акты скрытых работ на каждый конструктивный элемент пола (подстилающий слой, гидроизоляция, стяжка, вентиляция подполья и другие, включая и чистый пол).

Внимание!

-Перед началом производства работ получить разрешение на строительство в ДГАСК (департамент государственного архитектурно-строительного контроля).
-Заключить договор на ведение авторского надзора.
-Любые отклонения от проекта своевременно согласовывать с представителями авторского надзора.
-К строительным работам допускаются строительные организации или кооперативы, имеющие лицензию на право строительства.

Согласовано

Взам. инв. N

Подп. и дата

Инв. N подл.

Изм.	Кол.уч.	Лист	N док.	Подп.	Дата	04-2024-АС		
						"Строительство дома культуры на 400 мест в с.Карауылкелды Байганинского района Актюбинской области"		
ГИП		Ерменбеков				ДК на 400 мест	Стадия	Лист	Листов
Исполнил							РП	5	
Проверил		Ерменбеков							
Н.контр.		Ерменбеков				Общие данные (окончание)	ТОО "Kemel Group " г.Шымкент- 2024 г.		

Копировал Формат А4-3

План на отм. −2,100

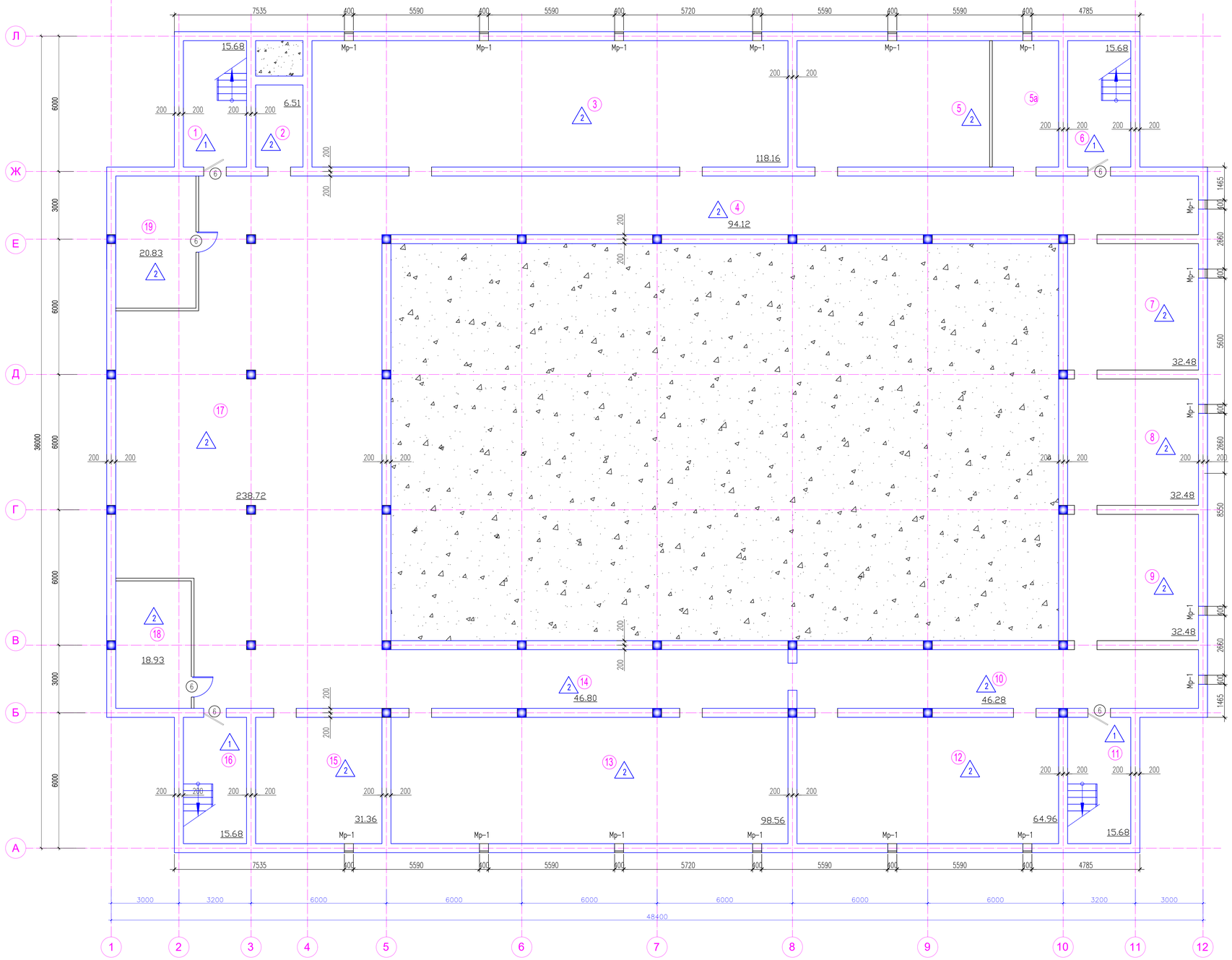

Экспликация помещений

Номер помещения	Наименование	Площадь м²	Кат. помещения
1	Лестничная клетка	15.68	
2	Техподполье	6.51	
3	Венткамера	118.16	
4	Техподполье	94.12	
5	Техподполье	48.5	
5а	Электрощитовая	16.46	
6	Лестничная клетка	15.68	
7	Техподполье	32.48	
8	Техподполье	32.48	
9	Техподполье	32.48	
10	Техподполье	46.28	
11	Лестничная клетка	15.68	
12	Техподполье	64.96	
13	Техподполье	98.56	
14	Техподполье	46.80	
15	Техподполье	31.36	
16	Лестничная клетка	15.68	
17	Техподполье	238.72	
18	Тепловой пункт	18.93	
19	Тепловой пункт	20.93	

Поз.	Обозначение	Наименование	Кол.	Масса ед., кг.	Примеч.
		Металлическая решетка МР-1	17	5.69	96.73
1	ГОСТ 8509-93	∟ 45х5 п.м.	1.5	3.37	5.06
2	ГОСТ 5336-80	Сетка Р №20-1.6 ГОСТ 5336-80* м²	0.13	0.39	0.06
3	ГОСТ 34028-2016	⌀6А240 L=530мм	2	0.12	0.24
4	ГОСТ 34028-2016	⌀6А240 п. м.	1.5	0.222	0.33

Металлическая решетка МР-1

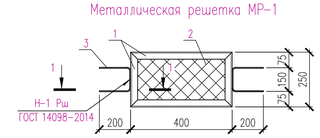

1 – 1

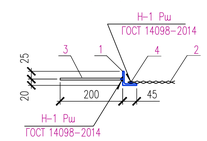

Согласовано:

Взам. инв. №

Подп. и дата

Инв. № подл.

Изм.	Кол.уч.	Лист	N док.	Подп.	Дата
ГИП		Ермекбеков			
Исполнил					
Проверил		Ермекбеков			
Н.контр.		Ермекбеков			

04-2024-АС

"Строительство дома культуры на 400 мест в с.Карауылкелды Байганинского района Актюбинской области"

ДК на 400 мест

Стадия	Лист	Листов
РП	6	

План на отм. −2,100

ТОО "Kemel Group " г.Шымкент- 2024 г.

Формат

Кладочный план на отметке: 0.000

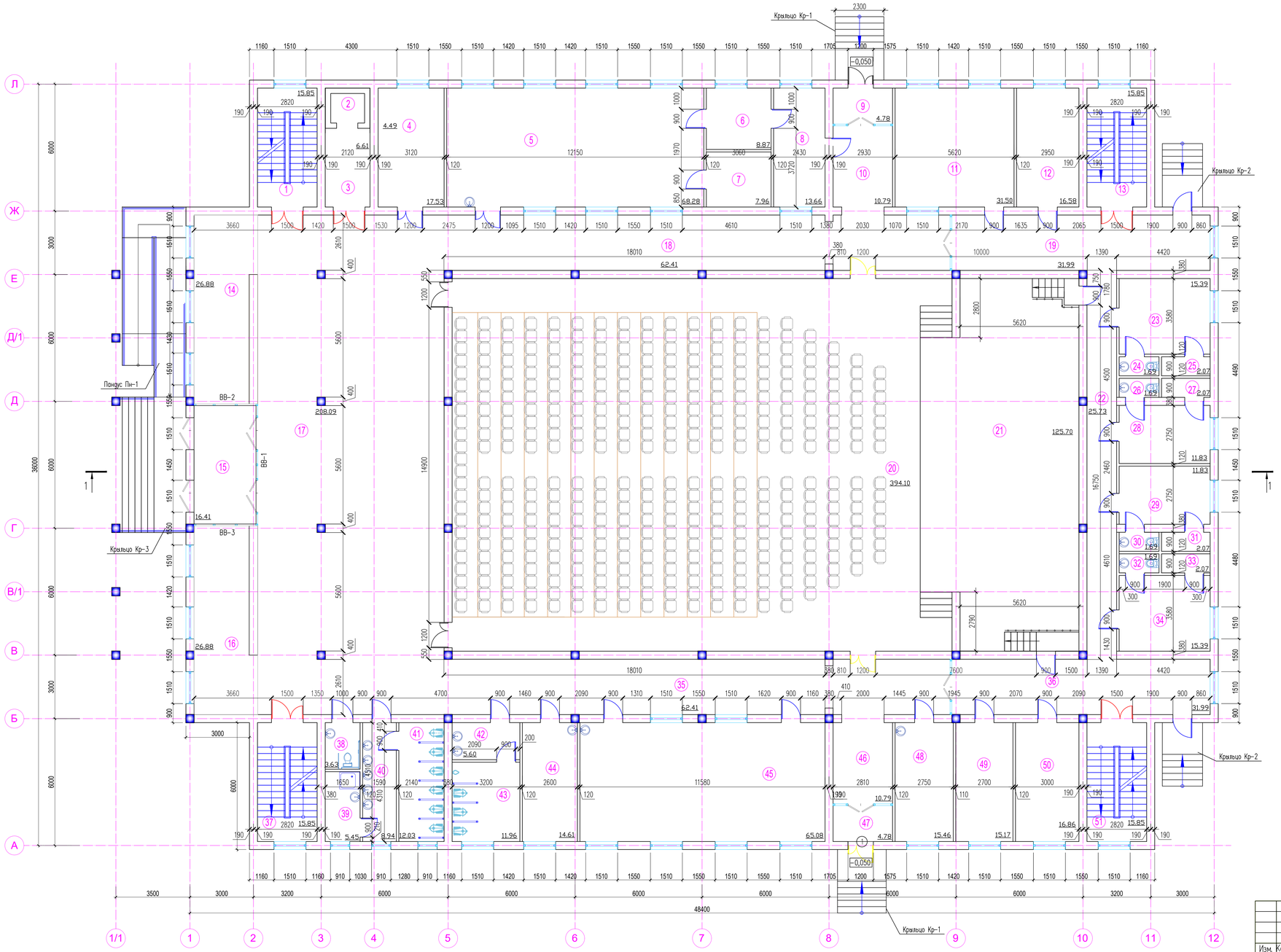

Экспликация помещений

Номер помещения	Наименование	Площадь м²	Кат. помещения
1	Лестничная клетка	15.85	
2	Лифт	4.49	
3	Лифтовый холл	6.61	
4	Комната охраны	17.53	
5	Буфет	68.28	
6	Кухня	8.87	
7	Моечная	7.96	
8	Подсобная	13.66	
9	Тамбур	4.78	
10	Коридор	10.79	
11	Склад бутафории	31.50	
12	Гл.режиссер	16.58	
13	Лестничная клетка	15.85	
14	Гардероб	26.88	
15	Тамбур	16.41	
16	Гардероб	26.88	
17	Вестибюль	208.09	
18	Коридор	62.41	
19	Коридор	31.99	
20	Зрительный зал на 400 мест	394.10	
21	Сцена	125.70	
22	Коридор	25.73	
23	Артистическая	15.39	
24	Санузел	1.69	
25	Душевая	2.07	
26	Санузел	1.69	
27	Душевая	2.07	
28	Артистическая	11.83	
29	Артистическая	11.83	
30	Санузел	1.69	
31	Душевая	2.07	
32	Санузел	1.69	
33	Душевая	2.07	
34	Артистическая	15.39	
35	Коридор	62.41	
36	Коридор	31.99	
37	Лестничная клетка	15.85	
38	Санузел	3.63	
39	Санузел	5.45	
40	Умывальная	8.94	
41	Санузел	12.03	
42	Умывальная	5.60	
43	Санузел	11.96	
44	Комната персонала	14.61	
45	Библиотека	65.08	
46	Коридор	10.79	
47	Тамбур	4.78	
48	Постирочная	15.46	
49	Примерочная	15.17	
50	Костюмерная	16.86	
51	Лестничная клетка	15.85	

Согласовано:

Инв. N подл. | Подп. и дата | Взам. инв. N

Изм.	Кол.уч.	Лист	N док.	Подп.	Дата	04-2024-АС		
						"Строительство дома культуры на 400 мест в с.Карауылкелды Байганинского района Актюбинской области"		
ГИП		Ермекбаков				ДК на 400 мест	Стадия	Лист	Листов
Исполнил							РП	7	
Проверил		Ермекбаков							
Н.контр.		Ермекбаков				Кладочный план на отметке: 0.000	ТОО "Kemel Group " г.Шымкент- 2024 г.		

Формат

План на отм. +3,600

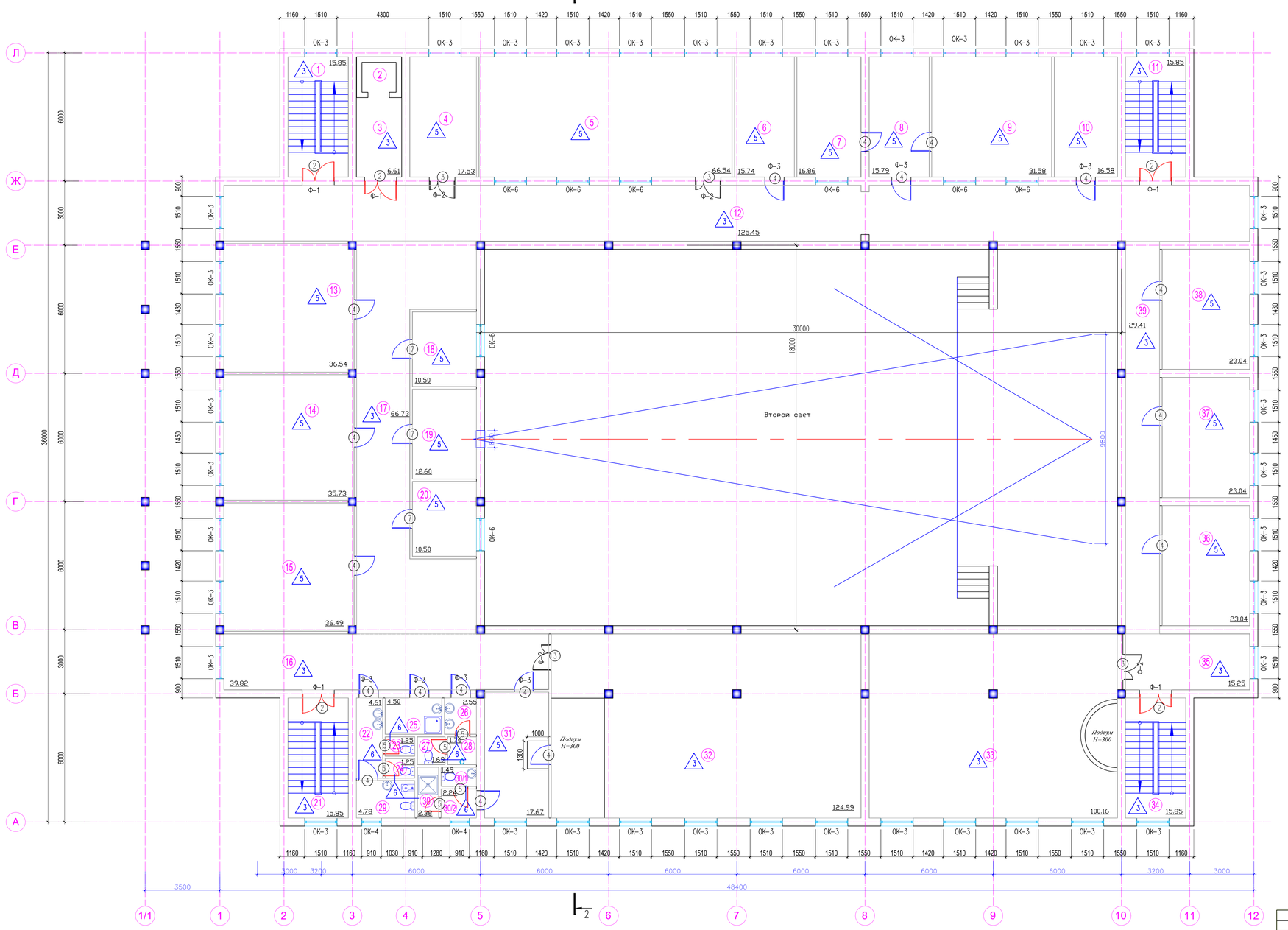

Экспликация помещений

Номер помещения	Наименование	Площадь м²	Кат. помещения
1	Лестничная клетка	15.85	
2	Лифт	4.49	
3	Лифтовый холл	6.61	
4	Комната репетиров	17.53	
5	Лекционный зал – аудитория	66.54	
6	Комната методистов	15.74	
7	Кабинет заместителя	16.86	
8	Приемная	15.79	
9	Кабинет заведующего	31.58	
10	Бухгалтерия	16.58	
11	Лестничная клетка	15.85	
12	Коридор	125.45	
13	Репетиционный зал (ансамбль)	36.54	
14	Репетиционный зал (театр)	35.73	
15	Репетиционный зал (клуб)	36.49	
16	Коридор	39.82	
17	Коридор	66.73	
18	Звуко аппаратная	10.50	
19	Кино аппаратная	12.60	
20	Свето проекционная	10.50	
21	Лестничная клетка	15.85	
22	Коридор	4.61	
23	Санузел	1.25	
24	Санузел	1.25	
25	Кладовая уборочного инвентаря	4.50	
26	Умывальная	2.55	
27	Санузел	1.69	
28	Умывальная	1.76	
29	КПГХ	4.78	
30	Душевая	2.38	
30/1	Санузел	1.49	
30/2	Коридор	2.24	
31	Артистическая	17.67	
32	Танцевальный зал (дискотека)	124.99	
33	Репетиционный универсальный зал	100.16	
34	Лестничная клетка	15.85	
35	Коридор	15.25	
36	Кабинет дирижера	23.04	
37	Кабинет зав.постановочной частью	23.04	
38	Кабинет зам. по АХЧ	23.04	
39	Коридор	29.41	

Согласовано

Инв. N подл. | Подп. и дата | Взам. инв. N

Изм.	Кол.уч.	Лист	N док.	Подп.	Дата
ГИП		Ермекбаков			
Исполнил					
Проверил		Ермекбаков			
Н.контр.		Ермекбаков			

04-2024-АС

"Строительство дома культуры на 400 мест в с.Карауылкелды Байганинского района Актюбинской области"

ДК на 400 мест

Стадия	Лист	Листов
РП	8	

План на отм. +3,600

ТОО "Kemel Group " г.Шымкент- 2024 г.

Формат

Разрез 1-1

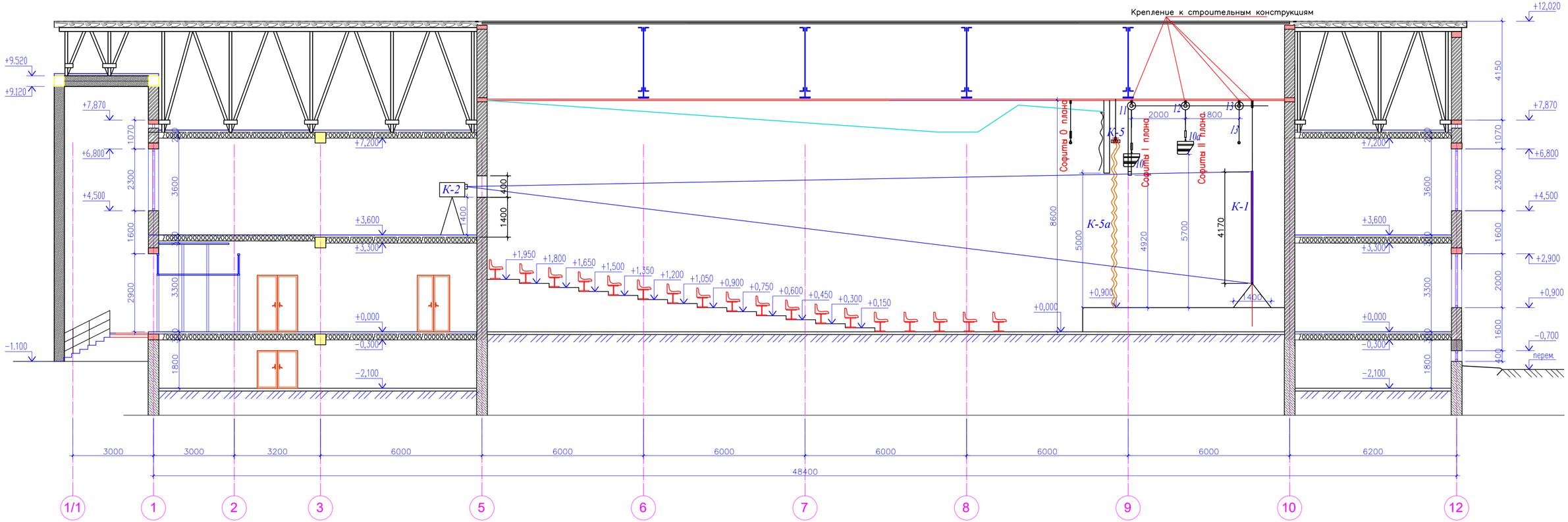

1. Данный лист смотреть совместно с листами АС-6,7,8

						04-2024-АС
Изм.	Кол.уч.	Лист	N док.	Подп.	Дата	"Строительство дома культуры на 400 мест в с.Карауылкелды Байганинского района Актюбинской области"
ГИП		Ерменбеков				ДК на 400 мест — Стадия: РП; Лист: 9; Листов:
Исполнил						
Проверил		Ерменбеков				
Н.контр.		Ерменбеков				Разрез 1-1 — ТОО "Kemel Group " г.Шымкент- 2024 г.

Согласовано

Взам. инв. N

Подп. и дата

Инв. N подл.

Копировал

Формат А4-3

Разрез 2-2

Профнастил Н60-845-0.7 ГОСТ 24045-86
Прокладка (гидроизоляция) ТАК
Деревянная обрешетка 32х100мм ,шаг 300
Деревянные стропила 75х220(h)шаг 1000мм
Цементно-песчанная стяжка армированная
ø 3Вр1/100х100 (0,94кг на 1м2)из р-ра М-100 -30мм
Минплита П-125, γ=125 кг/м², t=100 мм
Слой рубероида шириной 1,0м по периметру
Железобетонная плита перекрытия - 220 мм

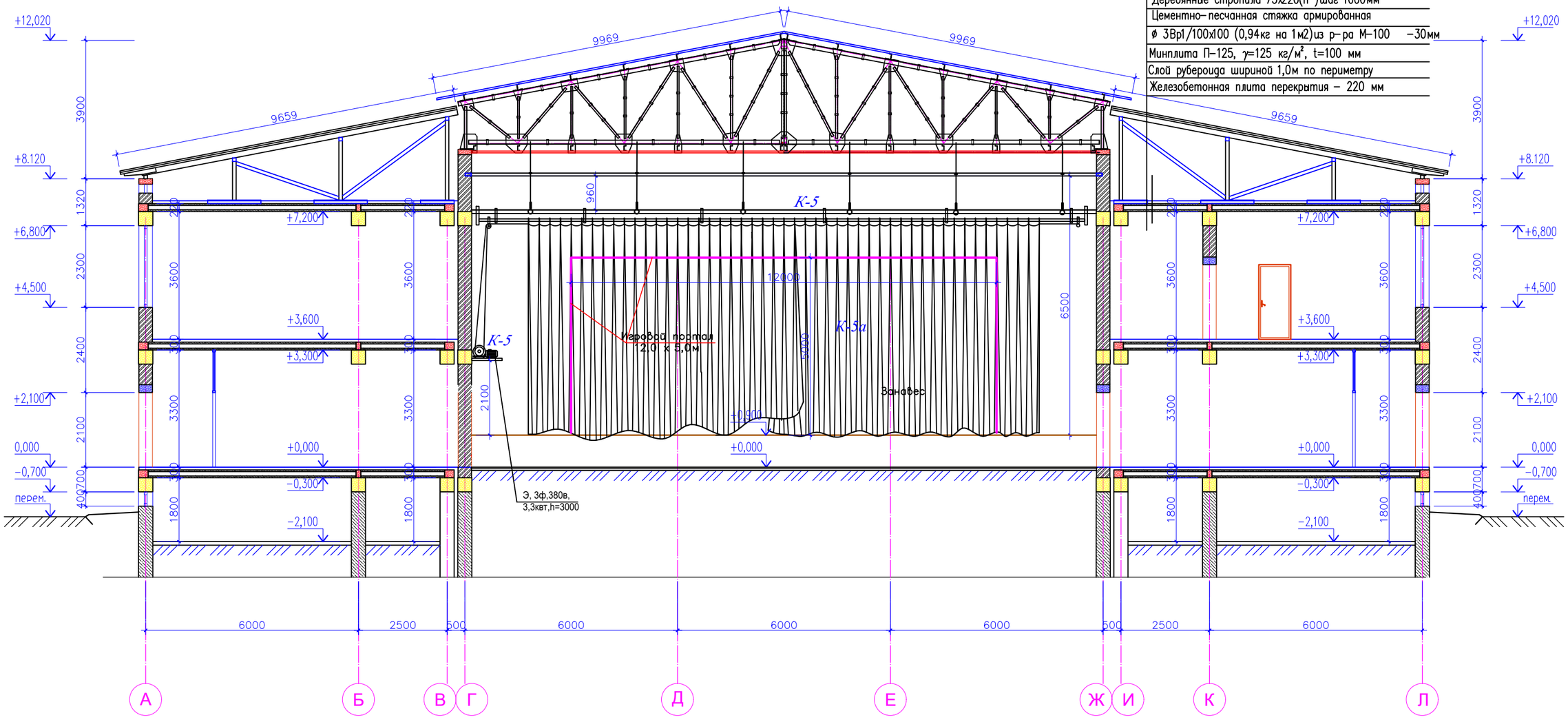

1. Данный лист смотреть совместно с листами АС-6,7,8

						10-2022-ТХ
изм.	Nуч.	лист	Nдок.	подпись	дата	*"Строительство дома культуры на 400 мест в городе Косшы Акмолинской области»*
Проверил	Камбатыров					ДК на 400 мест — стадия: РП; лист: 10; листов:
Разработал	Байкенжеева					Разрез 2 - 2 Антрактно-раздвижной занавес
Н.контроль	Изтилеу А					ТОО "Redline Pro" г.Шымкент- 2022 г.

Согласовано

Взам. инв. ?

Подп. и дата

Инв. ? подл.

Фасад Л–А

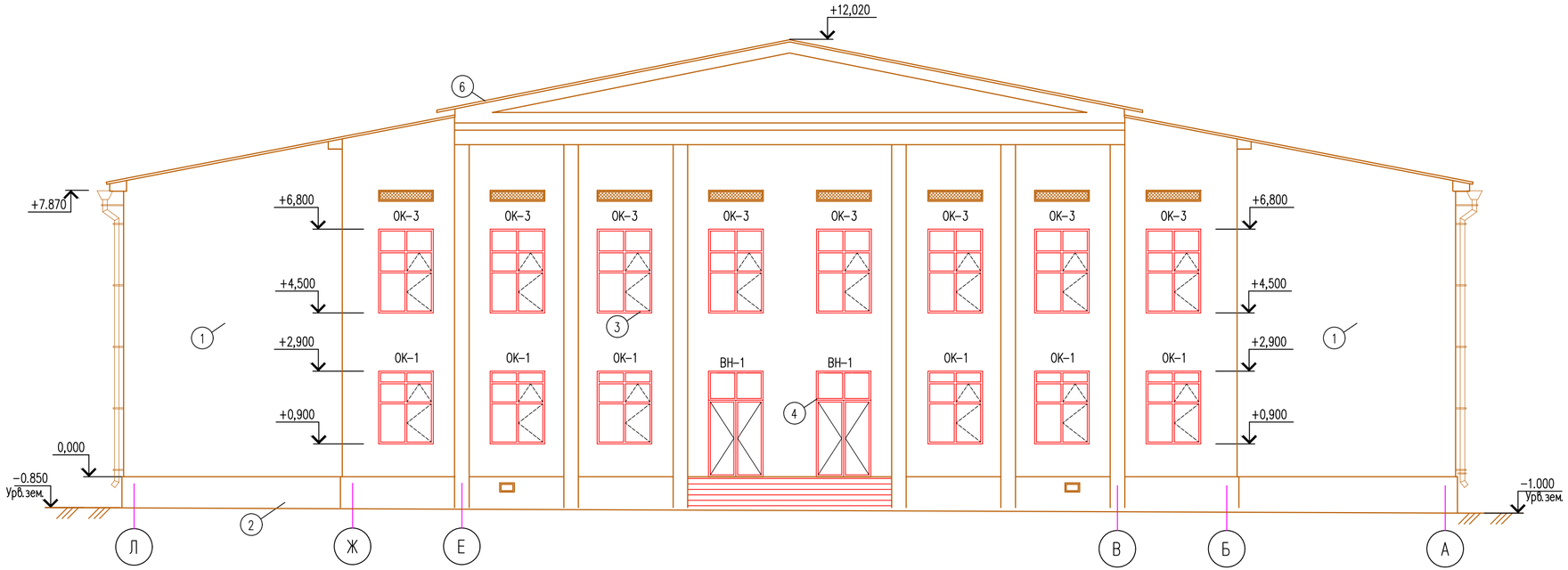

Позиция	Элемент фасада	Тип отделки	Цвет	Площадь м2	Примечание
1	Наружние стены	Жидкий травертин	RAL 1013	1311м2	
2	Цоколь	Облицовка фасадный керамогранитными плитками на цементном р–ре	RAL 9005	195.47м2	
3	Окна	ПВХ с однокамерным стеклопакетом	RAL 9005		
4	Витраж	Алюминиевые с однокамерным стеклопакетом	RAL 9005		
5	Двери	ПВХ, Металлический	RAL 9005		
6	Кровля	Металлочерепица, профнастил	RAL 9005		

1. Данный лист смотреть совместно с листами АС–6,7,8

Изм.	Кол.уч.	Лист	N док.	Подп.	Дата	04-2024-АС		
						"Строительство дома культуры на 400 мест в с.Карауылкелды Байганинского района Актюбинской области"		
ГИП		Ерменбеков				ДК на 400 мест	Стадия	Лист	Листов
Исполнил							РП	11	
Проверил		Ерменбеков							
Н.контр.		Ерменбеков				Фасад Л–А	ТОО "Kemel Group " г.Шымкент- 2024 г.		

Согласовано

Взам. инв. N

Подп. и дата

Инв. N подл.

Копировал

Формат А4–3

Фасад А–Л

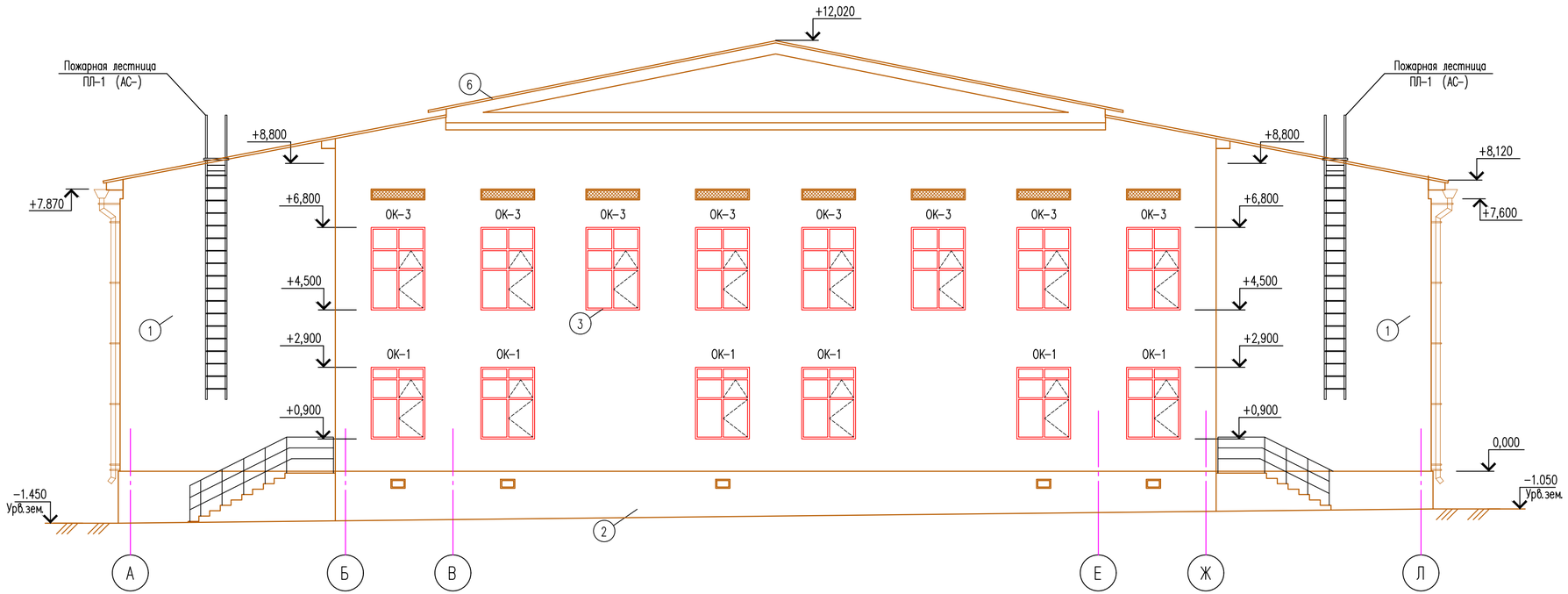

1. Данный лист смотреть совместно с листами АС-6,7,8

						04-2024-АС
Изм.	Кол.уч.	Лист	N док.	Подп.	Дата	"Строительство дома культуры на 400 мест в с.Карауылкелды Байганинского района Актюбинской области"
ГИП		Ерменбеков				ДК на 400 мест — Стадия: РП; Лист: 12; Листов:
Исполнил						
Проверил		Ерменбеков				
Н.контр.		Ерменбеков				Фасад А–Л — ТОО "Kemel Group " г.Шымкент- 2024 г.

Согласовано

Взам. инв. N

Подп. и дата

Инв. N подл.

Копировал

Формат А4–3

Фасад 1–12

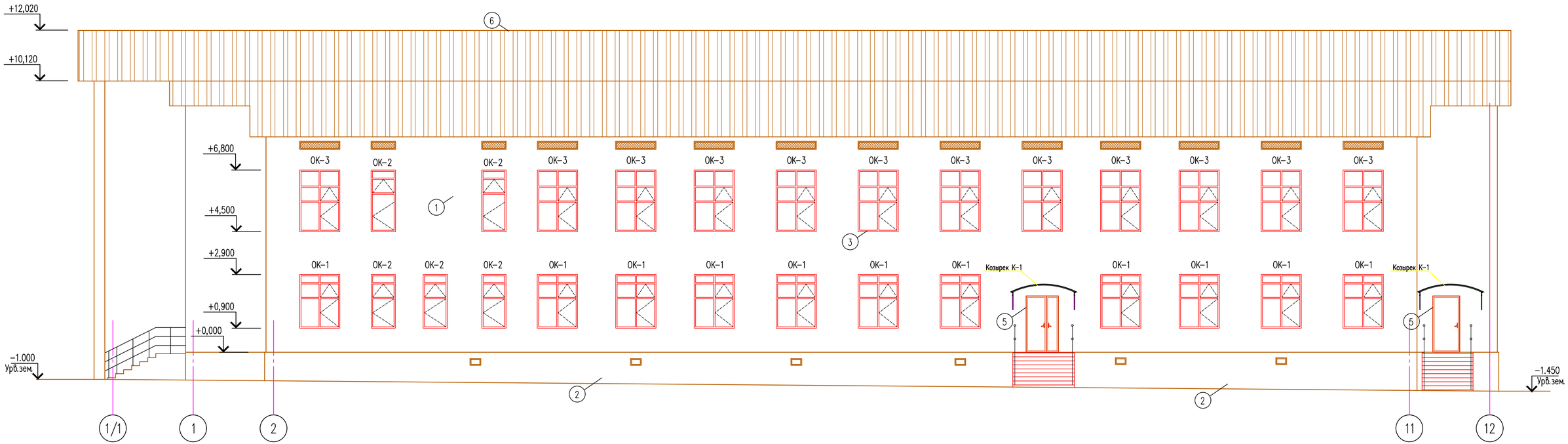

1. Данный лист смотреть совместно с листами АС–6,7,8

Изм.	Кол.уч.	Лист	N док.	Подп.	Дата	04-2024-АС
						"Строительство дома культуры на 400 мест в с.Карауылкелды Байганинского района Актюбинской области"
ГИП		Ерменбеков				ДК на 400 мест
Исполнил						Стадия: РП; Лист: 13; Листов:
Проверил		Ерменбеков				
Н.контр.		Ерменбеков				Фасад 1/1–12
						ТОО "Kemel Group " г.Шымкент- 2024 г.

Согласовано

Взам. инв. N

Подп. и дата

Инв. N подл.

Копировал

Формат А4–3

Фасад 1–12

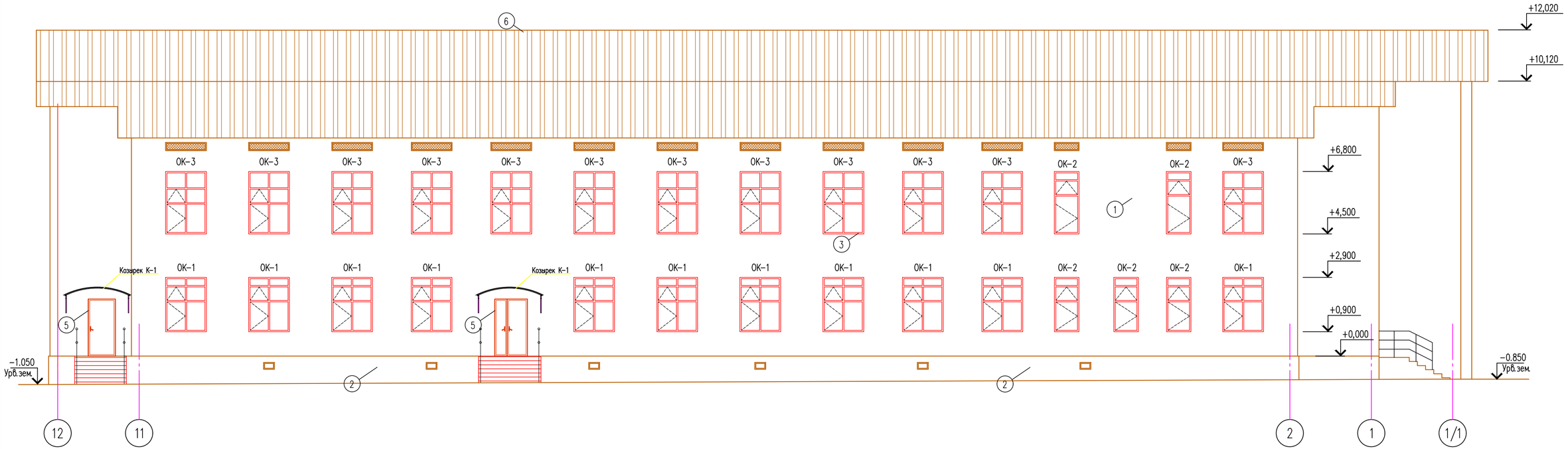

1. Данный лист смотреть совместно с листами АС–6,7,8

						04-2024-АС
Изм.	Кол.уч.	Лист	N док.	Подп.	Дата	"Строительство дома культуры на 400 мест в с.Карауылкелды Байганинского района Актюбинской области"
ГИП		Ерменбеков				ДК на 400 мест — Стадия: РП; Лист: 14; Листов:
Исполнил						
Проверил		Ерменбеков				
Н.контр.		Ерменбеков				Фасад 12–1/1 — ТОО "Kemel Group " г.Шымкент- 2024 г.

Согласовано

Взам. инв. N

Подп. и дата

Инв. N подл.

Копировал

Формат А4–3

План кровли
1:200

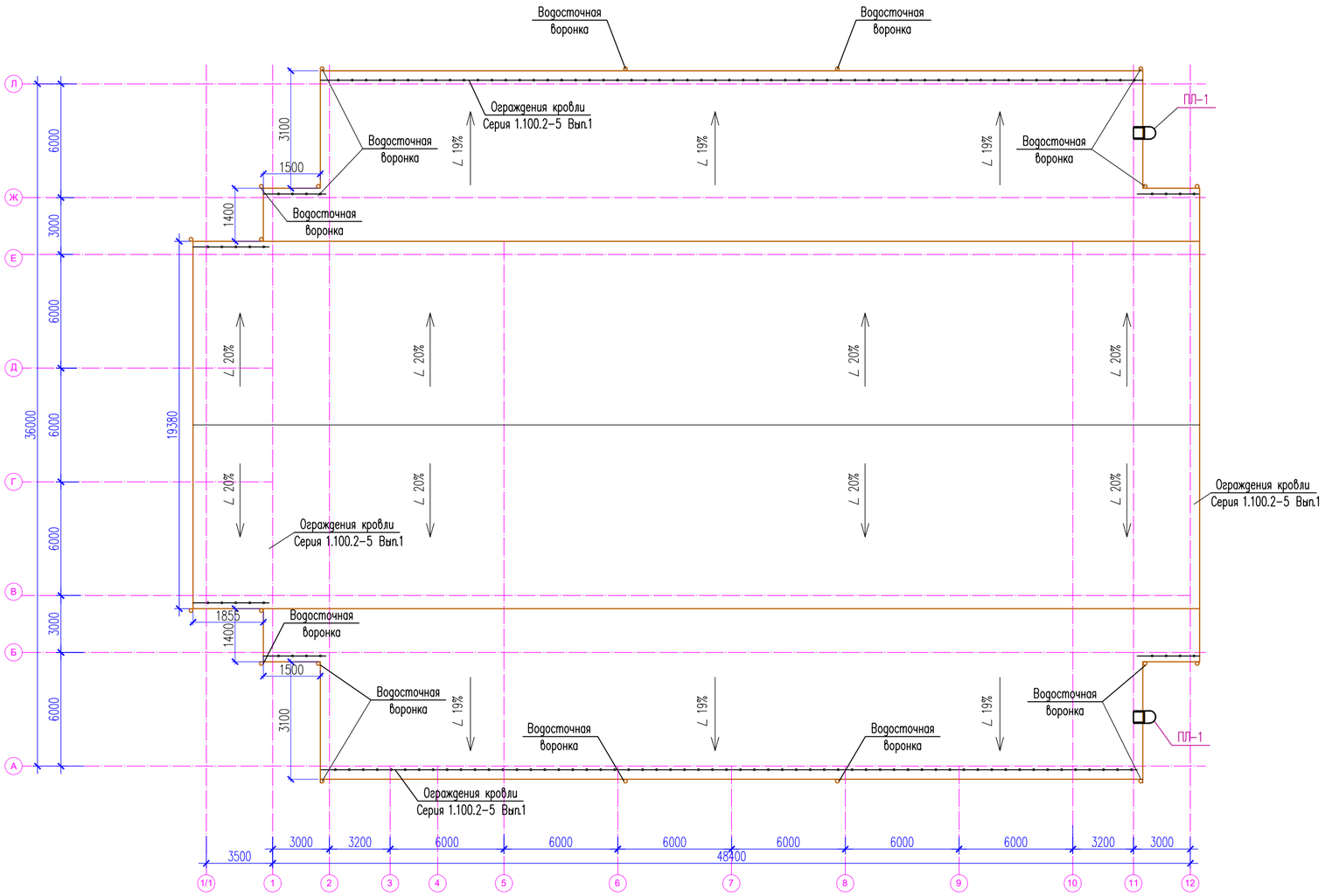

Поз.	Обозначение	Наименование	Кол.	Масса ед., кг.	Примеч.
		Баллон монтажной пены (750мл.) шт.	20		
ОГ-1	Серия 1.100.2-5 Вып.1	Ограждение крыши КО-30.6Р п.м.	110	4.7	
		Снегозадержатель п.м.	110		
ПЛ-1		Вертикальная пожарная лестница ПЛ-1	2		
		Водосточная система			
1		Желоб водосточный D=125мм п. м.	108		
2		Соединитель желоба D=125мм	44		шаг 2.5 м
3		Держатель желоба D=125мм L=320мм	180		шаг 0.6 м
4		Воронка выпускная D=100	20		
5		Труба выпускная D=100 п. м.	200		
6		Труба соединительная D=100	128		
7		Держатель трубы D=100мм	200		шаг 1 м
8		Колено трубы D=100мм	40		
9		Отвод (колено нижнее) D=100мм	40		

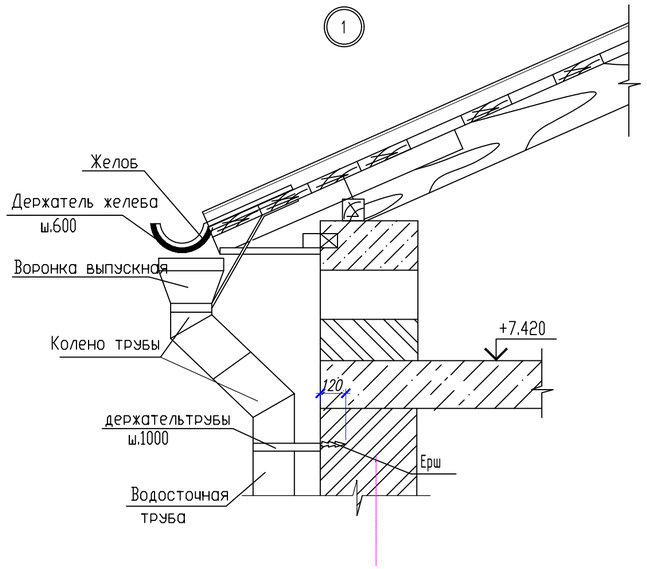

1. Данный лист смотреть совместно с листами АС-6,7,8

Изм.	Кол.уч.	Лист	N док.	Подп.	Дата	04-2024-АС		
						"Строительство дома культуры на 400 мест в с.Карауылкелды Байганинского района Актюбинской области"		
ГИП		Ерменбеков				ДК на 400 мест	Стадия: РП	Лист: 15 / Листов:
Исполнил								
Проверил		Ерменбеков						
Н.контр.		Ерменбеков				План кровли	ТОО "Kemel Group " г.Шымкент- 2024 г.	

Согласовано

Взам. инв. N

Подп. и дата

Инв. N подл.

Копировал Формат A2

Спецификация заполнения дверных и оконных проемов

Марка поз.	Обозначение	Наименование	Кол. Подвал	Кол. 1	Кол. 2	Кол. Всего	масса ед.кг.	Приме-чание
		Окна						
Ок-1	ГОСТ 30674-99	Окно ОП В2 1940-1460 (4М1-8-4М1-8-4М1) с маскитной сеткой 1.36м2	–	37	–	37		
Ок-2	ГОСТ 30674-99	Окно ОП В2 1940-860 (4М1-8-4М1-8-4М1) с маскитной сеткой 1.02м2	–	3	–	3		
Ок-3	ГОСТ 30674-99	Окно ОП В2 2240-1460 (4М1-8-4М1-8-4М1) с маскитной сеткой 1.36м2	–	–	41	41		
Ок-4	ГОСТ 30674-99	Окно ОП В2 2240-860 (4М1-8-4М1-8-4М1) с маскитной сеткой 1.02м2	–	–	2	2		
Ок-5	ГОСТ 30674-99	Окно ОП В2 1940-1460 (4М1-8-4М1-8-4М1)	–	7	–	7		
Ок-6	ГОСТ 30674-99	Окно ОП В2 2240-1460 (4М1-8-4М1-8-4М1)	–	–	8	8		
Пд-1	ГОСТ 30673-99	Подоконная доска (шир. 250мм) п.м.				148.3		
Узел "2"		Слив из оцинкованной кровельной стали						
	ГОСТ 14918-80	Оцинков.кров. сталь толщ0.7 $м^2$				37.08		
		Двери наружные						
1	ГОСТ 23747-2015	Двер. блок ДАН Км Дв Бпр Р 2400х1300 (4М1-8-4М1-8-4М1)	–	2	–	2		
1*	ГОСТ 31173-2003	Двер. блок ДСВ ДКП 2100-900М3 противопожарный 2-го типа EI 60	–	2	–	2		
		Двери внутренные						
2	ГОСТ 31173-2003	Двер. блок ДСВ ДКП 2400-1500М3 противопожарный 2-го типа EI 60	–	5	5	10		
Фр-1	ГОСТ 30674-99	Фрамуга ОП В2 500-1460 (4М1)	–	5	5	10		
3	ГОСТ 6629-88	ДГ 21-12	–	4	4	8		
Фр-2	ГОСТ 30674-99	Фрамуга ОП В2 500-1260 (4М1)	–	2	4	6		
4	ГОСТ 6629-88	ДГ 21-9	–	29	18	47		
Фр-3	ГОСТ 30674-99	Фрамуга ОП В2 500-860 (4М1)	–	10	15	25		
5	ГОСТ 6629-88	ДГ 21-7	–	–	6	6		
6	ГОСТ 31173-2003	Двер. блок ДСВ ДКП 1600-900М3 противопожарный 2-го типа EI 30	6	–	–	6		
7	ГОСТ 31173-2003	Двер. блок ДСВ ДКП 2100-900М3 противопожарный 2-го типа EI 30	–	3	3	6		

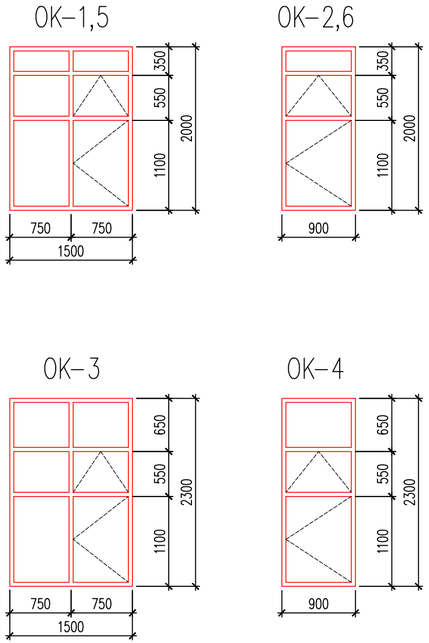

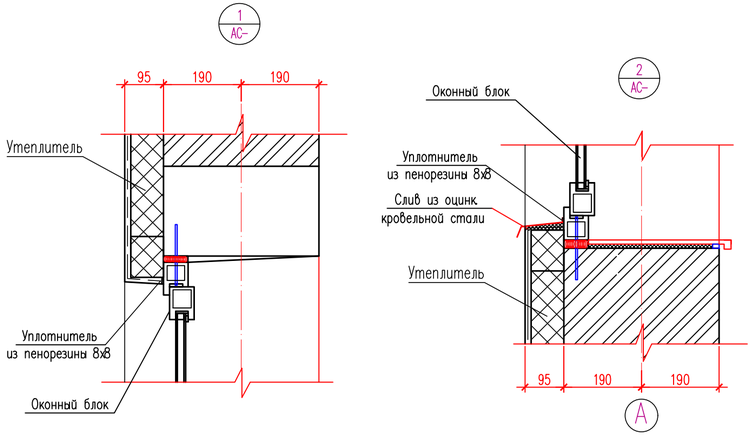

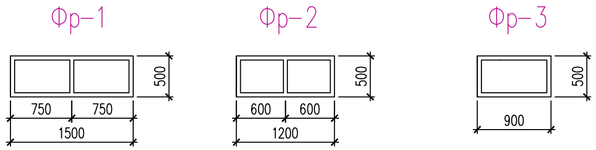

1. Данный лист смотреть совместно с листами АС-6,7,8,9,10

Изм.	Кол.уч.	Лист	N док.	Подп.	Дата	04-2024-АС		
						"Строительство дома культуры на 400 мест в с.Карауылкелды Байганинского района Актюбинской области"		
ГИП		Ерменбеков				ДК на 400 мест	Стадия	Лист	Листов
Исполнил							РП	16	
Проверил		Ерменбеков							
Н.контр.		Ерменбеков				Спецификация заполнения дверных и оконных проемов	ТОО "Kemel Group " г.Шымкент- 2024 г.		

Согласована:

Взам. инв. N

Подп. и дата

Инв. N подл.

Формат

ВВ-1

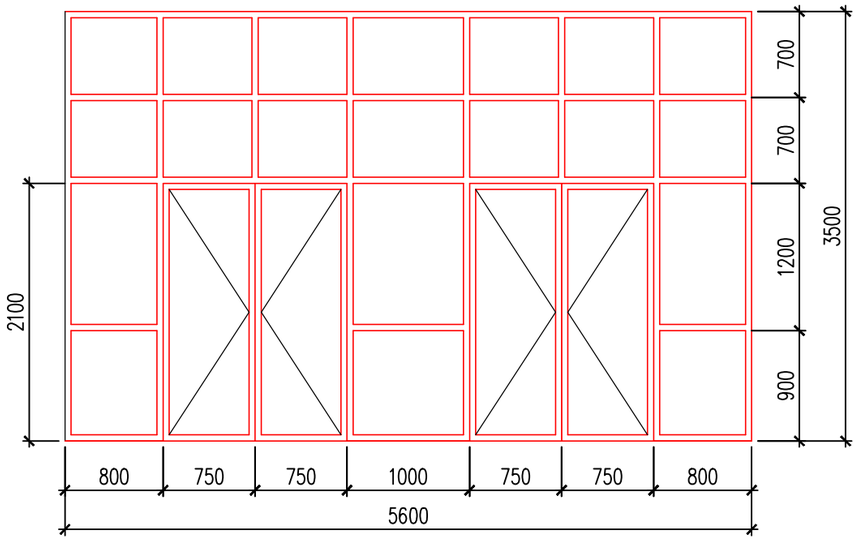

Спецификация заполнения проемов

Марка поз.	Обозначение	Наименование	Кол. подвал	Кол. 1	Кол. 2	Кол. Всего	масса ед. кг.	Приме-чание
		Витражи						
ВН-1	ГОСТ 23747-2015*	Двер. блок ДАВ Км Дб Бпр Р 2900х1500 (4М1-8-4М1-8-4М1)	-	2	-	2		
ВВ-1	ГОСТ 23747-2015*	ВА С 3500-5600-82 В2 (4М1-16-4М1) с дверью 2100х1500	-	1	-	1		
ВВ-2	ГОСТ 23747-2015*	ВА С 2900-3000-82 В2 (4М1-16-4М1) с окном 1200х700	-	1	-	1		
ВВ-3	ГОСТ 23747-2015*	ВА С 2900-3000-82 В2 (4М1-16-4М1)	-	1	-	1		
ВВ-4	ГОСТ 23747-2015*	ВА С 3300-2600-82 В2 (4М1) с дверью 2100х1500	-	2	-	2		
ВВ-5	ГОСТ 23747-2015*	ВА С 3300-2800-82 В2 (4М1-16-4М1) с дверью 2100х1500	-	2	-	2		

ВН-1

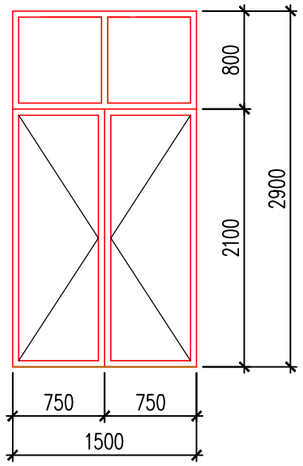

ВВ-2

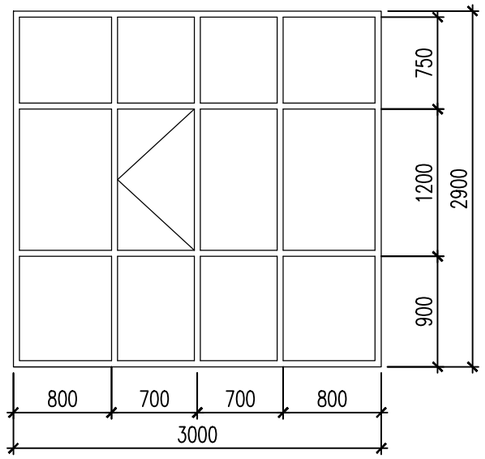

ВВ-3

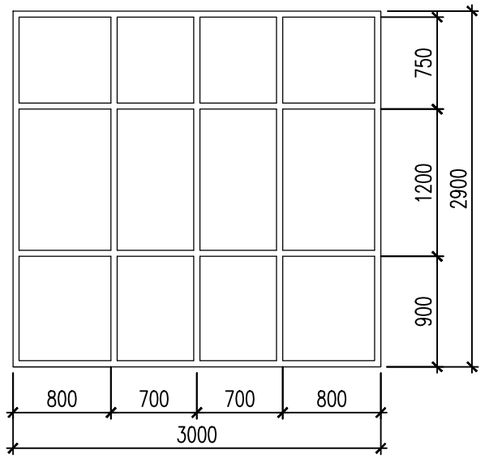

ВВ-4

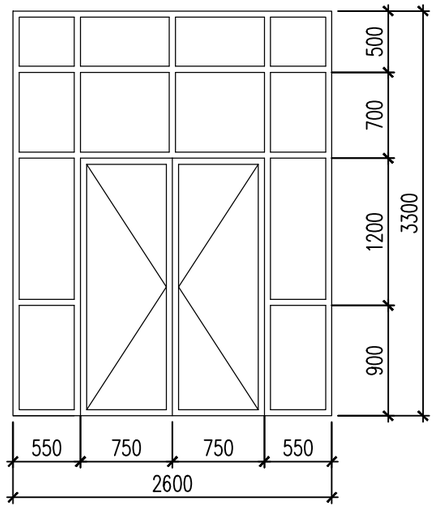

ВВ-5

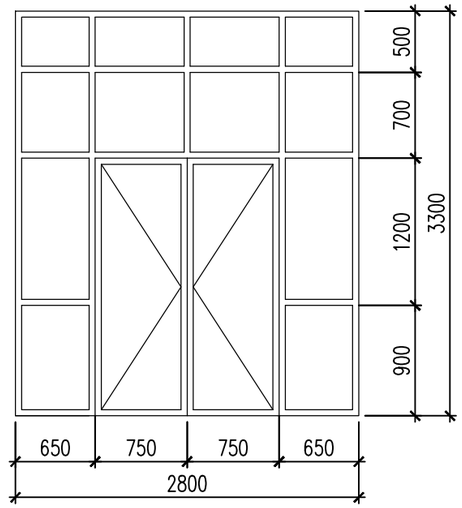

1. Данный лист смотреть совместно с листами АС-6,7,8,9,10

Изм.	Кол.уч.	Лист	N док.	Подп.	Дата	04-2024-АС		
						"Строительство дома культуры на 400 мест в с.Карауылкелды Байганинского района Актюбинской области"		
ГИП		Ерменбеков				ДК на 400 мест	Стадия	Лист	Листов
Исполнил							РП	17	
Проверил		Ерменбеков							
Н.контр.		Ерменбеков				Витражи	ТОО "Kemel Group " г.Шымкент- 2024 г.		

Согласована:

Взам. инв. N

Подп. и дата

Инв. N подл.

Формат

Экспликация полов

Номер помещения	Тип пола	Схема пола или тип пола по серии 2.244-1 в.6	Данные элементов пола (наименование, толщина, основание и др.) мм.	Площадь м2
1,6,11,16	1	Узел 399	Покрытие- из керамогранита - 11мм, Прослойка песч. раст М150 -15мм, Стяжка цем.песч. раст. М150 - 20мм, Гидроизоляция из гидроизола на битумной мастике - 2 слоя Стяжка цем.песч. раст. М150 - 20мм, Подстилающий слой бетон кл. С8/10 -80мм Щебень 20-40мм М600 -100мм	62.72
			Плитка плинтусная прямая ГОСТ 6141-82 пм	72.00
2,3,4,5,7,8,9 10,12,13,14,15,17	2	Узел 747	Покрытие- из бетона кл. С12/15 - 20мм, Стяжка цем.песч. раст. М150 - 40мм, Гидроизоляция из гидроизола на битумной мастике - 2 слоя Стяжка цем.песч. раст. М150 - 20мм, Подстилающий слой бетон кл. С8/10 -80мм. Щебень 20-40мм М600 -100мм	947.63
			Бетонный плинтус пм	483.20

Ведомость отделки помещений

Наименование или номер помещения	Потолок		Стены		Низ стен или перегоро- док (панель)			Примечание
	Площадь м²	Вид отделки	Площадь м²	Вид отделки	Площадь м²	Вид отделки	Высота мм	
2,3,4,5,7,8,9 10,12,13,14,15,17	947.63	Затирка швов, Известковая окраска за 2 раза	1014,72	Известковая окраска за 2 раза				
			988,80	Улучшенная штука-турка толщ. 15мм,				
1,6,11,16	62.72	Затирка швов, Шпатлевка толщ 1.5мм, Огрунтовка поверх. Водоэмульсионная краска за 2 раза	144,72	Улучшенная штука-турка толщ. 15мм,				
			144,72	шпатлевка"Алинексом" толщ 1.5мм, Огрунтовка поверх, Водоэмульсионная окраска за 2 раза				

1. Данный лист см. совместно с листами АС-6,7,8,9,10
2. На отметке -2,100 в помещении венткамеры с внутренней стороны стены выполнить шумоизоляцию из минваты толщиной 50мм. Минвату общить гипсокартонными листами толщ. 12мм по металлическим профилям по серии 1.031.9-2.07. S=13,2м2.

Изм.	Кол.уч.	Лист	N док.	Подп.	Дата	04-2024-АС			
						"Строительство дома культуры на 400 мест в с.Карауылкелды Байганинского района Актюбинской области"			
ГИП		Ерменбеков				ДК на 400 мест	Стадия	Лист	Листов
Исполнил							РП	18	
Проверил		Ерменбеков							
Н.контр.		Ерменбеков				Экспликация полов на отм. -2.100. Ведомость отделки помещений.	ТОО "Kemel Group " г.Шымкент- 2024 г.		

Согласовано:

Взам. инв. N°

Подп. и дата

Инв. N° подл.

Формат

Экспликация полов

Номер помещения	Тип пола	Схема пола или тип пола по серии 2.244-1 в.6	Данные элементов пола (наименование, толщина, основание и др.) мм.	Площадь м2
5,6,7,8, 14,15,16,17,22	3*	Узел 376	Покрытие-из керамогранита - 11мм, Прослойка песч. раст М150 -15мм, Подстилающий слой бетон кл. С8/10 -80мм Щебень 20-40мм М600 -100мм	402.76
			Плитка плинтусная прямая ГОСТ 6141-82 пм	293.0
1,3,9,10,13,18,19, 35,36,37,46,47,51	3	Узел 446	Покрытие-из керамогранита - 11мм, Прослойка песч. раст М150 -15мм, Стяжка цем.песч. раст. М150 -40мм, по сетке 5Вр-I/100х100 (2.75кг/м2) Утепление - пеноплекс - 60мм Ж/б плита.	289.95
			Плитка плинтусная прямая ГОСТ 6141-82 пм	225.65
20,21	4	Узел 131	Покрытие-из рейка 55х70 - 55мм Лага 100х50 (пролет лаг 1000мм) по ГОСТ 24454-80Е -50мм Прокладка из досок 150х25х200 оп 2слоям пергамина -25мм Кирпичный столбик 250х75х250 на цем. песч. раств. М25 Щебень 20-40мм М600 -100мм	311.80
			Плинтус ПВХ ГОСТ 19111-2001 пм	94.48
4,11,12,23, 28,29,34	5*	Узел 130	Покрытие-из досок ДП-35 - 35мм Лага 100х50 (пролет лаг 1000мм) по ГОСТ 24454-80Е -50мм Прокладка из досок 150х25х200 оп 2слоям пергамина -25мм Кирпичный столбик 250х75х250 на цем. песч. раств. М25 Щебень 20-40мм М600 -100мм	120.05
			Плинтус ПВХ ГОСТ 19111-2001 пм	124.02
44,45,48,49,50	5	Узел 66	Покрытие-из досок ДП-35 - 35мм Лага 100х40 (пролет лаг 450мм) по ГОСТ 24454-80Е -40мм Плиты древесноволокнистые (125-250кг/м3) - 16мм, Стяжка цем.песч. раст. М150 -40мм, по сетке 5Вр-I/100х100 (2.75кг/м2) Утепление - пеноплекс - 60мм Ж/б плита .	127.18
			Плинтус ПВХ ГОСТ 19111-2001 пм	156.90
25,27,31,33	6*	Узел 399	Покрытие-из керамической плитки - 6мм, Прослойка песч. раст. М150 -15мм, Стяжка цем.песч. раст. М150 - 20мм, Гидроизоляция 2слоя изола битумной мастике, Стяжка цем.песч. раст. М150 -20мм, Подстилающий слой бетон кл. С8/10 -80мм. Щебень 20-40мм М600 -100мм	8.28
			Плитка плинтусная прямая ГОСТ 6141-82 пм	25.6
24,26,30, 32,38,39, 40,41,42,43	6	Узел 345	Покрытие-из керамической плитки - 6мм, Прослойка песч. раст. М150 -15мм, Стяжка цем.песч. раст. М150 - 20мм, Гидроизоляция 2слоя изола битумной мастике, Стяжка цем.песч. раст. М150 -40мм, по сетке 5Вр-I/100х100 (2.75кг/м2) Утепление - пеноплекс - 60мм Ж/б плита.	64.37
			Плитка плинтусная прямая ГОСТ 6141-82 пм	69.58

Ведомость отделки помещений

Наименование или номер помещения	Потолок		Стены		Низ стен или перегоро- док (панель)			Примечание
	Площадь м²	Вид отделки	Площадь м²	Вид отделки	Площадь м²	Вид отделки	Высота мм	
24,25,26,27,30,31, 32,33,38,39,40,41, 42,43,	62.65	Затирка швов, Шпатлевка толщ 1.5мм, Огрунтовка поверх Водоэмульсионная краска за 2 раза	216.76	Улучшенная штука-турка толщ 15мм, шпатлевка"Алинексом" толщ 1.5мм., Огрунтовка поверх, Водоэмульсионная окраска за 2 раза	149.53	Керамическая плитка по выравниваю-щему слою штукатурки	1800	
			149.53	Выравниваю-щий слой простой штукатурки толщ12мм (под плитку)				
1,2,3,4,5,6,7,8,9, 10,11,12,13,14,15, 16,17,18,19,22,23, 28,29,34,35,36,37, 44,45,46,47,48,49, 50,51,	944.43	Затирка швов, Шпатлевка толщ 1.5мм, Огрунтовка поверх Водоэмульсионная краска за 2 раза	2594.22	Улучшенная штука-турка толщ 15мм, шпатлевка"Алинексом" толщ 1.5мм, Огрунтовка поверх, Водоэмульсионная окраска за 2 раза				
20,21	см. лист АС-90							

1. Данный лист см. совместно с листами АС-6,7,8,9,10
2. Расход керамзитового гравия (размерами: ширина 1500мм, толщина 200мм, уд. вес 600кг/м3) для утепления полов по периметру наружных стен 1-го этажа: 30,15м3

Изм.	Кол.уч.	Лист	N док.	Подп.	Дата	04-2024-АС		
						"Строительство дома культуры на 400 мест в с.Карауылкелды Байганинского района Актюбинской области"		
ГИП		Ерменбеков				ДК на 400 мест	Стадия	Лист	Листов
Исполнил							РП	19	
Проверил		Ерменбеков							
Н.контр.		Ерменбеков				Экспликация полов на отм. 0.000. Ведомость отделки помещений.	ТОО "Kemel Group " г.Шымкент- 2024 г.		

Согласовано:

Взам. инв. N°

Подп. и дата

Инв. N° подл.

Формат

Экспликация полов

Номер помещения	Тип пола	Схема пола или тип пола по серии 2.244-1 в.6	Данные элементов пола (наименование, толщина, основание и др.) мм.	Площадь м2
1,3,11,12,16,17 21,32,33,34,35,39	3	Узел 340	Покрытие- из керамогранита - 11мм, Прослойка песч. раст М150 -15мм, Ж/б плита.	571.82
			Плитка плинтусная прямая ГОСТ 6141-82 пм	424.76
4,5,6,7,8,9,10 13,14,15,18,19, 20,31,36,37,38	5	Узел 66	Покрытие- из досок ДП-35 - 35мм Лага 100х40 (пролет лаг 450мм) по ГОСТ 24454-80Е -40мм Плиты древесноволокнистые (125-250кг/м3) - 16мм, Стяжка цем.песч. раст. М150 -20мм, Ж/б плита.	409.77
			Плинтус ПВХ ГОСТ 19111-2001 пм	384.72
22,23,24,25,26, 27,28,29,30, 30/1,30/2	6	Узел 345	Покрытие- из керамической плитки - 6мм, Прослойка песч. раст. М150 -15мм, Стяжка цем.песч. раст. М150 - 20мм, Гидроизоляция 2слоя изола битумной мастике, Стяжка цем.песч. раст. М150 -20мм, Ж/б плита.	28.50
			Плитка плинтусная прямая ГОСТ 6141-82 пм	65.44

Ведомость отделки помещений

Наименование или номер помещения	Потолок		Стены		Низ стен или перегоро- док (панель)			Примечание
	Площадь м²	Вид отделки	Площадь м²	Вид отделки	Площадь м²	Вид отделки	Высота мм	
22,23,24,25,26, 27,28,29,30, 30/1,30/2	28.50	Затирка швов, Шпатлевка толщ 1.5мм, Огрунтовка поверх. Водоэмульсионная краска за 2 раза	128.08	Улучшенная штука-турка толщ 15мм, шпатлевка"Алинексом" толщ 1.5мм,, Огрунтовка поверх, Водоэмульсионная окраска за 2 раза	152.88	Керамическая плитка по выравниваю-щему слою штукатурки	1800	
1,2,3,4,5,6,7,8,9 10,11,12,13,14,15 16,17,18,19,20,21, 31,32,33,34,35,36, 37,38,39	986.08	Затирка швов, Шпатлевка толщ 1.5мм, Огрунтовка поверх. Водоэмульсионная краска за 2 раза	1292.34	Улучшенная штука-турка толщ 15мм, шпатлевка"Алинексом" толщ 1.5мм, Огрунтовка поверх, Водоэмульсионная окраска за 2 раза				

1. Данный лист см. совместно с листами АС-6,7,8,9,10

Согласовано:

Взам. инв. N°

Подп. и дата

Инв. N° подл.

Изм.	Кол.уч.	Лист	N док.	Подп.	Дата	04-2024-АС		
						"Строительство дома культуры на 400 мест в с.Карауылкелды Байганинского района Актюбинской области"		
ГИП		Ерменбеков				ДК на 400 мест	Стадия	Лист	Листов
Исполнил							РП	20	
Проверил		Ерменбеков							
Н.контр.		Ерменбеков				Экспликация полов на отм. +3.600. Ведомость отделки помещений.	ТОО "Kemel Group " г.Шымкент- 2024 г.		

Формат

Деталь утепления наружных стен.

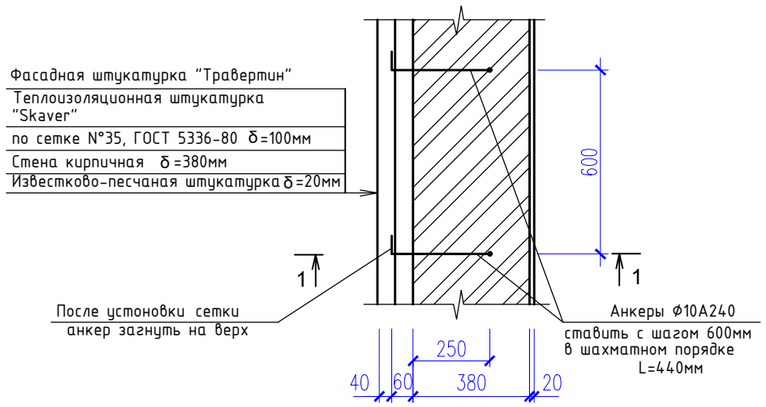

Анкер

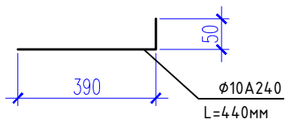

Спецификация расхода материалов на 1 м2 утепление наружной стены

Марка, поз.	Обозначение	Наименование	Кол., шт.	Масса ед., кг	Приме-чание
		Утепление наружных стен м2.	1311.0		
1	ГОСТ 34028-2016	Анкер Ф10А240, L=440мм	4	0,27	1.09кг
2	ГОСТ 5336-80	Сетка 35-2,0 м2.	1,0	1.56	1.56 кг
3		Теплоизоляционная штукатурка "Skaver" толщ. 100мм, м2	1,0		0.1 м3

Стена не требует специального выравнивания, если неровности ее поверхности не превышают 15мм.
Для установки системы теплоизоляции, работы выпоняются в следующей последовательности:
- наружные поверхности стен очищаются от пыли;
- просверливаются гнезда диаметром 15мм, глубиной 200мм, по всей поверхности стены с шагом 600х600 мм, в шахматном порядке;
- в гнезда устанавливается анкер (позиция 1) на цементно-песчаном растворе М100, в положении перпендикулярном плоскости стены, при этом сетка должна быть зафиксирована на 15 мм от поверхности стен;
- отверстия зачеканиваются цементно-песчаным раствором;
- наколоть на анкерные элементы плиты утеплителя;
- после технологического провисания утеплителя на крепежных элементах смонтировать полосы сетки, закрепляя их на каждом анкере;
- нанести основной штукатурный слой цементно-песчаным раствором;
- после полного высыхания производить окончательную отделку фасада.

Согласовано

Взам. инв. N

Подп. и дата

Инв. N подл.

Изм.	Кол.уч.	Лист	N док.	Подп.	Дата	04-2024-АС		
						"Строительство дома культуры на 400 мест в с.Карауылкелды Байганинского района Актюбинской области"		
ГИП		Ерменбеков				ДК на 400 мест	Стадия	Лист	Листов
Исполнил							РП	21	
Проверил		Ерменбеков							
Н.контр.		Ерменбеков				Деталь утепления наружных стен.	ТОО "Kemel Group " г.Шымкент- 2024 г.		

Копировал Формат А3

План котлована

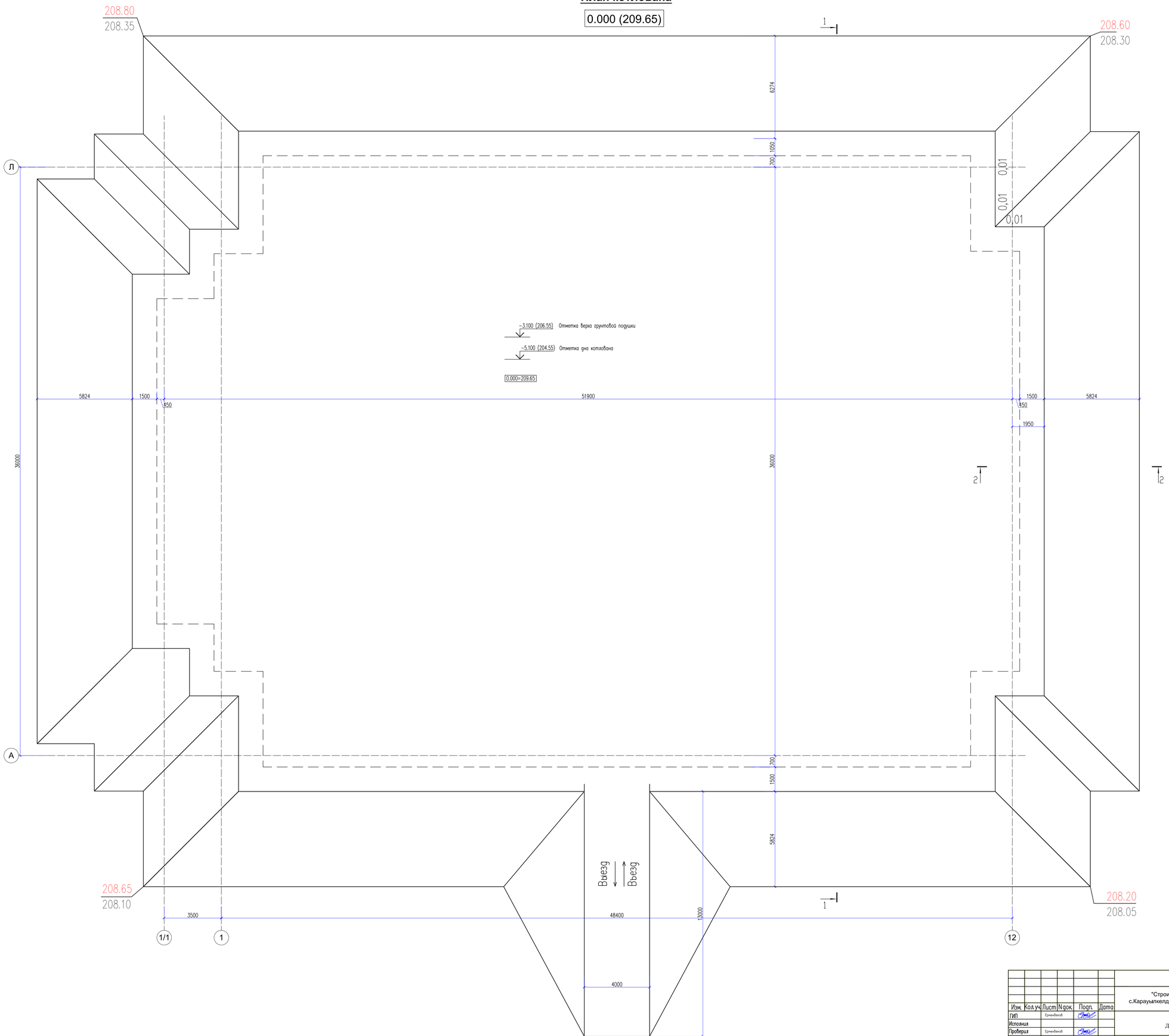

Изм.	Кол.уч.	Лист	N док.	Подп.	Дата
ГИП		Ермекбеков			
Исполнил					
Проверил		Ермекбеков			
Н.контр.		Ермекбеков			

04-2024-АС

"Строительство дома культуры на 400 мест в с.Карауылкелды Байганинского района Актюбинской области"

ДК на 400 мест

Стадия	Лист	Листов
РП	22	

План котлована

ТОО "Kemel Group " г.Шымкент- 2024 г.

Согласовано

Взам. инв. №

Подп. и дата

Инв. N подл.

Копировал

Формат A1

1 – 1

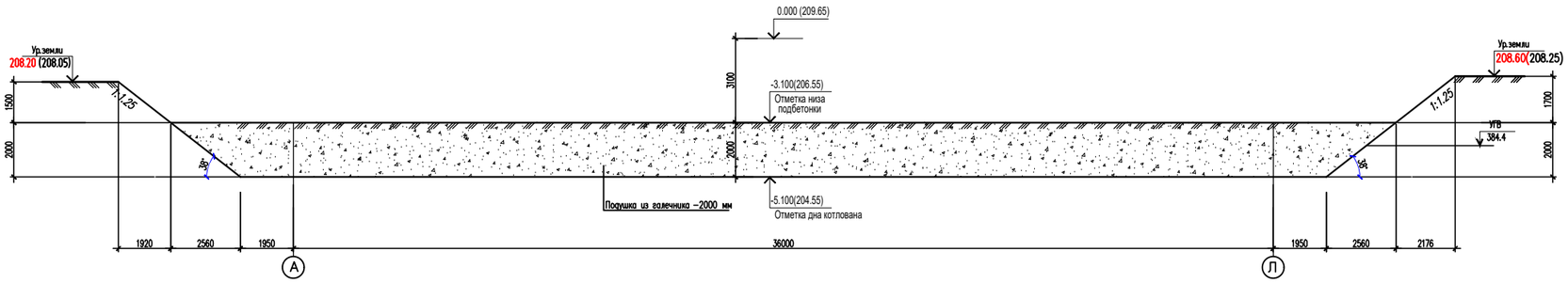

Наименование	Ед. изм.	Кол-во
Разработка котлована	м3	8681.30
В том числе растительный слой	м3	633.60
Уплотненная подушка из галечника	м3	4950.8
Устройство въезда	м3	307.5
Обратная засыпка из местного суглинка	м3	2451.05
Обратная засыпка под полы из местного суглинка	м3	2997.1

2 – 2

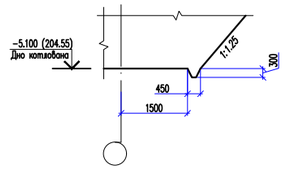

Согласовано

Взам. инв. N

Подп. и дата

Инв. N подл.

Изм.	Кол.уч.	Лист	N док.	Подп.	Дата
ГИП		Ергенбаков			
Исполнил					
Проверил		Ергенбаков			
Н.контр.		Ергенбаков			

04-2024-АС

"Строительство дома культуры на 400 мест в с.Карауылкелды Байганинского района Актюбинской области"

ДК на 400 мест

Стадия	Лист	Листов
РП	23	

Разрез 1-1

ТОО "Kemel Group " г.Шымкент- 2024 г.

Копировал

Формат А3-3

План фундаментов

0.000=209.65

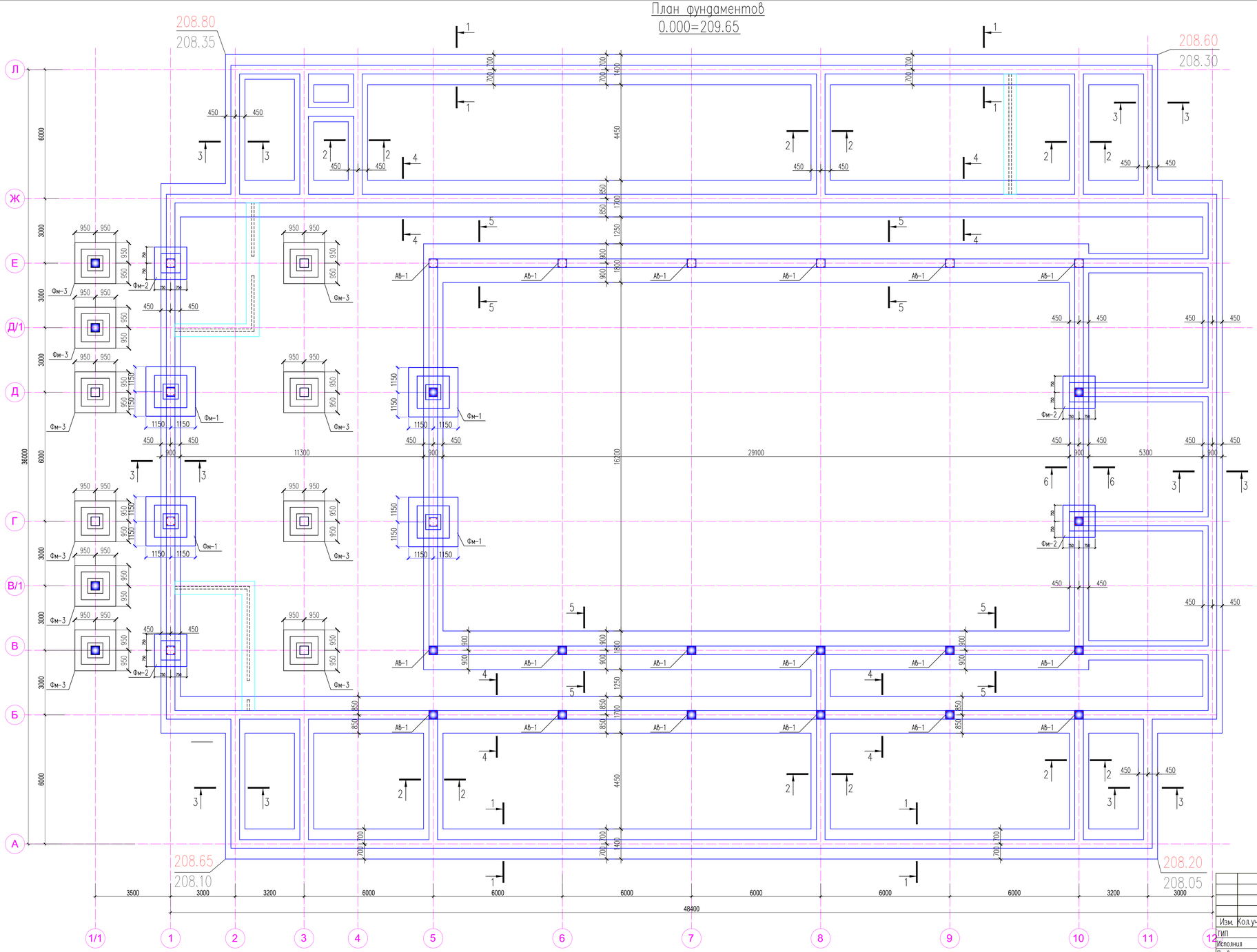

Указания по устройству фундаментов

1. Грунтовые условия площадки строительства приведены на листах общих данных (лист АС-1,2).
2. За условную отметку 0.000 принять уровень чистого пола 1 этажа проектируемого здания, что соответствует абсолютной отметке 389,50 по генплану.
3. Под фундаментами выполнить бетонную подготовку из щебня (фракции 20-40мм марки М600) с пропитанным битумом до полного насыщения, толщиной 100мм
4. Фундаменты – под железобетонные стойки рам – монолитные, железобетонные, столбчатые из бетона класса С12/15 W8 F75, под стены – ленточные, монолитные из бетона класса С12/15 W8 F75.
5. Для защиты фундаментов от воздействие агрессивной среды грунта предусмотрены:
   а) обмазка поверхности бетона, соприкасающиеся с грунтом, горячим битумом за 2 раза.
   б) устройство защитная стенка кирпича марки КОРПо/НФ/100/20/50. на растворе М75
6. На отметке -0.020 устраивается горизонтальная гидроизоляция из 2-х слоев рубероида уложенной насуху.
7. По периметру здания устраивается бетонная отмостка шириной 1,5м по уплотненному грунту с уклоном от здания не менее 0,03%. Отметка бровки отмостки должна быть выше планировочной отметки прилегающей территории не чем на 50мм.
8 Обратную засыпку фундаментов и устройство подготовки под полы выполнить непучинистым грунтом с послойным уплотнением при оптимальной влажности грунта. При этом плотность сухого грунта по всей толщине уплотняемого слоя должна быть не менее 1,84т/м³.
9. Производство работ вести в строгом соответствии с указаниями СП РК 1.03-106-2012 "Охрана труда и техника безопасности в строительстве".

Узел устройства отмостки

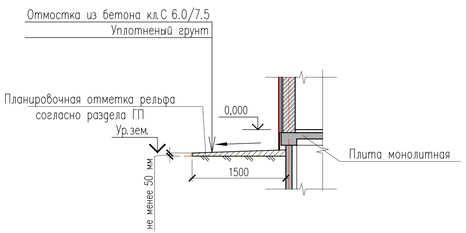

Согласовано:

Инв. N° подл. | Подп. и дата | Взам. инв. N

Изм.	Кол.уч	Лист	N док.	Подп.	Дата
ГИП		Ерменбеков			
Исполнил					
Проверил		Ерменбеков			
Н.контр.		Ерменбеков			

04-2024-АС

"Строительство дома культуры на 400 мест в с.Карауылкелды Байганинского района Актюбинской области"

ДК на 400 мест

Стадия	Лист	Листов
РП	24	

План фундаментов

ТОО "Kemel Group " г.Шымкент- 2024 г.

Формат

1–1

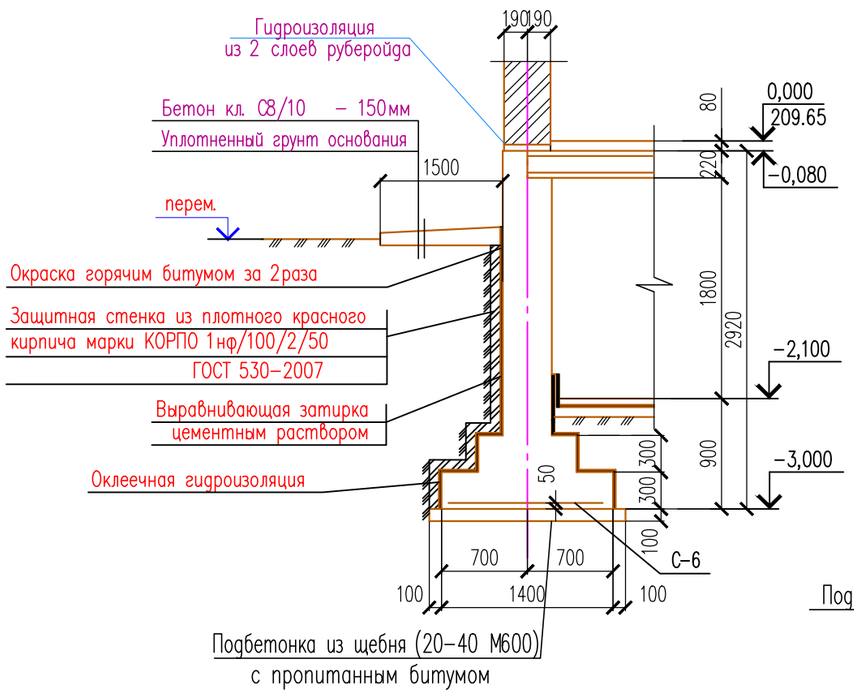

2–2

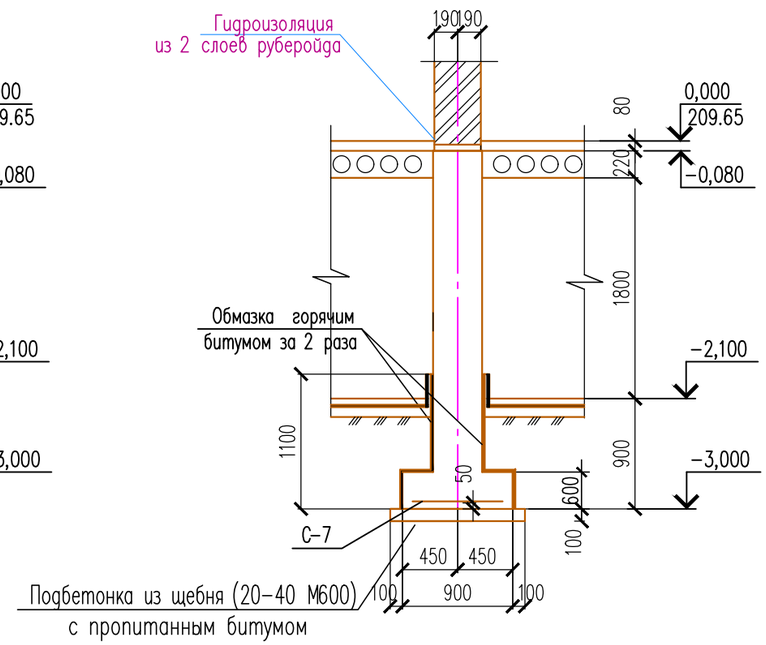

3–3

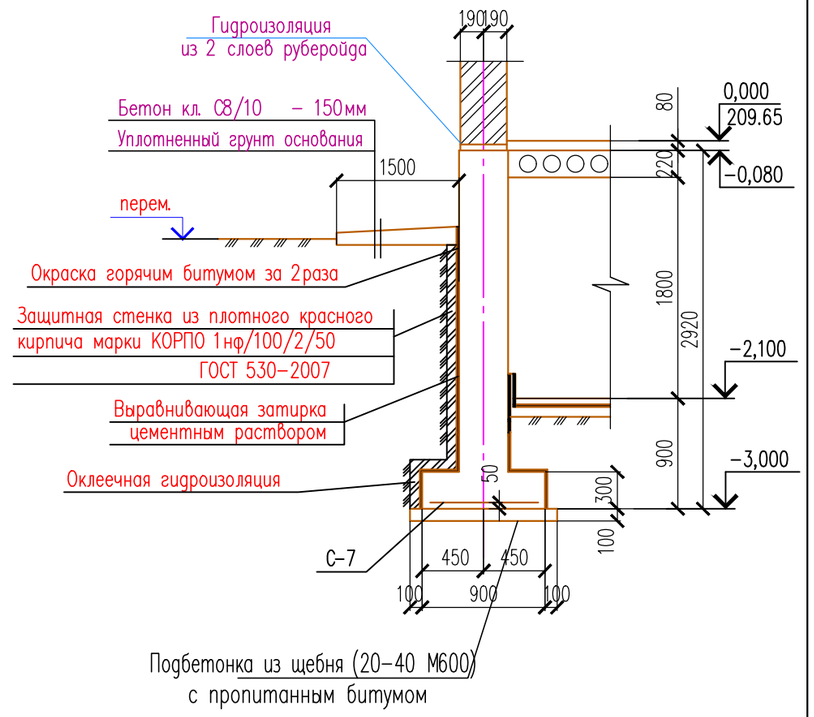

4–4

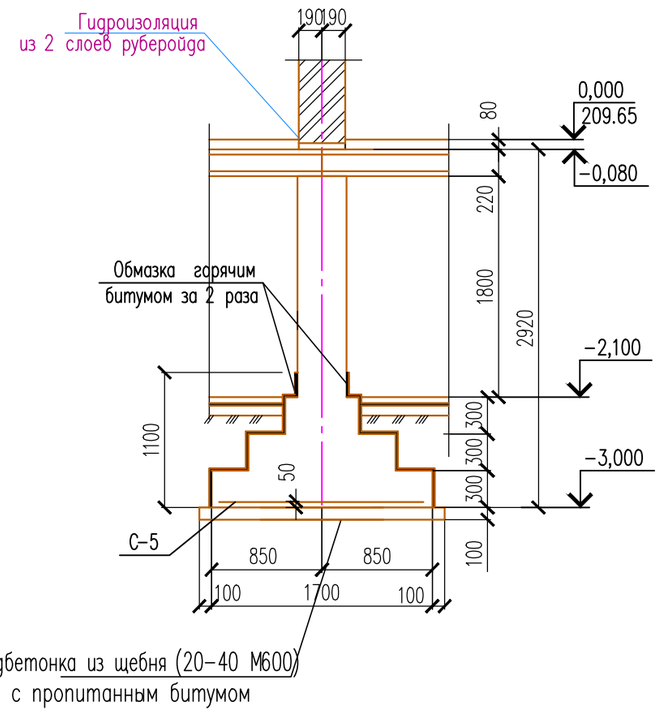

1. Данный чертеж читать совместно с листами АС –25,27.

Изм.	Кол.уч.	Лист	N док.	Подп.	Дата	04-2024-АС		
						"Строительство дома культуры на 400 мест в с.Карауылкелды Байганинского района Актюбинской области"		
ГИП		Ерменбеков				ДК на 400 мест	Стадия	Лист	Листов
Исполнил							РП	25	
Проверил		Ерменбеков							
Н.контр.		Ерменбеков				Разрезы 1–1, 2–2, 3–3	ТОО "Kemel Group " г.Шымкент- 2024 г.		

Согласовано

Взам. инв. N

Подп. и дата

Инв. N подл.

Копировал

Формат А3

5–5

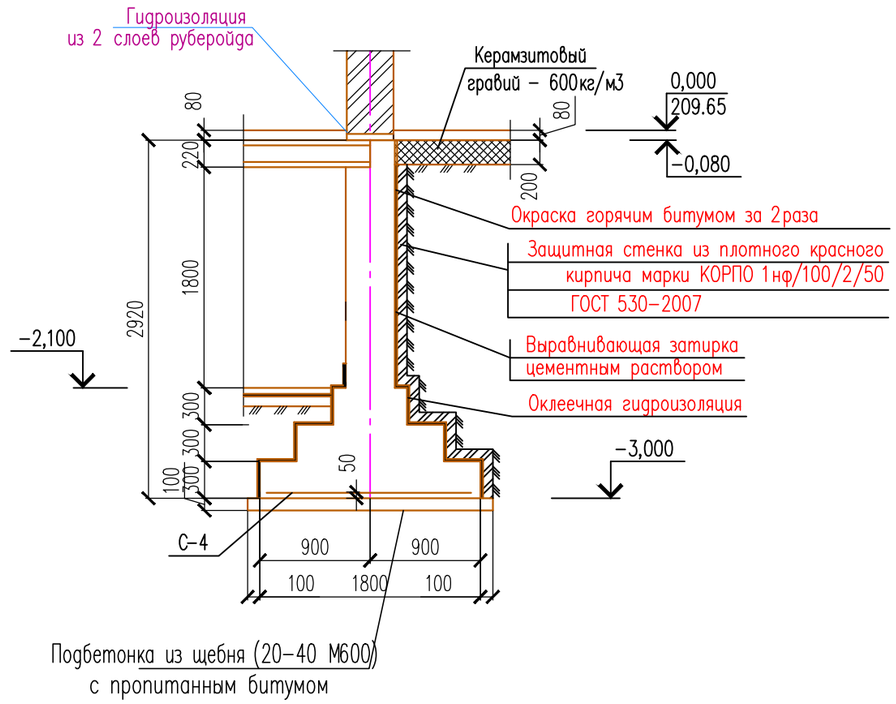

6–6

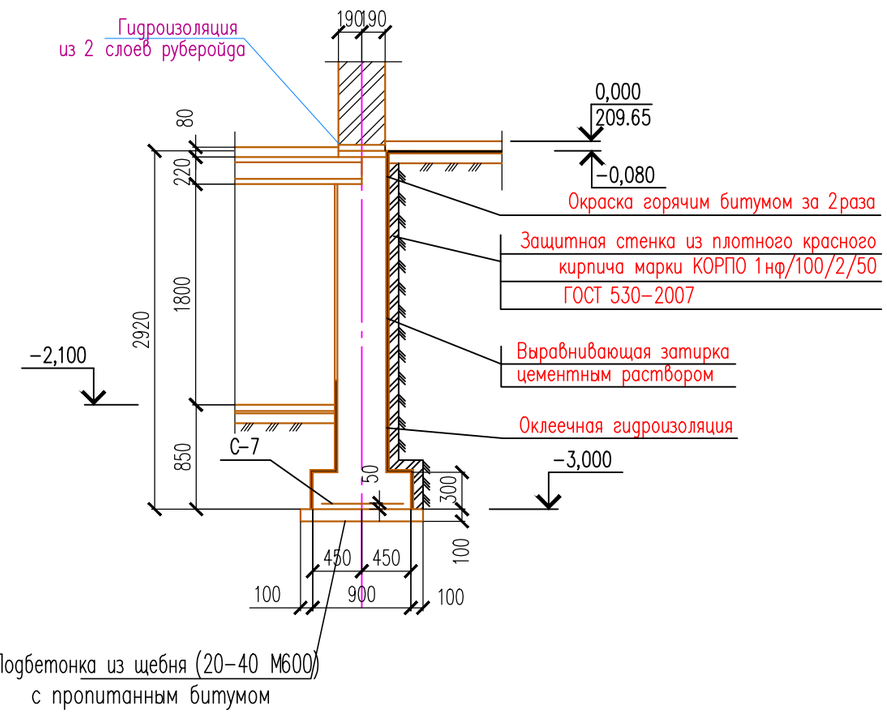

Поз.	Обозначение	Наименование	Кол.	Масса ед., кг.	Примеч.
		Ленточный фундамент			
С-4	ГОСТ 34028-2016	Сетка С-4 п.м.	64.80		
С-5	ГОСТ 34028-2016	Сетка С-5 п.м.	98.60		
С-6	ГОСТ 34028-2016	Сетка С-6 п.м.	86.60		
С-7	ГОСТ 34028-2016	Сетка С-7 п.м.	163.80		
		Бетон кл.С12/15 W8 F75 .м ^{3}	373.56		
		Подготовка из щебня (20–40 М600) с пропитанным битумом м3	57.16		
		Битумая обмазкая за 2 раза м2	1350		
		Защитная стенка кирпича марки КОРПо/НФ/100/20/50. м3	72,6		
		Фундаментные стены выше отм. –2.100			
		Бетон кл.С12/15 W8 F75 . м3	201.52		
		керамзитовый гравий =600кг/м ^{3} м ^{3}	30.15		

1. Данный чертеж читать совместно с листами АС –25,26.

Изм.	Кол.уч.	Лист	N док.	Подп.	Дата	04-2024-АС		
						"Строительство дома культуры на 400 мест в с.Карауылкелды Байганинского района Актюбинской области"		
ГИП		Ерменбеков				ДК на 400 мест	Стадия	Лист	Листов
Исполнил							РП	26	
Проверил		Ерменбеков							
Н.контр.		Ерменбеков				Разрезы 4–4, 5–5, 6–6	ТОО "Kemel Group " г.Шымкент- 2024 г.		

Согласовано

Взам. инв. N

Подп. и дата

Инв. N подл.

Копировал Формат А3

Фм-1

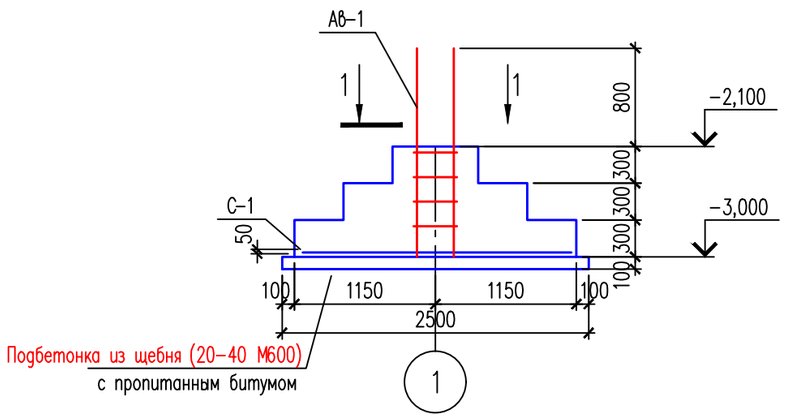

Анкерный выпуск АВ-1

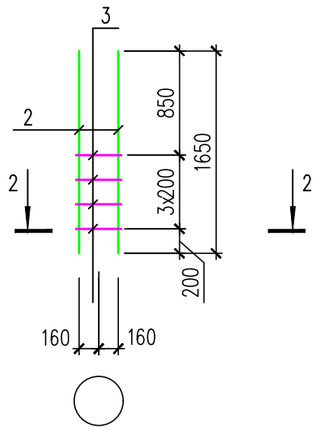

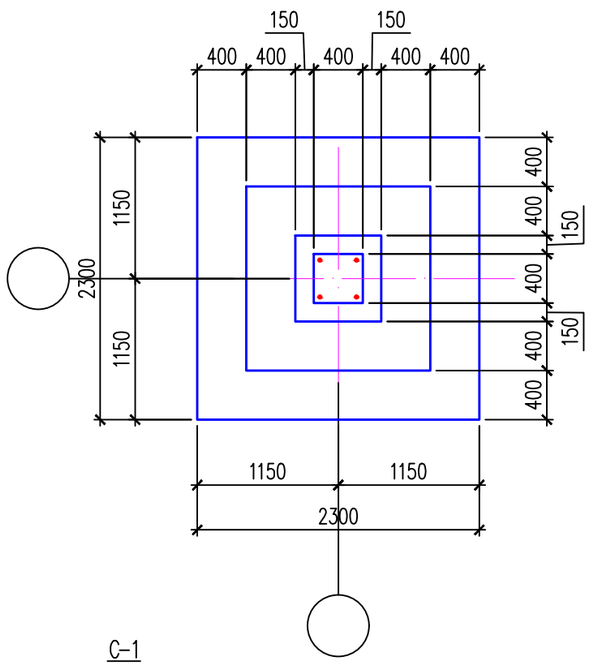

2 – 2

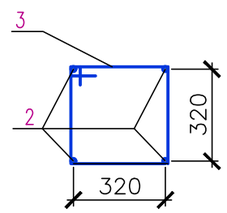

С-1

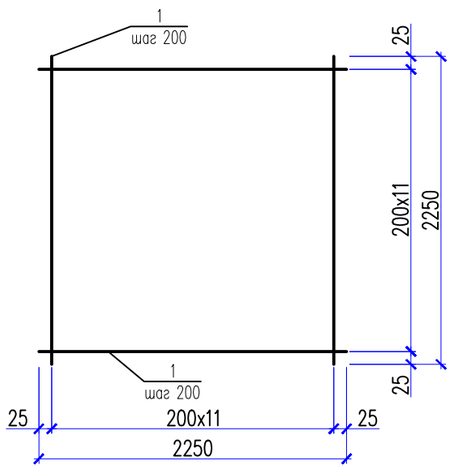

Поз.	Обозначение	Наименование	Кол.	Масса ед., кг.	Примеч.
		Фундаменты Фм-1	4		
		Сетка С-1			
1	ГОСТ 34028-2016	ø12 А400 L=2250	24	1.99	47.76
		Анкерные выпуски АВ-1		26.76	
2	ГОСТ 34028-2016	ø25 А400 L=1650	4	6.35	25.4
3	ГОСТ 34028-2016	ø6 А240 L=1550	4	0.34	1.36
		Материалы:			
		Бетон кл.С12/15 W8 F75 м3	2.23		
		Подготовка из щебня (20-40 М600) с пропитанным битумом м3	0.62		

Ведомость деталей

Поз.	Эскиз
3	70 80 350 350 L=1550

1. Данный лист смотреть совместно с листом АС-25
2. Щебень выполнить из фракции 20-40мм марки М600.

Изм.	Кол.уч.	Лист	N док.	Подп.	Дата
ГИП		Ерменбеков			
Исполнил					
Проверил		Ерменбеков			
Н.контр.		Ерменбеков			

04-2024-АС

"Строительство дома культуры на 400 мест в с.Карауылкелды Байганинского района Актюбинской области"

ДК на 400 мест

Стадия	Лист	Листов
РП	27	

Фундаменты Фм-1

ТОО "Kemel Group "
г.Шымкент- 2024 г.

Согласовано

Взам. инв. N

Подп. и дата

Инв. N подл.

Копировал

Формат А3

Фм-2

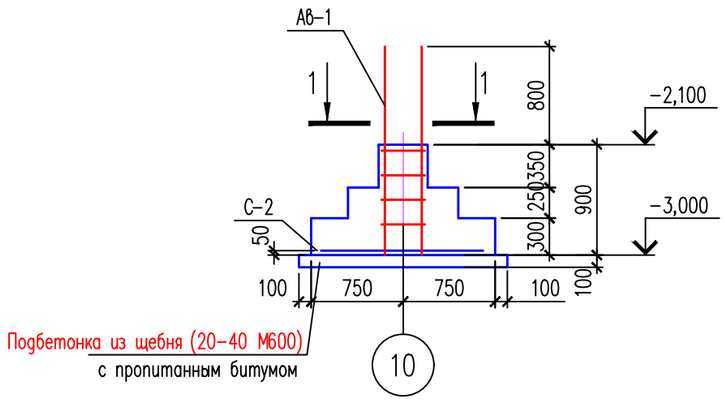

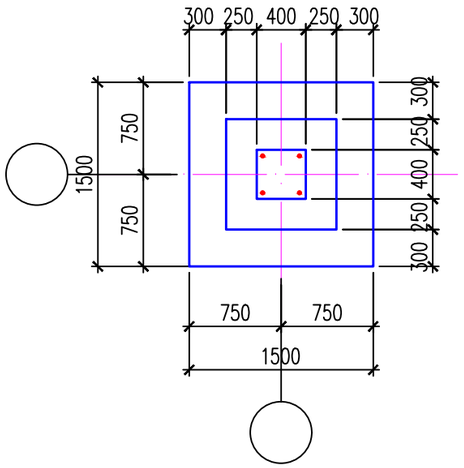

С-2

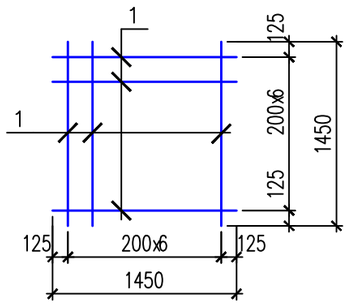

Поз.	Обозначение	Наименование	Кол.	Масса ед., кг.	Примеч.
		Фундаменты Фм-2	4		
		Сетка С-2			
1	ГОСТ 34028-2016	ø12 А400 L=1450	14	1.29	18.06
АВ-1	См. лист АС-36	Анкерные выпуски АВ-1	1		
		Материалы:			
		Бетон кл.С12/15 W8 F75 м3	0.93		
		Подготовка из щебня (20-40 М600) с пропитанным битумом м3	0.29		

1. Данный лист смотреть совместно с листом АС-25.
2. Щебень выполнить из фракции 20-40мм марки М600.

Изм.	Кол.уч.	Лист	N док.	Подп.	Дата	04-2024-АС		
						"Строительство дома культуры на 400 мест в с.Карауылкелды Байганинского района Актюбинской области"		
ГИП		Ерменбеков				ДК на 400 мест	Стадия	Лист	Листов
Исполнил							РП	28	
Проверил		Ерменбеков							
Н.контр.		Ерменбеков				Фундаменты Фм-2	ТОО "Kemel Group " г.Шымкент- 2024 г.		

Согласовано

Взам. инв. N

Подп. и дата

Инв. N подл.

Копировал Формат А3

Фм-3

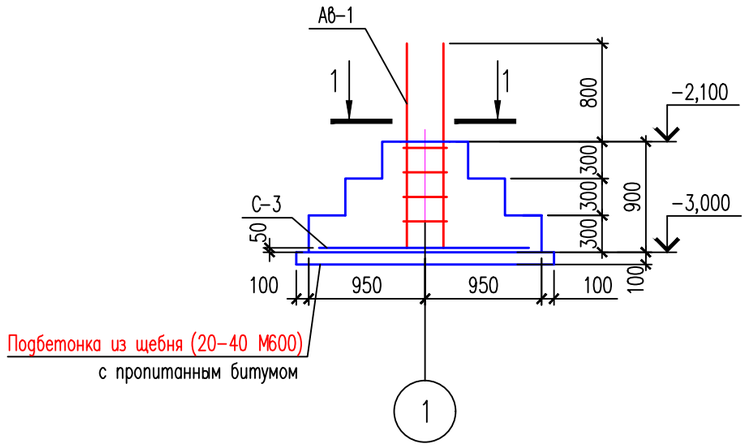

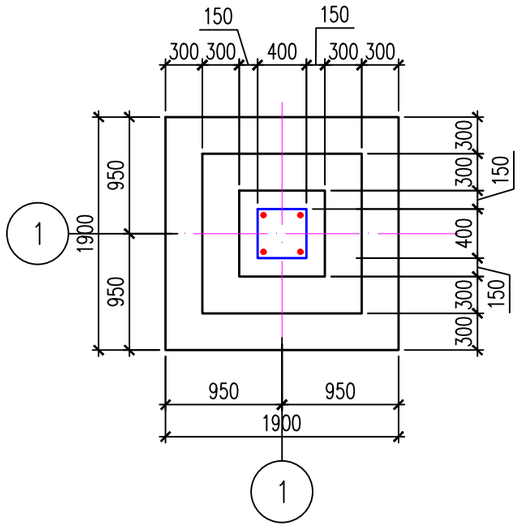

С-3

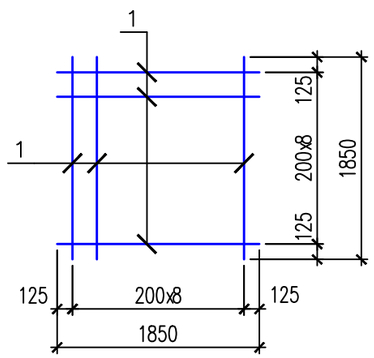

Поз.	Обозначение	Наименование	Кол.	Масса ед., кг.	Примеч.
		Фундаменты Фм-3	10		
		Сетка С-3			
1	ГОСТ 34028-2016	ø12 А400 L=1850	18	1.64	29.52
Ав-1	См. лист АС-36	Анкерные выпуски Ав-1	1		
		Материалы:			
		Бетон кл.С12/15 W8 F75 м3	1.74		
		Подготовка из щебня (20-40 М600) с пропитанным битумом м3	0.44		

1. Данный лист смотреть совместно с листом АС-25.
2. Щебень выполнить из фракции 20-40мм марки М600.

Изм.	Кол.уч.	Лист	N док.	Подп.	Дата	04-2024-АС		
						"Строительство дома культуры на 400 мест в с.Карауылкелды Байганинского района Актюбинской области"		
ГИП		Ерменбеков				ДК на 400 мест	Стадия	Лист	Листов
Исполнил							РП	29	
Проверил		Ерменбеков							
Н.контр.		Ерменбеков				Фундаменты Фм-3	ТОО "Kemel Group " г.Шымкент- 2024 г.		

Согласовано

Взам. инв. N

Подп. и дата

Инв. N подл.

Копировал

Формат А3

С-4

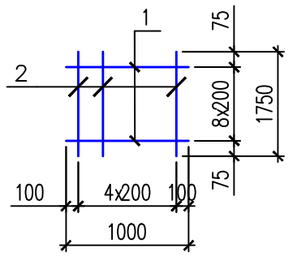

С-5

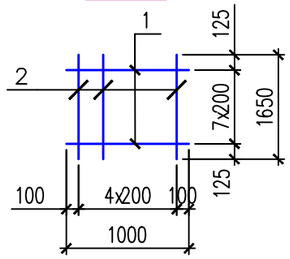

С-6

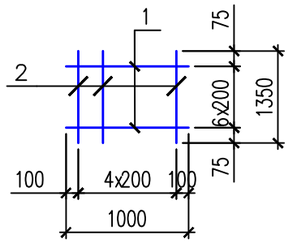

С-7

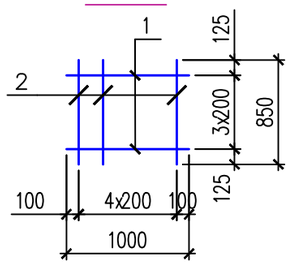

Фундамент под перегородки

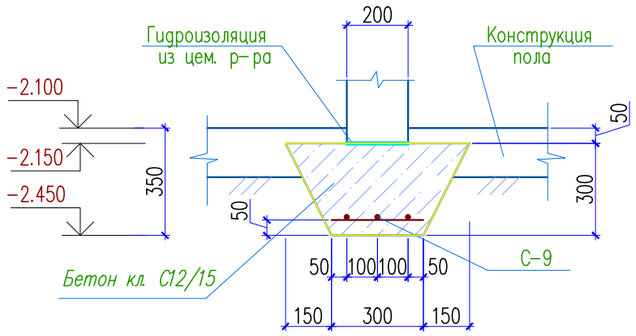

Сетка С-9

(Условна на 1п.м.)

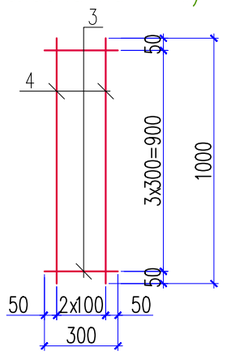

Поз.	Обозначение	Наименование	Кол.	Масса ед., кг.	Примеч.
		Сетка С-4			
1	ГОСТ 34028-2016	ø12 А400 L=1000	9	0.89	8.01
2	ГОСТ 34028-2016	ø12 А400 L=1750	5	1.55	7.75
		Сетка С-5			
1	ГОСТ 34028-2016	ø12 А400 L=1000	8	0.89	7.12
2	ГОСТ 34028-2016	ø12 А400 L=1650	5	1.47	7.35
		Сетка С-6			
1	ГОСТ 34028-2016	ø12 А400 L=1000	7	0.89	6.23
2	ГОСТ 34028-2016	ø12 А400 L=1350	5	1.20	6.00
		Сетка С-7			
1	ГОСТ 34028-2016	ø12 А400 L=1000	4	0.89	3.56
2	ГОСТ 34028-2016	ø12 А400 L=850	5	0.75	3.75
		Монолитный фундамент под перегородки			
		Сетка С-9 п.м.	24.5	2.14	524.30
3	ГОСТ 34028-2016	ø6 А400 L=300	4	0.07	0.28
4	ГОСТ 34028-2016	ø10 А400 L=1000	3	0.62	1.86
	Материалы:	Бетон кл.С12/15 W8 F75 м3	3.50		

1. Данный чертеж читать совместно с листами АС -26,27,28,29,30.

Изм.	Кол.уч.	Лист	N док.	Подп.	Дата	04-2024-АС		
						"Строительство дома культуры на 400 мест в с.Карауылкелды Байганинского района Актюбинской области"		
ГИП		Ерменбеков				ДК на 400 мест	Стадия	Лист	Листов
Исполнил							РП	30	
Проверил		Ерменбеков							
Н.контр.		Ерменбеков				Сетки С-5, С-6, С-7	ТОО "Kemel Group " г.Шымкент- 2024 г.		

Согласовано

Взам. инв. N

Подп. и дата

Инв. N подл.

Копировал

Формат А3

Фрагмент плана N1

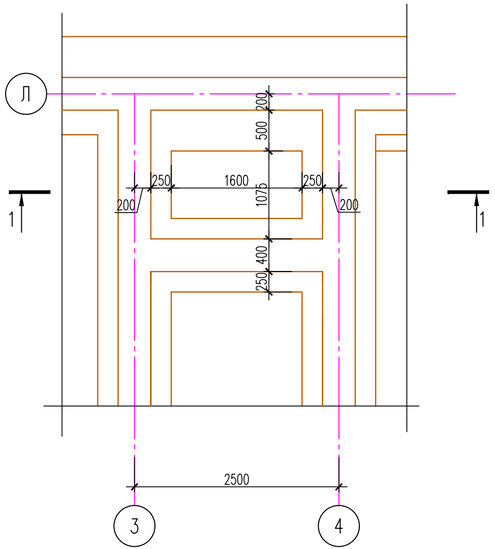

Приямок ПР-1

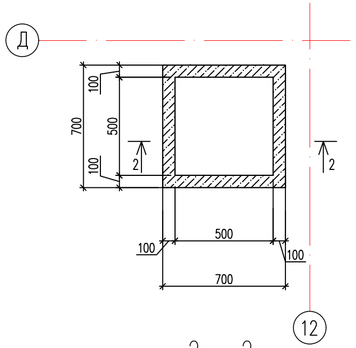

Приямок ПР-2

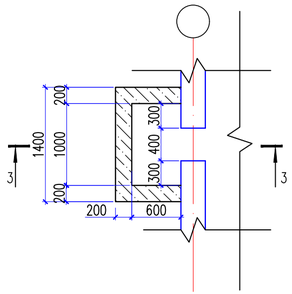

Схема расположения прогонов козырька К-1

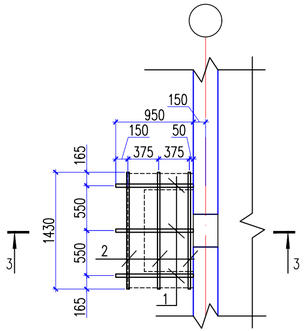

2 – 2

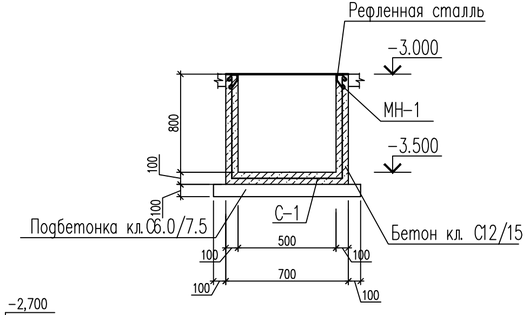

3 – 3

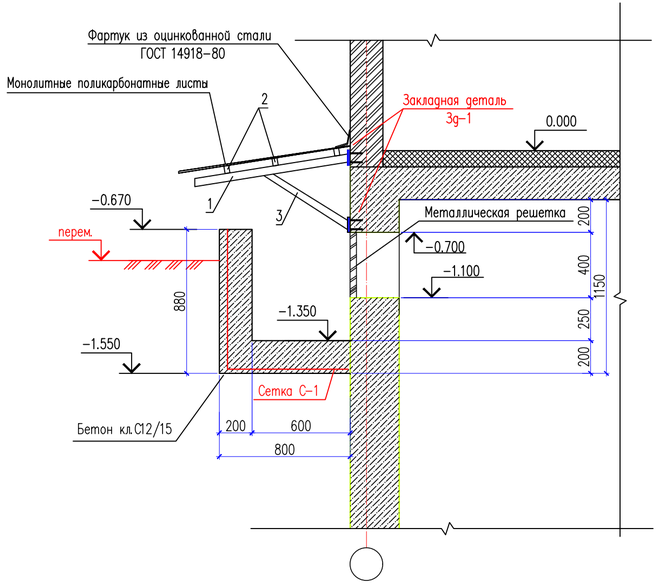

1–1

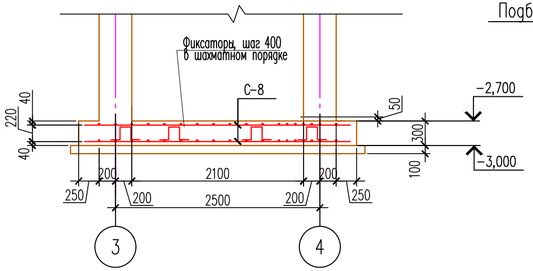

Спецификация материалов

Поз.	Обозначение	Наименование	Кол.	Масса ед.,кг.	Примеч.
		Приямок ПР-1	3		
С-1	ГОСТ 23279-85	1С $\frac{5Вр-I-100(50)}{5Вр-I-100(50)}$ 100х100 $\frac{50+50}{50+50}$ м2	3.3	2.88	9.5
		Закладная деталь МН-1			
МН-1	Серия 1.400-15 в.0.11	МН-715	3	10.80	32.40
	ГОСТ 8568-77*	Рефленная сталь (Чечевичная) 1000х1000 толщ. 6мм	1.0	48.50	48.5
		Бетон кл.С12/15 м3	0.50		
		Бетон кл.С6.0/7.5 м3	0.15		
		Приямок П-2	17	10.95	186.15
С-1	ГОСТ 23279-85	1С $\frac{5Вр-I-100(50)}{5Вр-I-100(50)}$ м2	3.80	2.88	10.95
	Материалы:	Бетон кл. С12/15 м3	0.60		
		Козырек К-1	17	69.62	1183.54
1	ГОСТ 8639-82	Труба $\frac{40х40х4\ ГОСТ\ 8639-82}{С235\ ГОСТ\ 27772-2015}$ L=950	3	4.09	12.27
2	ГОСТ 8639-82	Труба $\frac{30х30х4\ ГОСТ\ 8639-82}{С235\ ГОСТ\ 27772-2015}$ L=1430	3	10.40	31.20
3	ГОСТ 8645-68	Труба $\frac{40х20х4\ ГОСТ\ 8645-68}{С235\ ГОСТ\ 27772-2015}$ L=700	3	2.14	6.42
ЗД-1	Серия 1.400-15	Закладная деталь МН 112-3	6	2.40	14.40
Фартук	ГОСТ 14918-80	Лист из оцинкованной стали t=0.8 м2	0.85	6.28	5.35
		Монолитные поликарбонатные листы м2	3.05		

Спецификация элементов к схеме армирования лифтовой шахты.

Марка поз.	Обозначение	Наименование	Кол.	Масса ед.,кг.	Приме-чание
		Фундамент для лифта	1		
С-8	ГОСТ 34028-2016	Сетка 2С $\frac{ø12А400-200}{ø12А400-200}$ 1000х1000, м2	25.00	9.03	225.75
Ф-1	ГОСТ 34028-2016	Фиксатор Ф-1 ø10А240 L=1100	50	0.74	37.00
		Материалы:			
		Бетон кл. С12/15 $м^3$	0.60		
		Подбетонка бетон кл. С8/10 $м^3$	0.20		

Ведомость деталей

Поз.	Эскиз
Ф-1 L=1100	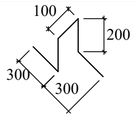

Изм.	Кол.уч.	Лист	N док.	Подп.	Дата
ГИП		Ерменбеков			
Исполнил					
Проверил		Ерменбеков			
Н.контр.		Ерменбеков			

04-2024-АС

"Строительство дома культуры на 400 мест в с.Карауылкелды Байганинского района Актюбинской области"

ДК на 400 мест

Стадия	Лист	Листов
РП	31	

Фрагмент плана N1. Фундамент для лифта

ТОО "Kemel Group " г.Шымкент- 2024 г.

Согласовано

Взам. инв. N

Подп. и дата

Инв. N подл.

Копировал

Формат А4-3

Кладочный план на отметке: −2.100

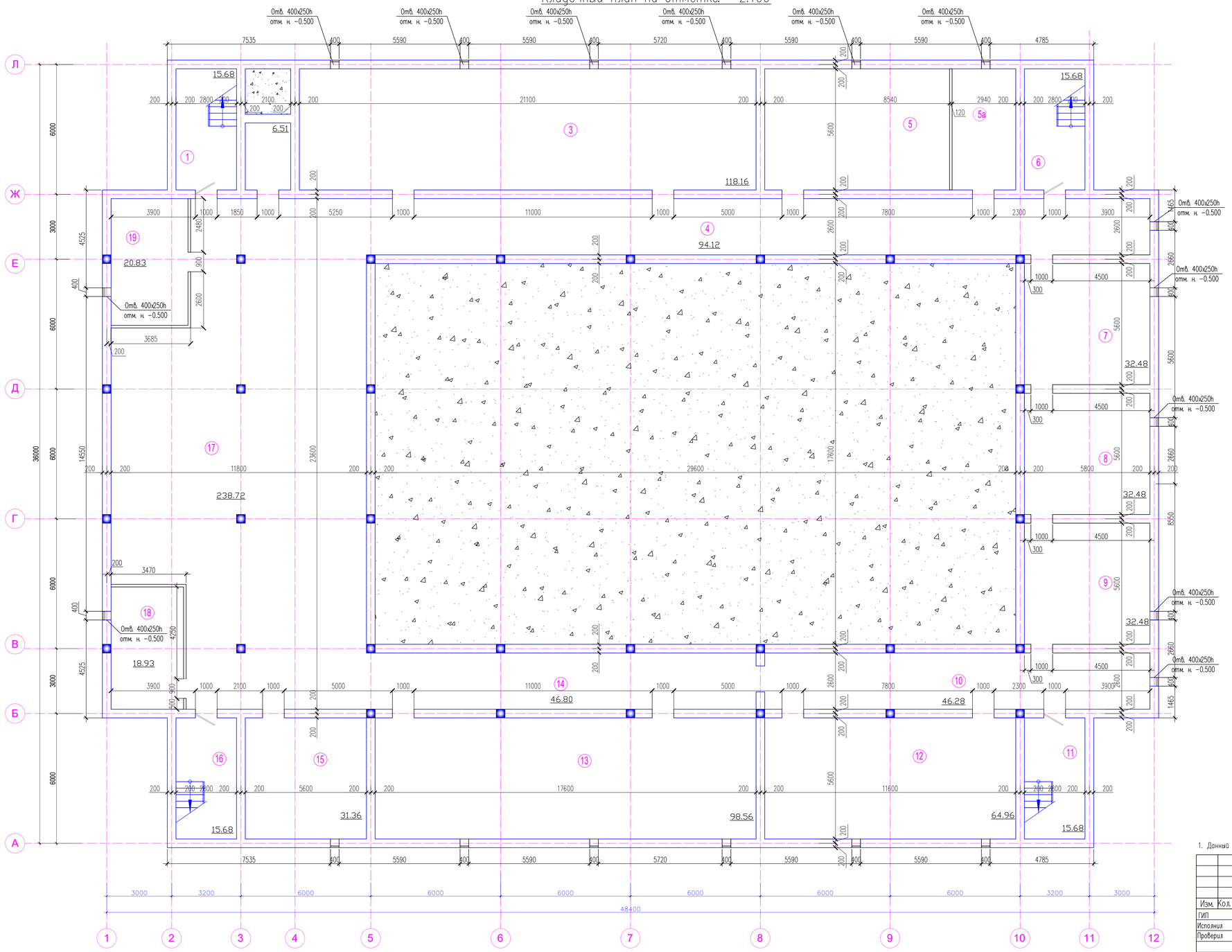

Экспликация помещений

Номер помещения	Наименование	Площадь м²	Кат. помещения
1	Лестничная клетка	15.68	
2	Техподполье	6.51	
3	Венткамера	118.16	
4	Техподполье	94.12	
5	Техподполье	48.5	
5а	Электрощитовая	16.46	
6	Лестничная клетка	15.68	
7	Техподполье	32.48	
8	Техподполье	32.48	
9	Техподполье	32.48	
10	Техподполье	46.28	
11	Лестничная клетка	15.68	
12	Техподполье	64.96	
13	Техподполье	98.56	
14	Техподполье	46.80	
15	Техподполье	31.36	
16	Лестничная клетка	15.68	
17	Техподполье	238.72	
18	Тепловой пункт	18.93	
19	Тепловой пункт	20.93	

1. Данный чертеж читать совместно с листами АС −6.

Изм.	Кол.уч	Лист	N док.	Подп.	Дата	04-2024-АС		
						"Строительство дома культуры на 400 мест в с.Карауылкелды Байганинского района Актюбинской области"		
ГИП		Ерменбеков				ДК на 400 мест	Стадия	Лист	Листов
Исполнил							РП	32	
Проверил		Ерменбеков							
Н.контр.		Ерменбеков				Кладочный план на отметке −2.100	ТОО "Kemel Group " г.Шымкент- 2024 г.		

Согласовано:

Инв. N подл. | Подп. и дата | Взам. инв. N

Формат

Кладочный план на отметке: 0.000

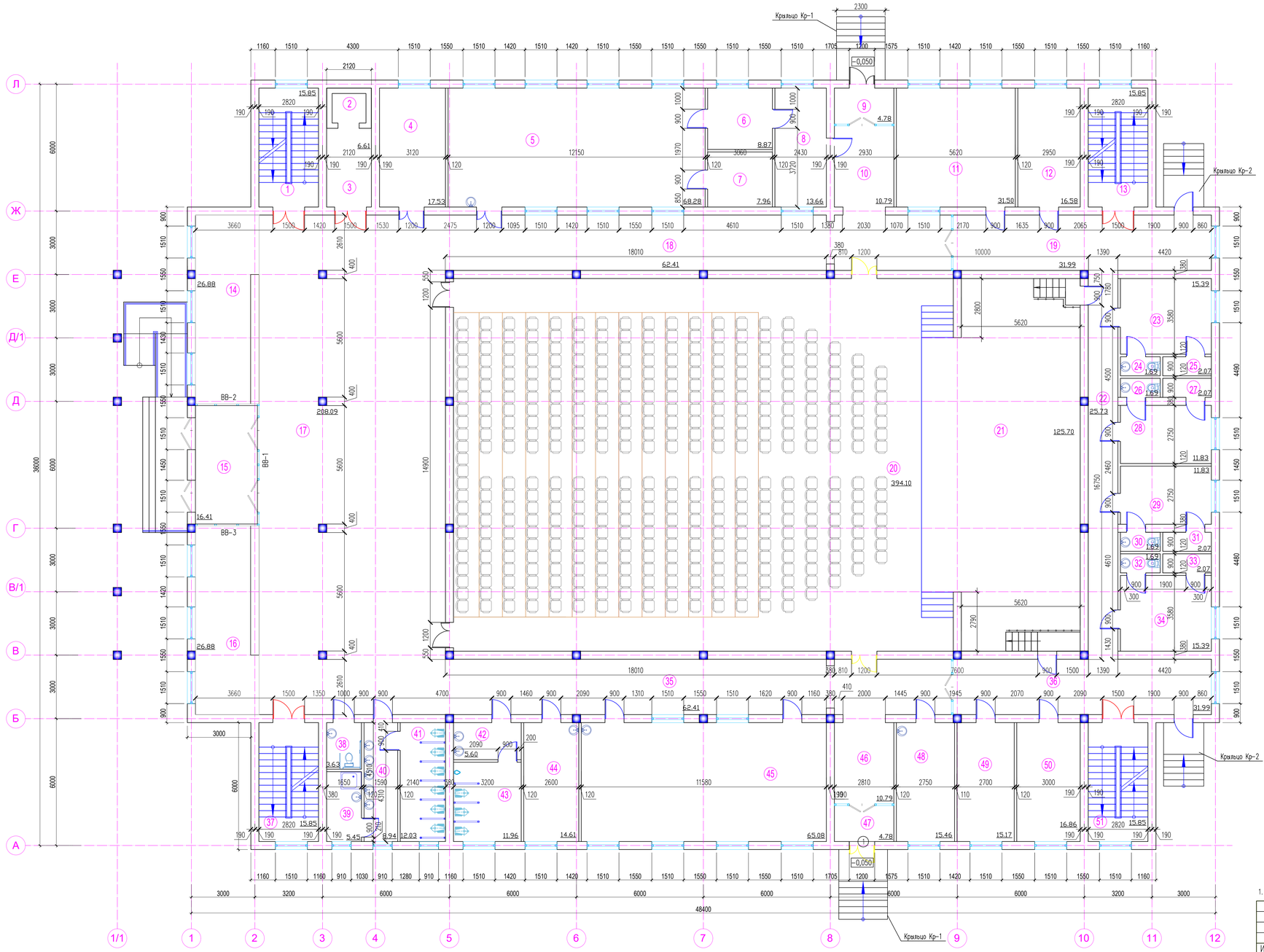

Экспликация помещений

Номер помещения	Наименование	Площадь м²	Кат. помещения
1	Лестничная клетка	15.85	
2	Лифт	4.49	
3	Лифтовый холл	6.61	
4	Комната охраны	17.53	
5	Буфет	68.28	
6	Кухня	8.87	
7	Моечная	7.96	
8	Подсобная	13.66	
9	Тамбур	4.78	
10	Коридор	10.79	
11	Склад бутафории	31.50	
12	Гл.режиссер	16.58	
13	Лестничная клетка	15.85	
14	Гардероб	26.88	
15	Тамбур	16.41	
16	Гардероб	26.88	
17	Вестибюль	208.09	
18	Коридор	62.41	
19	Коридор	31.99	
20	Зрительный зал на 400 мест	394.10	
21	Сцена	125.70	
22	Коридор	25.73	
23	Артистическая	15.39	
24	Санузел	1.69	
25	Душевая	2.07	
26	Санузел	1.69	
27	Душевая	2.07	
28	Артистическая	11.83	
29	Артистическая	11.83	
30	Санузел	1.69	
31	Душевая	2.07	
32	Санузел	1.69	
33	Душевая	2.07	
34	Артистическая	15.39	
35	Коридор	62.41	
36	Коридор	31.99	
37	Лестничная клетка	15.85	
38	Санузел	3.63	
39	Санузел	5.45	
40	Умывальная	8.94	
41	Санузел	12.03	
42	Умывальная	5.60	
43	Санузел	11.96	
44	Комната персонала	14.61	
45	Библиотека	65.08	
46	Коридор	10.79	
47	Тамбур	4.78	
48	Постирочная	15.46	
49	Примерочная	15.17	
50	Костюмерная	16.86	
51	Лестничная клетка	15.85	

1. Данный чертеж читать совместно с листами АС -7.

Изм.	Кол.уч.	Лист	N док.	Подп.	Дата	04-2024-АС
						"Строительство дома культуры на 400 мест в с.Карауылкелды Байганинского района Актюбинской области"
ГИП		Ермекбаков				ДК на 400 мест
Исполнил						Стадия: РП; Лист: 33; Листов:
Проверил		Ермекбаков				
Н.контр.		Ермекбаков				Кладочный план на отметке: 0.000
						ТОО "Kemel Group " г.Шымкент- 2024 г.

Согласовано:

Инв. N подл. | Подп. и дата | Взам. инв. N

Формат

Кладочный план на отметке: +3.600

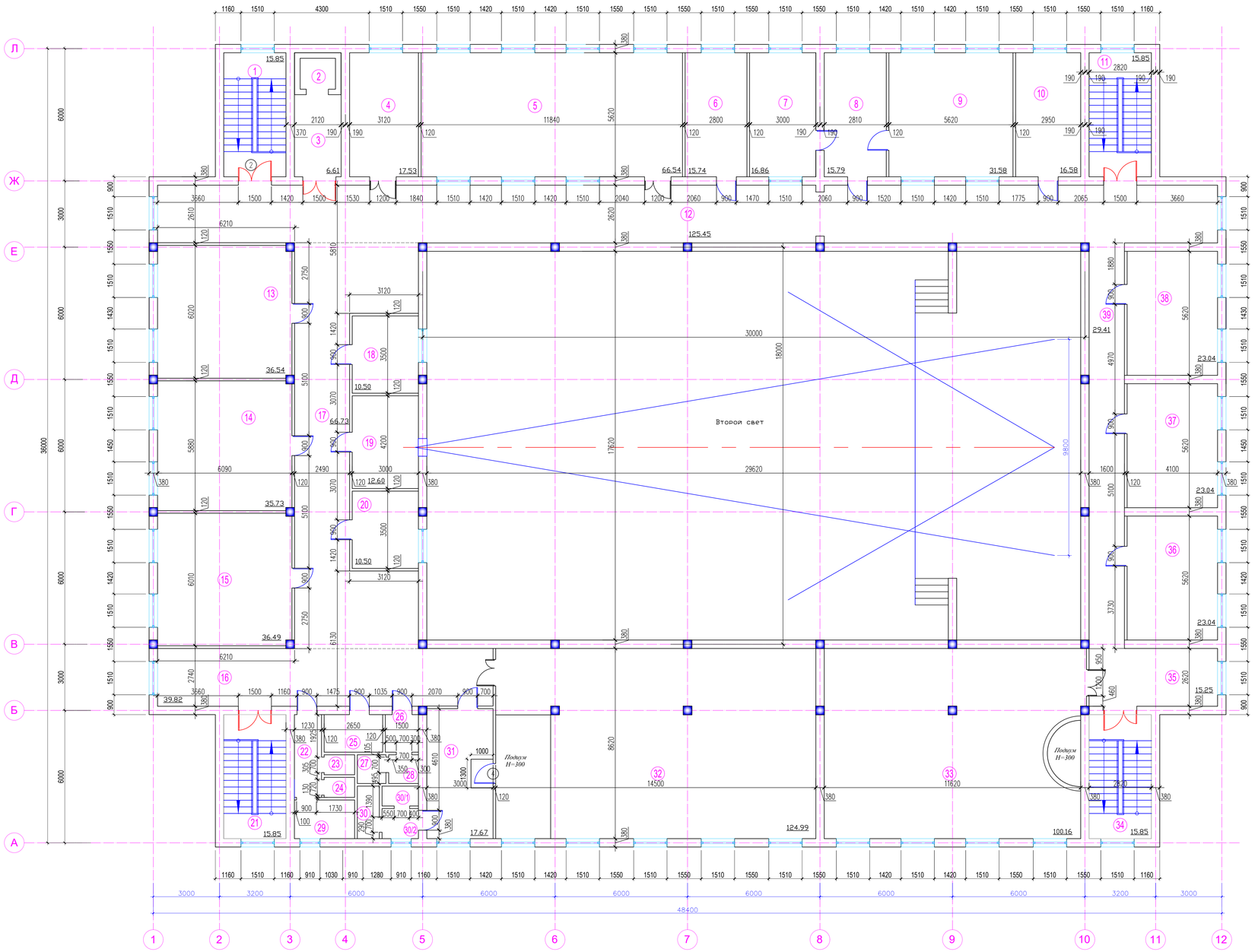

Экспликация помещений

Номер помещения	Наименование	Площадь м²	Кат. помещения
1	Лестничная клетка	15.85	
2	Лифт	4.49	
3	Лифтовый холл	6.61	
4	Комната репетиров	17.53	
5	Лекционный зал – аудитория	66.54	
6	Комната методистов	15.74	
7	Кабинет заместителя	16.86	
8	Приемная	15.79	
9	Кабинет заведующего	31.58	
10	Бухгалтерия	16.58	
11	Лестничная клетка	15.85	
12	Коридор	125.45	
13	Репетиционный зал (ансамбль)	36.54	
14	Репетиционный зал (театр)	35.73	
15	Репетиционный зал (клуб)	36.49	
16	Коридор	39.82	
17	Коридор	66.73	
18	Звуко аппаратная	10.50	
19	Кино аппаратная	12.60	
20	Свето проекционная	10.50	
21	Лестничная клетка	15.85	
22	Коридор	4.61	
23	Санузел	1.25	
24	Санузел	1.25	
25	Кладовая уборочного инвентаря	4.50	
26	Умывальная	2.55	
27	Санузел	1.69	
28	Умывальная	1.76	
29	КПГХ	4.78	
30	Душевая	2.38	
30/1	Санузел	1.49	
30/2	Коридор	2.24	
31	Артистическая	17.67	
32	Танцевальный зал (дискотека)	124.99	
33	Репетиционный универсальный зал	100.16	
34	Лестничная клетка	15.85	
35	Коридор	15.25	
36	Кабинет дирижера	23.04	
37	Кабинет зав.постановочной частью	23.04	
38	Кабинет зам. по АХЧ	23.04	
39	Коридор	29.41	

1. Данный чертеж читать совместно с листами АС –8.

Изм.	Кол.уч	Лист	N док.	Подп.	Дата	04-2024-АС		
						"Строительство дома культуры на 400 мест в с.Карауылкелды Байганинского района Актюбинской области"		
ГИП		Ермекбеков				ДК на 400 мест	Стадия	Лист	Листов
Исполнил							РП	34	
Проверил		Ермекбеков							
Н.контр.		Ермекбеков				Кладочный план на отметке: +3.600	ТОО "Kemel Group " г.Шымкент- 2024 г.		

Согласовано

Инв. N подл. | Подп. и дата | Взам. инв. N

Формат

План чердака

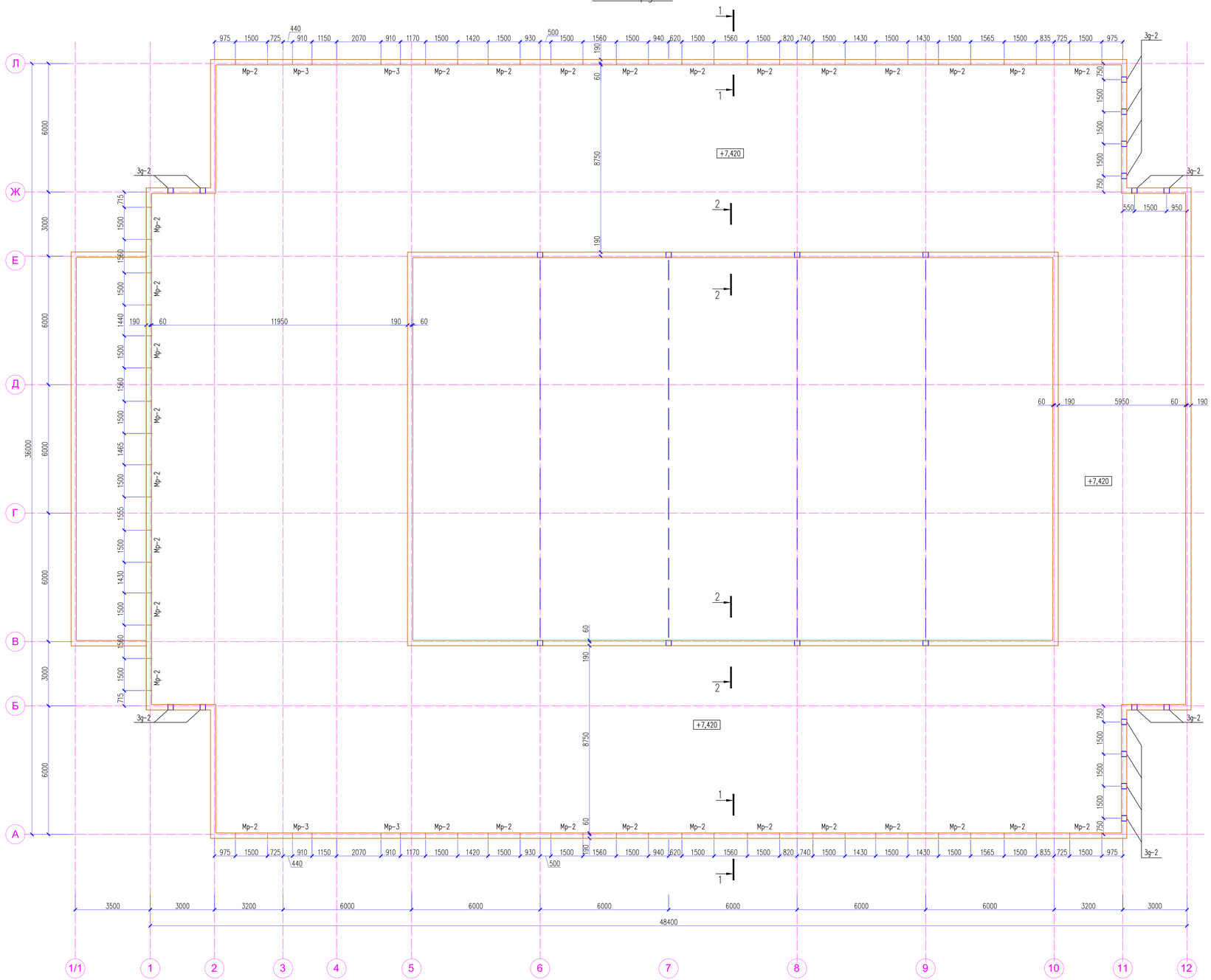

Согласовано:

Инв. N подл. | Подп. и дата | Взам. инв. N

Изм.	Кол.уч.	Лист	N док.	Подп.	Дата	04-2024-АС		
						"Строительство дома культуры на 400 мест в с.Карауылкелды Байганинского района Актюбинской области"		
ГИП		Ермекбеков				ДК на 400 мест	Стадия	Лист	Листов
Исполнил							РП	35	
Проверил		Ермекбеков							
Н.контр.		Ермекбеков				План чердака	ТОО "Kemel Group " г.Шымкент- 2024 г.		

Формат

План чердака

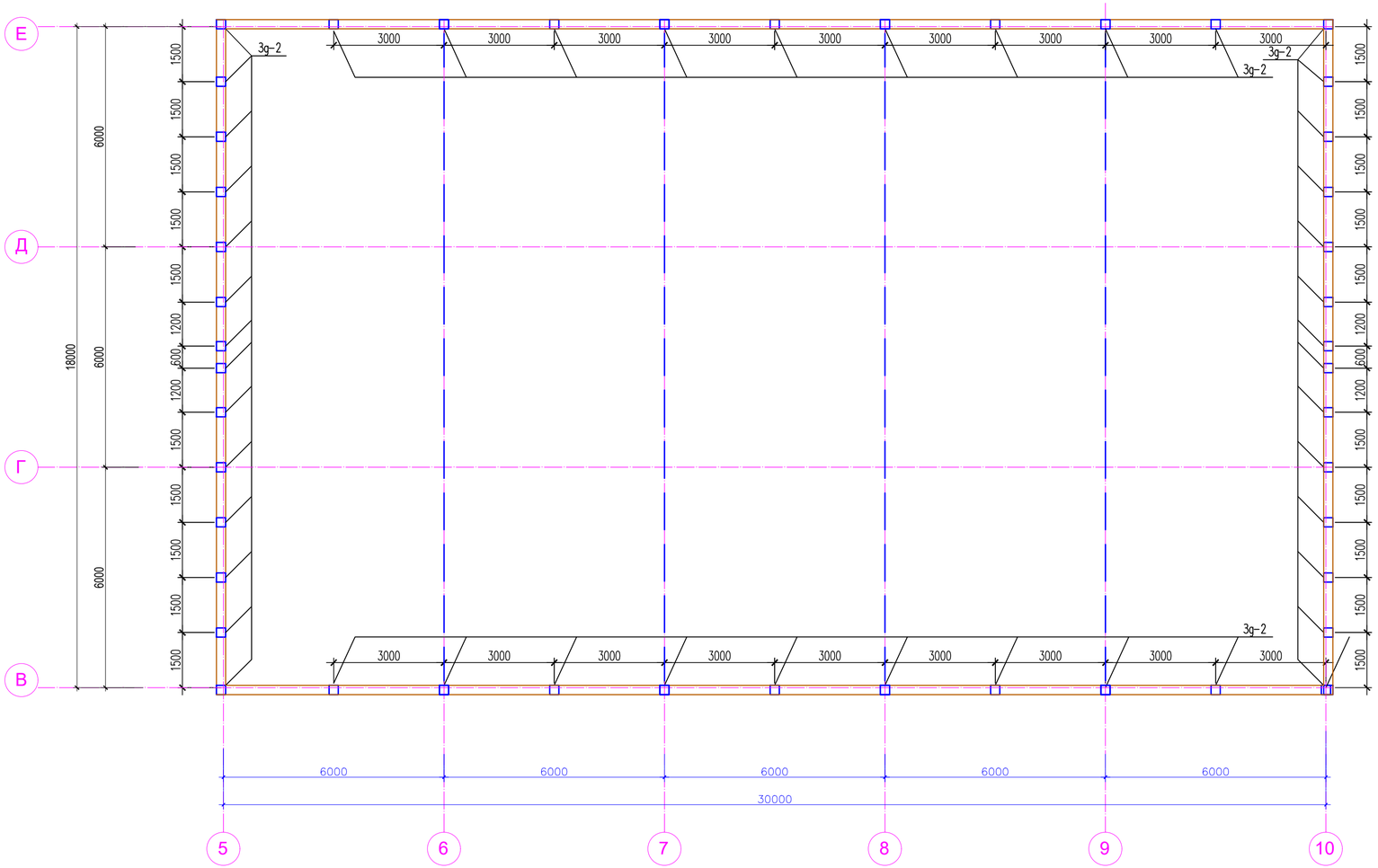

						04-2024-АС
Изм.	Кол.уч.	Лист	N док.	Подп.	Дата	"Строительство дома культуры на 400 мест в с.Карауылкелды Байганинского района Актюбинской области"
ГИП		Ерменбеков				ДК на 400 мест — Стадия: РП; Лист: 36; Листов:
Исполнил						
Проверил		Ерменбеков				
Н.контр.		Ерменбеков				План чердака — ТОО "Kemel Group " г.Шымкент- 2024 г.

Согласовано

Взам. инв. N

Подп. и дата

Инв. N подл.

Копировал

Формат А4-3

1–1

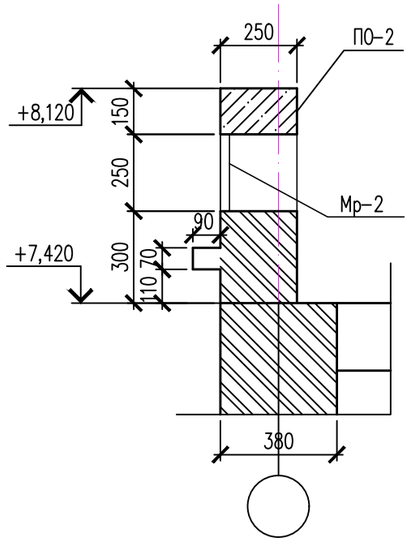

2–2

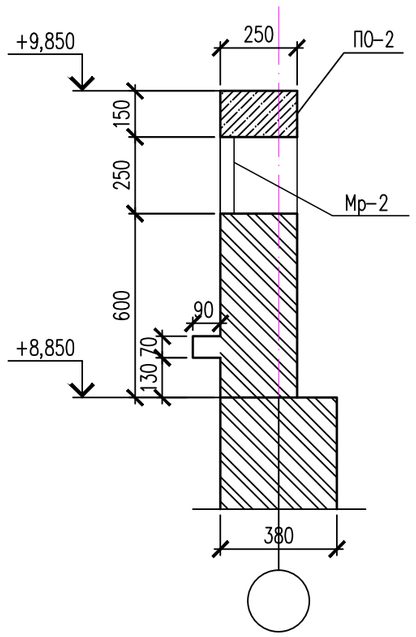

Развертка парапета по оси 5 и 10

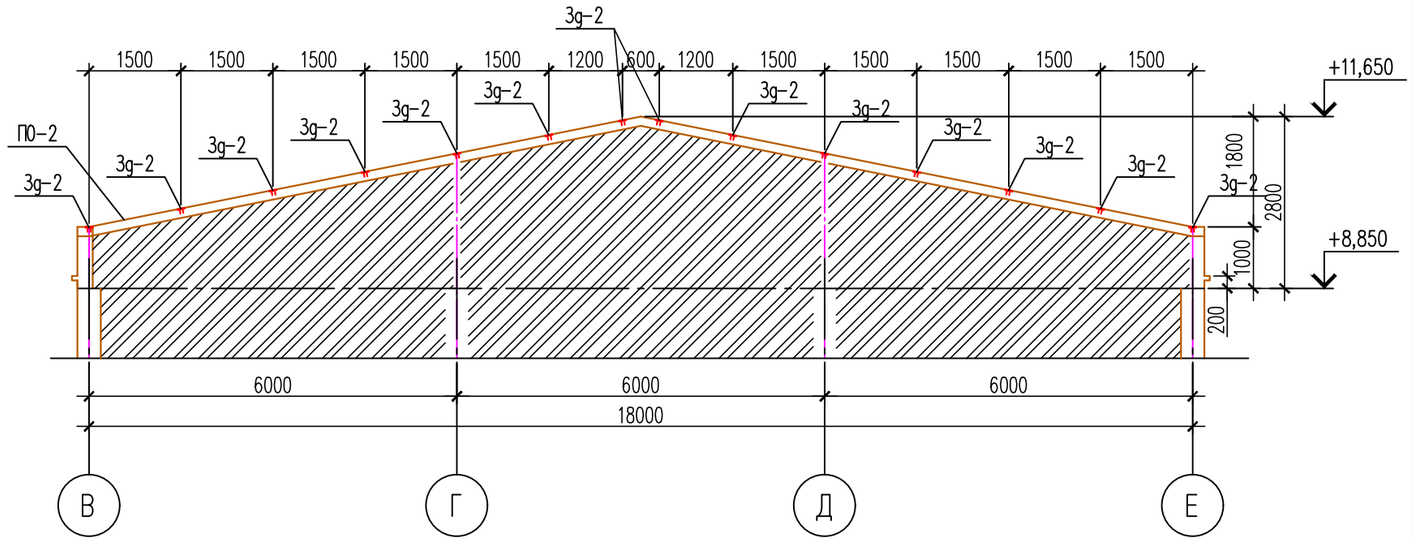

1. Данный чертеж читать совместно с листами АС –37,38.

						04-2024-АС			
Изм.	Кол.уч.	Лист	N док.	Подп.	Дата	"Строительство дома культуры на 400 мест в с.Карауылкелды Байганинского района Актюбинской области"			
ГИП		Ерменбеков				ДК на 400 мест	Стадия	Лист	Листов
Исполнил							РП	37	
Проверил		Ерменбеков							
Н.контр.		Ерменбеков				Развертка парапета по оси 5,10,11 и Б,Ж	ТОО "Kemel Group " г.Шымкент- 2024 г.		

Согласовано

Взам. инв. N

Подп. и дата

Инв. N подл.

Копировал

Формат А3

ПО-2

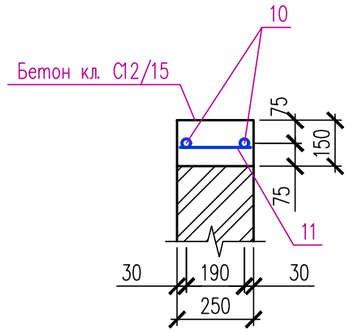

1 – 1

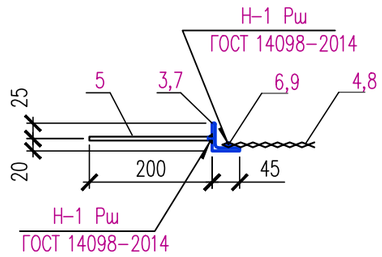

Металлическая решетка МР-2

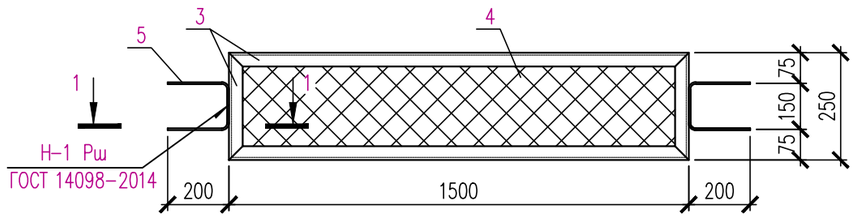

Металлическая решетка МР-3

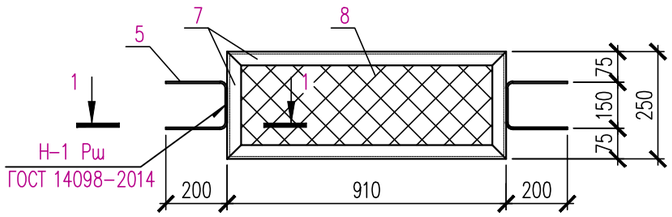

Спецификация материалов

Поз.	Обозначение	Наименование	Кол.	Масса ед., кг.	Примеч.
		Закладная деталь ЗД-2	62		
1	серия 1.400-15 вып. 0	Закладная деталь МН 111-6	1	1.6	
2	ГОСТ 8510-93	Уголок ∟ 110х70х6.5 L=150	1	1.5	1.5кг
		Металлическая решетка МР-2	32	12.96	414.72
3	ГОСТ 8509-93	∟ 45х5 п.м.	3.5	3.37	11.80
4	ГОСТ 34028-2016	Сетка Р № 20-1.6 ГОСТ 34028-2016 $м^2$	0.37	0.39	0.14
5	ГОСТ 34028-2016	ø6А240 L=530мм	2	0.12	0.24
6	ГОСТ 34028-2016	ø6А240 п. м.	3.5	0.222	0.777
		Металлическая решетка МР-3	4	8.66	34.64
7	ГОСТ 8509-93	∟ 45х5 п.м.	2.32	3.37	7.82
8	ГОСТ 34028-2016	Сетка Р № 20-1.6 ГОСТ 34028-2016 $м^2$	0.23	0.39	0.09
5	ГОСТ 34028-2016	ø6А240 L=530мм	2	0.12	0.24
9	ГОСТ 34028-2016	ø6А240 п. м.	2.32	0.222	0.51
		Пояс-обвязка ПО-2 м.п.	262.5		
10	ГОСТ 34028-2016	ø10 А400 L=1000мм	2	0.617	1.234 кг
11	ГОСТ 34028-2016	ø6 А240 L=220мм	6	0.048	0.29 кг
		Бетон кл. С12/15 $м^3$	0.038		

1. Данный лист смотри совместно с листом АС-37
2. Металлические поверхности окрасить 2 слоями масленной краской

Согласовано

Взам. инв. N

Подп. и дата

Инв. N подл.

Изм.	Кол.уч.	Лист	N док.	Подп.	Дата
ГИП		Ерменбеков			
Исполнил					
Проверил		Ерменбеков			
Н.контр.		Ерменбеков			

04-2024-АС

"Строительство дома культуры на 400 мест в с.Карауылкелды Байганинского района Актюбинской области"

ДК на 400 мест

Стадия	Лист	Листов
РП	38	

Пояс-обвязка ПО-2

ТОО "Kemel Group "
г.Шымкент- 2024 г.

Копировал

Формат А3

План расположения перемычек на отм. −2.100

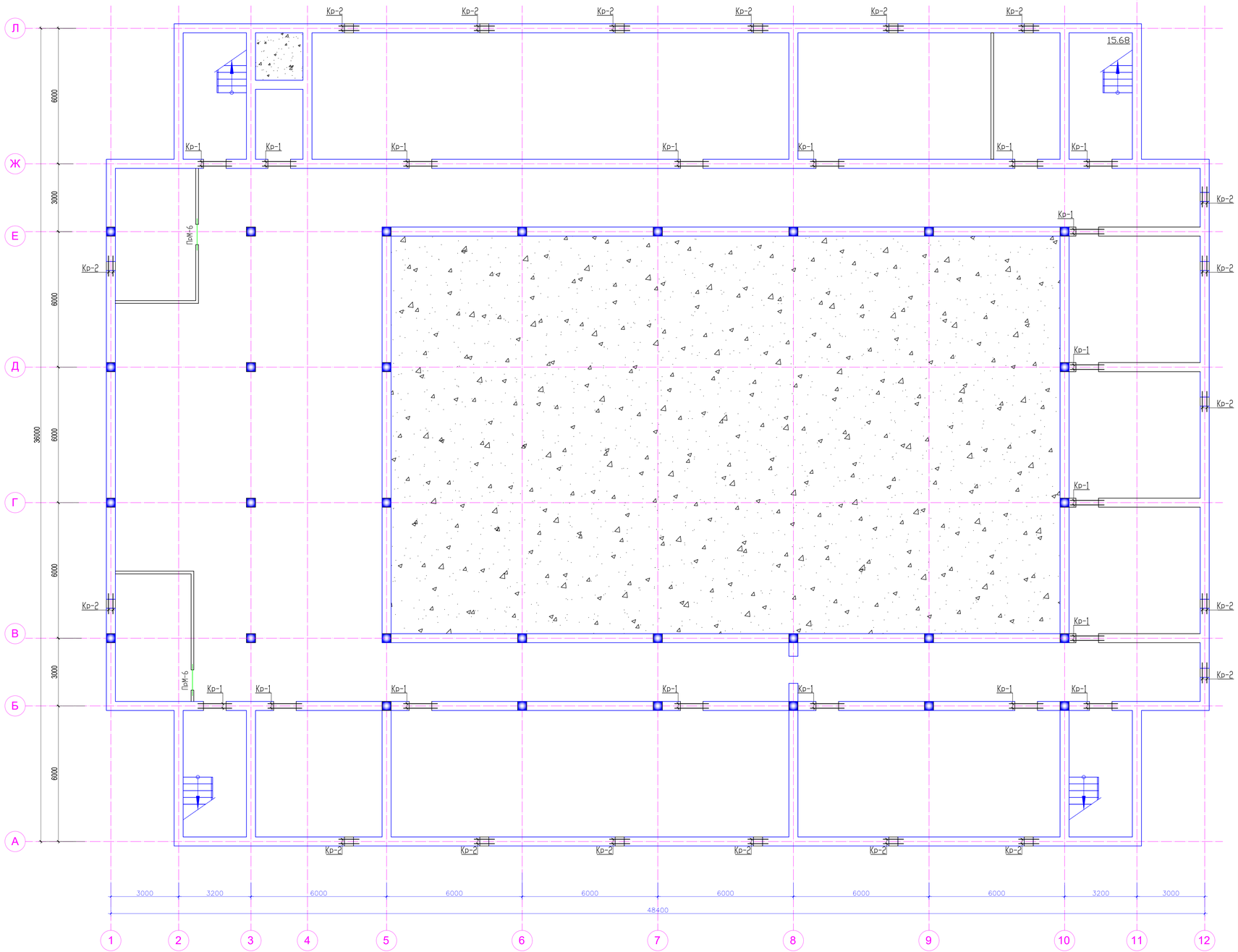

Спецификация к схеме расположения элементов фундаментов

Марка поз.	Обозначение	Наименование	Кол. шт.	Масса ед., кг.	Примеч.
		Каркас Кр-1	18	14.43	259.74
1	ГОСТ 34028-2016	⌀16 А400 L=1500	4	2.37	9.48
Хм-1	ГОСТ 34028-2016	⌀6 А240 L=1480	15	0.33	4.95
		Каркас Кр-2	19	8.65	164.35
2	ГОСТ 34028-2016	⌀16 А400 L=900	4	1.42	5.68
Хм-1	ГОСТ 34028-2016	⌀6 А240 L=1480	9	0.33	2.97

Каркас Кр-1,2

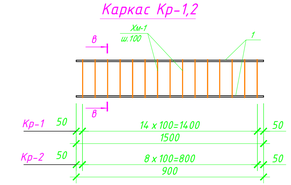

в - в

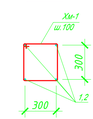

Ведомость деталей

Поз.	Эскиз
Хм-1	420 420 320 320 L=1480

1. Данный чертеж читать совместно с листами АС −6.

Изм.	Кол.уч	Лист	N док.	Подп.	Дата	04-2024-АС		
						"Строительство дома культуры на 400 мест в с.Карауылкелды Байганинского района Актюбинской области"		
ГИП		Ерменбеков				ДК на 400 мест	Стадия	Лист	Листов
Исполнил							РП	39	
Проверил		Ерменбеков							
Н.контр.		Ерменбеков				План расположения перемычек на отм. −2.100	ТОО "Kemel Group " г.Шымкент- 2024 г.		

Согласовано:

Инв. N° подл. | Подп. и дата | Взам. инв. N

Формат

План расположения перемычек на отм. 0.000

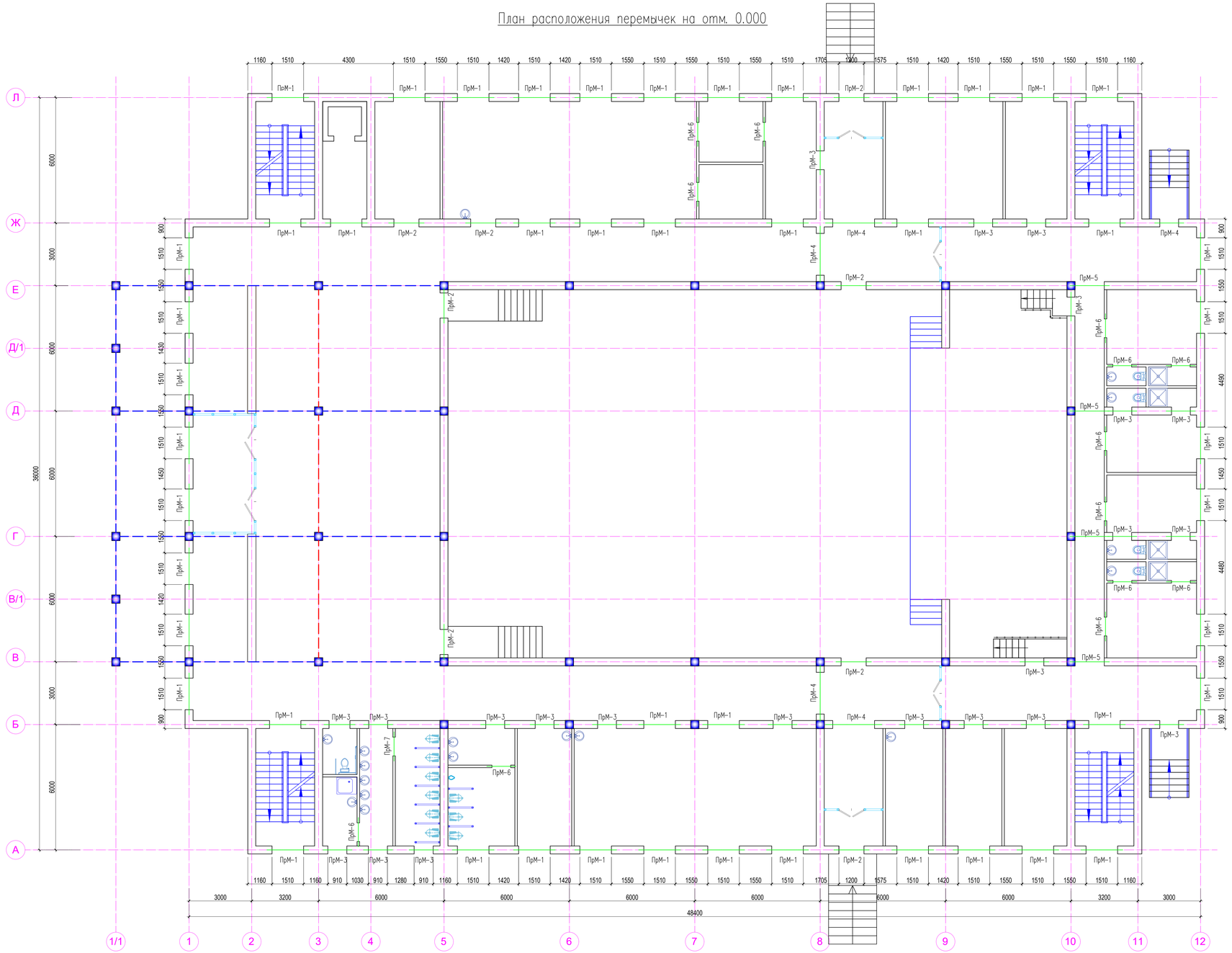

1. Данный чертеж читать совместно с листами АС –7.

						04-2024-АС
Изм.	Кол.уч.	Лист	N док.	Подп.	Дата	"Строительство дома культуры на 400 мест в с.Карауылкелды Байганинского района Актюбинской области"
ГИП		Ермекбаков				ДК на 400 мест — Стадия: РП; Лист: 40; Листов:
Исполнил						
Проверил		Ермекбаков				
Н.контр.		Ермекбаков				План расположения перемычек на отм. 0.000 — ТОО "Kemel Group " г.Шымкент- 2024 г.

Согласовано:

Инв. N подл. | Подп. и дата | Взам. инв. N

Формат

План расположения перемычек на отм. +3.600

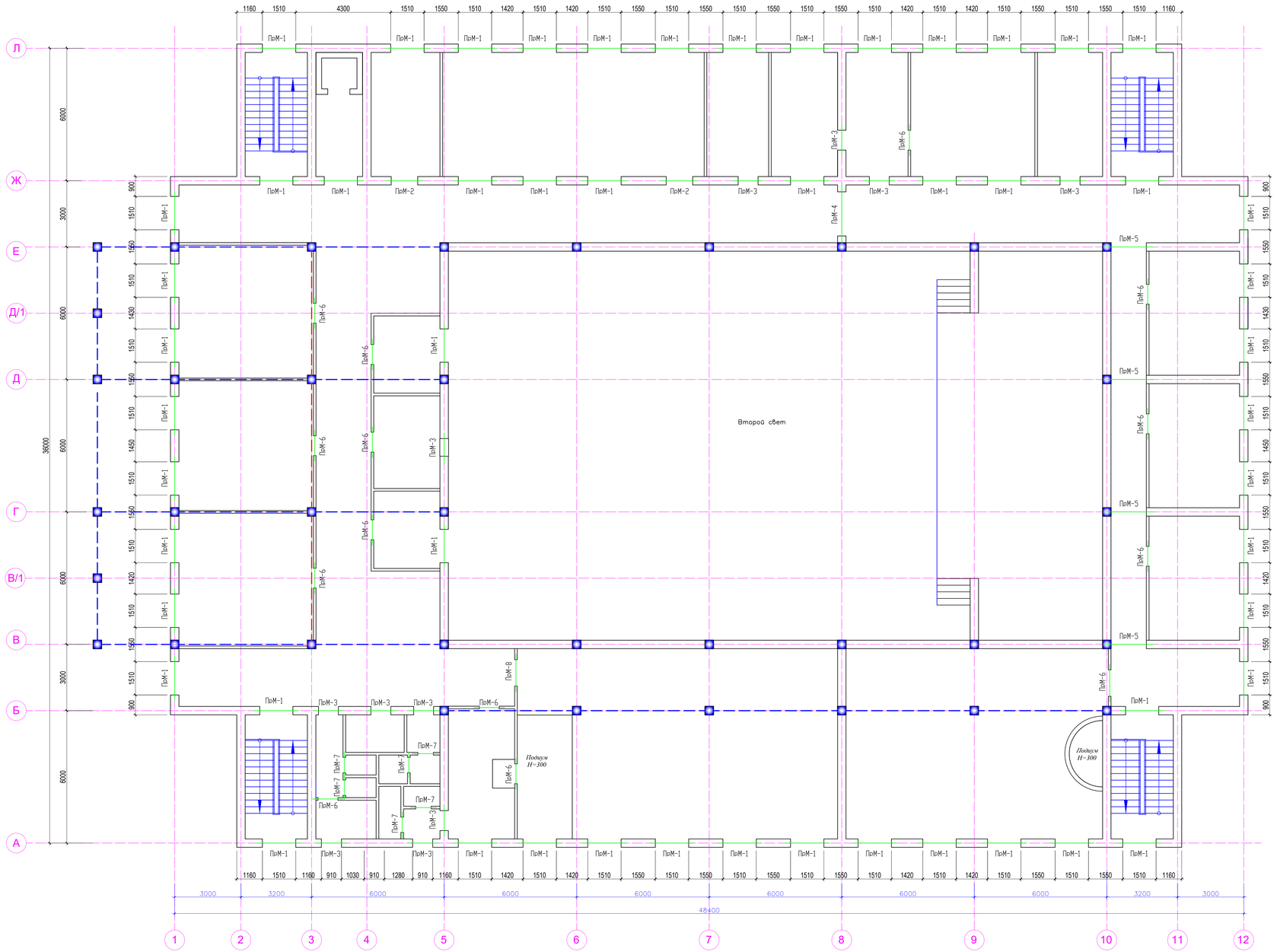

1. Данный чертеж читать совместно с листами АС –8.

						04-2024-АС
Изм.	Кол.уч.	Лист	N док.	Подп.	Дата	"Строительство дома культуры на 400 мест в с.Карауылкелды Байганинского района Актюбинской области"
ГИП		Ермекбаков				ДК на 400 мест — Стадия: РП; Лист: 41; Листов:
Исполнил						
Проверил		Ермекбаков				
Н.контр.		Ермекбаков				План расположения перемычек на отм. +3.600 — ТОО "Kemel Group " г.Шымкент- 2024 г.

Согласовано:

Инв. N подл. | Подп. и дата | Взам. инв. N

Формат

ПрМ-1, ПрМ-2, ПрМ-3, ПрМ-4, ПрМ-5, ПрМ-6 ПрМ-7, ПрМ-8, ПрМ-9, ПрМ-10

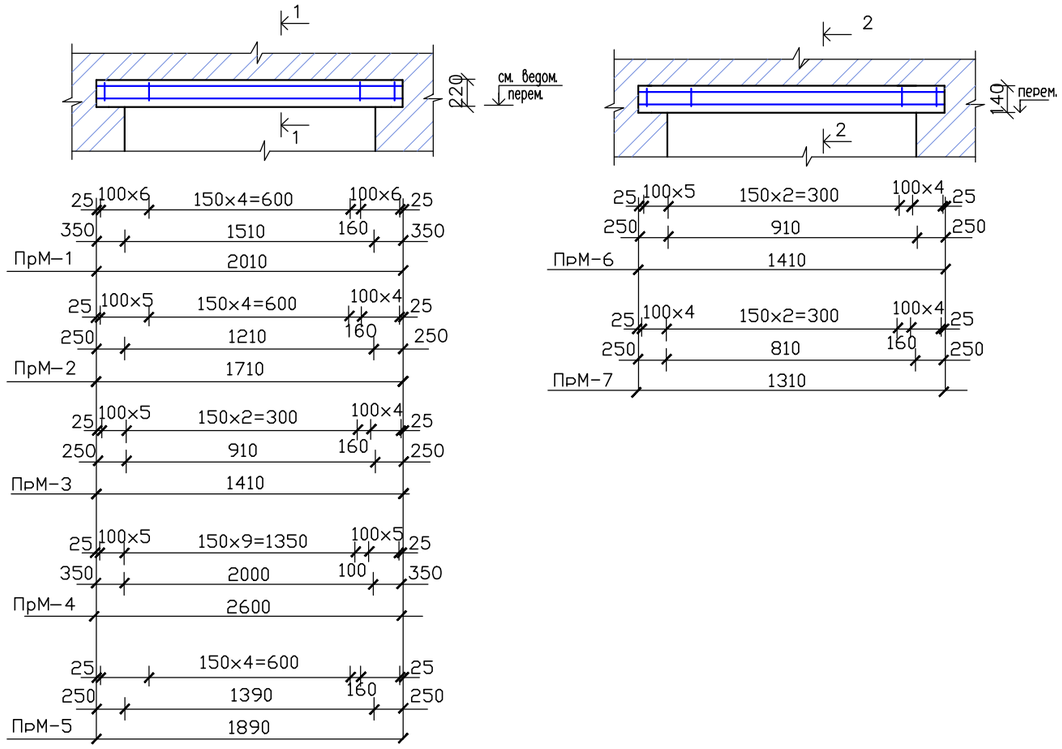

Спецификация перемычек

Поз.	Обозначение	Наименование	Количество				Масса ед., кг.	Примечание кг.
			0	1	2	всего		
ПрМ-1	АС-45	Монолитная перемычка ПрМ-1	–	49	54	103		
ПрМ-2	АС-45	Монолитная перемычка ПрМ-2	–	9	3	9		
ПрМ-3	АС-45	Монолитная перемычка ПрМ-3	–	22	11	33		
ПрМ-4	АС-45	Монолитная перемычка ПрМ-4	–	5	1	6		
ПрМ-5	АС-45	Монолитная перемычка ПрМ-5	–	4	4	8		
ПрМ-6	АС-45	Монолитная перемычка ПрМ-6	2	14	14	30		
ПрМ-7	АС-45	Монолитная перемычка ПрМ-7	–	1	6	7		

2 – 2

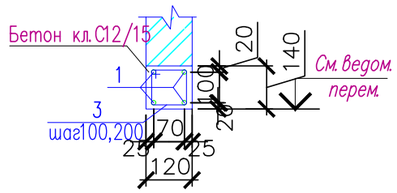

1 – 1

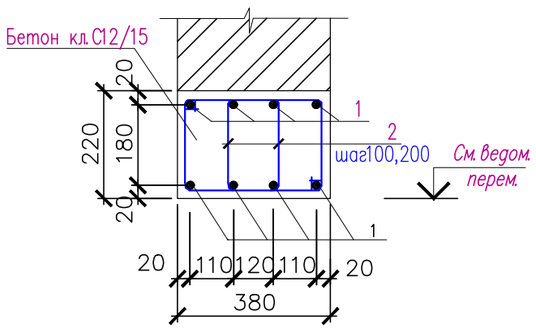

Ведомость деталей

Поз.	Эскиз
2	320; 260; 190; 250
3	150; 180; 110; 80

1. Данный чертеж читать совместно с листами АС –41,42,43.

Изм.	Кол.уч.	Лист	N док.	Подп.	Дата	04-2024-АС		
						"Строительство дома культуры на 400 мест в с.Карауылкелды Байганинского района Актюбинской области"		
ГИП		Ерменбеков				ДК на 400 мест	Стадия	Лист	Листов
Исполнил							РП	42	
Проверил		Ерменбеков							
Н.контр.		Ерменбеков				ПрМ-1,,,7	ТОО "Kemel Group " г.Шымкент- 2024 г.		

Согласовано

Взам. инв. N

Подп. и дата

Инв. N подл.

Копировал Формат А3

Спецификация материалов

Поз.	Обозначение	Наименование	Кол.	Масса ед., кг.	Примеч.
		Перемычка монолитная ПрМ-1	1	21.56	
1	ГОСТ 34028-2016	ø12 А400 L=2010	8	1.78	14.2
2	ГОСТ 34028-2016	ø6 А240 L=1020	32	0.23	7.36
	Материалы:	Бетон кл. С12/15 $м^3$	0.17		
		Перемычка монолитная ПрМ-2	1	18.64	
1	ГОСТ 34028-2016	ø12 А400 L=1710	8	1.52	12.2
2	ГОСТ 34028-2016	ø6 А240 L=1020	28	0.23	6.44
	Материалы:	Бетон кл. С12/15 $м^3$	0.14		
		Перемычка монолитная ПрМ-3	1	15.52	
1	ГОСТ 34028-2016	ø12 А400 L=1410	8	1.25	10.0
2	ГОСТ 34028-2016	ø6 А240 L=1020	24	0.23	5.52
	Материалы:	Бетон кл. С12/15 $м^3$	0.12		
		Перемычка монолитная ПрМ-4	1	27.0	
1	ГОСТ 34028-2016	ø12 А400 L=2510	8	2.23	17.8
2	ГОСТ 34028-2016	ø6 А240 L=1020	40	0.23	9.20
	Материалы:	Бетон кл. С12/15 $м^3$	0.21		
		Перемычка монолитная ПрМ-5	1	20.30	
1	ГОСТ 34028-2016	ø12 А400 L=1890	8	1.68	13.4
2	ГОСТ 34028-2016	ø6 А240 L=1020	30	0.23	6.90
		Бетон кл. С12/15 $м^3$	0.15		

Спецификация материалов

Поз.	Обозначение	Наименование	Кол.	Масса ед., кг.	Примеч.
		Перемычка монолитная ПрМ-6	1	9.04	
1	ГОСТ 34028-2016	ø12 А400 L=2010	4	1.78	7.12
3	ГОСТ 34028-2016	ø6 А240 L=520	16	0.12	1.92
	Материалы:	Бетон кл. С12/15 $м^3$	0.034		
		Перемычка монолитная ПрМ-7	1	5.96	
1	ГОСТ 34028-2016	ø12 А400 L=1310	4	1.16	4.64
3	ГОСТ 34028-2016	ø6 А240 L=520	11	0.12	1.32
	Материалы:	Бетон кл. С12/15 $м^3$	0.022		

1. Перемычки замаркированы на л. АС -41,42,43,44.
2. Перемычки монолитные выполнить из бетона кл. С12/15. Снятие опалубки производить после достижения бетоном не менее 70 % проектной прочности.
3. Перемычки выполнить на всю толщину стены и заделать в кладку на глубину: при ширине проема менее 1,5 м – на 250 мм, а при ширине проема более 1,5 м – 350 мм.
4. Толщину защитного слоя арматуры принять – не менее 10 мм.
5. Проектирование железобетонных конструкции СП РК EN 1992-1-1: 2004/2011
6. Перед установкой в опалубку отдельные стержни обьединить в каркас хомутами при помощи вязальной проволкои 1,5-2,0мм.

Согласовано

Взам. инв. N

Подп. и дата

Инв. N подл.

Изм.	Кол.уч.	Лист	N док.	Подп.	Дата	04-2024-АС		
						"Строительство дома культуры на 400 мест в с.Карауылкелды Байганинского района Актюбинской области"		
ГИП		Ерменбеков				ДК на 400 мест	Стадия	Лист	Листов
Исполнил							РП	43	
Проверил		Ерменбеков							
Н.контр.		Ерменбеков				Спецификация материалов	ТОО "Kemel Group " г.Шымкент- 2024 г.		

Копировал Формат А3

План расположения монолитных рам

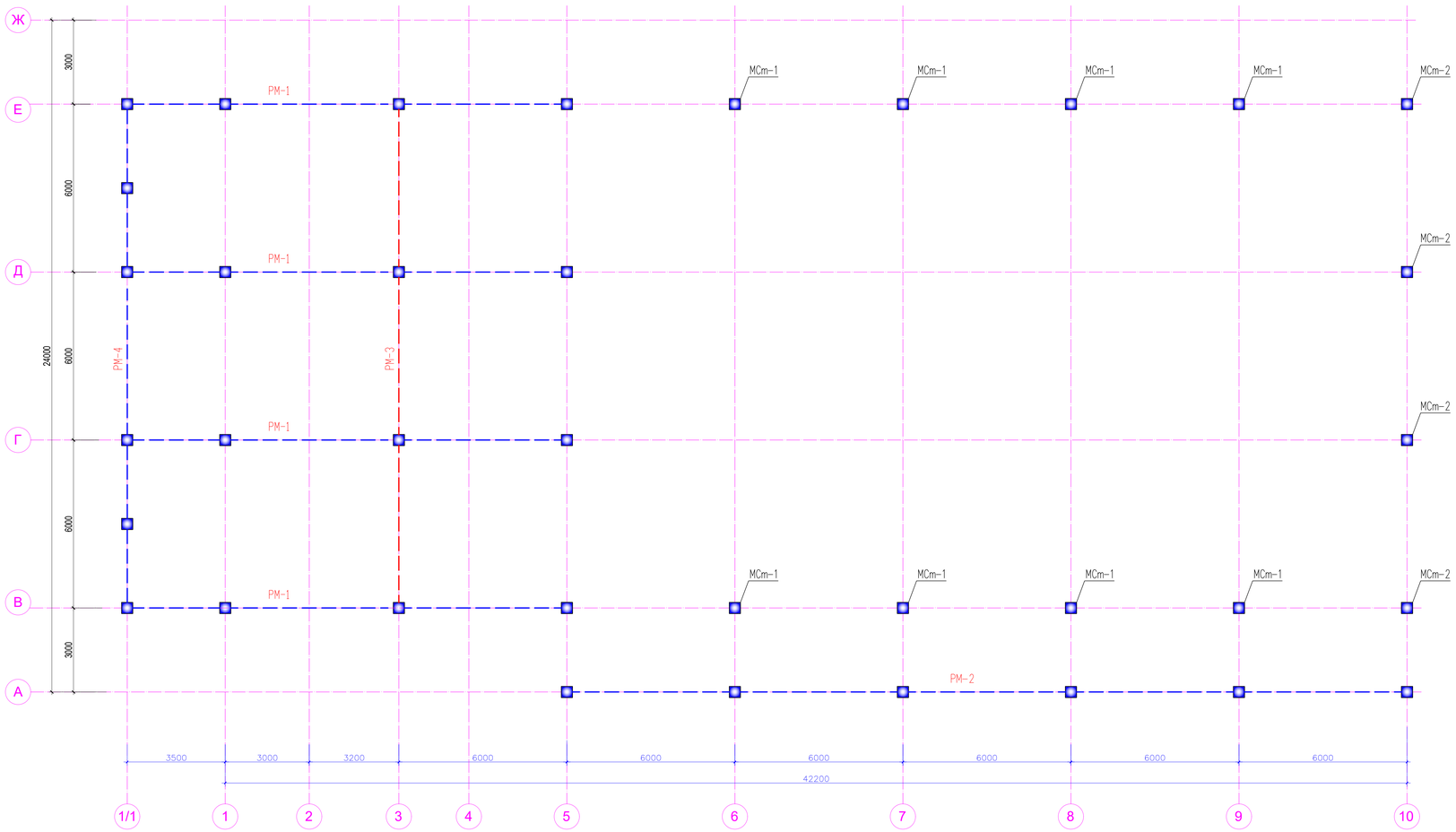

Спецификация элементов.

Поз.	Обозначение	Наименование	Кол.	Масса ед.,кг.	Примеч.
Рм-1	АС-45	Рама монолитная Рм-1	4		
Рм-2	АС-45	Рама монолитная Рм-2	1		
Рм-3	АС-45	Рама монолитная Рм-3	1		
Рм-4	АС-45	Рама монолитная Рм-4	1		
МСт-1	АС-45	Монолитная стойка МСт-1	8		
МСт-2	АС-45	Монолитная стойка МСт-2	4		

1. Данный чертеж читать совместно с листами АС -47...58.

Изм.	Кол.уч.	Лист	N док.	Подп.	Дата	04-2024-АС		
						"Строительство дома культуры на 400 мест в с.Карауылкелды Байганинского района Актюбинской области"		
ГИП		Ермекбеков				ДК на 400 мест	Стадия	Лист	Листов
Исполнил							РП	44	
Проверил		Ермекбеков							
Н.контр.		Ермекбеков				План расположения монолитных рам	ТОО "Kemel Group " г.Шымкент- 2024 г.		

Согласовано:

Инв. N подл. | Подп. и дата | Взам. инв. N

Формат

Монолитная рама РМ-1

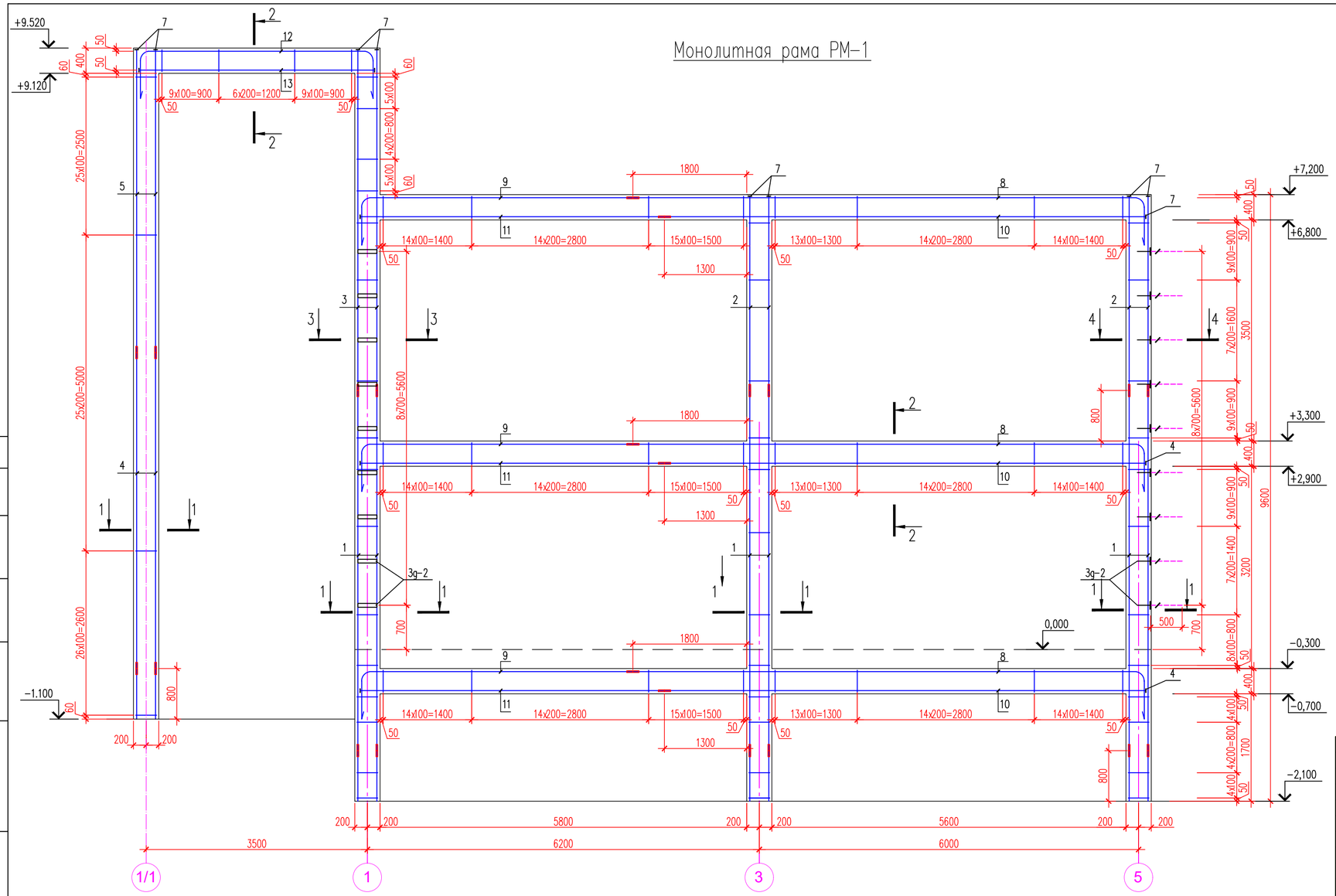

1. Бетонные работы по возведению монолитных конструкции выполнить в соответствии с указаниями СП РК 5.03-107-2013 "Несущие и ограждающие конструкции".
2. Хомуты Хм-1 и Хм-2 крепить к рабочей арматуре вязальной проволокой.
3. Рабочую арматуру колонны (поз. 1) крепить к арматурным выпускам АВ-1 вязальной проволокой.
4. Опалубку снимать только после достижения бетоном 90% проектной прочности.
5. Арматуру поз. "12" приварить к закладной детали ЗД-2 после снятие опалубки.

						04-2024-АС
Изм.	Кол.уч.	Лист	N док.	Подп.	Дата	"Строительство дома культуры на 400 мест в с.Карауылкелды Байганинского района Актюбинской области"
ГИП		Ерменбеков				ДК на 400 мест — Стадия: РП; Лист: 45; Листов:
Исполнил						
Проверил		Ерменбеков				
Н.контр.		Ерменбеков				Монолитная рама РМ-1 — ТОО "Kemel Group " г.Шымкент- 2024 г.

Согласовано

Взам. инв. N

Подп. и дата

Инв. N подл.

Копировал

Формат А4-3

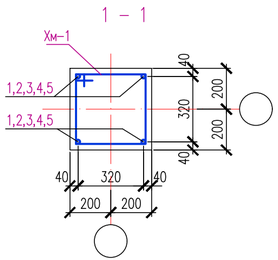

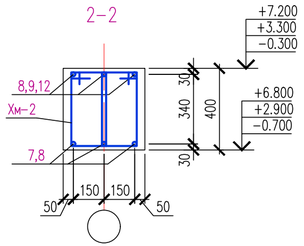

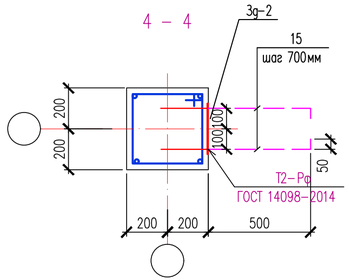

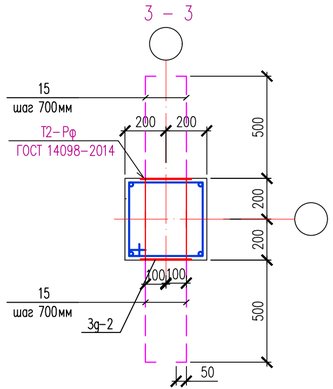

Спецификация материалов

Поз.	Обозначение	Наименование	Кол.	Масса ед., кг.	Примеч.
		Рама РМ-1	4		
		Колонны рамы			
1	ГОСТ 34028-2016	ø25 А400 L=5700	12	21.94	263.28
2	ГОСТ 34028-2016	ø25 А400 L=3075	8	11.84	94.72
3	ГОСТ 34028-2016	ø25 А400 L=5400	4	20.8	83.2
4	ГОСТ 34028-2016	ø25 А400 L=5800	4	22.3	89.2
5	ГОСТ 34028-2016	ø25 А400 L=4800	4	18.5	74.0
6	ГОСТ 34028-2016	ø25 А400 L=250	32	0.96	30.72
Хм-1	ГОСТ 34028-2016	ø8 А240 L=1550	284	0.61	173.24
7	ГОСТ 19903-2015	Лист 12х90х90 ГОСТ 19903-74* ВСт3кп2 ГОСТ 380-2005*	16	0.76	12.16
		Бетон кл. С20/25 $м^3$	6.70		

Спецификация материалов

Поз.	Обозначение	Наименование	Кол.	Масса ед., кг.	Примеч.
		Ригель рамы			
6	ГОСТ 34028-2016	ø25 А400 L=250	18	0.96	17.28
7	ГОСТ 19903-2015	Лист 12х90х90 ГОСТ 19903-74* ВСт3кп2 ГОСТ 380-2005*	24	0.76	18.24
8	ГОСТ 34028-2016	ø28 А400 L=9115	9	44.0	396.0
9	ГОСТ 34028-2016	ø28 А400 L=5315	9	25.7	231.0
10	ГОСТ 34028-2016	ø28 А400 L=7615	9	36.8	331.0
11	ГОСТ 34028-2016	ø28 А400 L=4615	9	22.3	201.0
12	ГОСТ 34028-2016	ø28 А400 L=5755	3	27.8	83.4
13	ГОСТ 34028-2016	ø28 А400 L=3730	3	18.0	54.0
14	ГОСТ 34028-2016	ø10 А240 L=360	120	0.22	26.40
Хм-2	ГОСТ 34028-2016	ø8 А240 L=1230	566	0.49	277.34
		Бетон кл. С20/25 $м^3$	6.10		
3Д-2	Серия 1.400-15 в.0	Закладная деталь МН 104-3 L=300мм	27	0.96	25.92
15	ГОСТ 34028-2016	ø6 А240 L=550	54	0.12	6.48

Ведомость деталей

Поз.	Эскиз
Хм-1	70 80 350 350 L=1550
Хм-2	70 80 370 170 L=1230
8	7960 315 R200 840 L=9115
9	315 4160 840 R200 L=5315
12	315 3445 315 840 R200 R200 840 L=5755

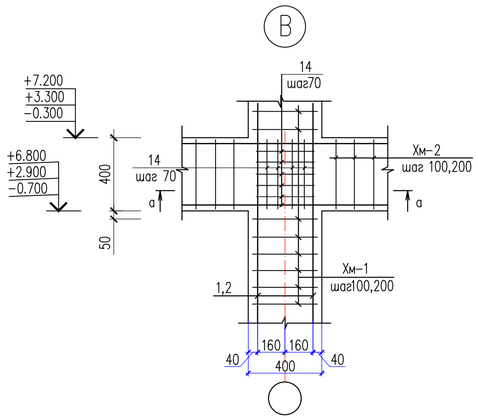

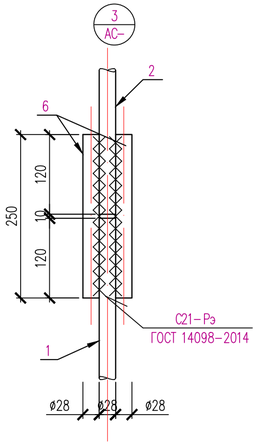

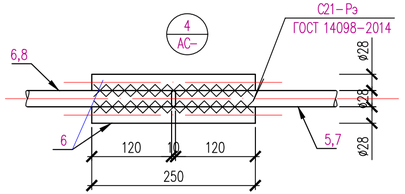

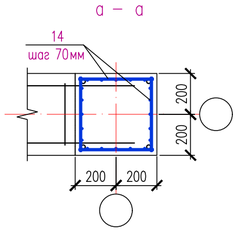

1. Данный чертеж читать совместно с листами АС –47

Изм.	Кол.уч.	Лист	N док.	Подп.	Дата				
						04-2024-АС			
						"Строительство дома культуры на 400 мест в с.Карауылкелды Байганинского района Актюбинской области"			
ГИП		Ерменбеков				ДК на 400 мест	Стадия	Лист	Листов
Исполнил							РП	46	
Проверил		Ерменбеков							
Н.контр.		Ерменбеков				Ведомость деталей Узлы В	ТОО "Kemel Group " г.Шымкент- 2024 г.		

Согласовано

Взам. инв. N

Подп. и дата

Инв. N подл.

Копировал Формат А4-3

Монолитная рама РМ-2

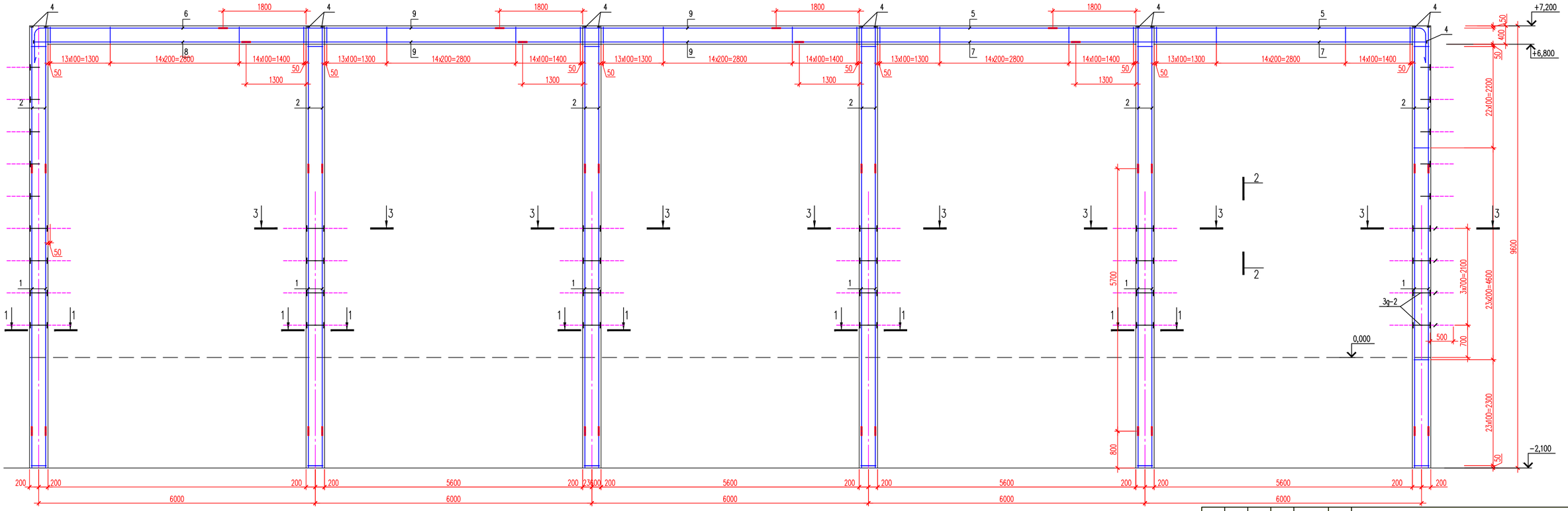

						04-2024-АС	
						"Строительство дома культуры на 400 мест в с.Карауылкелды Байганинского района Актюбинской области"	
Изм.	Кол.уч.	Лист	N док.	Подп.	Дата		
ГИП		Ерменбеков				ДК на 400 мест	Стадия: РП; Лист: 47; Листов:
Исполнил							
Проверил		Ерменбеков					
Н.контр.		Ерменбеков				Монолитная рама РМ-2.	ТОО "Kemel Group " г.Шымкент- 2024 г.

Согласовано

Взам. инв. N

Подп. и дата

Инв. N подл.

Копировал

Формат А4

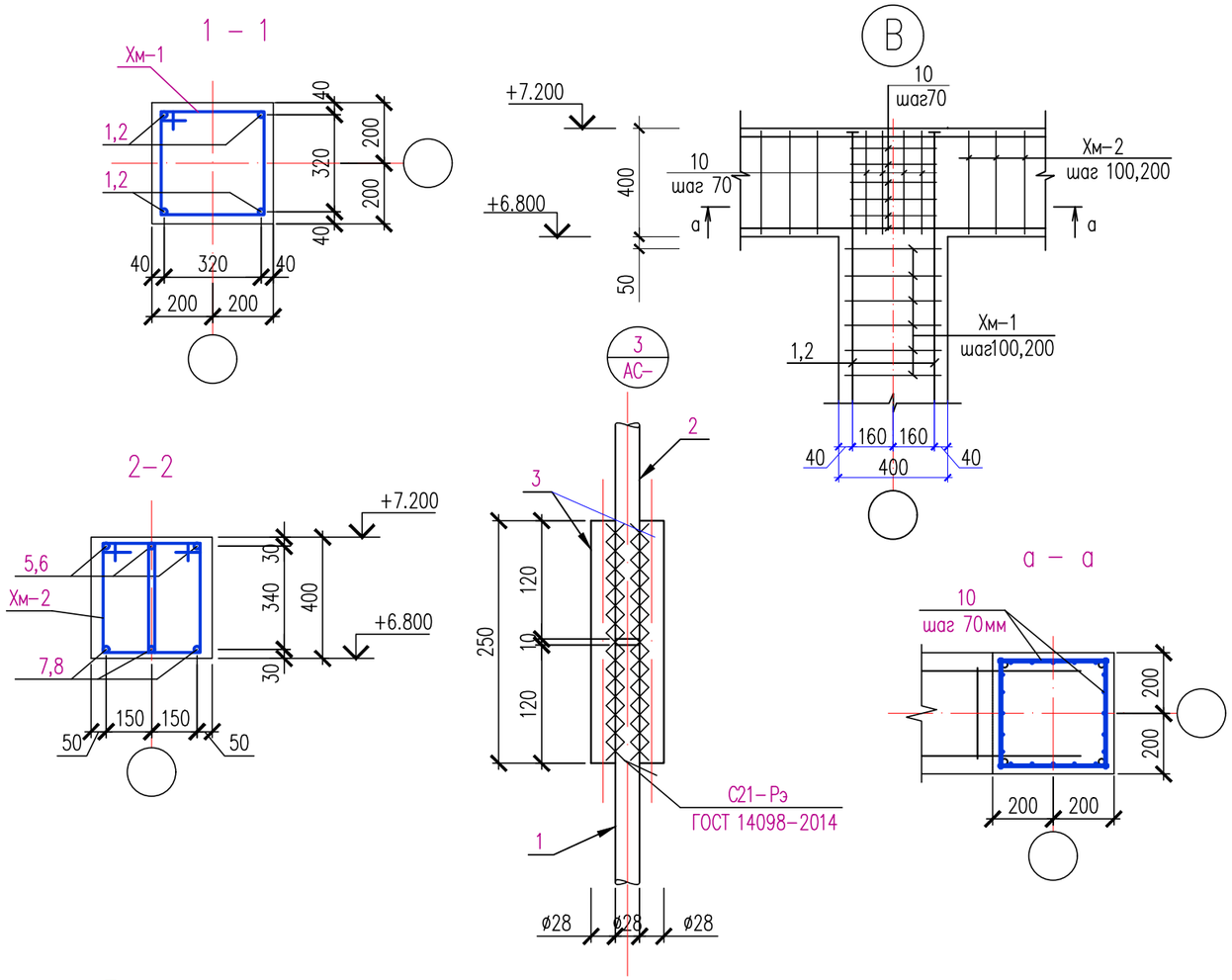

Ведомость деталей

Поз.	Эскиз
Хм–1	70, 80, 350, 350, L=1550
Хм–2	70, 80, 370, 170, L=1230
5	7960, 315, R200, 425, L=8700
6	315, 4160, R200, 425, L=4900

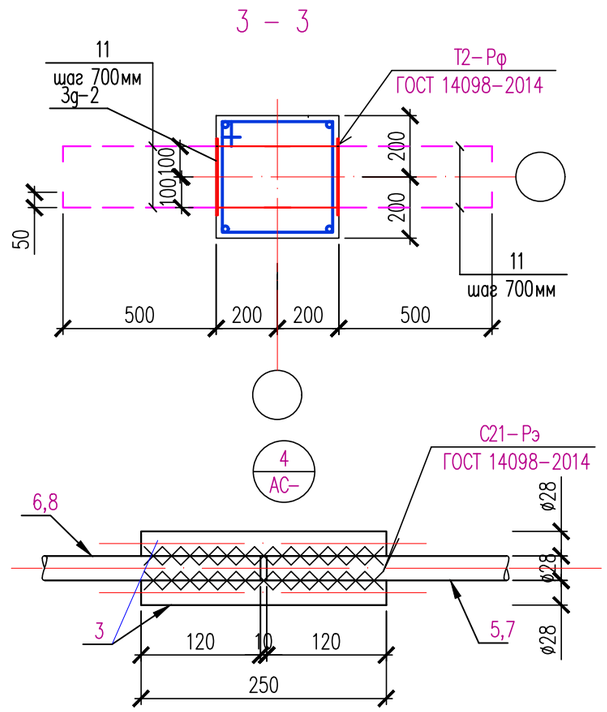

Поз.	Обозначение	Наименование	Кол.	Масса ед., кг.	Примеч.
		Рама РМ–2	1		
		Колонны рамы	6		
1	ГОСТ 34028–2016	ø25 А400 L=5700	4	21.94	87.76
2	ГОСТ 34028–2016	ø25 А400 L=3075	4	11.84	93.12
3	ГОСТ 34028–2016	ø25 А400 L=250	16	0.96	19.36
Хм–1	ГОСТ 34028–2016	ø8 А240 L=1550	84	0.61	51.24
4	ГОСТ 19903-2015	Лист 12х90х90 ГОСТ 19903-74* / ВСт3кп2 ГОСТ 380-2005*	4	0.76	3.04
		Бетон кл. С20/25 м³	1.53		
		Ригель рамы	1		
3	ГОСТ 34028–2016	ø25 А400 L=250	48	0.96	46.08
4	ГОСТ 19903-2015	Лист 12х90х90 ГОСТ 19903-74* / ВСт3кп2 ГОСТ 380-2005*	6	0.76	4.56
5	ГОСТ 34028–2016	ø28 А400 L=8700	3	42.02	126.06
6	ГОСТ 34028–2016	ø28 А400 L=4900	3	23.67	71.01
7	ГОСТ 34028–2016	ø28 А400 L=7615	3	36.78	110.34
8	ГОСТ 34028–2016	ø28 А400 L=4615	3	22.29	66.87
9	ГОСТ 34028–2016	ø28 А400 L=6000	12	28.98	347.76
10	ГОСТ 34028–2016	ø10 А240 L=360	240	0.22	52.80
Хм–2	ГОСТ 34028–2016	ø8 А240 L=1230	420	0.49	205.80
		Бетон кл. С20/25 м³	4.48		
ЗД–2	Серия 1.400–15 в.0	Закладная деталь МН 104–3 L=300мм	58	0.96	55.68
11	ГОСТ 34028–2016	ø8 А240 L=550	116	0.22	13.92

1. Данный чертеж читать совместно с листами АС –49

Изм.	Кол.уч.	Лист	N док.	Подп.	Дата	04-2024-АС			
						"Строительство дома культуры на 400 мест в с.Карауылкелды Байганинского района Актюбинской области"			
ГИП		Ерменбеков				ДК на 400 мест	Стадия	Лист	Листов
Исполнил							РП	48	
Проверил		Ерменбеков							
Н.контр.		Ерменбеков				Ведомость деталей. Узлы В	ТОО "Kemel Group " г.Шымкент- 2024 г.		

Согласовано

Взам. инв. N

Подп. и дата

Инв. N подл.

Копировал

Формат А3

Монолитная рама
РМ-3

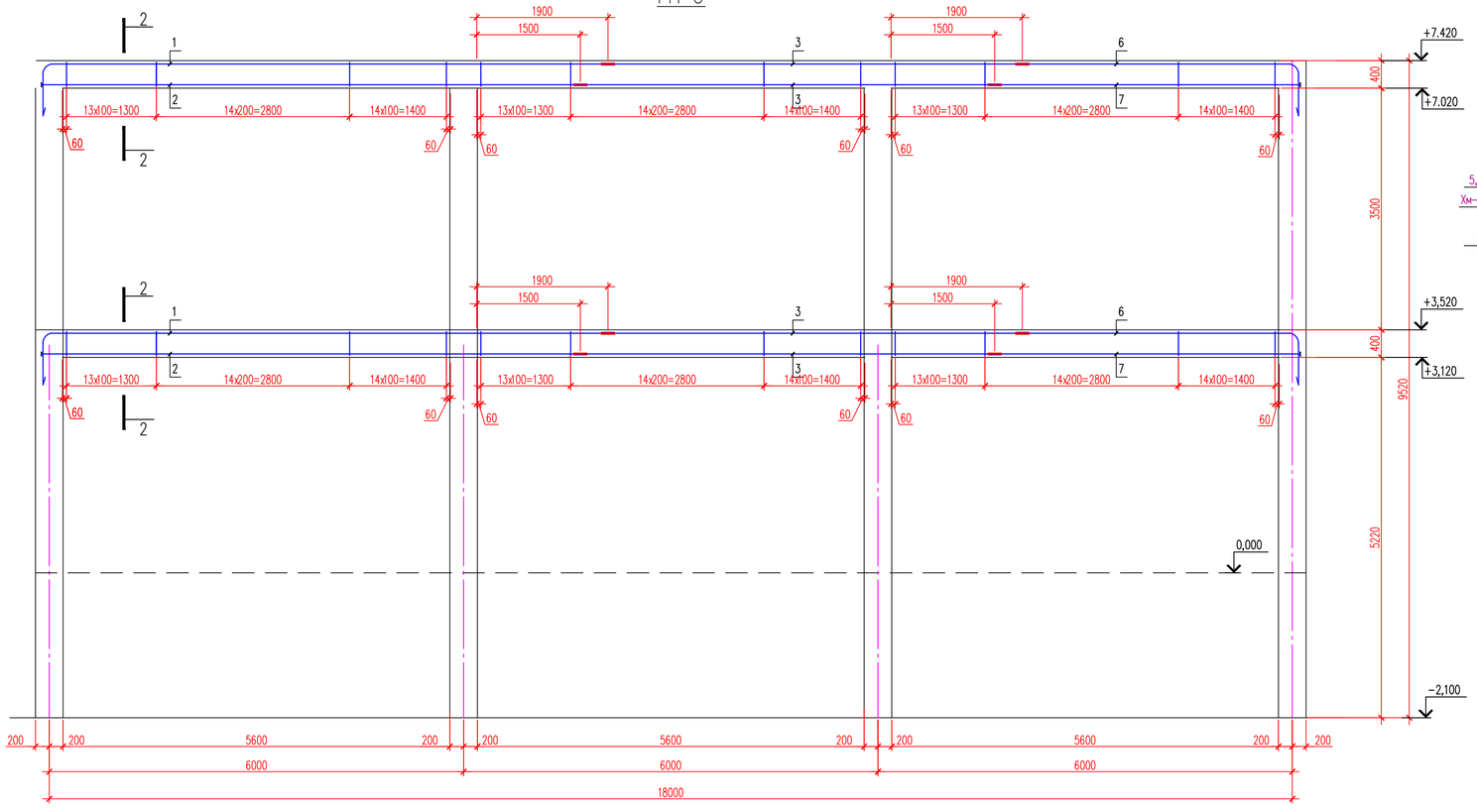

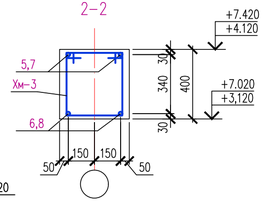

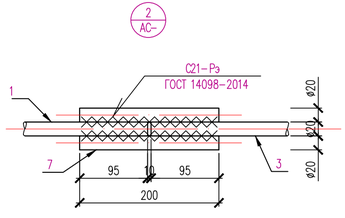

Поз.	Обозначение	Наименование	Кол.	Масса ед., кг.	Примеч.
		Рама РМ-3	1		
		Ригель рамы	2		
1	ГОСТ 34028-2016	ø20 А400 L=8800	2	21.74	43.48
2	ГОСТ 34028-2016	ø20 А400 L=7800	2	19.27	38.54
3	ГОСТ 34028-2016	ø20 А400 L=6000	4	14.82	59.28
4	ГОСТ 34028-2016	ø20 А400 L=4600	2	11.36	22.72
5	ГОСТ 34028-2016	ø20 А400 L=4450	2	10.99	21.98
6	ГОСТ 19903-2015	Лист 12х90х90 ГОСТ 19903-74* ВСт3кп2 ГОСТ 380-2005*	4	0.76	4.56
Хм-3	ГОСТ 34028-2016	ø8 А240 L=1510	126	0.60	75.60
7	ГОСТ 34028-2016	ø20 А400 L=200	16	0.49	7.84
		Бетон кл. С20/25 $м^3$	2.56		

Ведомость деталей

Поз.	Эскиз
Хм-3	70 80 370 310 L=1510
1	315 8060 425 R200 L=8800

Изм.	Кол.уч.	Лист	N док.	Подп.	Дата	04-2024-АС
						"Строительство дома культуры на 400 мест в с.Карауылкелды Байганинского района Актюбинской области"
ГИП		Ерменбеков				ДК на 400 мест
Исполнил						
Проверил		Ерменбеков				
Н.контр.		Ерменбеков				Рама Рм-3

Стадия	Лист	Листов
РП	49	

ТОО "Kemel Group " г.Шымкент- 2024 г.

Согласовано

Взам. инв. N

Подп. и дата

Инв. N подл.

Копировал

Формат А4

Монолитная рама
РМ-4

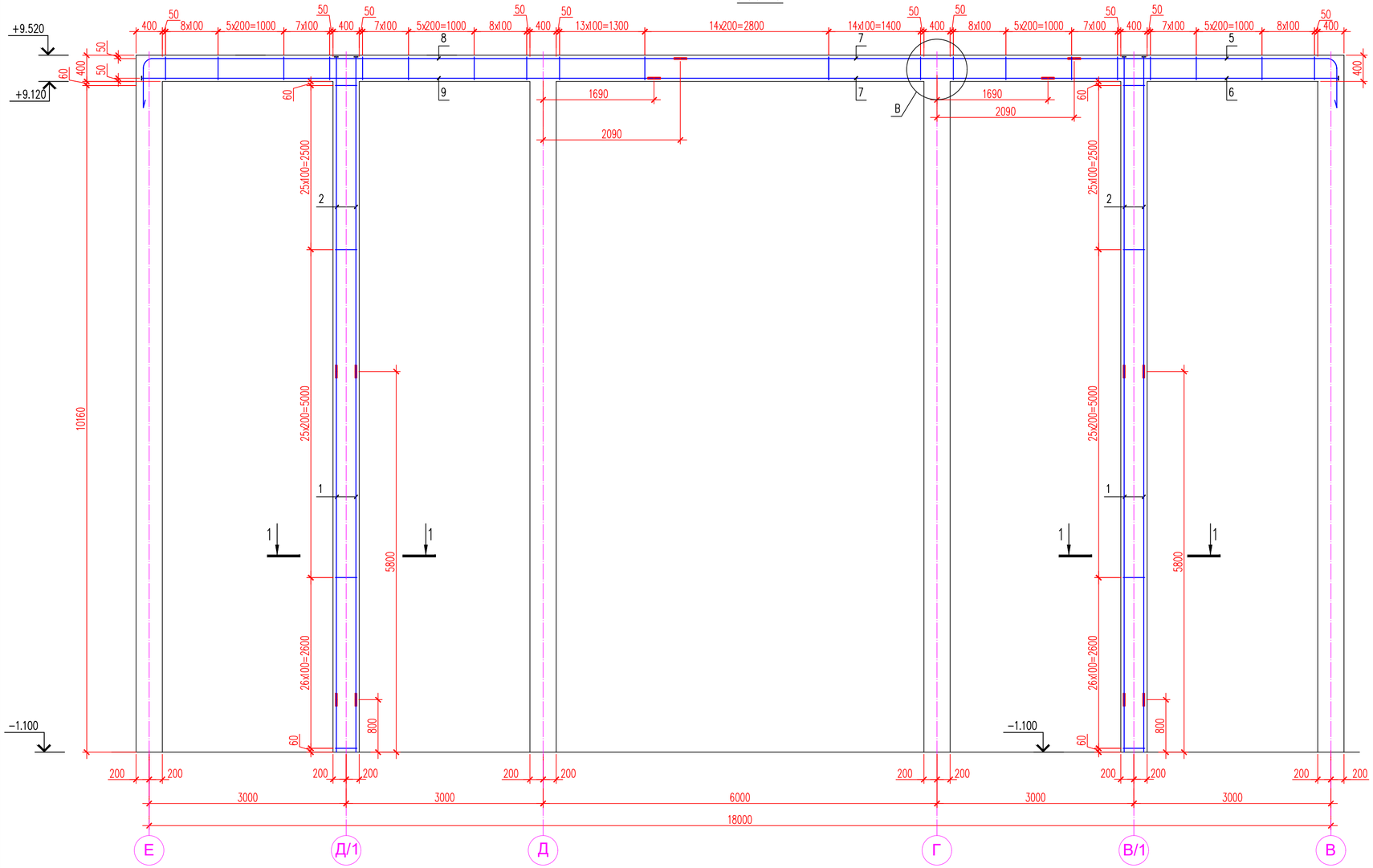

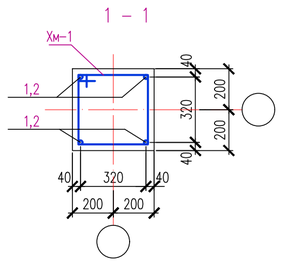

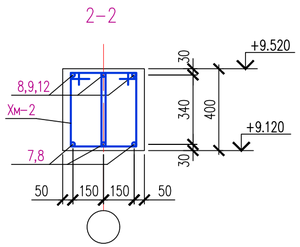

В

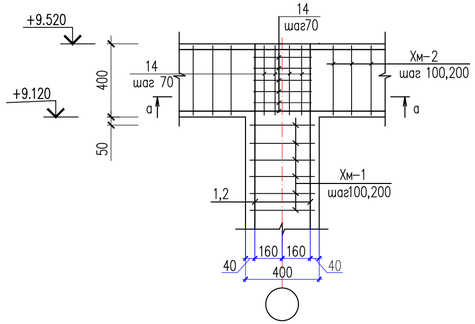

Изм.	Кол.уч.	Лист	N док.	Подп.	Дата	04-2024-АС		
						"Строительство дома культуры на 400 мест в с.Карауылкелды Байганинского района Актюбинской области"		
ГИП		Ерменбеков				ДК на 400 мест	Стадия	Лист	Листов
Исполнил							РП	50	
Проверил		Ерменбеков							
Н.контр.		Ерменбеков				Рама Рм-4	ТОО "Kemel Group " г.Шымкент- 2024 г.		

Согласовано

Взам. инв. N

Подп. и дата

Инв. N подл.

Копировал

Формат А4-3

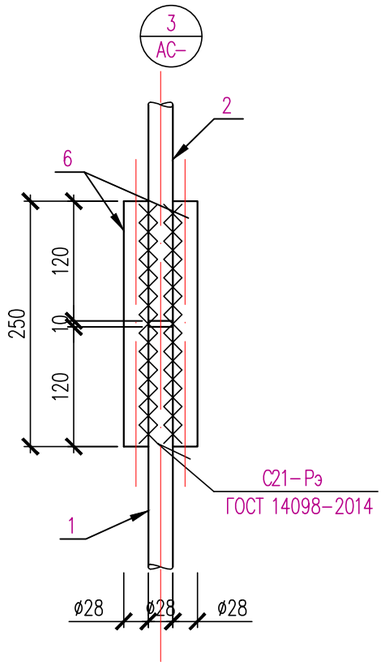

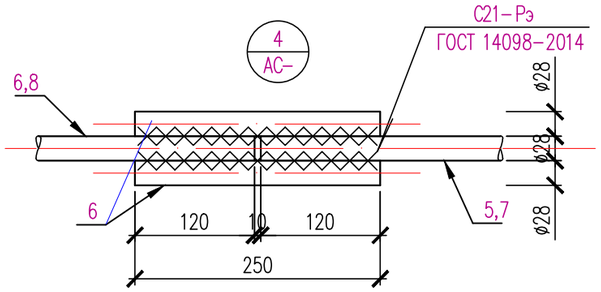

а – а

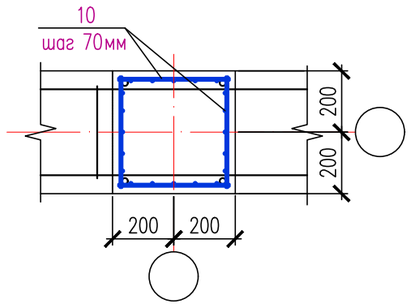

Спецификация материалов

Поз.	Обозначение	Наименование	Кол.	Масса ед., кг.	Примеч.
		Рама РМ–4	1		
		Колонны рамы			
1	ГОСТ 34028–2016	ø25 А400 L=5800	8	22.3	178.0
2	ГОСТ 34028–2016	ø25 А400 L=4795	8	18.5	148.0
3	ГОСТ 34028–2016	ø25 А400 L=250	16	0.96	15.36
Хм–1	ГОСТ 34028–2016	ø8 А240 L=1550	154	0.61	93.94
4	ГОСТ 19903-2015	Лист 12х90х90 ГОСТ 19903-74* / ВСт3кп2 ГОСТ 380-2005*	8	0.76	6.08
		Бетон кл. С20/25 $м^3$	3.30		
		Ригель рамы			
3	ГОСТ 34028–2016	ø25 А400 L=250	8	0.96	7.68
4	ГОСТ 19903-2015	Лист 12х90х90 ГОСТ 19903-74* / ВСт3кп2 ГОСТ 380-2005*	6	0.76	4.56
5	ГОСТ 34028–2016	ø28 А400 L=5030	3	24.3	72.9
6	ГОСТ 34028–2016	ø28 А400 L=4425	3	21.4	64.2
7	ГОСТ 34028–2016	ø28 А400 L=6000	6	29.0	174.0
8	ГОСТ 34028–2016	ø28 А400 L=9210	3	44.5	134.0
9	ГОСТ 34028–2016	ø28 А400 L=7810	9	37.7	113.0
10	ГОСТ 34028–2016	ø10 А240 L=360	120	0.22	26.40
Хм–2	ГОСТ 34028–2016	ø8 А240 L=1230	252	0.49	123.48
		Бетон кл. С20/25 $м^3$	3.10		

Ведомость деталей

Поз.	Эскиз
Хм–1	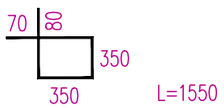
Хм–2	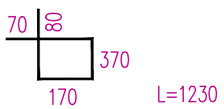
5	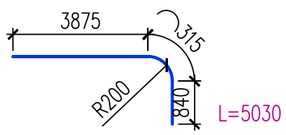
8	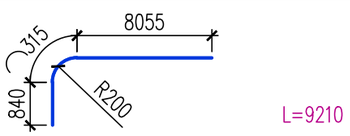

1. Данный чертеж читать совместно с листами АС –55

Изм.	Кол.уч.	Лист	N док.	Подп.	Дата	04-2024-АС		
						"Строительство дома культуры на 400 мест в с.Карауылкелды Байганинского района Актюбинской области"		
ГИП		Ерменбеков				ДК на 400 мест	Стадия	Лист	Листов
Исполнил							РП	51	
Проверил		Ерменбеков							
Н.контр.		Ерменбеков				Ведомость деталей. Узлы В	ТОО "Kemel Group " г.Шымкент- 2024 г.		

Согласовано

Взам. инв. N

Подп. и дата

Инв. N подл.

Копировал

Формат А3

Монолитная стойка
МСт-1

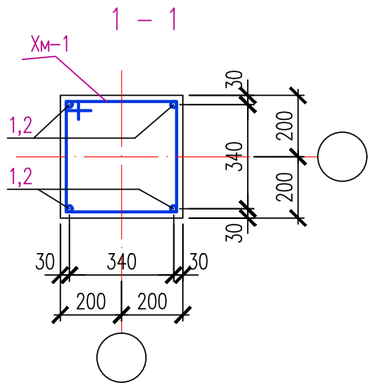

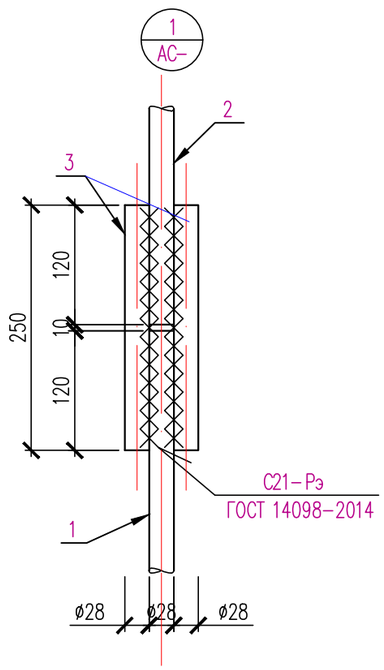

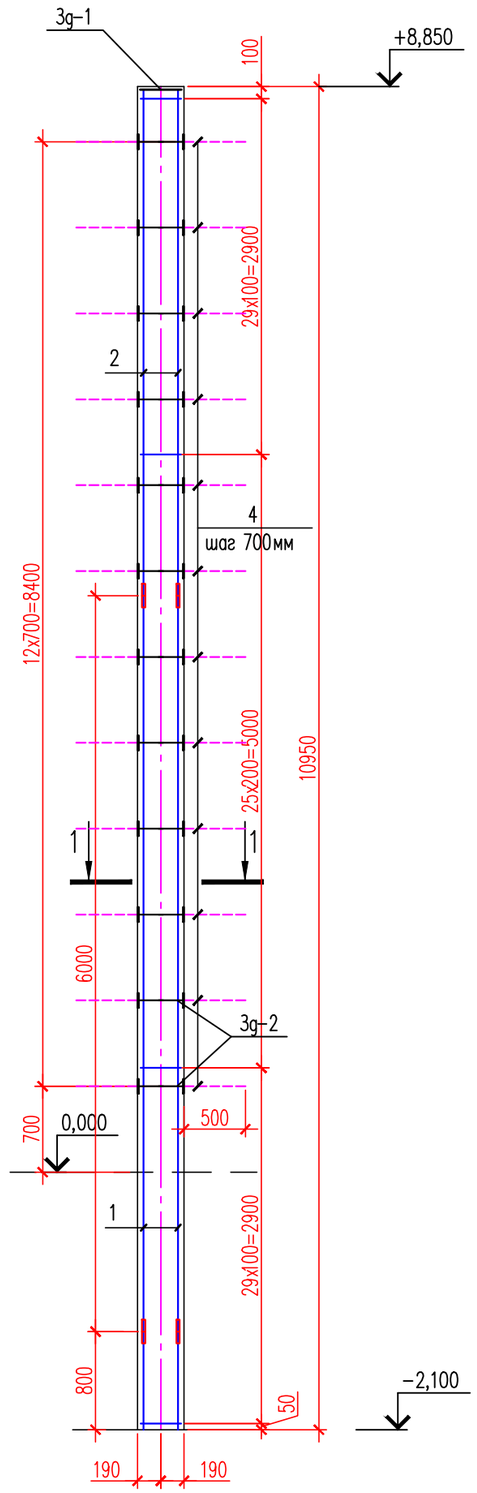

Поз.	Обозначение	Наименование	Кол.	Масса ед., кг.	Примеч.
		Монолитная стойка МСт-1	8		
		Колонны рамы			
1	ГОСТ 34028-2016	ø28 А400 L=6000	4	28.98	115.92
2	ГОСТ 34028-2016	ø25 А-400 L=4220	4	16.25	65.00
3	ГОСТ 34028-2016	ø28 А400 L=250	16	1.21	19.36
Хм-1	ГОСТ 34028-2016	ø8 А240 L=1550	83	0.61	50.63
ЗД-1	см. лист АС-57	Закладная деталь ЗД-1	1	29.2	
ЗД-2	Серия 1.400-15 в.0	Закладная деталь МН 104-3 L=300мм	24	0.96	23.04
4	ГОСТ 34028-2016	ø8 А240 L=550	48	0.22	5.76
		Бетон кл. С20/25 $м^3$	1.68		

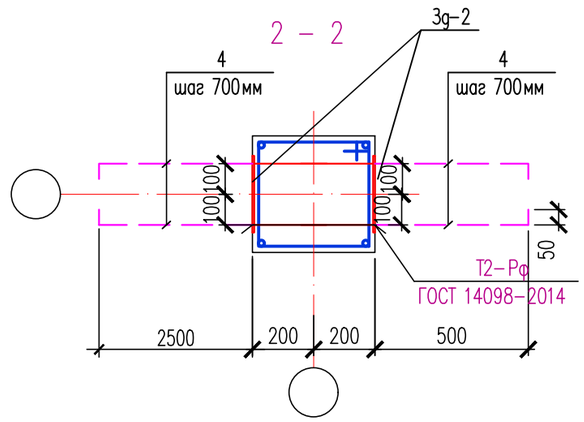

Ведомость деталей

Поз.	Эскиз
Хм-1	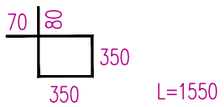 L=1550

Согласовано

Взам. инв. N

Подп. и дата

Инв. N подл.

Изм.	Кол.уч.	Лист	N док.	Подп.	Дата
ГИП		Ерменбеков			
Исполнил					
Проверил		Ерменбеков			
Н.контр.		Ерменбеков			

04-2024-АС

"Строительство дома культуры на 400 мест в с.Карауылкелды Байганинского района Актюбинской области"

ДК на 400 мест

Стадия	Лист	Листов
РП	52	

Монолитная стойка МСт-1

ТОО "Kemel Group "
г.Шымкент- 2024 г.

Копировал

Формат А3

Монолитная стойка
МСт-2

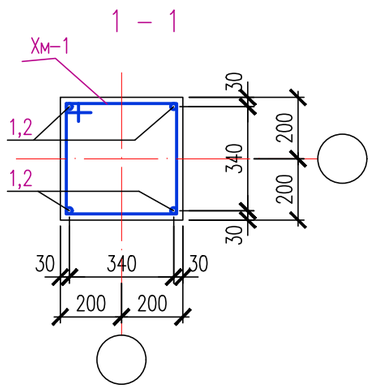

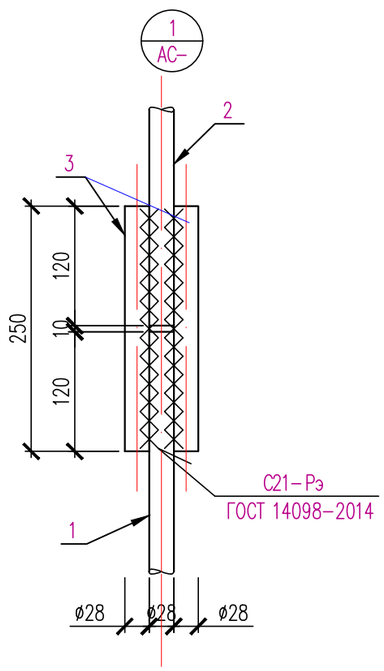

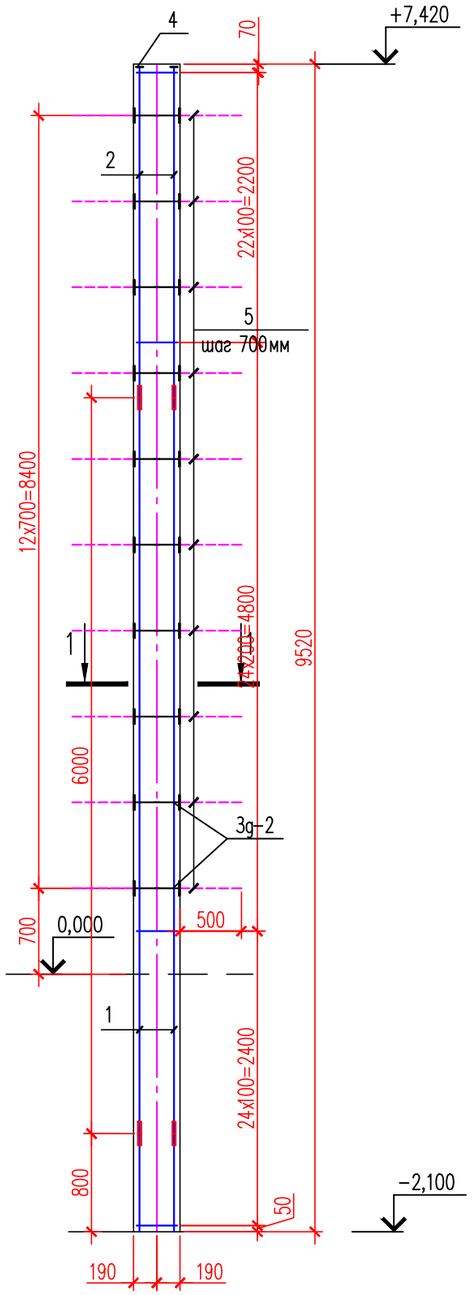

Поз.	Обозначение	Наименование	Кол.	Масса ед., кг.	Примеч.
		Монолитная стойка МСт-2	4		
		Колонны рамы			
1	ГОСТ 34028-2016	ø28 А400 L=6000	4	28.98	115.92
2	ГОСТ 34028-2016	ø25 А400 L=2940	4	11.32	45.28
3	ГОСТ 34028-2016	ø28 А400 L=250	16	1.21	19.36
Хм-1	ГОСТ 34028-2016	ø8 А240 L=1550	71	0.61	43.31
4	ГОСТ 19903-2015	Лист 12х90х90 ГОСТ 19903-74* / ВСт3кп2 ГОСТ 380-2005*	4	0.76	3.04
ЗД-2	Серия 1.400-15 в.0	Закладная деталь МН 104-3 L=300мм	20	0.96	19.20
5	ГОСТ 34028-2016	ø8 А240 L=550	40	0.22	4.80
		Бетон кл. С20/25 $м^3$	1.52		

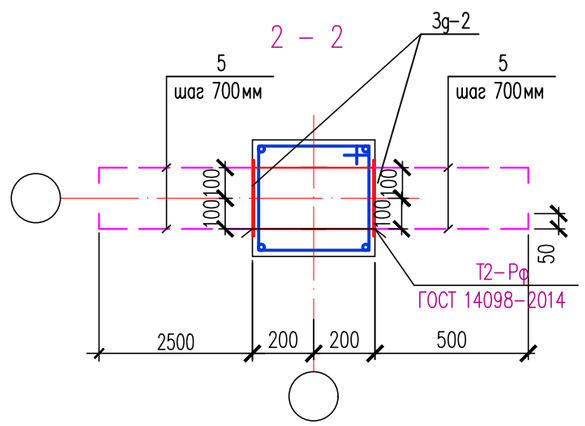

Ведомость деталей

Поз.	Эскиз
Хм-1	70, 80, 350, 350, L=1550

Изм.	Кол.уч.	Лист	N док.	Подп.	Дата				
						04-2024-АС			
						"Строительство дома культуры на 400 мест в с.Карауылкелды Байганинского района Актюбинской области"			
ГИП		Ерменбеков				ДК на 400 мест	Стадия	Лист	Листов
Исполнил							РП	53	
Проверил		Ерменбеков							
Н.контр.		Ерменбеков				Монолитная стойка МСт-2	ТОО "Kemel Group " г.Шымкент- 2024 г.		

Согласовано

Взам. инв. N

Подп. и дата

Инв. N подл.

Копировал

Формат А3

Схема расположения элементов плит перекрытия на отм. −0.300

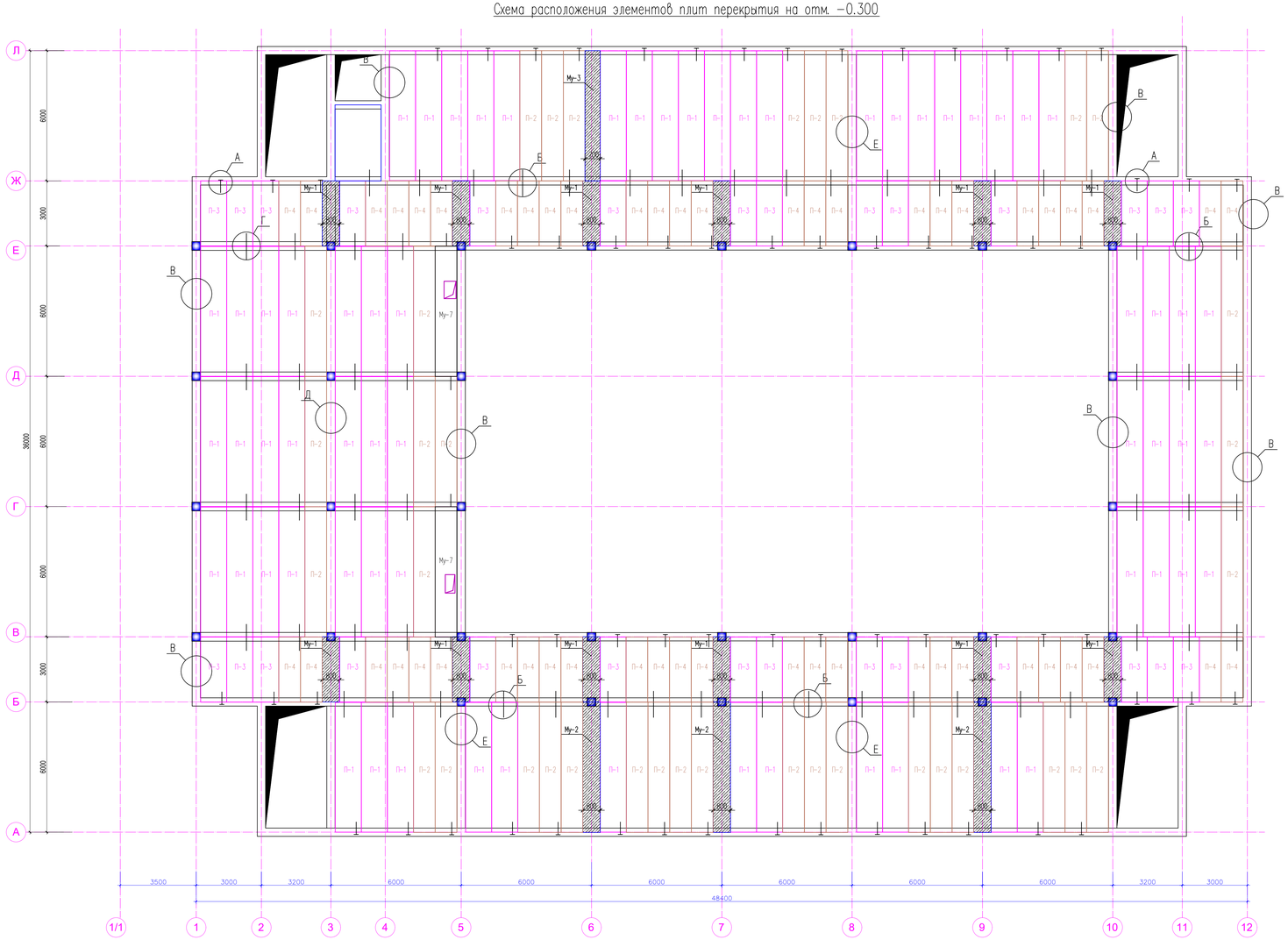

Спецификация материалов

Поз.	Обозначение	Наименование	Кол.	Масса ед., кг.	Примеч.
		Сборные ж/б плиты перекрытия на отм. −0.300			
П-1	ТУ 5842-001-01217316-05	ПБ- 2.60.12-8К7	65	2330	
П-2	ТУ 5842-001-01217316-05	ПБ- 2.60.10-8К7	35	1725	
П-3	ТУ 5842-001-01217316-05	ПБ- 2.30.12-8К7	27	1400	
П-4	ТУ 5842-001-01217316-05	ПБ- 2.30.10-8К7	52	1200	
МУ-1		Монолитный участок МУ-1	12		ширина 800
МУ-2		Монолитный участок МУ-2	3		ширина 800
МУ-3		Монолитный участок МУ-3	1		ширина 700

1. Данный чертеж читать совместно с листами АС −60.

Изм.	Кол.уч.	Лист	N док.	Подп.	Дата
ГИП		Ермекбаков			
Исполнил					
Проверил		Ермекбаков			
Н.контр.		Ермекбаков			

04-2024-АС

"Строительство дома культуры на 400 мест в с.Караулыкелды Байганинского района Актюбинской области"

ДК на 400 мест

Стадия	Лист	Листов
РП	54	

Схема расположения элементов плит перекрытия на отм. −0.300

ТОО "Kemel Group " г.Шымкент- 2024 г.

Согласовано

Взам. инв. N

Подп. и дата

Инв. N подл.

Копировал

Формат А1

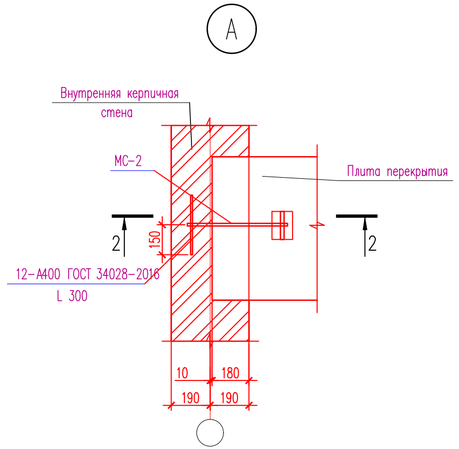

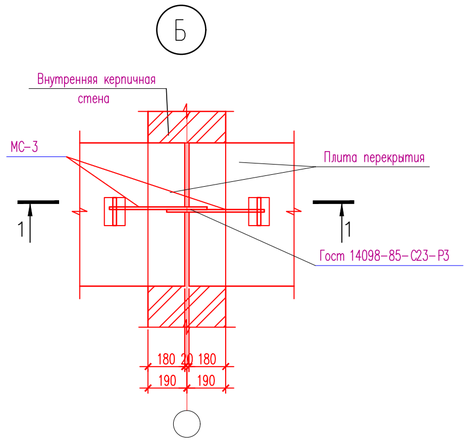

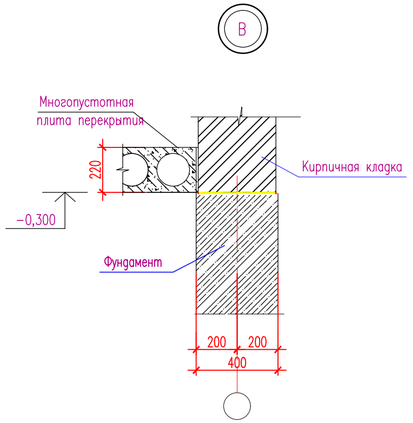

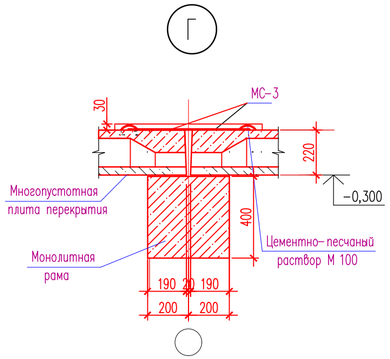

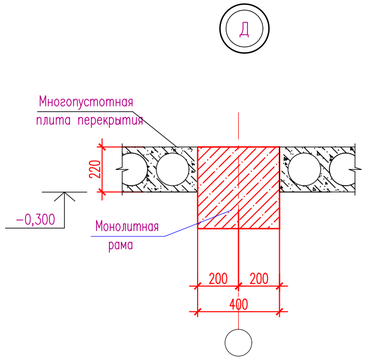

2-2

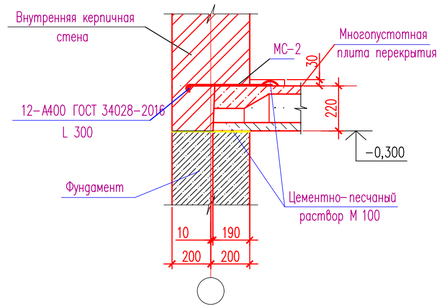

1-1

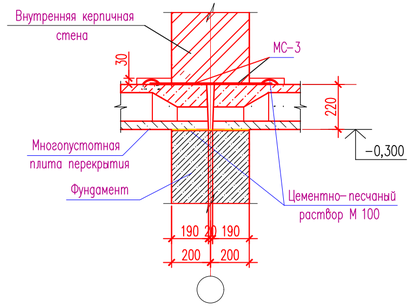

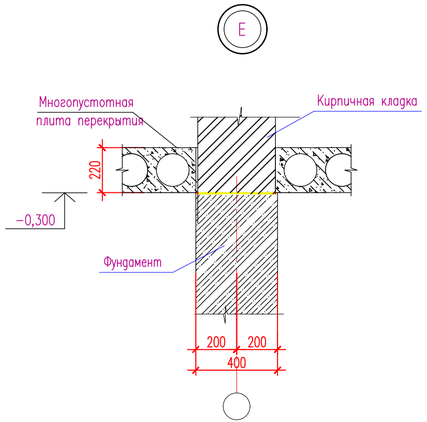

МС-2

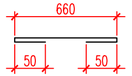

МС-3

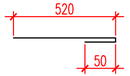

Спецификация элементов

Поз.	Обозначение	Наименование	Кол.	Масса ед., кг.	Примеч.
1	ГОСТ 34028-2016	ø12 А400 L=300	66	0.27	17.82
		МС-2			
МС-2	ГОСТ 34028-2016	ø12 А400 L=860	66	0.76	50.16
		МС-3			
МС-3	ГОСТ 34028-2016	ø12 А400 L=620	130	0.55	71.5

1. Сборные железобетонные плиты перекрытия укладывать на свежеуложенный слой цементного раствора марки М100. Толщина слоя 10 – 15мм.
2. Швы между плитами полностью и тщательно заполнить бетоном кл. С12/15 на мелком заполнителе.
3. Опалубку снимать только после достижения бетоном 70% проектной прочности.
4. Данный лист смотри совместно с листом АС-59.

						04-2024-АС
Изм.	Кол.уч.	Лист	N док.	Подп.	Дата	"Строительство дома культуры на 400 мест в с.Карауылкелды Байганинского района Актюбинской области"
ГИП		Ерменбеков				ДК на 400 мест — Стадия: РП; Лист: 55; Листов:
Исполнил						
Проверил		Ерменбеков				
Н.контр.		Ерменбеков				Узлы А-Е — ТОО "Kemel Group " г.Шымкент- 2024 г.

Согласовано

Взам. инв. N

Подп. и дата

Инв. N подл.

Копировал

Формат А4-3

Схема расположения элементов плит перекрытия на отм. +3.300

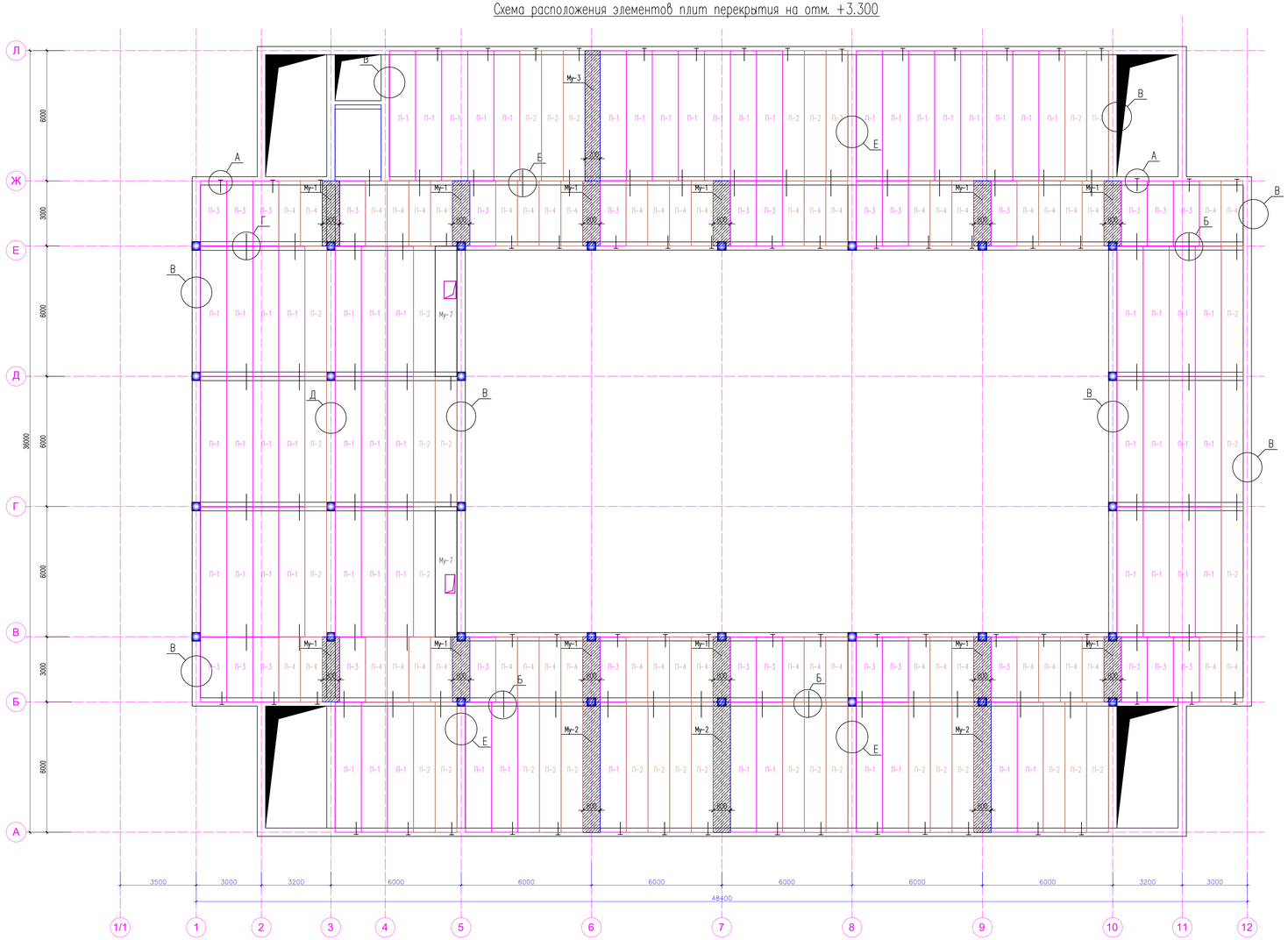

Спецификация материалов

Поз.	Обозначение	Наименование	Кол.	Масса ед., кг.	Примеч.
		Сборные ж/б плиты перекрытия на отм. +3.300			
П-1	ТУ 5842-001-01217316-05	ПБ- 2.60.12-8КТ	65	2330	
П-2	ТУ 5842-001-01217316-05	ПБ- 2.60.10-8КТ	37	1725	
П-3	ТУ 5842-001-01217316-05	ПБ- 2.30.12-8КТ	27	1400	
П-4	ТУ 5842-001-01217316-05	ПБ- 2.30.10-8КТ	52	1200	
МУ-1		Монолитный участок МУ-1	12		ширина 800
МУ-2		Монолитный участок МУ-2	3		ширина 800
МУ-3		Монолитный участок МУ-3	1		ширина 700

1. Данный чертеж читать совместно с листами АС -62.

Изм.	Кол.уч.	Лист	N док.	Подп.	Дата
ГИП		Ермекбаков			
Исполнил					
Проверил		Ермекбаков			
Н.контр.		Ермекбаков			

04-2024-АС

"Строительство дома культуры на 400 мест в с.Карауылкелды Байганинского района Актюбинской области"

ДК на 400 мест

Стадия	Лист	Листов
РП	56	

Схема расположения элементов плит перекрытия на отм. +3.300

ТОО "Kemel Group " г.Шымкент- 2024 г.

Согласовано

Взам. инв. N

Подп. и дата

Инв. N подл.

Копировал

Формат А1

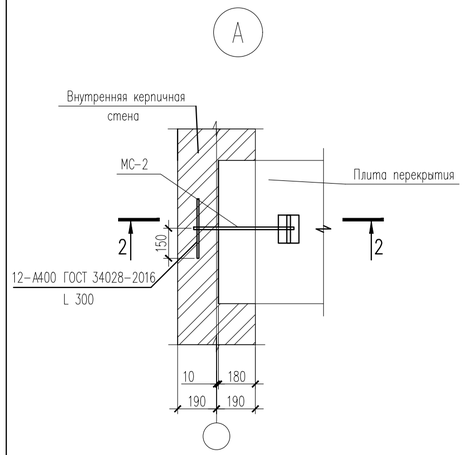

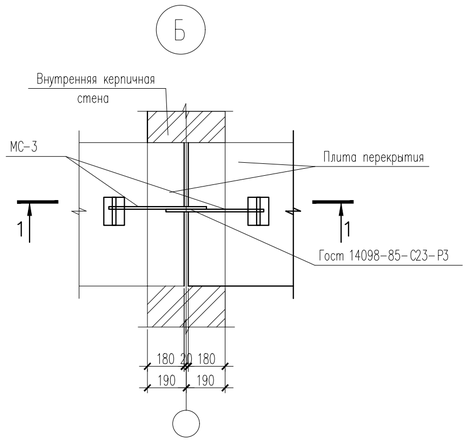

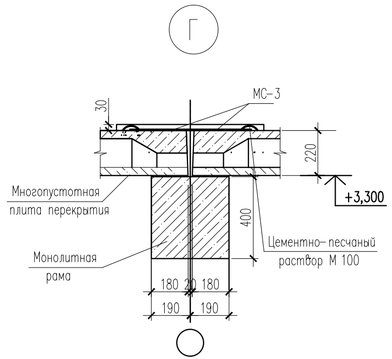

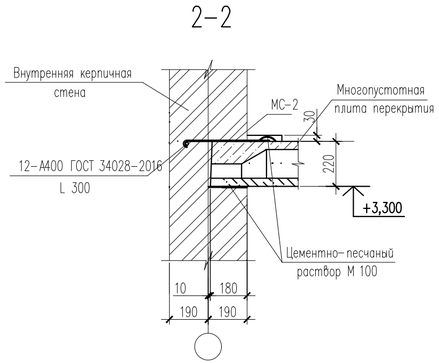

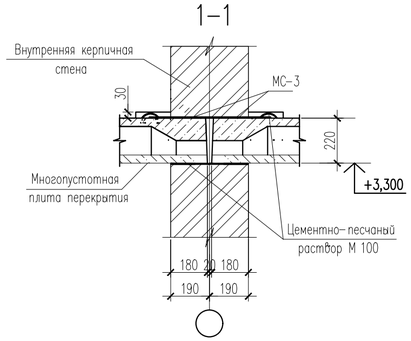

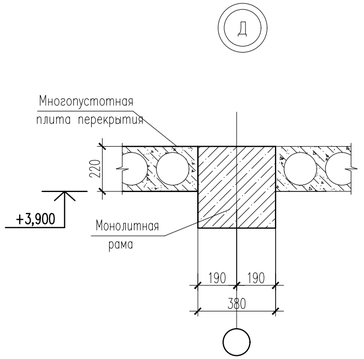

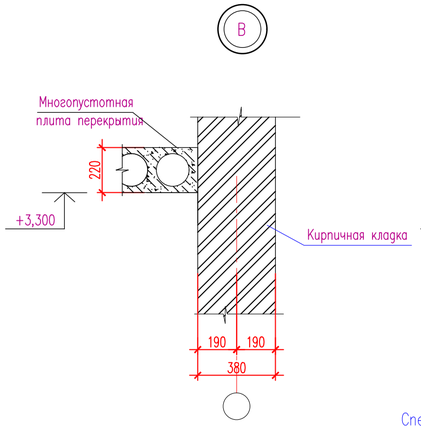

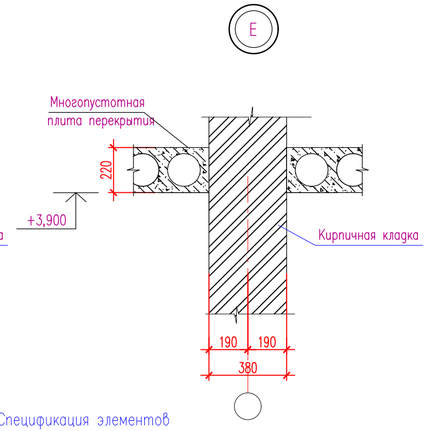

Спецификация элементов

Поз.	Обозначение	Наименование	Кол.	Масса ед., кг.	Примеч.
1	ГОСТ 34028-2016	ø12 А400 L=300	66	0.27	17.82
		МС-2			
МС-2	ГОСТ 34028-2016	ø12 А400 L=860	66	0.76	50.16
		МС-3			
МС-3	ГОСТ 34028-2016	ø12 А400 L=620	130	0.55	71.5

1. Сборные железобетонные плиты перекрытия укладывать на свежеуложенный слой цементного раствора марки М100. Толщина слоя 10 – 15мм.
2. Швы между плитами полностью и тщательно заполнить бетоном кл. С12/15 на мелком заполнителе.
3. Опалубку снимать только после достижения бетоном 70% проектной прочности.
4. Данный лист смотри совместно с листом АС-61.

Изм.	Кол.уч.	Лист	N док.	Подп.	Дата	04-2024-АС
						"Строительство дома культуры на 400 мест в с.Карауылкелды Байганинского района Актюбинской области"
ГИП		Ерменбеков				ДК на 400 мест
Исполнил						Стадия: РП; Лист: 57; Листов:
Проверил		Ерменбеков				
Н.контр.		Ерменбеков				Узлы А-Е
						ТОО "Kemel Group " г.Шымкент- 2024 г.

Согласовано

Взам. инв. N

Подп. и дата

Инв. N подл.

Копировал

Формат А4-3

Схема расположения элементов плит перекрытия на отм. +7.200

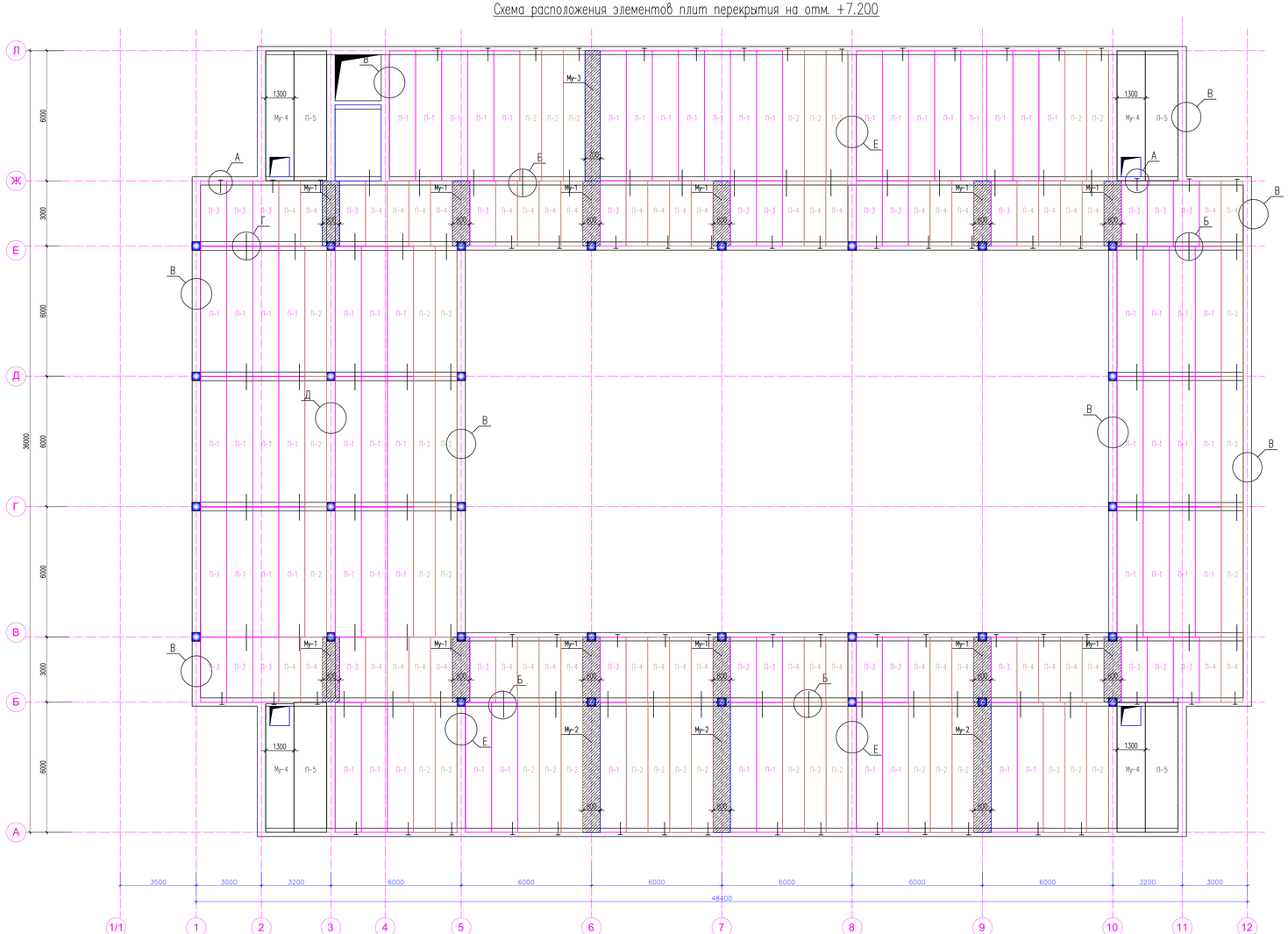

Спецификация материалов

Поз.	Обозначение	Наименование	Кол.	Масса ед.,кг.	Примеч.
		Сборные ж/б плиты перекрытия на отм. +7.200			
П-1	ТУ 5842-001-01217316-05	ПБ- 2.60.12-8КТ	65	2330	
П-2	ТУ 5842-001-01217316-05	ПБ- 2.60.10-8КТ	37	1725	
П-3	ТУ 5842-001-01217316-05	ПБ- 2.30.12-8КТ	27	1400	
П-4	ТУ 5842-001-01217316-05	ПБ- 2.30.10-8КТ	52	1200	
П-5	ТУ 5842-001-01217316-05	ПБ- 2.60.15-8КТ	4		
МУ-1		Монолитный участок МУ-1	12		ширина 800
МУ-2		Монолитный участок МУ-2	3		ширина 800
МУ-3		Монолитный участок МУ-3	1		ширина 700
МУ-5		Монолитный участок МУ-4	4		ширина 1300

1. Данный чертеж читать совместно с листами АС -64.

Изм.	Кол.уч.	Лист	Nдок.	Подп.	Дата	04-2024-АС		
						"Строительство дома культуры на 400 мест в с.Караулькелды Байганинского района Актюбинской области"		
ГИП		Ермекбаков				ДК на 400 мест	Стадия	Лист	Листов
Исполнил							РП	58	
Проверил		Ермекбаков							
Н.контр.		Ермекбаков				Схема расположения элементов плит перекрытия на отм. +7.200	ТОО "Kemel Group " г.Шымкент- 2024 г.	

Согласовано

Взам. инв. N

Подп. и дата

Инв. N подл.

Копировал

Формат A1

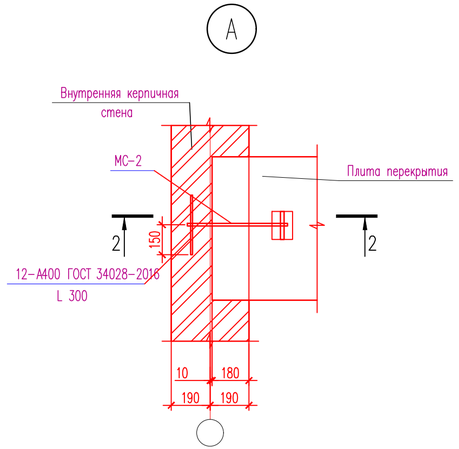

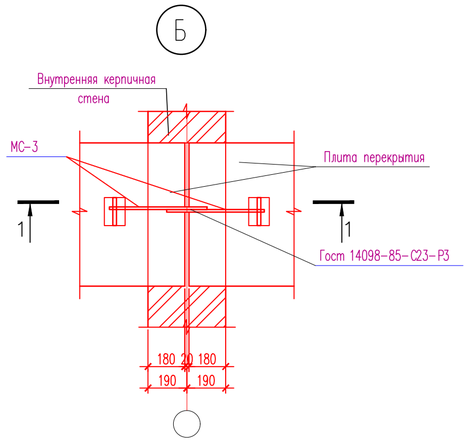

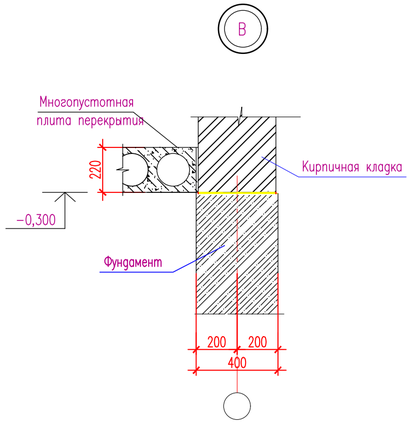

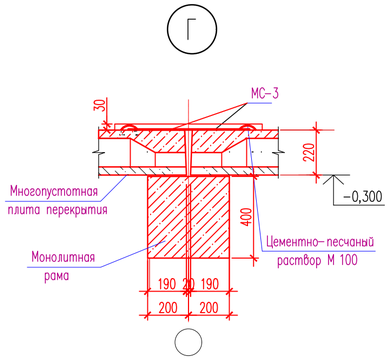

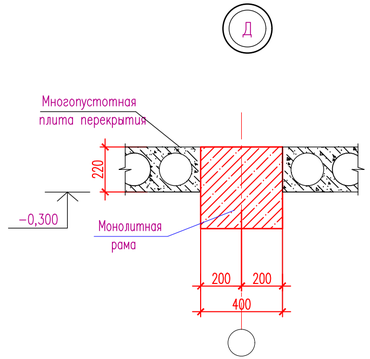

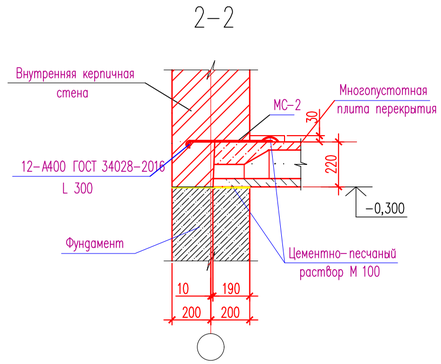

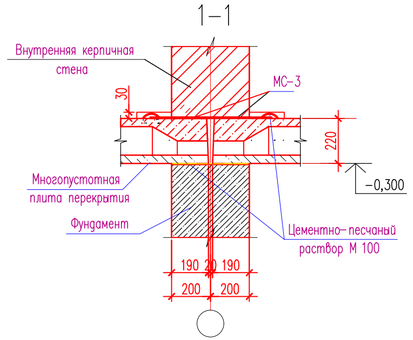

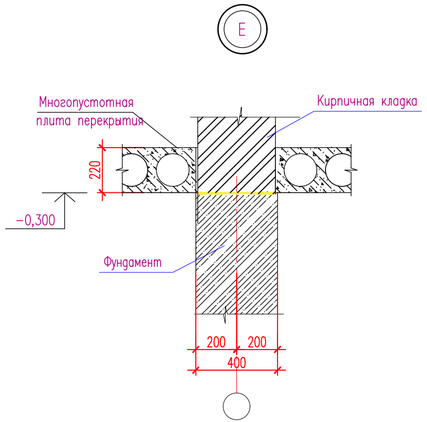

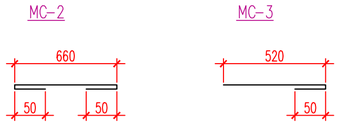

Спецификация элементов

Поз.	Обозначение	Наименование	Кол.	Масса ед., кг.	Примеч.
1	ГОСТ 34028-2016	ø12 А400 L=300	66	0.27	17.82
		МС-2			
МС-2	ГОСТ 34028-2016	ø12 А400 L=860	66	0.76	50.16
		МС-3			
МС-3	ГОСТ 34028-2016	ø12 А400 L=620	130	0.55	71.5

1. Бетонные работы вести в соответствии с требованиями СП РК 5.03-107-2013 "Несущие и ограждающие конструкции" и Проектирование железобетонных конструкции СП РК EN 1992-1-1: 2004/2011
2. Рабочую арматуру поз.1 и хомуты поз.2 скреплять между собой вязальной проволокой.
3. Опалубку снимать только после достижения бетоном 90% проектной прочности.
4. Данный лист смотри совместно с листом АС-63.

						04-2024-АС
Изм.	Кол.уч.	Лист	N док.	Подп.	Дата	"Строительство дома культуры на 400 мест в с.Карауылкелды Байганинского района Актюбинской области"
ГИП		Ерменбеков				ДК на 400 мест — Стадия: РП; Лист: 59; Листов:
Исполнил						
Проверил		Ерменбеков				
Н.контр.		Ерменбеков				Узлы А-Е — ТОО "Kemel Group " г.Шымкент- 2024 г.

Согласовано

Взам. инв. N

Подп. и дата

Инв. N подл.

Копировал

Формат А4-3

Монолитный участок МУ-1

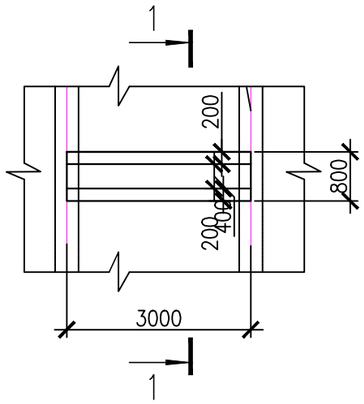

Монолитный участок МУ-2

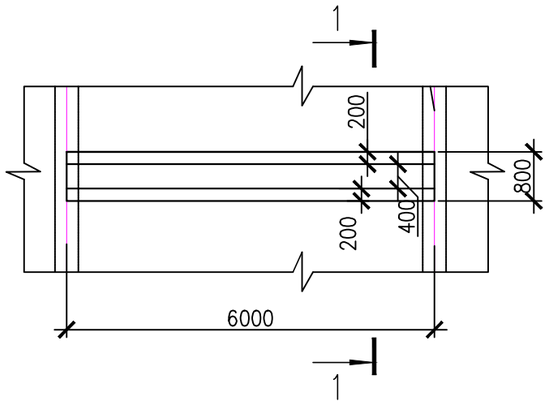

1 – 1

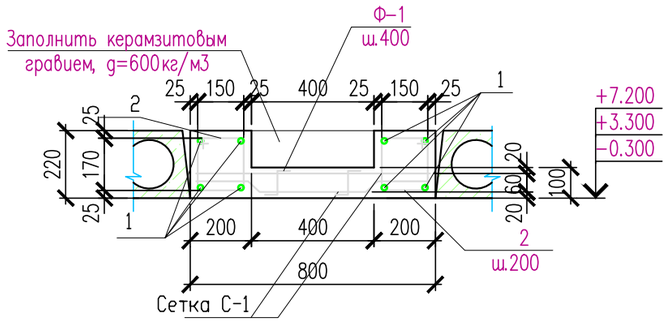

1. Бетонные работы вести в соответствии с требованиями СП РК 5.03-107-2013 "Несущие и ограждающие конструкции" и Проектирование железобетонных конструкции СП РК EN 1992-1-1: 2004/2011
2. Рабочую арматуру поз.1 и хомуты поз.2 скреплять между собой вязальной проволокой.
3. Опалубку снимать только после достижения бетоном 90% проектной прочности.
4. Ведомость расхода стали см. л. АС-79
5. Керамзитовый гравий: МУ-2 – 0.17м3

Поз.	Обозначение	Наименование	Кол.	Масса ед., кг.	Примеч.
		Монолитный участок МУ-1			
1	ГОСТ 34028-2016	ø20 А400 L=2960	8	7.31	58.48
2	ГОСТ 34028-2016	ø8 А240 L=840	32	0.33	10.56
С-1	ГОСТ 23279-2012	4С $\frac{5Вр-I-150}{5Вр-I-150}$ 100х100 $\frac{50}{50}$	5.76	2.02	11.64
Ф-1	ГОСТ 34028-2016	ø8 А240 L=250	11	0.10	1.10
		бетон кл. С20/25 $м^3$	0.46		
		Монолитный участок МУ-2			
1	ГОСТ 34028-2016	ø20 А400 L=5960	8	14.72	117.76
2	ГОСТ 34028-2016	ø8 А240 L=840	62	0.33	20.46
С-1	ГОСТ 23279-2012	4С $\frac{5Вр-I-150}{5Вр-I-150}$ 100х100 $\frac{50}{50}$	11.52	2.02	23.27
Ф-1	ГОСТ 34028-2016	ø8 А240 L=250	22	0.10	2.20
		бетон кл. С20/25 $м^3$	0.92		

Ведомость деталей

Поз.	Эскиз
2	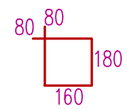

1. Данный лист смотри совместно с листом АС-59,61,63.

Изм.	Кол.уч.	Лист	N док.	Подп.	Дата	04-2024-АС		
						"Строительство дома культуры на 400 мест в с.Карауылкелды Байганинского района Актюбинской области"		
ГИП		Ерменбеков				ДК на 400 мест	Стадия	Лист	Листов
Исполнил							РП	60	
Проверил		Ерменбеков							
Н.контр.		Ерменбеков				Монолитный участок МУ-1,2	ТОО "Kemel Group " г.Шымкент- 2024 г.		

Согласовано

Взам. инв. N

Подп. и дата

Инв. N подл.

Копировал Формат А3

Монолитный участок МУ-3

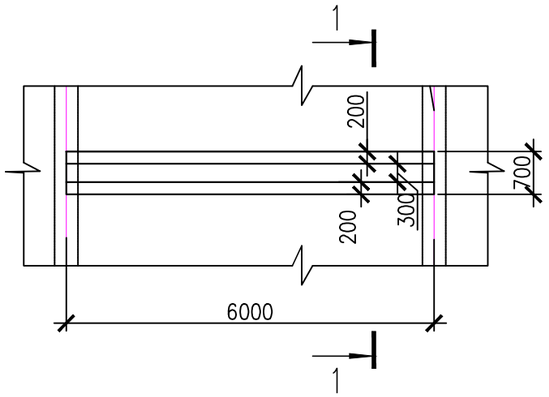

1 – 1

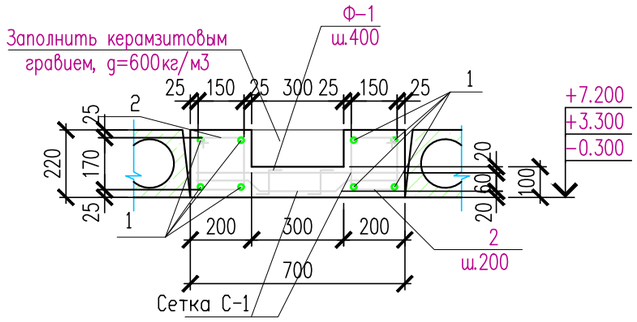

Спецификация материалов

Поз.	Обозначение	Наименование	Кол.	Масса ед., кг.	Примеч.
		Монолитный участок МУ-3			
1	ГОСТ 34028-2016	ø20 А400 L=5960	8	14.72	117.76
2	ГОСТ 34028-2016	ø8 А240 L=840	62	0.33	20.46
С-1	ГОСТ 23279-2012	4С $\frac{5Вр-I-150}{5Вр-I-150}$ 100х100 $\frac{50}{50}$	11.52	2.02	23.27
Ф-1	ГОСТ 34028-2016	ø8 А240 L=250	22	0.10	2.20
		бетон кл. С20/25 $м^3$	0.92		

Ведомость деталей

Поз.	Эскиз
2	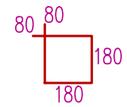

1. Данный лист смотри совместно с листом АС-59,61,63.

1. Бетонные работы вести в соответствии с требованиями СП РК 5.03-107-2013 "Несущие и ограждающие конструкции" и Проектирование железобетонных конструкции СП РК EN 1992-1-1: 2004/2011
2. Рабочую арматуру поз.1 и хомуты поз.2 скреплять между собой вязальной проволокой.
3. Опалубку снимать только после достижения бетоном 90% проектной прочности.
4. Ведомость расхода стали см. л. АС-79

Согласовано

Взам. инв. N

Подп. и дата

Инв. N подл.

Изм.	Кол.уч.	Лист	N док.	Подп.	Дата	04-2024-АС		
						"Строительство дома культуры на 400 мест в с.Карауылкелды Байганинского района Актюбинской области"		
ГИП		Ерменбеков				ДК на 400 мест	Стадия	Лист	Листов
Исполнил							РП	61	
Проверил		Ерменбеков							
Н.контр.		Ерменбеков				Монолитный участок МУ-3	ТОО "Kemel Group " г.Шымкент- 2024 г.		

Копировал Формат А3

Монолитный участок МУ-4

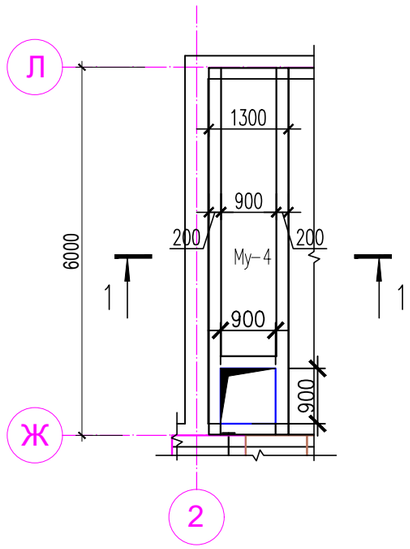

Поз.	Обозначение	Наименование	Кол.	Масса ед., кг.	Примеч.
		Монолитный участок МУ-4			
1	ГОСТ 34028-2016	ø20 А400 L=6560	8	16.20	129.60
2	ГОСТ 34028-2016	ø8 А240 L=840	72	0.33	23.76
3	ГОСТ 34028-2016	ø20 А400 L=1260	8	3.11	24.88
С-1	ГОСТ 23279-2012	4С $\frac{5Вр-I-150}{5Вр-I-150}$ 100х100 $\frac{50}{50}$	15.54	2.02	31.39
Ф-1	ГОСТ 34028-2016	ø8 А240 L=250	30	0.10	3.00
		бетон кл. С20/25 $м^3$	1.14		

1 – 1

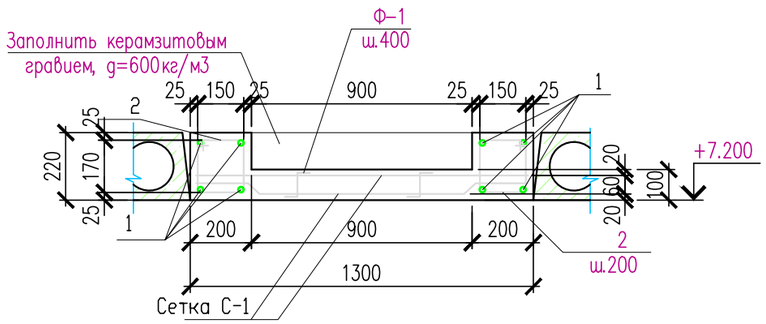

Ведомость деталей

Поз.	Эскиз
2	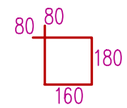

1. Данный лист смотри совместно с листом АС-59,61,63.

1. Бетонные работы вести в соответствии с требованиями СП РК 5.03-107-2013 "Несущие и ограждающие конструкции" и Проектирование железобетонных конструкции СП РК EN 1992-1-1: 2004/2011
2. Рабочую арматуру поз.1 и хомуты поз.2 скреплять между собой вязальной проволокой.
3. Опалубку снимать только после достижения бетоном 90% проектной прочности.
4. Ведомость расхода стали см. л. АС-79
5. Керамзитовый гравий: МУ-17 – 0.57м3

Согласовано

Взам. инв. N

Подп. и дата

Инв. N подл.

Изм.	Кол.уч.	Лист	N док.	Подп.	Дата	04-2024-АС			
						"Строительство дома культуры на 400 мест в с.Карауылкелды Байганинского района Актюбинской области"			
ГИП		Ерменбеков				ДК на 400 мест	Стадия	Лист	Листов
Исполнил							РП	62	
Проверил		Ерменбеков							
Н.контр.		Ерменбеков				Монолитный участок МУ-4	ТОО "Kemel Group " г.Шымкент- 2024 г.		

Копировал Формат А3

Монолитный участок МУ-5

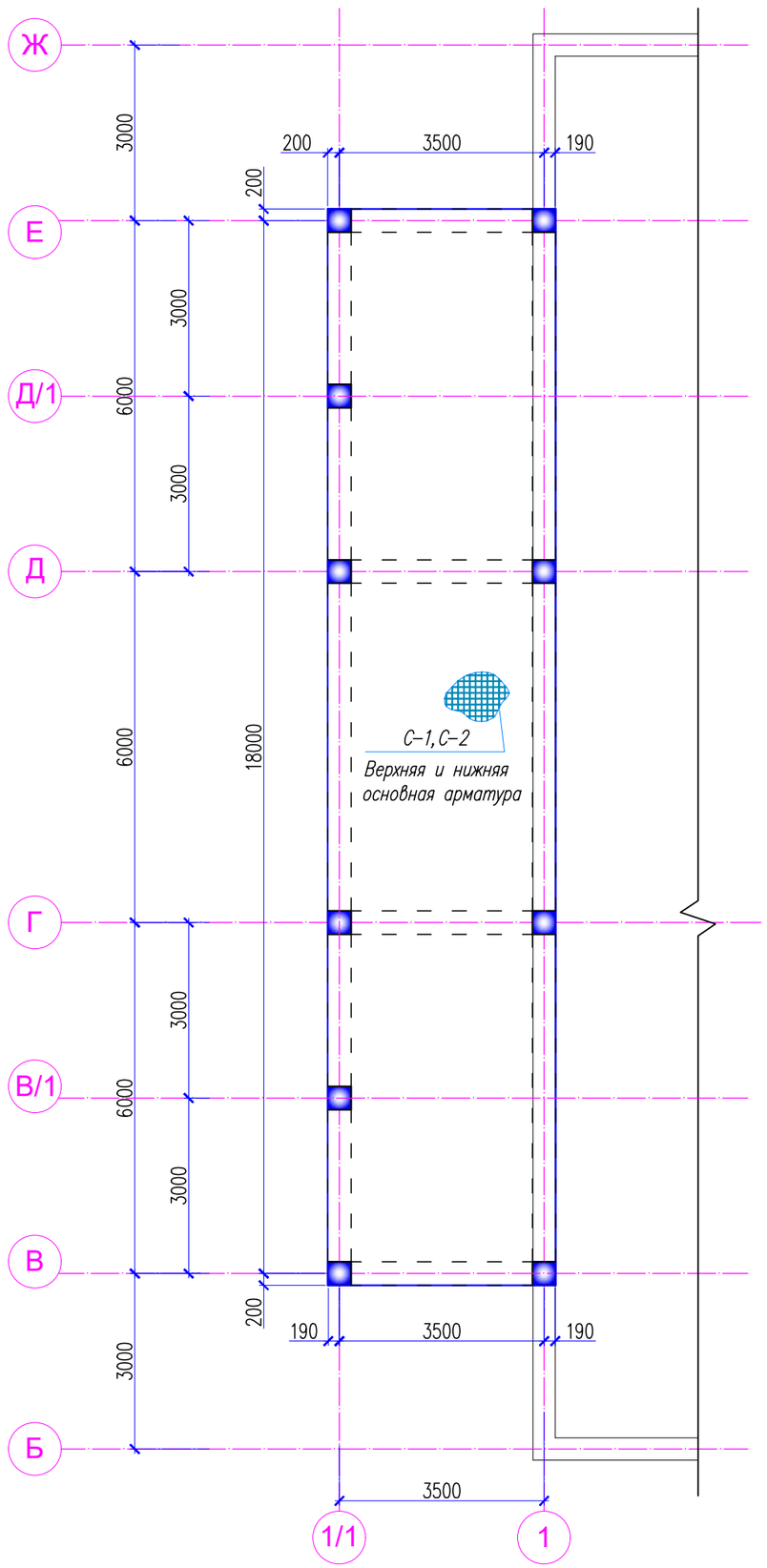

Спецификация материалов

Поз.	Обозначение	Наименование	Кол.	Масса ед.,кг.	Примеч.
		Монолитный участок МУ-5			
		Нижняя основная арматура			
С-1		Сетка С-1 на 1м2	71.75	8.90	639.57
1	ГОСТ 34028-2016	ø12 А400 L=1000	10	0.89	8.90
		Верхняя основная арматура			
С-2		Сетка С-2 на 1м2	75.10	8.9	668.39
1	ГОСТ 34028-2016	ø12 А400 L=1000	10	0.89	8.90
Ф-1	ГОСТ 34028-2016	ø10 А240 L=550	230	0.34	78.20
	Материалы:	Бетон кл. С 20/25 м3	14.50		

Анкеровка верхней дополнительной арматуры

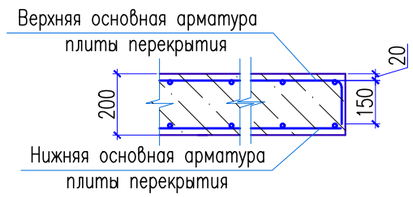

Стыки одиночных стержней рабочей арматуры внахлестку, без сварки

ø12 А400

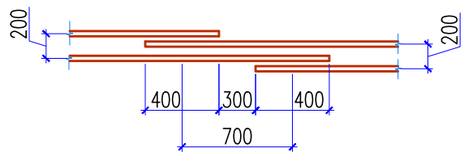

Сетка С-1,С-2 (1м2)

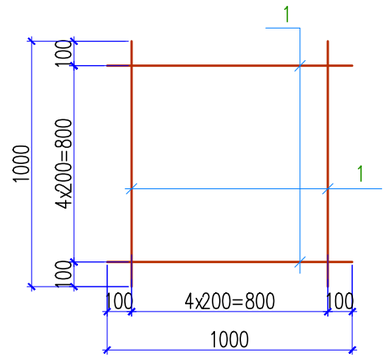

Ведомость деталей

Поз.	Эскиз
Ф-1	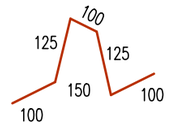 L=550мм

Изм.	Кол.уч.	Лист	N док.	Подп.	Дата				
						04-2024-АС			
						"Строительство дома культуры на 400 мест в с.Карауылкелды Байганинского района Актюбинской области"			
ГИП		Ерменбеков				ДК на 400 мест	Стадия	Лист	Листов
Исполнил							РП	63	
Проверил		Ерменбеков							
Н.контр.		Ерменбеков				Монолитный участок МУ-5	ТОО "Kemel Group " г.Шымкент- 2024 г.		

Согласовано

Взам. инв. N

Подп. и дата

Инв. N подл.

Копировал

Формат А3

Выход на чердак.
Схема установки люка на чердак

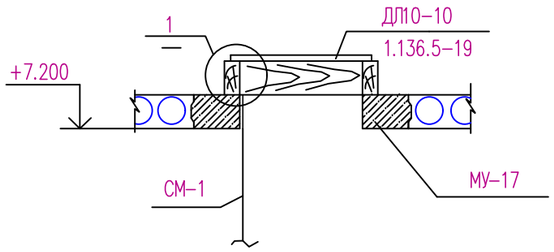

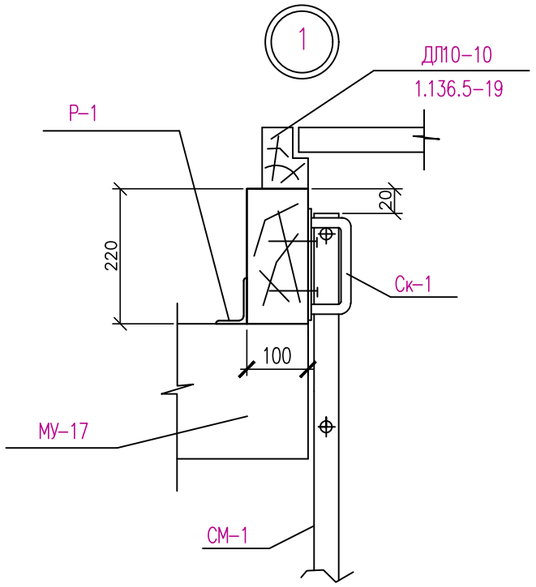

Стремянка СМ – 1

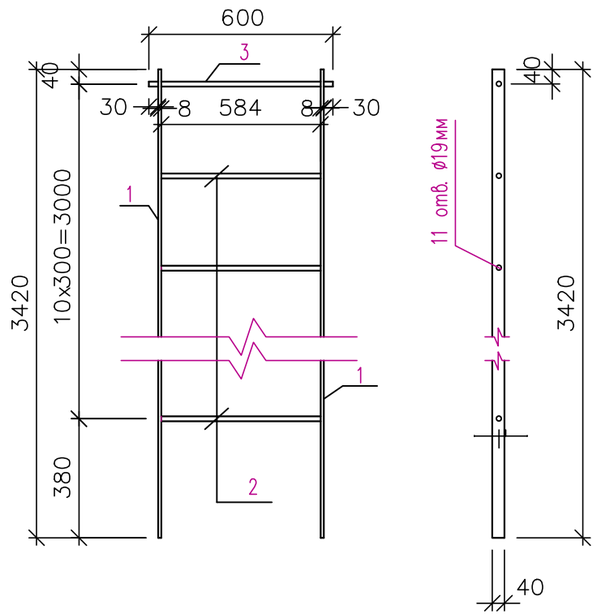

Деталь сопряжения
скобы Ск-1 со стремянкой СМ-1

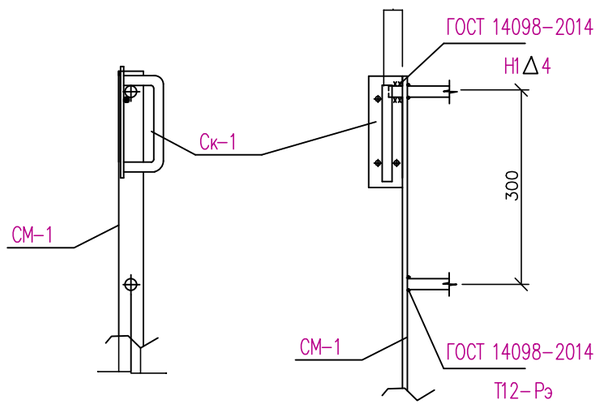

Рамка Р-1

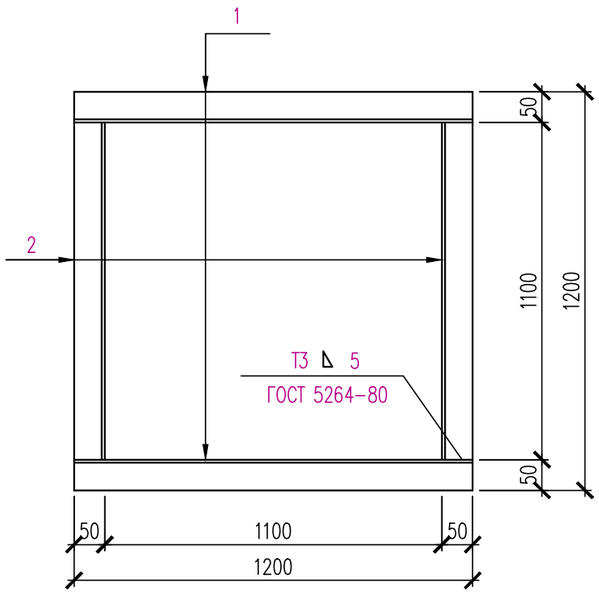

Скоба Ск-1.

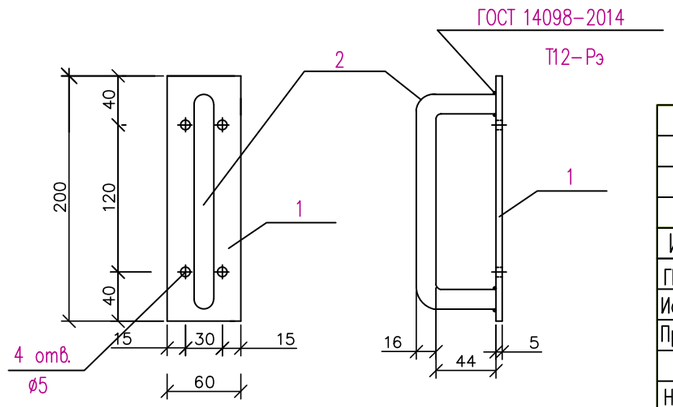

Поз.	Обозначение	Наименование	Кол.	Масса ед., кг.	Примеч.
		Выход на чердак.	4		
СМ-1		Стремянка СМ-1	1	31,70	
Ск-1		Скоба Ск-1	2	0,85	
	ГОСТ 8486-86	Брус 220х100 L=900	2		0,04м 3
	ГОСТ 8486-86	Брус 220х100 L=1100	2		0,05м 3
Р-1		Рамка Р-1	1	22.04	
	1.136.5-19	Люк ДЛ 10-10	1		
		Стремянка СМ-1		31,7	
1	ГОСТ 103-2006	-8х40 l=3420	2	8,59	17,18кг
2	ГОСТ 34028-2016	ø18А240 l=600	11	1,20	13,20кг
3	ГОСТ 34028-2016	ø18А240 l=660	1	1,32	
		Скоба Ск-1		0,85	
1	ГОСТ 103-2006	-5х60 l=200	1	0,47	
2	ГОСТ 34028-2016	ø16А240 l=240	1	0,38	
		Рамка Р-1		22.04	
1	ГОСТ 8510-93	∟ -75х50х5 L=1200мм	2	5.75	
2	ГОСТ 8510-93	∟ -75х50х5 L=1100мм	2	5.27	

Материал стремянки сталь Вст-3 .
Сварку производить по периметру соприкасаемых деталей электродами типа Э42А, ГОСТ 9467-75.
Рамку Р-1 приварить к закладным деталям монолитного участка МУ-12 до установки брусков.
Металлические изделия покрасить масленой краской – 2 раза

Согласовано

Взам. инв. N

Подп. и дата

Инв. N подл.

Изм.	Кол.уч.	Лист	N док.	Подп.	Дата	04-2024-АС		
						"Строительство дома культуры на 400 мест в с.Карауылкелды Байганинского района Актюбинской области"		
ГИП		Ерменбеков				ДК на 400 мест	Стадия	Лист	Листов
Исполнил							РП	64	
Проверил		Ерменбеков							
Н.контр.		Ерменбеков				Выход на чердак	ТОО "Kemel Group " г.Шымкент- 2024 г.		

Копировал Формат А3

Монолитный участок МУ–6

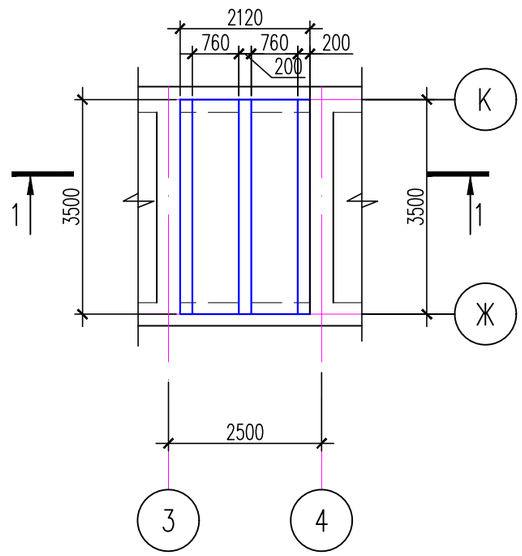

Поз.	Обозначение	Наименование	Кол.	Масса ед., кг.	Примеч.
		Монолитный участок МУ–6	3		
1	ГОСТ 34028–2016	ø20 А400 L=3560	12	8.79	105.48
2	ГОСТ 34028–2016	ø8 А240 L=840	82	0.33	27.06
3	ГОСТ 34028–2016	ø20 А400 L=2760	8	6.82	54.56
С–1	ГОСТ 23279–2012	4С $\frac{5Вр–I–150}{5Вр–I–150}$ 100х100 $\frac{50}{50}$	20.16	2.02	40.72
Ф–1	ГОСТ 34028–2016	ø8 А240 L=250	40	0.10	4.00
		бетон кл. С20/25 $м^3$	1.26		

1 – 1

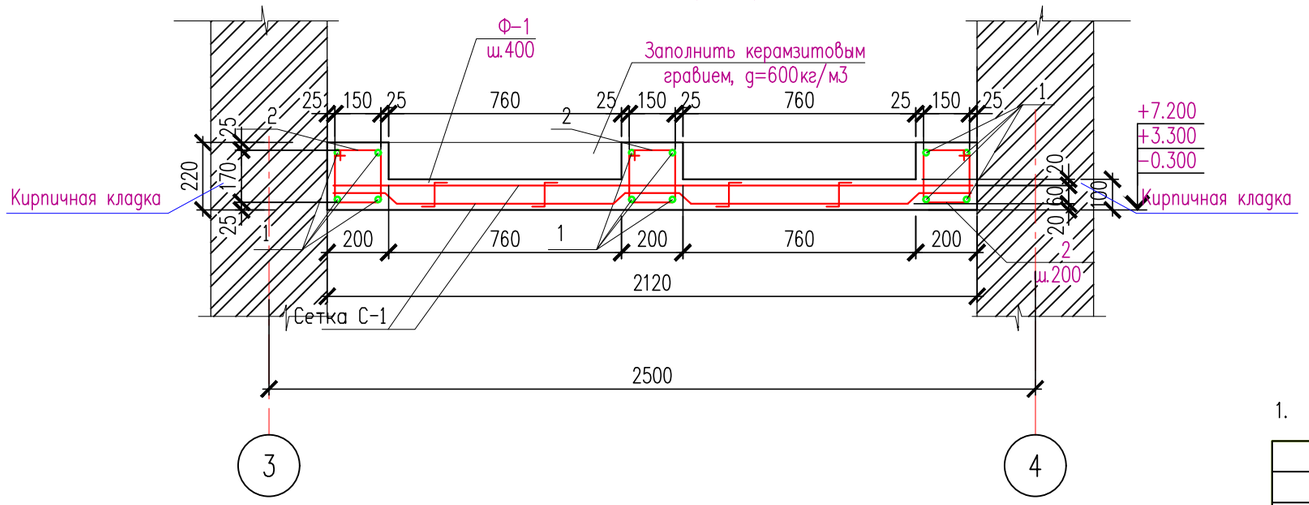

1. Бетонные работы вести в соответствии с требованиями СНиП РК 5.03–37–2005 "Несущие и ограждающие конструкции" и СНиП РК 5.03–34–2005 "Бетонные и железобетонные конструкции"
2. Рабочую арматуру поз.1 и хомуты поз.2 скреплять между собой вязальной проволокой.
3. Опалубку снимать только после достижения бетоном 90% проектной прочности.
4. Ведомость расхода стали см. л. АС–79
5. Керамзитовый гравий: МУ–5 – 0.71м3

1. Данный лист смотри совместно с листом АС–59,61,63.

Ведомость деталей

Поз.	Эскиз
2	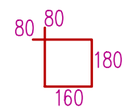

Изм.	Кол.уч.	Лист	N док.	Подп.	Дата
ГИП		Ерменбеков			
Исполнил					
Проверил		Ерменбеков			
Н.контр.		Ерменбеков			

04-2024-АС

"Строительство дома культуры на 400 мест в с.Карауылкелды Байганинского района Актюбинской области"

ДК на 400 мест

Стадия	Лист	Листов
РП	65	

Монолитный участок МУ–6

ТОО "Kemel Group " г.Шымкент- 2024 г.

Согласовано

Взам. инв. N

Подп. и дата

Инв. N подл.

Копировал

Формат А3

Участок монолитный УМ-7

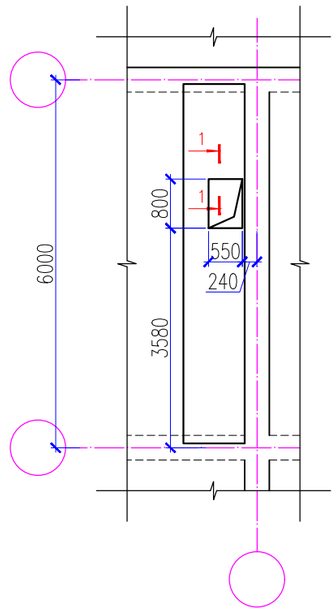

Сетка С-1

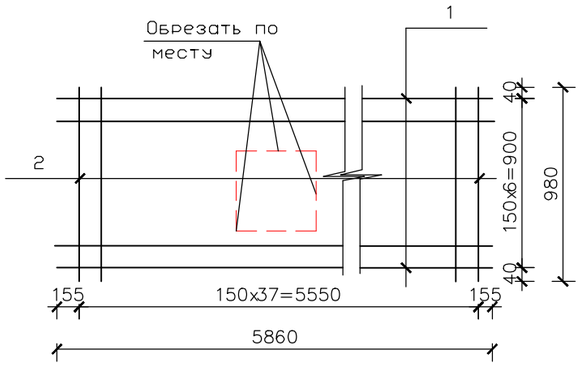

1 - 1

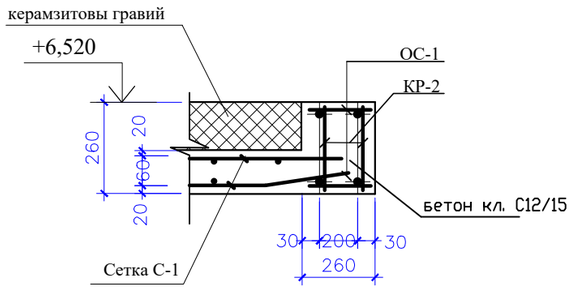

К-1

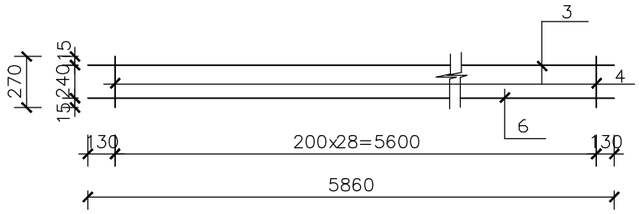

Закладная деталь ЗД-1

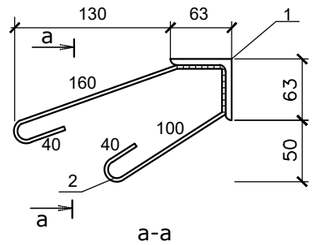

К-2

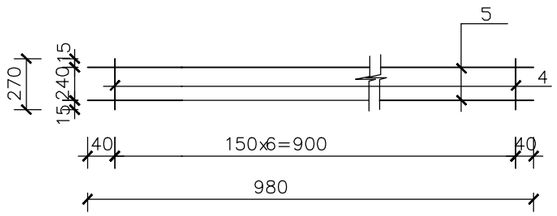

а-а

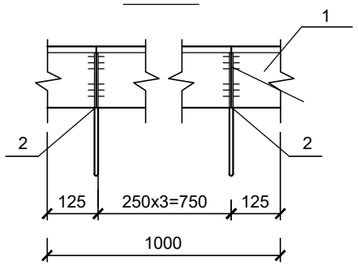

(окончание)

1	2	3	4	5	6
2	ГОСТ 34028-2016	Ф10 А400 L=440	3	0.27	0.81
		Бетон кл. С20/25 м3	1.31		
		Керамзит м3	0.64		

Спецификация конструктивныхэлементов

(начало)

Марка поз.	Обозначение	Наименование	Кол шт.	Масса ед., кг	Примечан.
		Участок монолитный УМ-7	1		
		С-1			48.07
		К-1	4	28.45	113.80
		К-2	4	2.22	8.88
		Ос-1	30	0.04	1.20
		Сетка С-1			
1	ГОСТ 34028-2016	∅ 10А240 L=5860	7	3.61	25.27
2	ГОСТ 34028-2016	∅ 10А240 L=980	38	0.60	22.80
		К-1			
3	ГОСТ 34028-2016	∅ 16А400 L=5860	1	9.25	9.25
4	ГОСТ 34028-2016	∅ 6А240 L=250	29	0.06	1.74
6	ГОСТ 34028-2016	∅ 22А400 L=5860	1	17.46	17.46
		К-2			
5	ГОСТ 34028-2016	∅ 12А400 L=980	2	0.87	1.74
4	ГОСТ 34028-2016	∅ 6А240 L=270	8	0.06	0.48
		Ос-1			
		∅ 6А240 L=180	1	0.04	0.04
		Закладная дет. ЗД-1			
1	ГОСТ 8509-93	L 63x5 L=800	2	3.85	7.70
2	ГОСТ 8509-93	L 63x5 L=550	2	2.65	5.30

Данный лист читать с листом АС-78.

Изм.	Кол.уч.	Лист	N док.	Подп.	Дата	04-2024-АС		
						"Строительство дома культуры на 400 мест в с.Карауылкелды Байганинского района Актюбинской области"		
ГИП		Ерменбеков				ДК на 400 мест	Стадия	Лист	Листов
Исполнил							РП	66	
Проверил		Ерменбеков							
Н.контр.		Ерменбеков				Участок монолитный УМ-7.	ТОО "Kemel Group " г.Шымкент- 2024 г.		

Согласовано

Взам. инв. ?

Подп. и дата

Инв. ? подл.

Опалубочный чертеж
Вид а

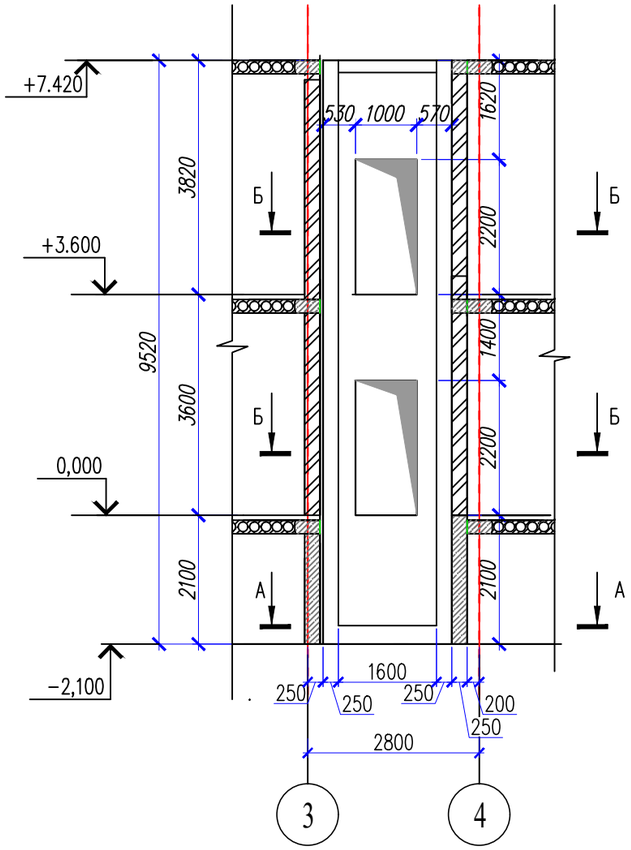

Опалубочный чертеж
Вид а

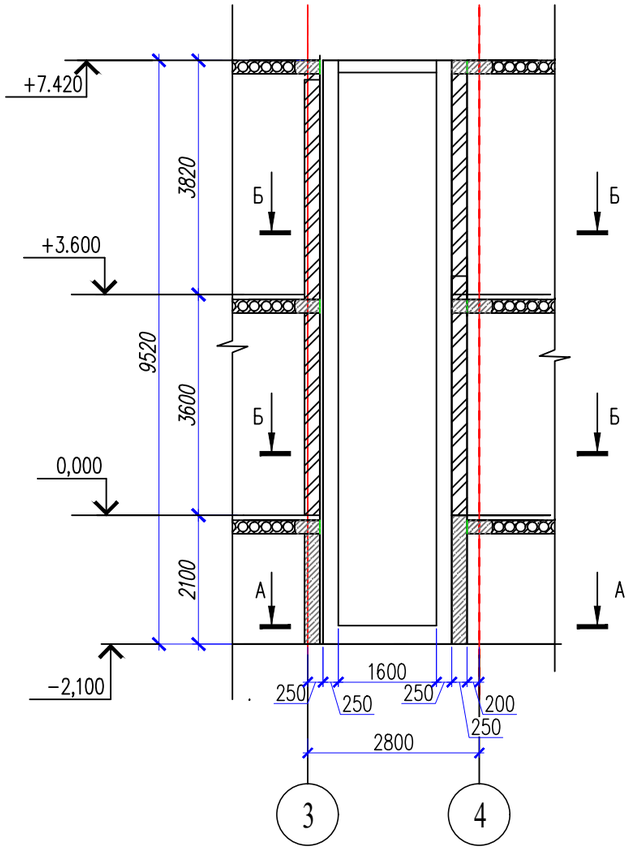

Опалубочный чертеж
Вид в

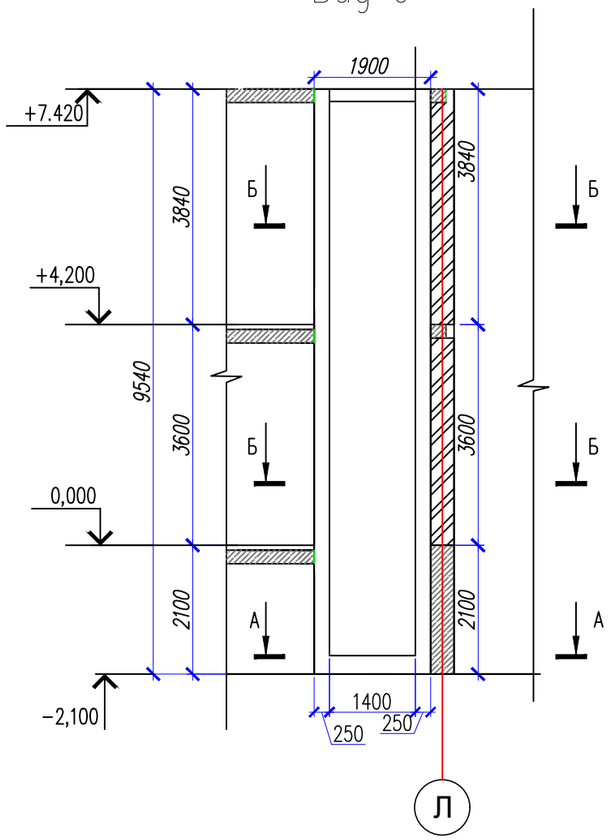

Сеч. Б–Б

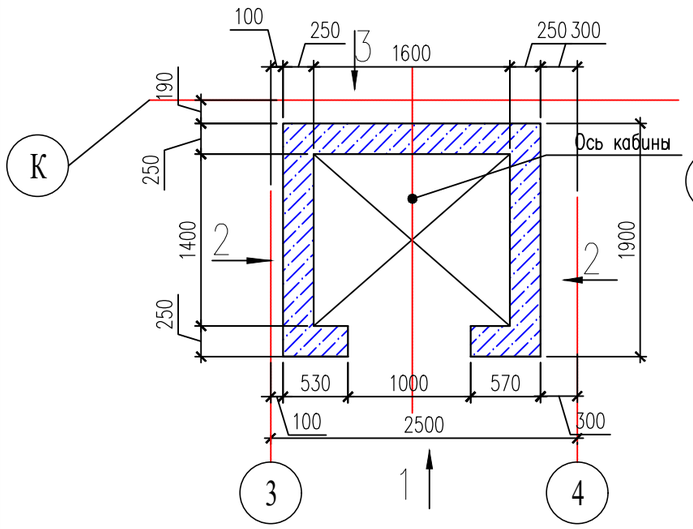

Сеч. А–А

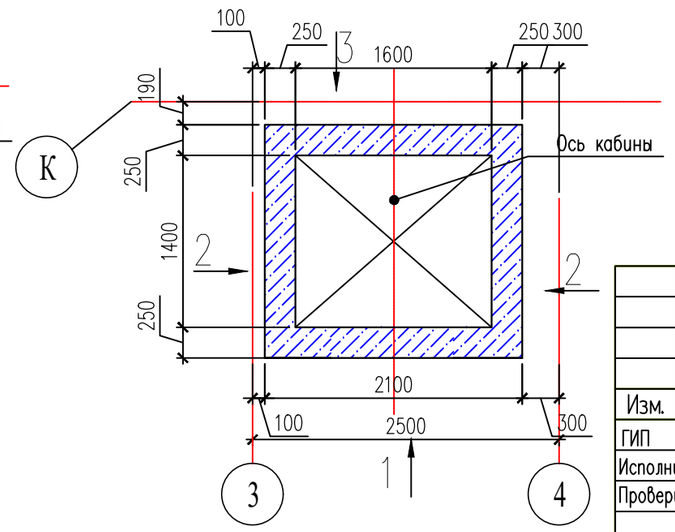

Изм.	Кол. уч.	Лист	N док.	Подп.	Дата
ГИП		Ерменбеков			
Исполнил					
Проверил		Ерменбеков			
Н.контр.		Ерменбеков			

04-2024-АС

"Строительство дома культуры на 400 мест в с.Карауылкелды Байганинского района Актюбинской области"

ДК на 400 мест

Стадия	Лист	Листов
РП	67	

Опалубочный чертеж. Вид а,б,в. Сеч. а–а,б–б.

ТОО "Kemel Group " г.Шымкент- 2024 г.

Согласовано

Взам. инв. N

Подп. и дата

Инв. N подл.

Копировал

Формат А3

Монолитная стена шахты лифта. Вид 1 (Опалубочный чертеж)

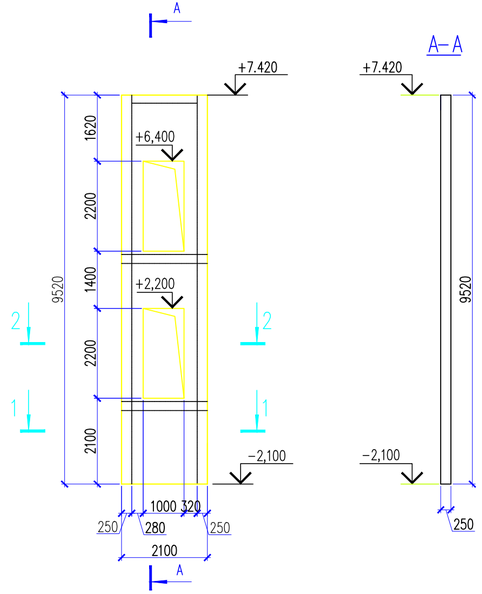

Монолитная стена шахты лифта. Вид 1 (Арматурный чертеж)

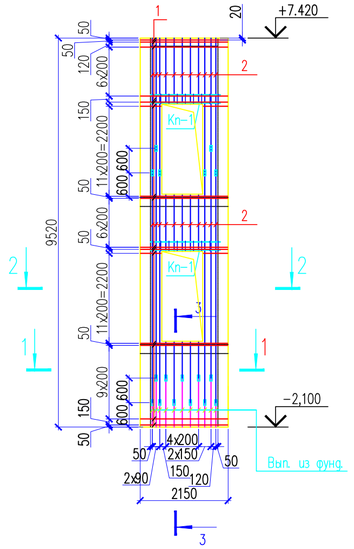

3 – 3

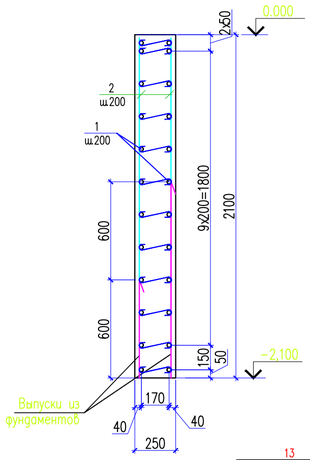

Каркас Кр-1

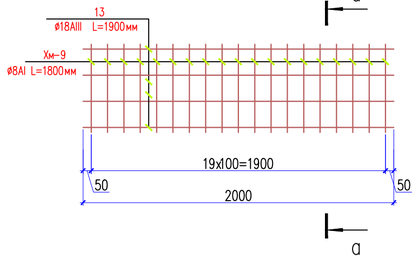

1 – 1

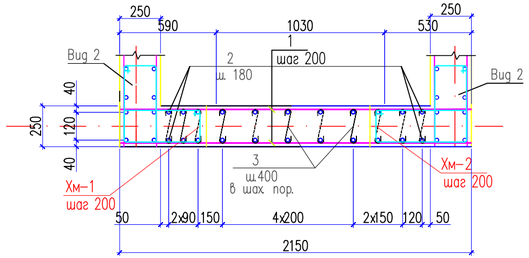

2 – 2

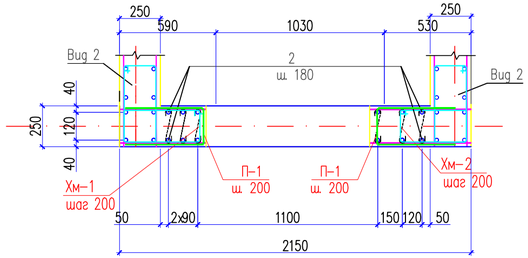

а– а

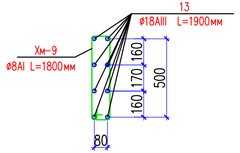

Спецификация материалов

Поз.	Обозначение	Наименование	Кол.	Масса ед., кг.	Примеч.
		Монолитные стены шахты лифта.			
		Монолитная стена. Вид 1.	1		
		Монолитная стена. Вид 2.	2		
		Монолитная стена. Вид 3.	1		
		Вид 1			
1	ГОСТ 34028-2016	ø12 А500 м.п.	182.0	0.89	161.98
2	ГОСТ 34028-2016	ø12 А500 м.п.	147.0	0.89	130.83
3	ГОСТ 34028-2016	ø8 А240 L=365	150	0.14	21.0
Хм-1	ГОСТ 34028-2016	ø8 А240 L=1450	57	0.57	32.49
Хм-2	ГОСТ 34028-2016	ø8 А240 L=1630	57	0.64	36.48
П-1	ГОСТ 34028-2016	ø12 А500 L=1060	44	0,94	41.36
Кп-1	лист АС-	Каркас Кп-1	2	25.76	51.52
	Материалы	Бетон кл. С20/25 м3	4.5		
		Каркас Кр-1		25,76	
12	ГОСТ 34028-2016	ø14 А500 L=2000	8	2,42	19,36
Хм-9	ГОСТ 34028-2016	ø6 А240 L=1420	20	0.32	6,4

1. Соединения и приемка арматурных изделий должны соответствовать требованиями ГОСТ 10922-2012 "Арматурные и закладные изделия, их сварные, вязаные и механические соединения для железобетонных конструкций. Общие технические условия".
Стык арматурных стержней производить внахлестку без сварки.
Стык арматурных стержней распологать вразбежку, количество стыкуемых стержней в одном расчетном сечении не более 50%.
Стержни, соединяемые внахлестку, должны быть связаны вязальной проволокой в нескольких местах.

Изм.	Кол.уч.	Лист	N док.	Подп.	Дата				
						04-2024-АС			
						"Строительство дома культуры на 400 мест в с.Карауылкелды Байганинского района Актюбинской области"			
ГИП		Ерменбеков				ДК на 400 мест	Стадия	Лист	Листов
Исполнил							РП	68	
Проверил		Ерменбеков							
Н.контр.		Ерменбеков				Монолитные стены шахты лифта. Вид-1. Сечение 1-1, 2-2, 3-3. Спецификация.	ТОО "Kemel Group " г.Шымкент- 2024 г.		

Согласовано

Взам. инв. N

Подп. и дата

Инв. N подл.

Монолитная стена шахты лифта. Вид 2
(Опалубочный чертеж)

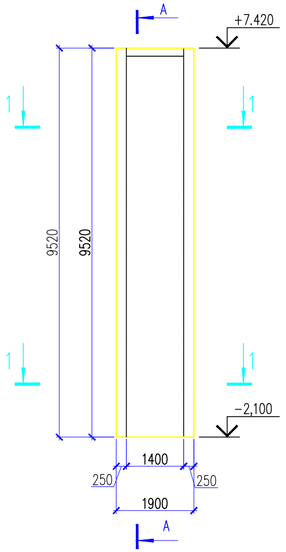

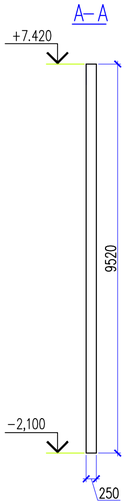

Монолитная стена шахты лифта. Вид 2
(Арматурный чертеж)

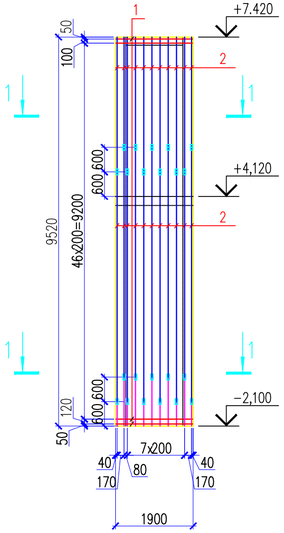

1 – 1

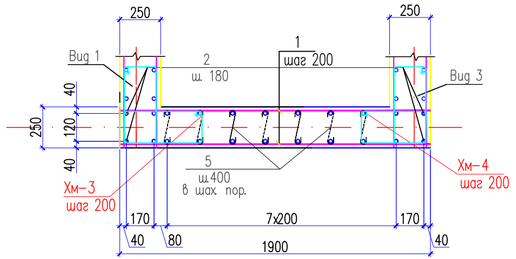

Ведомость деталей

Поз.	Эскиз
3	20, 70, 185, 70, 20 — L = 365
Хм-1	540; 285, 185; 440 — L = 1450
Хм-2	630; 285, 185; 530 — L = 1630
Хм-3	550; 285, 185; 450 — L = 1470
Хм-4	490; 285, 185; 390 — L = 1350
П-1	450; 220; 450 — L = 1110

Спецификация материалов

Поз.	Обозначение	Наименование	Кол.	Масса ед., кг.	Примеч.
		Вид 2			
1	ГОСТ 34028-2016	ø12 А500 L=1800	96	1.60	153.6
2	ГОСТ 34028-2016	ø12 А500 м.п.	190.3	0.89	169.40
3	ГОСТ 34028-2016	ø8 А240 L=365	196	0.14	27.44
Хм-3	ГОСТ 34028-2016	ø8 А240 L=1470	57	0.58	33.06
Хм-4	ГОСТ 34028-2016	ø8 А240 L=1350	57	0.53	30.21
	Материалы	Бетон кл. С20/25 м3	5.0		

Узел установки шпилек в шахматном порядке 400x400 мм

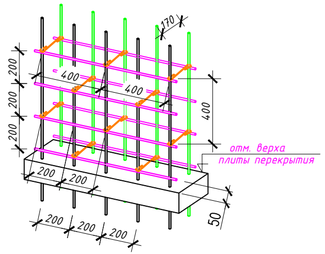

Согласовано

Взам. инв. N

Подп. и дата

Инв. N подл.

Изм.	Кол.уч.	Лист	N док.	Подп.	Дата	04-2024-АС
						"Строительство дома культуры на 400 мест в с.Карауылкелды Байганинского района Актюбинской области"
ГИП		Ерменбеков				ДК на 400 мест
Исполнил						Стадия: РП; Лист: 69; Листов:
Проверил		Ерменбеков				
Н.контр.		Ерменбеков				Монолитные стены шахты лифта. Вид-2. Сечение 1-1, 2-2. Спецификация.
						ТОО "Kemel Group " г.Шымкент- 2024 г.

Монолитная стена шахты лифта. Вид 3 (Опалубочный чертеж)

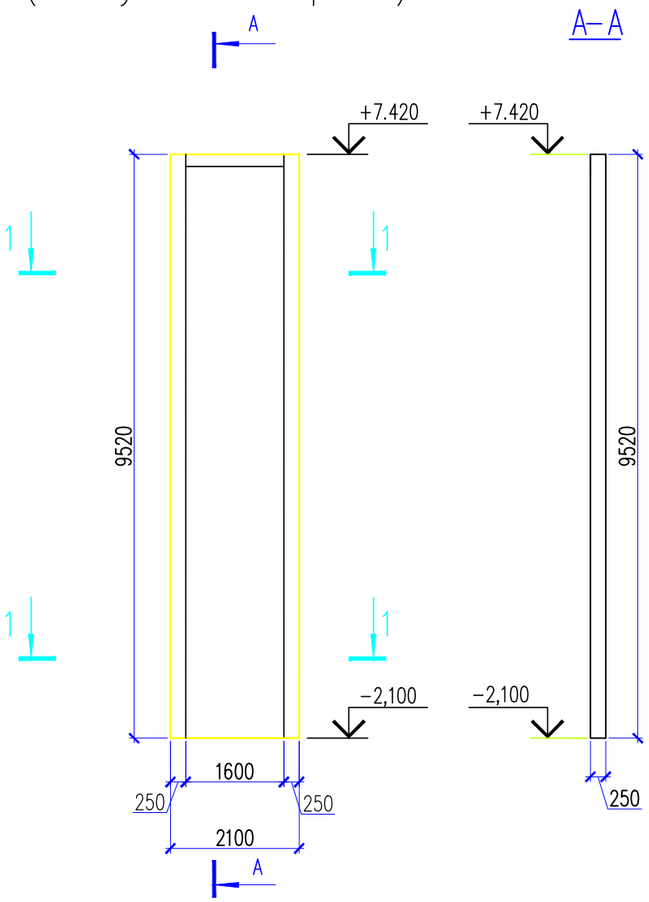

Монолитная стена шахты лифта. Вид 3 (Арматурный чертеж)

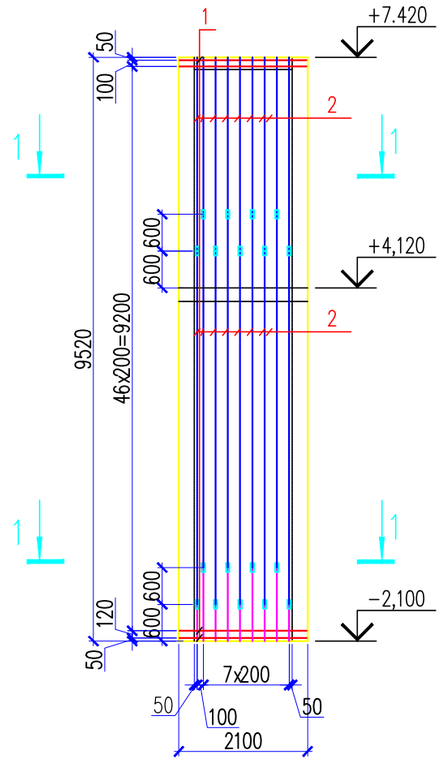

1 – 1

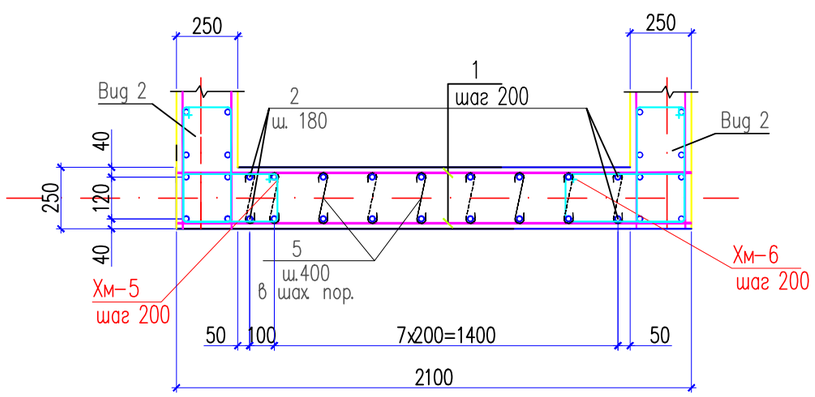

Спецификация материалов

Поз.	Обозначение	Наименование	Кол.	Масса ед., кг.	Примеч.
		Вид 3			
1	ГОСТ 34028–2016	ø12 А500 L=1800	96	1.60	153.60
2	ГОСТ 34028–2016	ø12 А500 м.п.	156.0	0.89	138.84
3	ГОСТ 34028–2016	ø8 А240 L=365	280	0.14	39.2
Хм–5	ГОСТ 34028–2016	ø8 А240 L=1290	57	0.51	29.07
Хм–6	ГОСТ 34028–2016	ø8 А240 L=1520	57	0.60	34.2
	Материалы	Бетон кл. С20/25 м3	5.6		

Ведомость деталей

Поз.	Эскиз
Хм–5	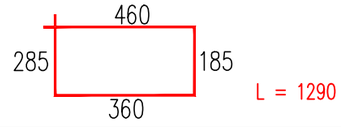
Хм–6	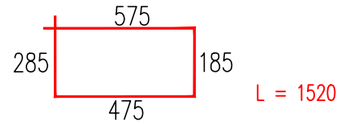

Согласовано

Взам. инв. N

Подп. и дата

Инв. N подл.

Изм.	Кол.уч.	Лист	N док.	Подп.	Дата
ГИП		Ерменбеков			
Исполнил					
Проверил		Ерменбеков			
Н.контр.		Ерменбеков			

04-2024-АС

"Строительство дома культуры на 400 мест в с.Карауылкелды Байганинского района Актюбинской области"

ДК на 400 мест

Стадия	Лист	Листов
РП	70	

Монолитные стены шахты лифта. Вид–3. Сечение 1–1, 2–2. Спецификация.

ТОО "Kemel Group " г.Шымкент- 2024 г.

Копировал

Формат А3

Опалубочный чертеж монолитной плиты покрытия шахты лифта на отм. +7,420

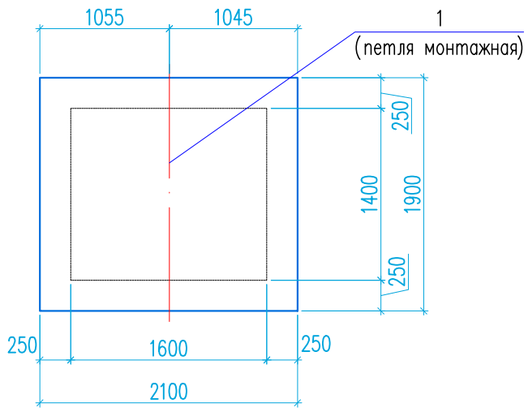

Армирование монолитной плиты покрытия шахты лифта на отм. +7,420

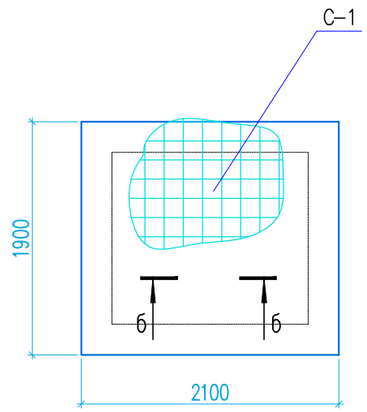

Ф-1 (L=990)

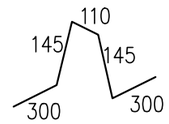

Стык стержней рабочей арматуры внахлестку (без сварки)

Спецификация конструктивных элементов

Поз.	Обозначение	Наименование	Кол., шт.	Масса ед., кг	Примечания (общ. вес, кг)
		Плита покрытия шахты лифта			
С-1	ГОСТ 34028-2016	Сетка С-1 (вязаная), $м^2$	7.8	15,80	123.24
1	-//-	Арматура ø20 А500, L=1540	4	3,80	15,2
Ф-1	-//-	Арматура ø10 А240, L=990	21	0,61	12.81
		Бетон кл. С20/25 м3	0.9		
		Сетка С-1 (на 1 $м^2$)		15,80	
	ГОСТ 34028-2016	Арматура ø16 А500, L=1000	10	1,58	15,8

а-а

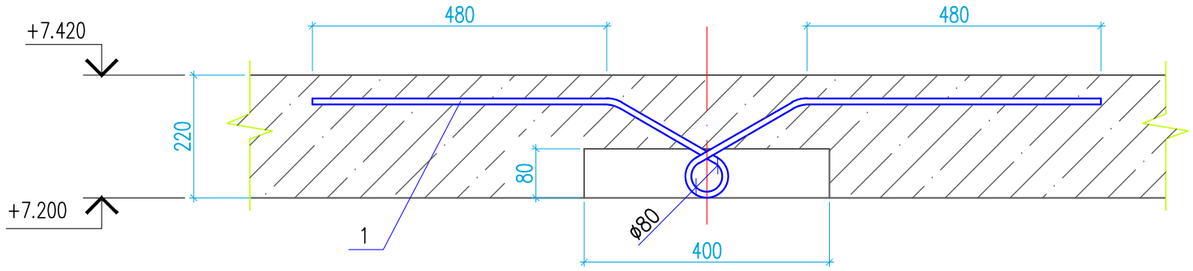

Сетка С-1

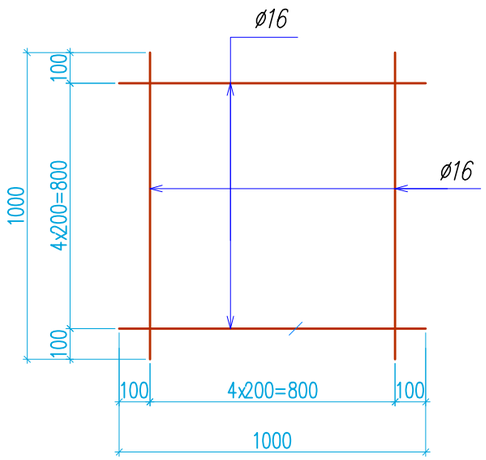

б-б

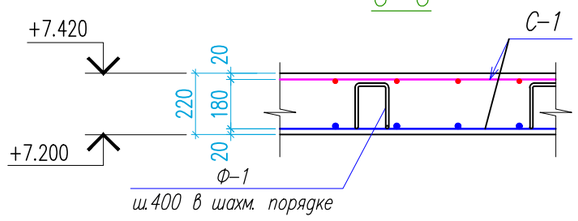

1. Данный лист см. с л.

Изм.	Кол.уч.	Лист	N док.	Подп.	Дата	04-2024-АС		
						"Строительство дома культуры на 400 мест в с.Карауылкелды Байганинского района Актюбинской области"		
ГИП		Ерменбеков				ДК на 400 мест	Стадия	Лист	Листов
Исполнил							РП	71	
Проверил		Ерменбеков							
Н.контр.		Ерменбеков				Плита покрытия шахты лифта на отм. +7.420	ТОО "Kemel Group " г.Шымкент- 2024 г.		

Согласовано

Взам. инв. N

Подп. и дата

Инв. N подл.

Копировал

Формат А3

Лестница Л-1

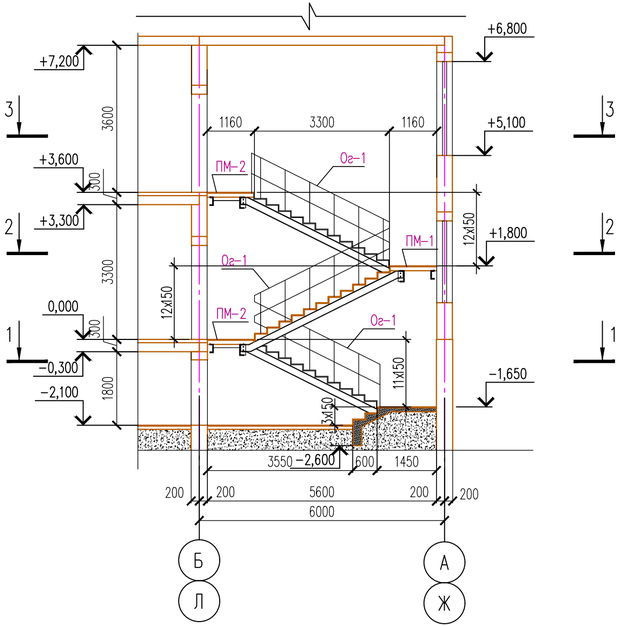

1 – 1

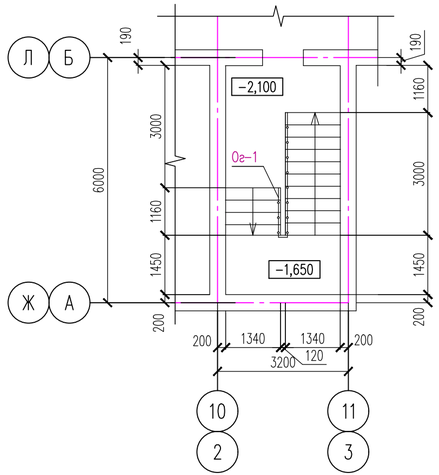

2 – 2

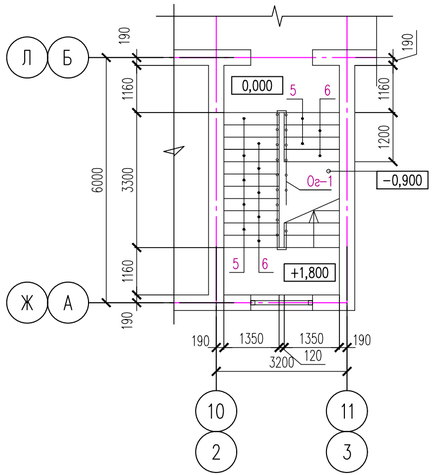

3 – 3

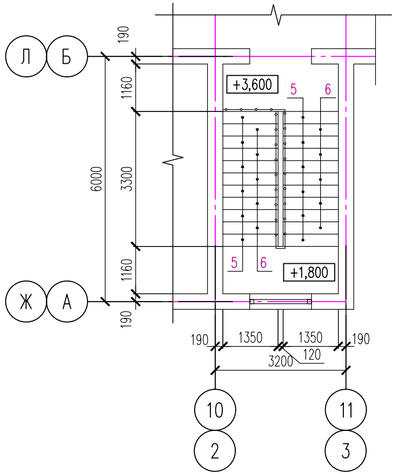

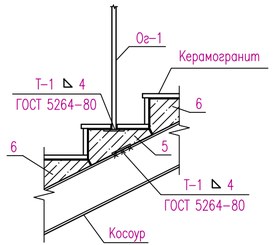

Спецификация материалов

Поз.	Обозначение	Наименование	Кол.	Масса ед., кг.	Примеч.
		Лестница Л-1	4		
Ог-1	Инд. изготовления	Декоративные перила из нержавеющей стали с тремя струнами h=0.9м		13.40м	
5	см. лист АС-74	Проступь ЛП-1	17		
6	см. лист АС-74	Проступь ЛП-2	14		
ПМ-1	см. лист АС-74	Плита ПМ-1	1		
ПМ-2	см. лист АС-74	Плита ПМ-2	1		

1. Проступь ЛП-1, после установки в проектное положение, приварить к косоурам сваркой ручной электродуговой по ГОСТ 5264-80 электродом типа 346А по ГОСТ 9467-75. Длина сварного шва по контуру сопряжения деталей.
2. Несущие металлоконструкции лестницы (балки, косоуры и распорки) обернуть сеткой "Рабица" и оштукатурить цем. раствором. Толщина слоя штукатурки не менее 30мм. S=18м2

Изм.	Кол. уч.	Лист	N док.	Подп.	Дата	04-2024-АС		
						"Строительство дома культуры на 400 мест в с.Карауылкелды Байганинского района Актюбинской области"		
ГИП		Ерменбеков				ДК на 400 мест	Стадия	Лист	Листов
Исполнил							РП	72	
Проверил		Ерменбеков							
Н.контр.		Ерменбеков				Лестница Л-1. Разрезы и планы	ТОО "Kemel Group " г.Шымкент- 2024 г.		

Согласовано

Взам. инв. N

Подп. и дата

Инв. N подл.

Копировал

Формат А4-3

Схема расположения балок, распорок и косоуров лестницы Л-1

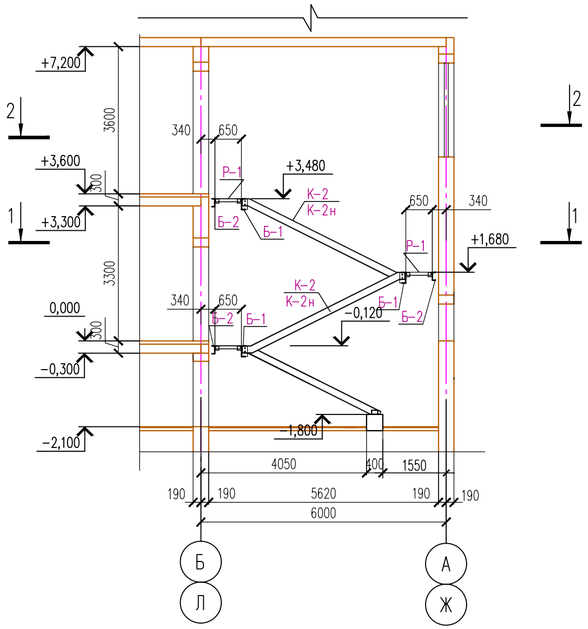

Схема расположения опорных подушек ПО-1 для балок

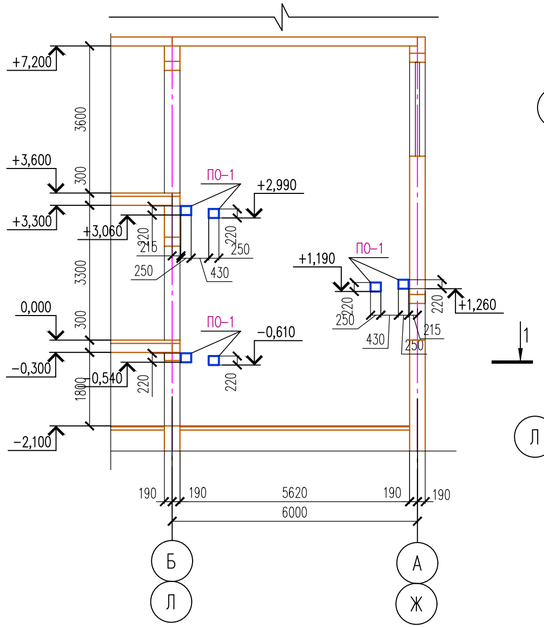

1 – 1

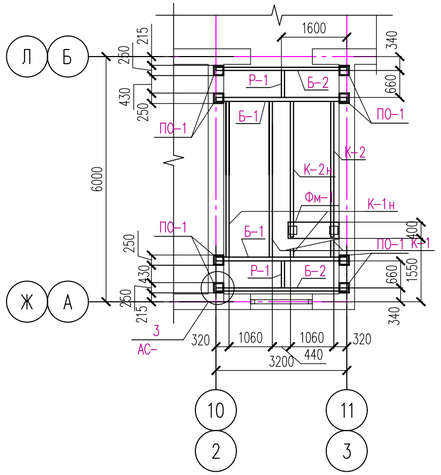

2 – 2

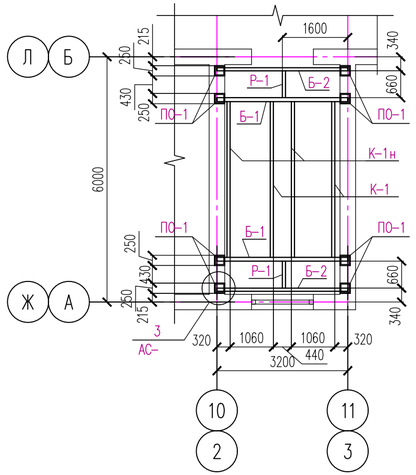

Спецификация материалов

Поз.	Обозначение	Наименование	Кол.	Масса ед., кг.	Примеч.
ПО-1	см. лист АС-75	Опорная подушка ПО-1	12		
Б-1	см. лист АС-75	Балка Б-1	3		
Б-2	см. лист АС-75	Балка Б-2	3		
Р-1	см. лист АС-75	Распорка Р-1	3		
К-1	см. лист АС-75	Косоур К-1	2		
К-2	см. лист АС-75	Косоур К-2	1		
К-1н	см. лист АС-75	Косоур К-1н	2		
К-2н	см. лист АС-75	Косоур К-2н	1		

1. Сталь для конструкций С245 по ГОСТ 27772-2015.
2. Изготовление и монтаж стальных конструкций должны производиться в соответствии с указаниями СП РК EN 1993-1-10:2005/2011 "Проектирование стальных конструкции".
3. Сварку элементов конструкций производить ручной электродуговой электросваркой по ГОСТ 5264-80 электродами типа Э46А по ГОСТ 9467-75.
4. Сварные швы принять в соответствии с табл. 39 СП РК EN 1993-1-10:2005/2011 .
5. Монтажные болты М12 кроме оговоренных. Отверстия под монтажные болты ⌀15мм.

Изм.	Кол.уч.	Лист	N док.	Подп.	Дата	04-2024-АС		
						"Строительство дома культуры на 400 мест в с.Карауылкелды Байганинского района Актюбинской области"		
ГИП		Ерменбеков				ДК на 400 мест	Стадия	Лист	Листов
Исполнил							РП	73	
Проверил		Ерменбеков							
Н.контр.		Ерменбеков				Схема расположения балок, распорок и косоуров лестницы Л-1	ТОО "Kemel Group " г.Шымкент- 2024 г.	

Согласовано

Взам. инв. N

Подп. и дата

Инв. N подл.

Копировал

Формат А4-3

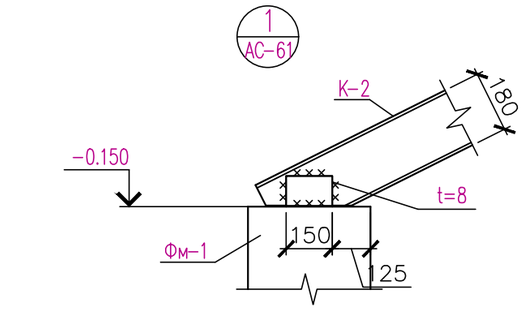

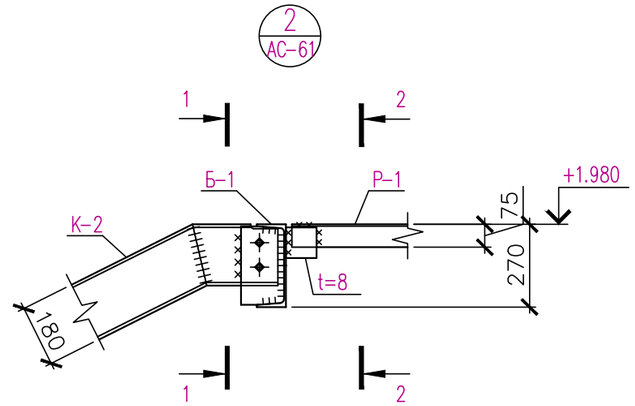

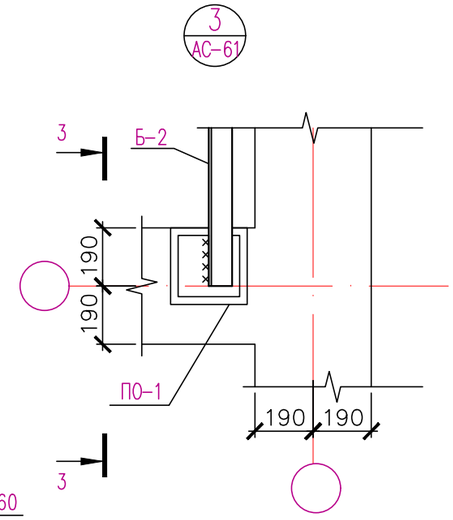

1 – 1

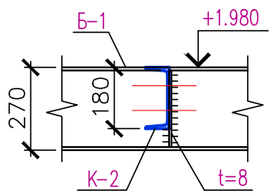

2 – 2

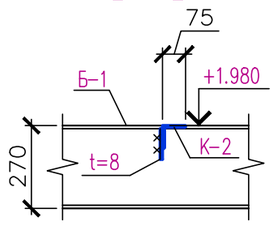

3 – 3

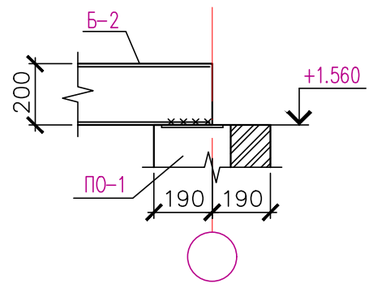

Ведомость расхода стали на элемент, кг.

Марка элемента	Изделия													Всего
	Арматура класса			Прокат марки			Прокат марки			Прокат марки				
	А240			С245			С245			С245				
	ГОСТ 34028-2016			ГОСТ 8240-97			ГОСТ 103-2006			ГОСТ 8240-97				
	ø8		Итого	[27		Итого	-8х140		Итого	[18	[20	75х5	Итого	
Балка Б-1	0.3		0.3	88.64		88.64	4.48		4.48					93.42
Балка Б-2	0.3		0.3								58.88		58.88	59.18
Косоур К-1										83.13			83.13	83.13
Косоур К-1н										83.13			83.13	83.13
Косоур К-2										35.86			35.86	35.86
Косоур К-2н										35.86			35.86	35.86
Распорка Р-1												3.48	3.48	3.48

Согласовано

Взам. инв. N

Подп. и дата

Инв. N подл.

Изм.	Кол.уч.	Лист	N док.	Подп.	Дата
ГИП		Ерменбеков			
Исполнил					
Проверил		Ерменбеков			
Н.контр.		Ерменбеков			

04-2024-АС

"Строительство дома культуры на 400 мест в с.Карауылкелды Байганинского района Актюбинской области"

ДК на 400 мест

Стадия	Лист	Листов
РП	74	

Узел 1. Узел 2. Узел 3.

ТОО "Kemel Group "
г.Шымкент- 2024 г.

Копировал

Формат А3

Проступь ЛП-1, ЛП-2

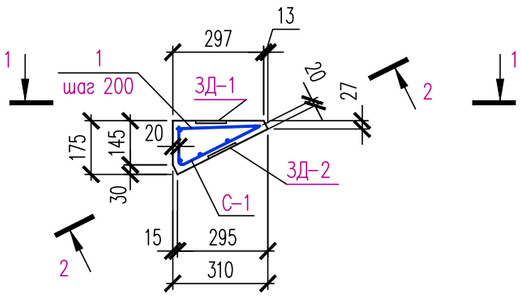

1 – 1

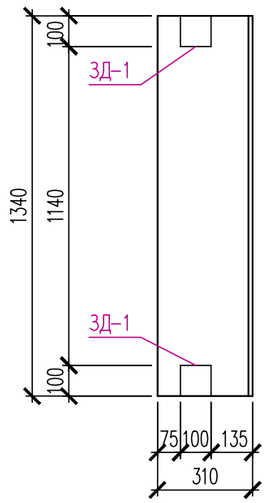

2 – 2

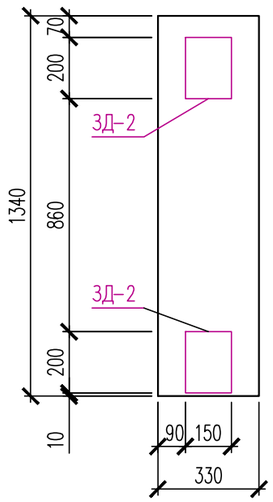

Плита ПМ-1, ПМ-2

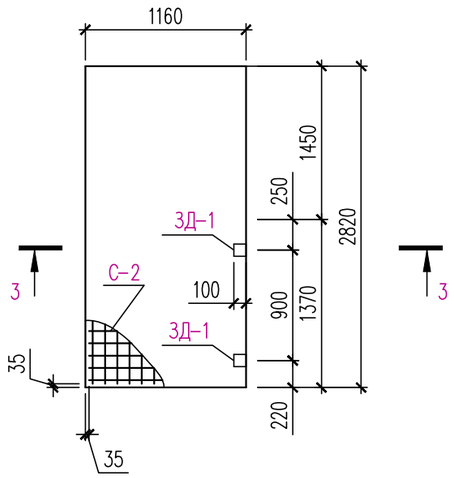

3 – 3

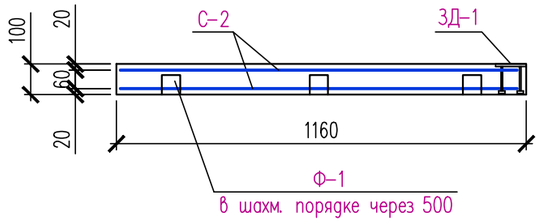

Опорная подушка ПО-1

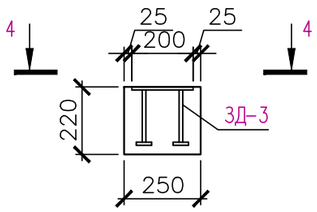

4 – 4

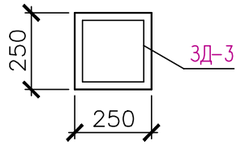

Ведомость деталей

Поз.	Эскиз
Ф-1	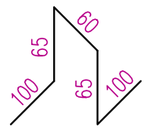

Спецификация материалов

Поз.	Обозначение	Наименование	Кол.	Масса ед., кг.	Примеч.
		Проступь ЛП-1			
1	ГОСТ 34028-2016	ø6А240 L=270мм	7	0.06	
С-1	см. лист АС-93	Сетка С-1	1	3.98	
ЗД-1	1.400-15 вып. 1	Закладная деталь МН 105-6	2	1.00	
ЗД-2	1.400-15 вып. 1	Закладная деталь МН 113-6	2	1.90	
		бетон кл. С12/15 $м^3$	0.035		
		Проступь ЛП-2			
1	ГОСТ 34028-2016	ø6А240 L=270мм	7	0.06	
С-1	см. лист АС-93	Сетка С-1	1	3.98	
ЗД-2	1.400-15 вып. 1	Закладная деталь МН 113-6	2	1.90	
		бетон кл. С12/15 $м^3$	0.035		
		Плита ПМ-1			
Ф-1	ГОСТ 34028-2016	Фиксатор Ф-1 ø6А240 L=450мм	15	0.10	
С-2	см. лист АС-93	Сетка С-2	2	5.74	
		бетон кл. С12/15 $м^3$	0.33		
		Плита ПМ-2			
Ф-1	ГОСТ 34028-2016	Фиксатор Ф-1 ø6А240 L=450мм	15	0.10	
С-2	см. лист АС-93	Сетка С-2	2	5.74	
ЗД-1	1.400-15 вып. 1	Закладная деталь МН 105-6	2	1.00	
		бетон кл. С12/15 $м^3$	0.33		
		Опорная подушка ПО-1			
ЗД-3	1.400-15 вып. 1	Закладная деталь МН 118-6	1	3.90	
		бетон кл. С12/15 $м^3$	0.014		

1. Бетонные работы по возведению монолитных конструкции выполнить в соответствии с указаниями СП РК 5.03-107-2013 "Несущие и ограждающие конструкции.
2. Поз. 1, в проступях ЛП-1 и ЛП-2, крепить к сетке С-1 вязальной проволокой после загиба сетки С-1 по линии гиба.
3. Фиксаторы Ф-1 ставить в шаматном порядке через 500мм.
4. Опалубку снимать только после достижения бетоном 90% проектной прочности.

Согласовано

Взам. инв. N

Подп. и дата

Инв. N подл.

Изм.	Кол.уч.	Лист	N док.	Подп.	Дата
ГИП		Ерменбеков			
Исполнил					
Проверил		Ерменбеков			
Н.контр.		Ерменбеков			

04-2024-АС

"Строительство дома культуры на 400 мест в с.Карауылкелды Байганинского района Актюбинской области"

ДК на 400 мест

Стадия	Лист	Листов
РП	75	

Проступь ЛП-1, ЛП-2. Плита ПМ-1, ПМ-2. Опорная подушка ПО-1.

ТОО "Kemel Group " г.Шымкент- 2024 г.

Копировал

Формат А3

Балка Б-1

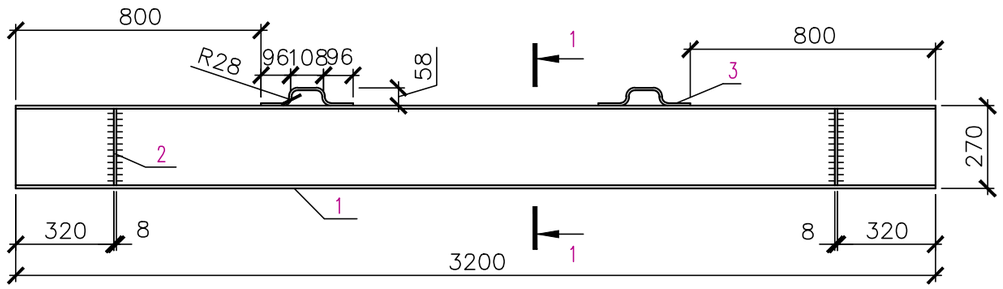

Балка Б-2

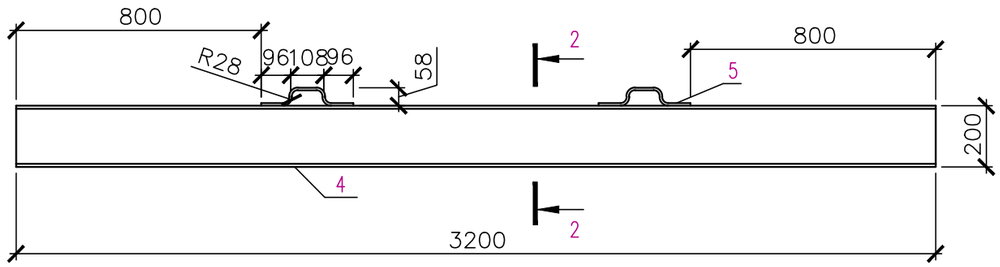

1 – 1

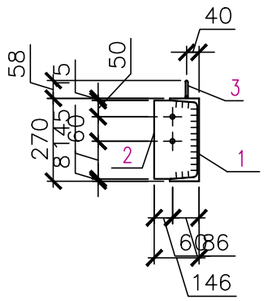

2 – 2

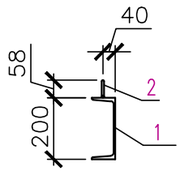

Косоур К-1, К-1н

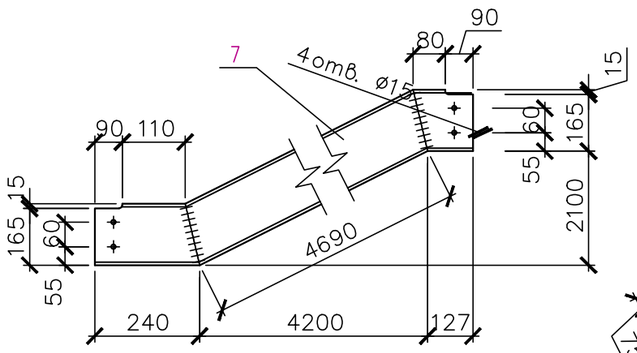

Косоур К-2, К-2н

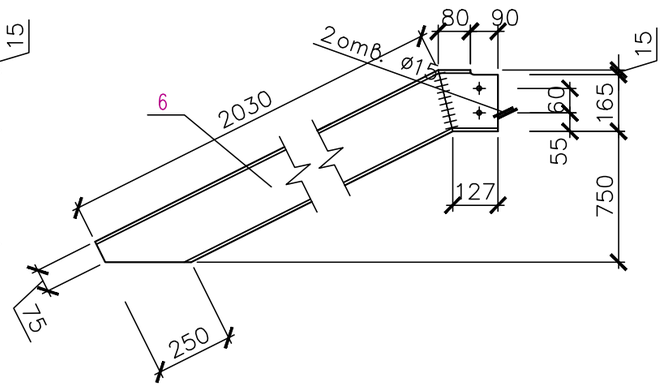

Спецификация материалов

Поз.	Обозначение	Наименование	Кол.	Масса ед., кг.	Примеч.
		Балка Б-1			
1	ГОСТ 8240-97	[27 L=3200мм	1	88.64	
2	ГОСТ 103-2006	— 8 x 140 L=255мм	2	2.24	
3	ГОСТ 34028-2016	⌀8 А240 L=370мм	2	0.15	
		Балка Б-2			
4	ГОСТ 8240-97	[20 L=3200мм	1	58.88	
5	ГОСТ 34028-2016	⌀8 А240 L=370мм	2	0.15	
		Косоур К-1			
6	ГОСТ 8240-97	[18 L=5100мм	1	83.13	
		Косоур К-1н			
6	ГОСТ 8240-97	[18 L=5100мм	1	83.13	
		Косоур К-2н			
7	ГОСТ 8240-97	[18 L=2200мм	1	35.86	
		Косоур К-2			
7	ГОСТ 8240-97	[18 L=2200мм	1	35.86	
		Распорка Р-1			
8	ГОСТ 8509-93	Уголок 75х75х6 ГОСТ 8509-93 / С245 ГОСТ 27772-2015 L=600	1	3.48	3.48

1. Косоуры К-1н и К-2н изготовить зеркально соответственно косоурам К-1 и К-2.

Изм.	Кол.уч.	Лист	N док.	Подп.	Дата
ГИП		Ерменбеков			
Исполнил					
Проверил		Ерменбеков			
Н.контр.		Ерменбеков			

04-2024-АС

"Строительство дома культуры на 400 мест в с.Карауылкелды Байганинского района Актюбинской области"

ДК на 400 мест

Стадия	Лист	Листов
РП	76	

Балка Б-1. Балка Б-2. Косоур К-1, К-1н. Косоур К-2, К-2н.

ТОО "Kemel Group " г.Шымкент- 2024 г.

Согласовано

Взам. инв. N

Подп. и дата

Инв. N подл.

Копировал

Формат А3

Сетка С-1

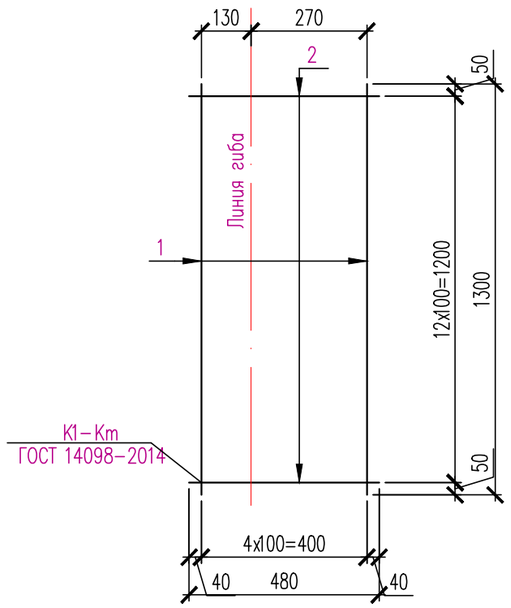

Сетка С-2

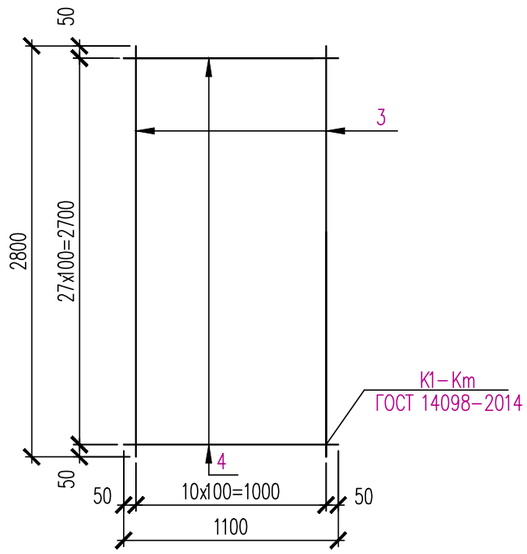

Поз.	Обозначение	Наименование	Кол.	Масса ед., кг.	Примеч.
		Сетка С-1			3.98
1	ГОСТ 34028-2016	ø8 А400 L=1200мм	5	0.51	2.55
2	ГОСТ 34028-2016	ø6 А240 L=480мм	13	0.11	1.43
		Сетка С-2			5.74
3	ГОСТ 6727-80*	ø3Врl L=2800мм	11	0.14	
4	ГОСТ 6727-80*	ø5Врl L=1100мм	28	0.15	
		Фундамент Фм-1			
ЗД-2	1.400-15 вып. 1	Закладная деталь МН 113-6	2	1.90	
		бетон кл. С12/15 м ^{3}	0.21		

Ведомость расхода стали на элемент, кг.

Марка элемента	Изделия арматурные										Изделия закладные										Всего
	Арматура класса			Арматура класса			Арматура класса				Арматура класса			Прокат марки				Прокат марки			
	А240			А400			Вр-I				А400			С235				С245			
	ГОСТ 34028-2016			ГОСТ 34028-2016			ГОСТ 6727-80*				ГОСТ 34028-2016			ГОСТ 19903-2015				ГОСТ 19903-2015			
	ø6		Итого	ø8		Итого	ø3	ø5		Итого	ø8	ø12	Итого	-6	-8		Итого	-10		Итого	
Проступь ЛП-1	1.85		1.85	2.55		2.55					0.4		0.4	3.8	1.6		5.4				10.20
Проступь ЛП-2	1.85		1.85	2.55		2.55					0.2		0.2	2.8	0.8		3.6				8.20
Плита ПМ-1	1.5		1.5				1.54	4.20		5.74											7.24
Плита ПМ-2	1.5		1.5				1.54	4.20		5.74	0.2		0.2	1	0.8		1.8				9.24
Опорная подушка ПО-1												0.6	0.6		2.5		2.5	0.8		0.8	3.9

1. Все металлические изделия окрасить масленной краской в 2 раза.

Согласовано

Взам. инв. N

Подп. и дата

Инв. N подл.

Изм.	Кол. уч.	Лист	N док.	Подп.	Дата
ГИП		Ерменбеков			
Исполнил					
Проверил		Ерменбеков			
Н.контр.		Ерменбеков			

04-2024-АС

"Строительство дома культуры на 400 мест в с.Карауылкелды Байганинского района Актюбинской области"

ДК на 400 мест

Стадия	Лист	Листов
РП	77	

Сетка С-1. Сетка С-2. Ведомость расхода стали на одну лестницу Л-1.

ТОО "Kemel Group " г.Шымкент- 2024 г.

Копировал Формат А3

План на отметке −2.100

1 – 1

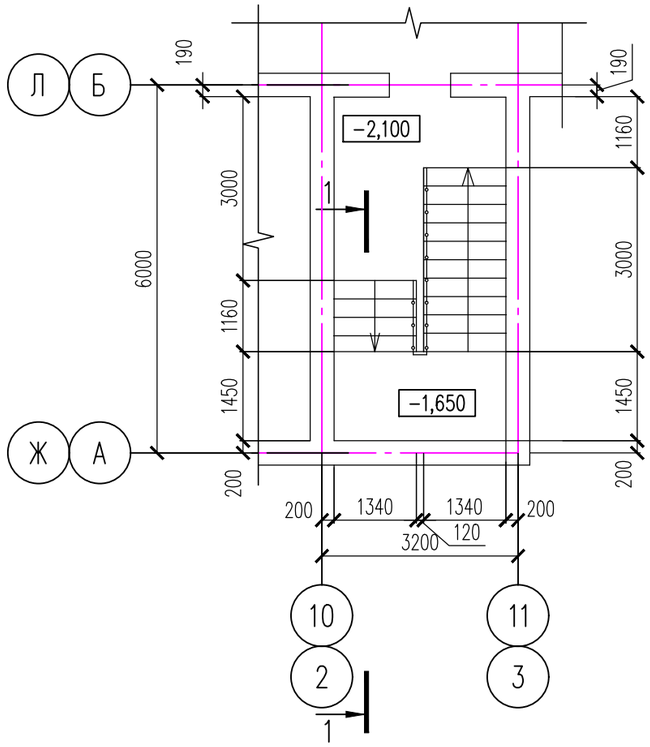

1 – 1

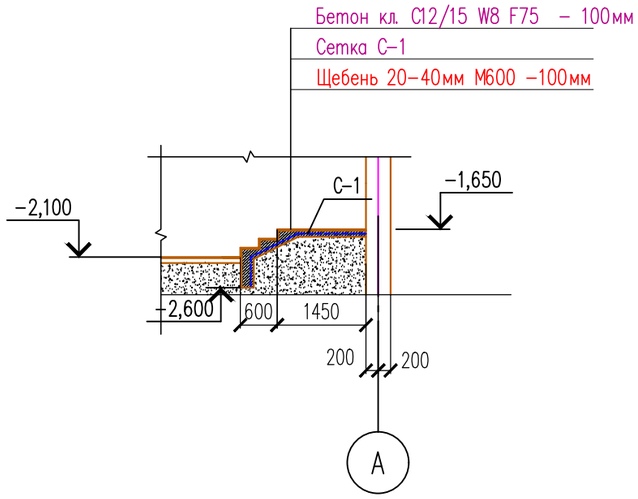

Спецификация материалов

Поз.	Обозначение	Наименование	Кол.	Масса ед., кг.	Примеч.
		Лестница в подвал	4		
С-1	ГОСТ 23279-2012	Сетка 5Вр-I/100/5ВрI/100 $м^2$	24.2	3.39	
		Материалы:			
		Бетон кл. С12/15 W8 F75 $м^3$	3.19		

Согласовано

Взам. инв. N

Подп. и дата

Инв. N подл.

Изм.	Кол.уч.	Лист	N док.	Подп.	Дата	04-2024-АС		
						"Строительство дома культуры на 400 мест в с.Карауылкелды Байганинского района Актюбинской области"		
ГИП		Ерменбеков				ДК на 400 мест	Стадия	Лист	Листов
Исполнил							РП	78	
Проверил		Ерменбеков							
Н.контр.		Ерменбеков				Лестница в подвал	ТОО "Kemel Group " г.Шымкент- 2024 г.		

Копировал Формат А3

Вертикальная пожарная лестница ПЛ-1

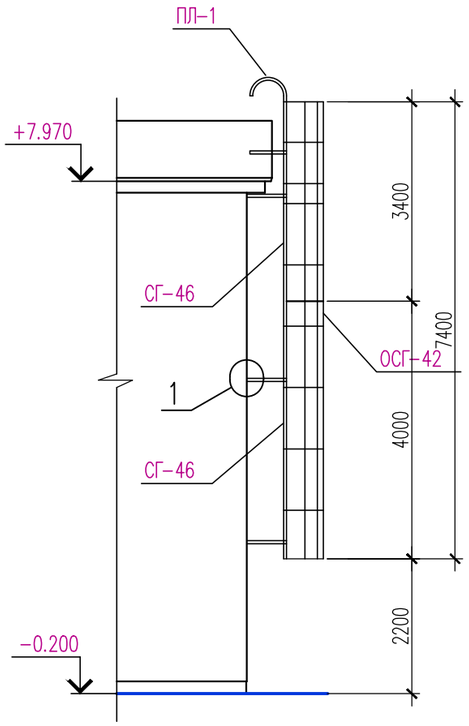

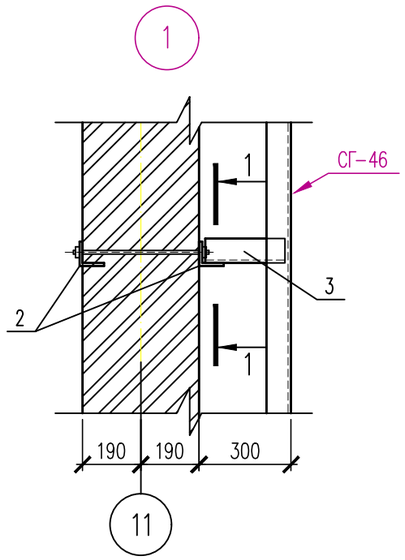

1-1

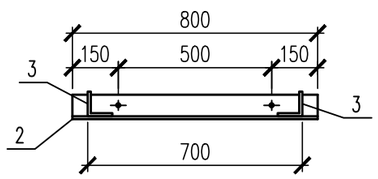

Спецификация материалов

Поз.	Обозначение	Наименование	Кол.	Масса ед., кг.	Примеч.
ПЛ-1		Вертикальная пожарная лестница ПЛ-1 состав одной лестницы :	2		
	Серия 1.450.3-7. 91 вып. 0	Стремянка СГ-40	1	71.8	
	Серия 1.450.3-7. 91 вып. 0	Стремянка СГ-34	1	61.0	
	Серия 1.450.3-7. 91 вып. 0	Ограждение ОСГ-42	1	37.9	
	Серия 1.450.3-7. 91 вып. 0	Ограждение ОСГ-30	1	28.0	
	Серия 1.450.3-7. 91 вып. 0	Площадка П 1-7	1	48.2	
		Узел 1	10		
2	ГОСТ 8509-93	Уголок 80х6 L=800мм	2	5.89	11.78
3	ГОСТ 8509-93	Уголок 80х6 L=260мм	2	1.91	3.82
4	ГОСТ 7798-70	Болт М12 L=440мм	2	0.4	0.8

1. Все металлические изделия окрасить масленной краской в 2 раза.

Изм.	Кол.уч.	Лист	N док.	Подп.	Дата	04-2024-АС		
						"Строительство дома культуры на 400 мест в с.Карауылкелды Байганинского района Актюбинской области"		
ГИП		Ерменбеков				ДК на 400 мест	Стадия	Лист	Листов
Исполнил							РП	79	
Проверил		Ерменбеков							
Н.контр.		Ерменбеков				Пожарная лестница ПЛ-1, ПЛ-2	ТОО "Kemel Group " г.Шымкент- 2024 г.		

Согласовано

Взам. инв. N

Подп. и дата

Инв. N подл.

Копировал

Формат А3

Монтажная схема фермы Ф-1

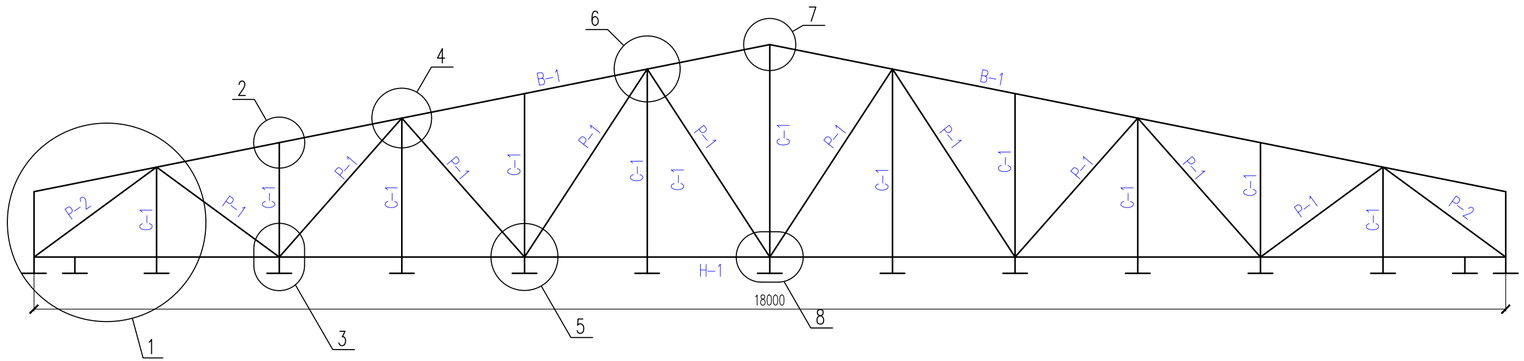

Геометрическая схема и усилия фермы Ф-1

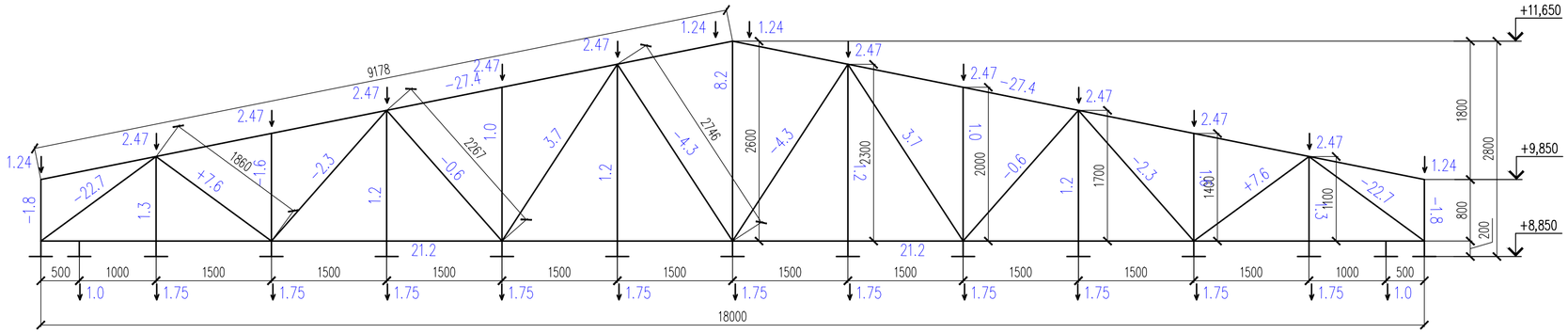

Поз.	Обозначение	Наименование	Кол.	Масса ед., кг.	Примеч.
		Ферма Ф-1	4		
В-1	ГОСТ 8509-93 ┐┌ С245	Уголок 2∟160х10 L=9200мм	2	453.93	907.86кг
Н-1	ГОСТ 8509-93 ┘└ С245	Уголок 2∟100х6.5 L=9000мм	2	181.08	362.16кг
С-1	ГОСТ 8509-93 С245	Уголок 2∟50х5 п.м.	19.6	7.54	147.78кг
Р-1	ГОСТ 8509-93 ┐┌ С245	Уголок 2∟63х6 п.м.	23.2	11.44	265.41кг
Р-2	ГОСТ 8509-93 ┐┌ С245	Уголок 2∟160х10 п.м.	3.6	12.78	46.01кг
	ГОСТ 8510-93 Смотри лист АС-23	Уголок 125х80х7 С245 L= 260мм.	12	2.87	34.44кг
1	ГОСТ 19903-2015	Прокат листовой t=20мм 300х300	2	14.13	28.26кг
2	ГОСТ 19903-2015	Прокат листовой t=10мм 1080х800	2	67.82	135.64кг
3	ГОСТ 19903-2015	Прокат листовой t=10мм 1080х150	4	12.72	50.88кг
4	ГОСТ 19903-2015	Прокат листовой t=10мм 350х750	2	20.61	41.22кг
5	ГОСТ 19903-2015	Прокат листовой t=10мм 300х435	6	10.24	61.44кг
6	ГОСТ 19903-2015	Прокат листовой t=10мм 370х300	4	8.71	34.84кг
7	ГОСТ 19903-2015	Прокат листовой t=10мм 450х590	2	20.84	41.68кг
8	ГОСТ 19903-2015	Прокат листовой t=10мм 350х520	2	14.29	28.58кг
9	ГОСТ 19903-2015	Прокат листовой t=10мм 450х450	2	15.90	31.80кг
10	ГОСТ 19903-2015	Прокат листовой t=10мм 390х440	2	13.47	26.94кг
11	ГОСТ 19903-2015	Прокат листовой t=10мм 450х400	2	14.13	28.26кг
12	ГОСТ 19903-2015	Прокат листовой t=10мм 170х1000	2	13.35	26.70кг
13	ГОСТ 19903-2015	Прокат листовой t=10мм 180х200	4	2.83	11.32кг
14	ГОСТ 19903-2015	Прокат листовой t=10мм 340х590	2	15.75	31.50кг
15	ГОСТ 19903-2015	Прокат листовой t=10мм 110х1000	2	8.64	17.28кг
16	ГОСТ 19903-2015	Прокат листовой t=10мм 200х300	13	4.71	61.23кг
17	ГОСТ 19903-2015	Прокат листовой t=10мм 95х170	26	1.27	33.02кг
		Прокат листовой t=10мм 100х130	38	1.02	38.76кг

1. Данный чертеж читать совместно с листами АС -80...92

Изм.	Кол.уч.	Лист	N док.	Подп.	Дата	04-2024-АС		
						"Строительство дома культуры на 400 мест в с.Карауылкелды Байганинского района Актюбинской области"		
ГИП		Ерменбеков				ДК на 400 мест	Стадия	Лист	Листов
Исполнил							РП	80	
Проверил		Ерменбеков							
Н.контр.		Ерменбеков				Монтажная схема фермы Ф-1	ТОО "Kemel Group " г.Шымкент- 2024 г.		

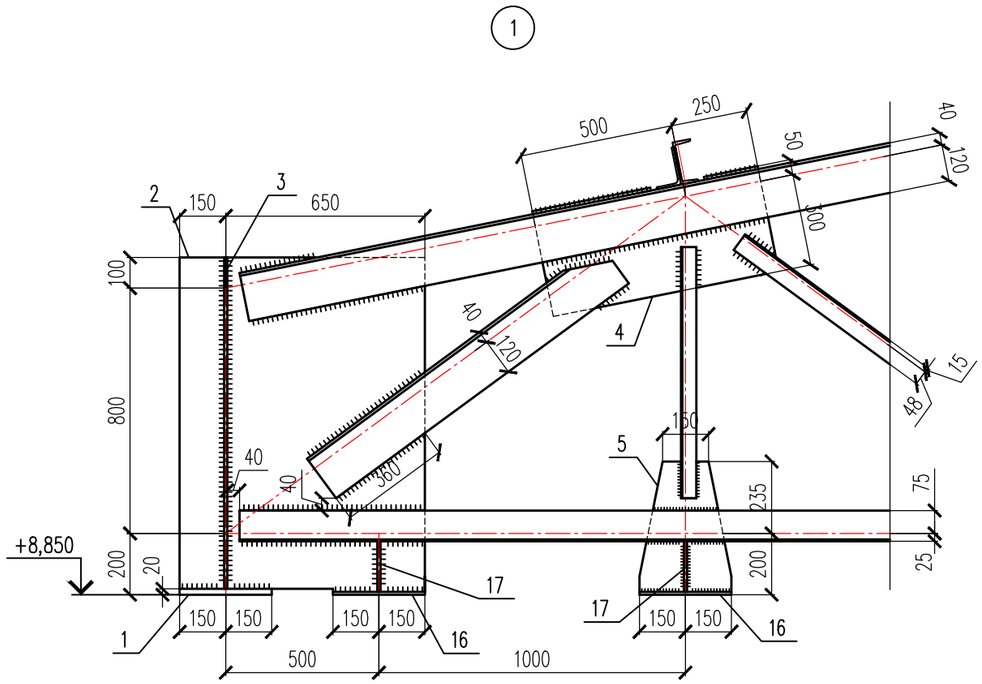

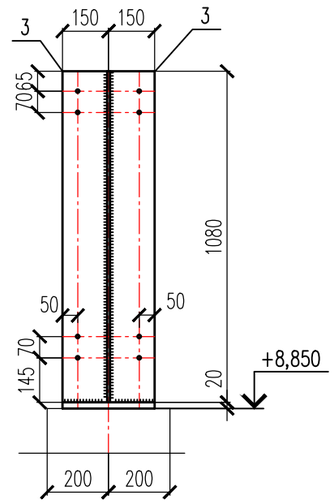

1 - 1

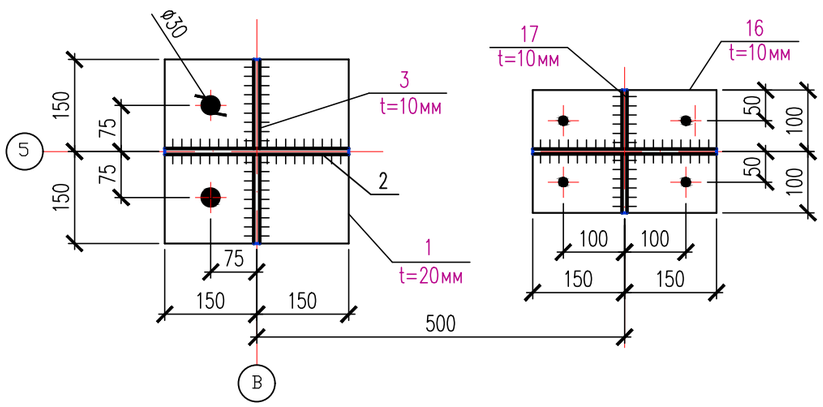

1. Данный чертеж читать совместно с листами АС –79

						04-2024-АС
						"Строительство дома культуры на 400 мест в с.Карауылкелды Байганинского района Актюбинской области"
Изм.	Кол.уч.	Лист	N док.	Подп.	Дата	
ГИП		Ерменбеков				ДК на 400 мест — Стадия: РП; Лист: 81; Листов:
Исполнил						
Проверил		Ерменбеков				
Н.контр.		Ерменбеков				Узел 1 — ТОО "Kemel Group " г.Шымкент- 2024 г.

Копировал Формат А3

Согласовано

Взам. инв. N

Подп. и дата

Инв. N подл.

2

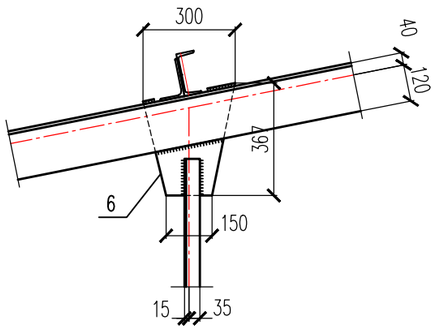

4

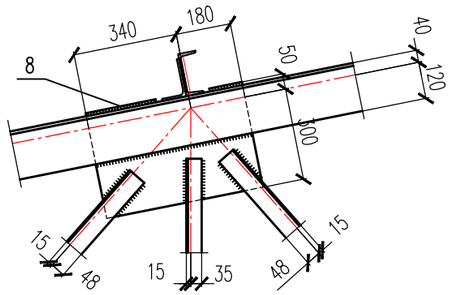

6

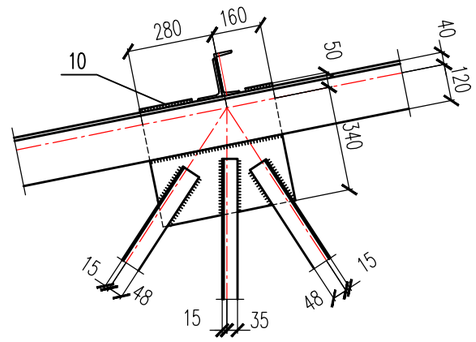

5

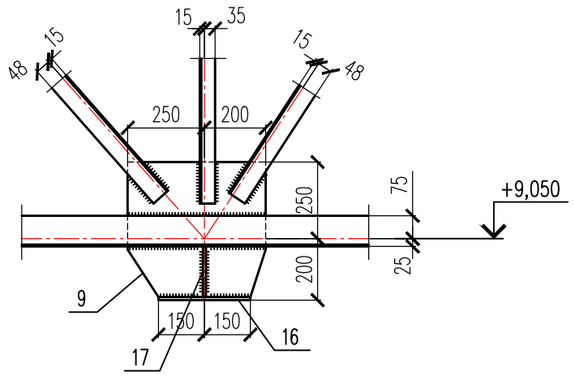

3

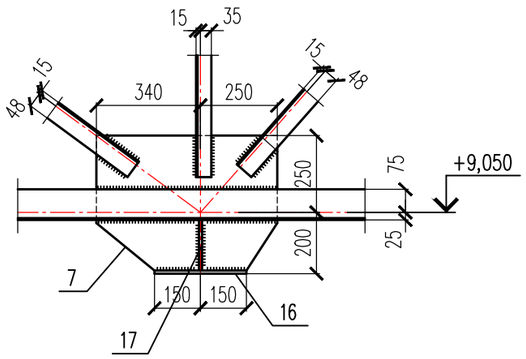

1. Данный чертеж читать совместно с листами АС –79

						04-2024-АС
Изм.	Кол.уч.	Лист	N док.	Подп.	Дата	"Строительство дома культуры на 400 мест в с.Карауылкелды Байганинского района Актюбинской области"
ГИП		Ерменбеков				ДК на 400 мест — Стадия: РП; Лист: 82; Листов:
Исполнил						
Проверил		Ерменбеков				
Н.контр.		Ерменбеков				Узлы 2–6 — ТОО "Kemel Group " г.Шымкент- 2024 г.

Согласовано

Взам. инв. N

Подп. и дата

Инв. N подл.

Копировал

Формат А3

7

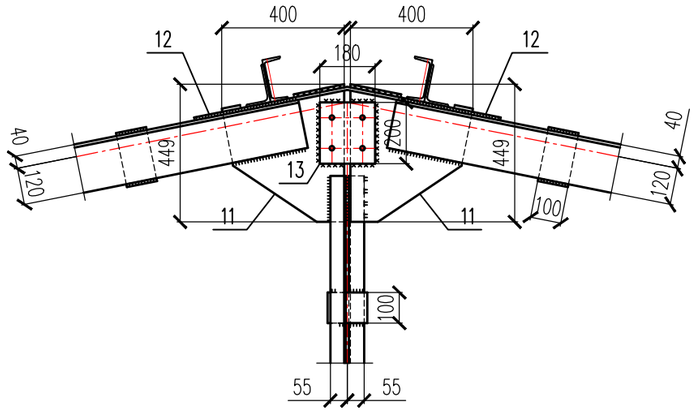

8

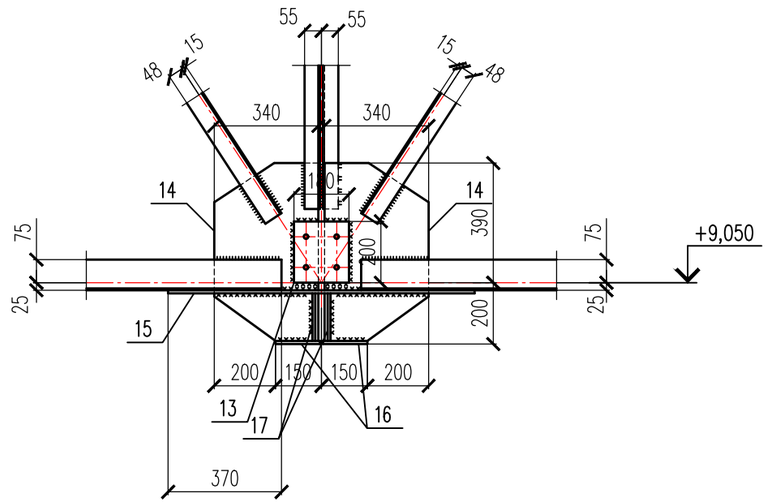

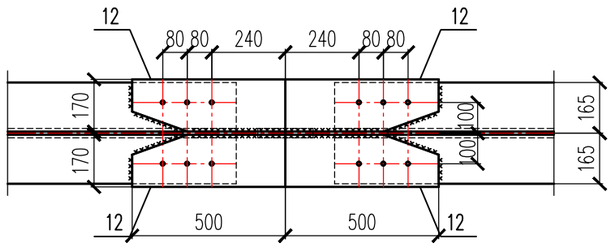

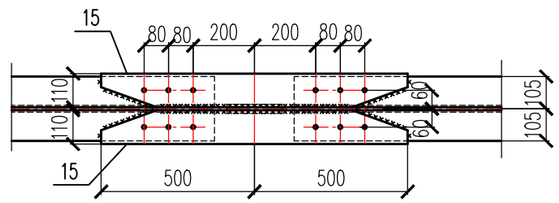

1. Данный чертеж читать совместно с листами АС –79

						04-2024-АС			
Изм.	Кол.уч.	Лист	N док.	Подп.	Дата	"Строительство дома культуры на 400 мест в с.Карауылкелды Байганинского района Актюбинской области"			
ГИП		Ерменбеков				ДК на 400 мест	Стадия	Лист	Листов
Исполнил							РП	83	
Проверил		Ерменбеков							
Н.контр.		Ерменбеков				Узлы 7–8	ТОО "Kemel Group " г.Шымкент- 2024 г.		

Согласовано

Взам. инв. N

Подп. и дата

Инв. N подл.

Копировал

Формат А3

Схема расположения связей и распорок по нижнему поясу фермы

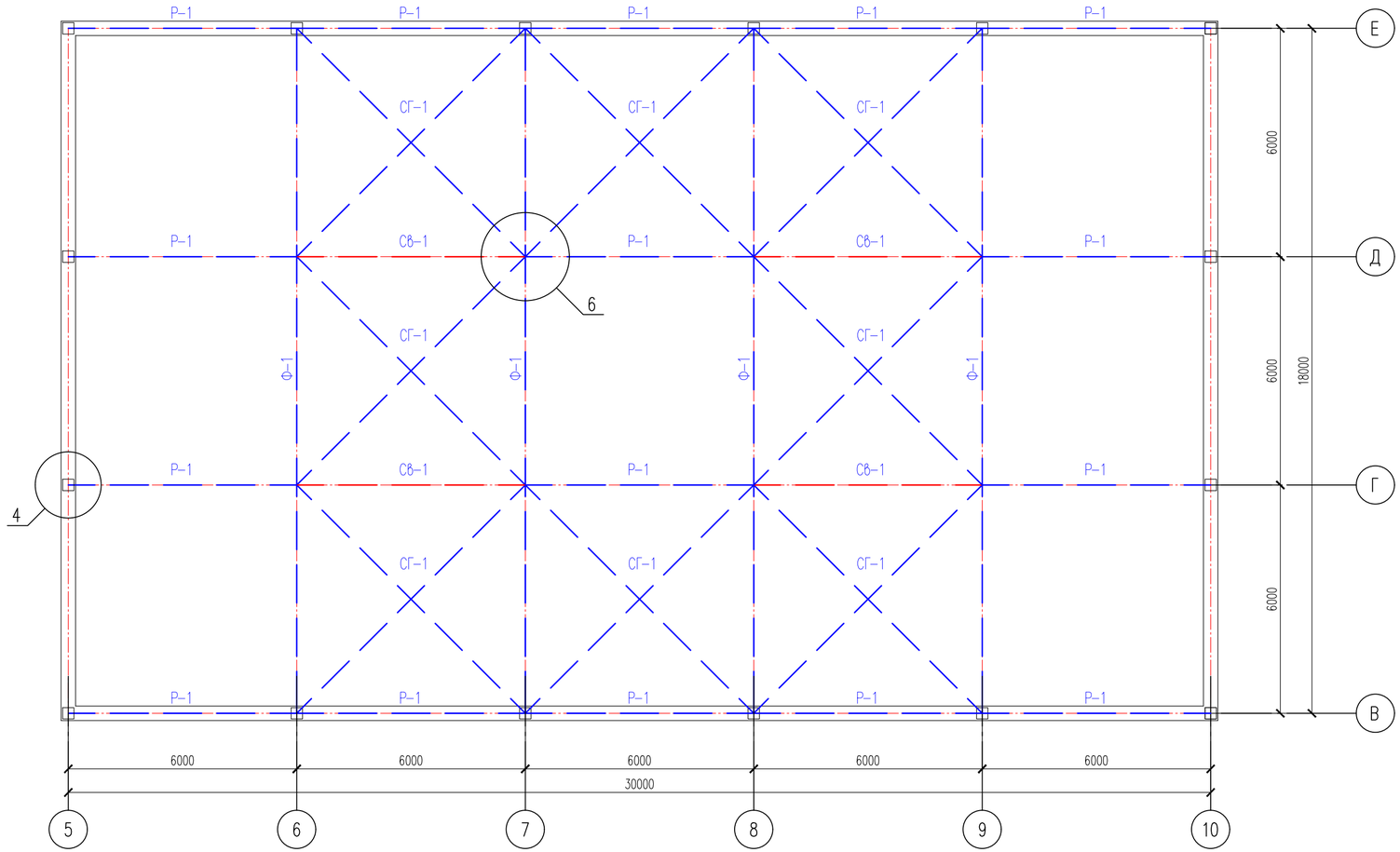

Поз.	Обозначение	Наименование	Кол.	Масса ед., кг.	Примеч.
Ф-1		Ферма Ф-1	4		
СВ-1		Связь вертикальная СВ-1	4		
СГ-1		Связь горизонтальная СГ-1	8		
Р-1		Распорка Р-1	16		

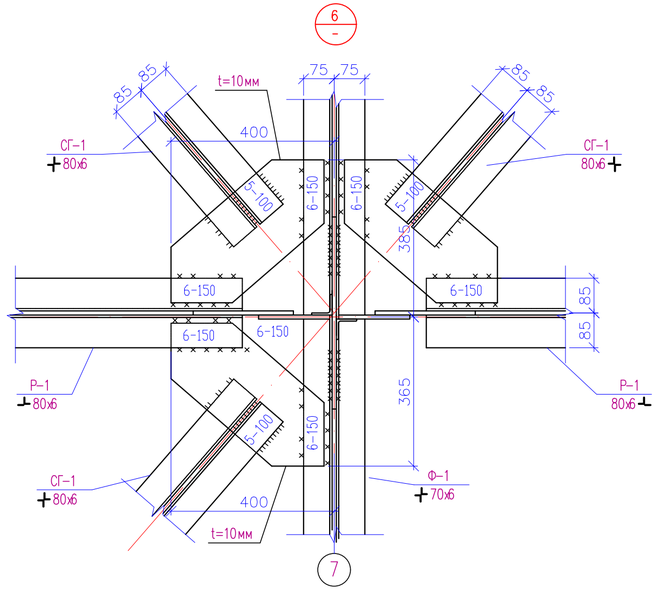

1. Данный чертеж читать совместно с листами АС –84,85

Изм.	Кол.уч.	Лист	N док.	Подп.	Дата	04-2024-АС		
						"Строительство дома культуры на 400 мест в с.Карауылкелды Байганинского района Актюбинской области"		
ГИП		Ерменбеков				ДК на 400 мест	Стадия	Лист	Листов
Исполнил							РП	84	
Проверил		Ерменбеков							
Н.контр.		Ерменбеков				Схема расположения связей и распорок по нижнему поясу фермы	ТОО "Kemel Group " г.Шымкент- 2024 г.		

Согласовано

Взам. инв. N

Подп. и дата

Инв. N подл.

Копировал

Формат А4–3

Горизонтальная связь СГ-1

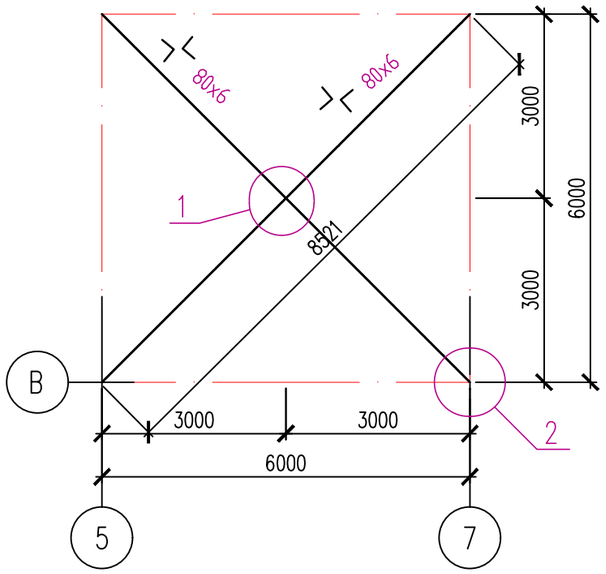

Поз.	Обозначение	Наименование	Кол.	Масса ед., кг.	Примеч.
СГ-1		Связь горизонтальная СГ-1	1		
	ГОСТ 8509-93 С245	Уголок 2∟ 80х6 L=8000	2	117.76	235.52кг
1	ГОСТ 19903-2015	Прокат листовой t=10мм S=0.13м2	1	10.21	10.21кг
2	ГОСТ 19903-2015	Прокат листовой t=10мм S=0.08м2	4	6.28	25.12кг
Р-1		Распорка Р-1	1		
	ГОСТ 8509-93 С245	Уголок 2∟ 80х6 L=5550	1	81.7	81.7 кг
3	ГОСТ 19903-2015	Прокат листовой t=10мм S=0.05м2	2	3.93	7.86кг
4	ГОСТ 19903-2015	Прокат листовой t=10мм S=0.04м2	2	3.14	6.28кг

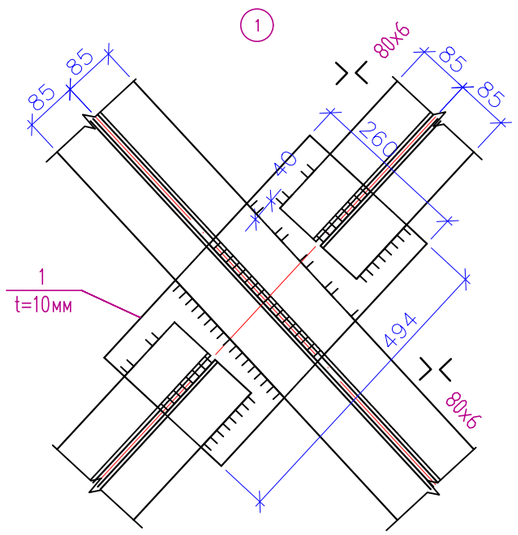

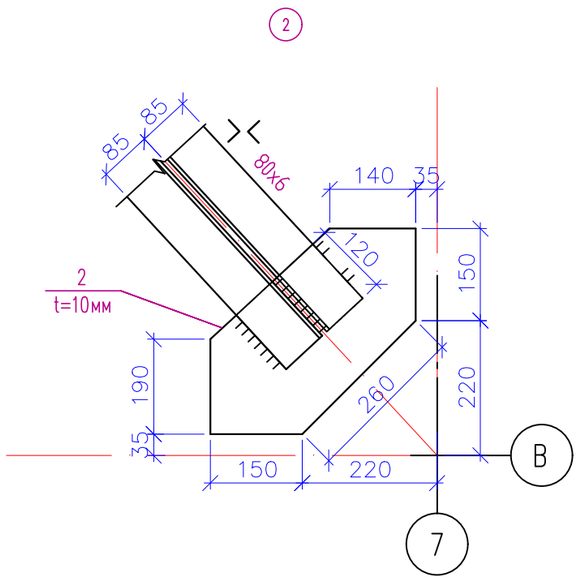

3-3
АС-

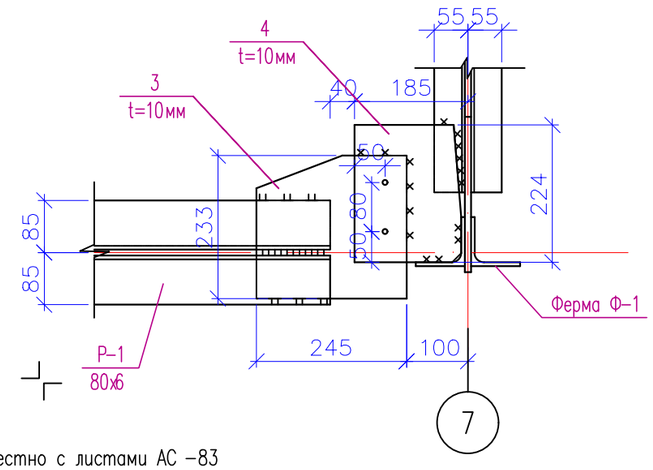

1. Данный чертеж читать совместно с листами АС -83

Изм.	Кол. уч.	Лист	N док.	Подп.	Дата
ГИП		Ерменбеков			
Исполнил					
Проверил		Ерменбеков			
Н. контр.		Ерменбеков			

04-2024-АС

"Строительство дома культуры на 400 мест в с.Карауылкелды Байганинского района Актюбинской области"

ДК на 400 мест

Стадия	Лист	Листов
РП	85	

СГ-1, Р-1

ТОО "Kemel Group " г.Шымкент- 2024 г.

Согласовано

Взам. инв. N

Подп. и дата

Инв. N подл.

Копировал

Формат А3

Вертикальная связь СВ-1

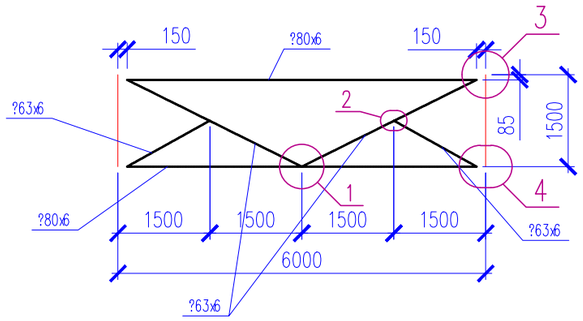

Поз.	Обозначение	Наименование	Кол.	Масса ед., кг.	Примеч.
СВ-1		Связь горизонтальная СВ-1	1		
	ГОСТ 8509-93 С245	Уголок 2∟ 80x6 L=5700	2	83.90	167.8кг
	ГОСТ 8509-93 С245	Уголок 2∟ 63x6 п.м.	9.3	11.44	106.39кг
1	ГОСТ 19903-2015	Прокат листовой t=10мм 820x305	1	19.63	19.63кг
2	ГОСТ 19903-2015	Прокат листовой t=10мм 123x311	2	3.0	6.0кг
3	ГОСТ 19903-2015	Прокат листовой t=10мм 180x280	2	3.96	7.92кг
4	ГОСТ 19903-2015	Прокат листовой t=10мм 320x347	4	8.72	34.88кг
5	ГОСТ 19903-2015	Прокат листовой t=10мм 190x200	2	2.98	5.96кг

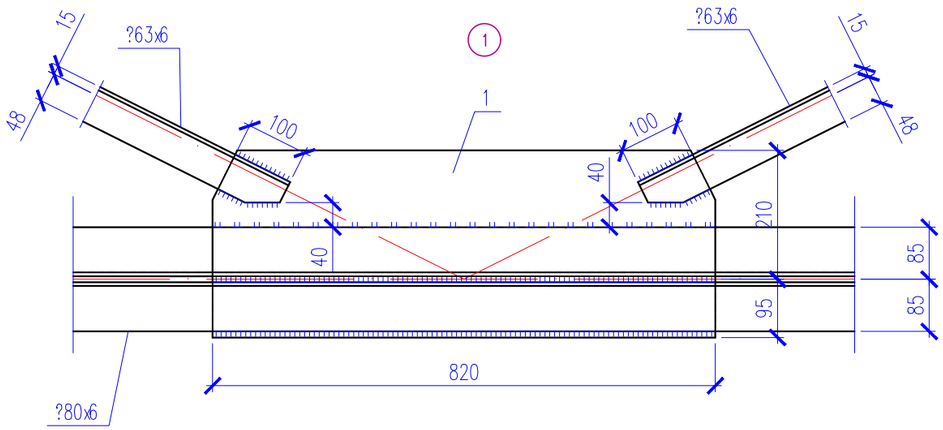

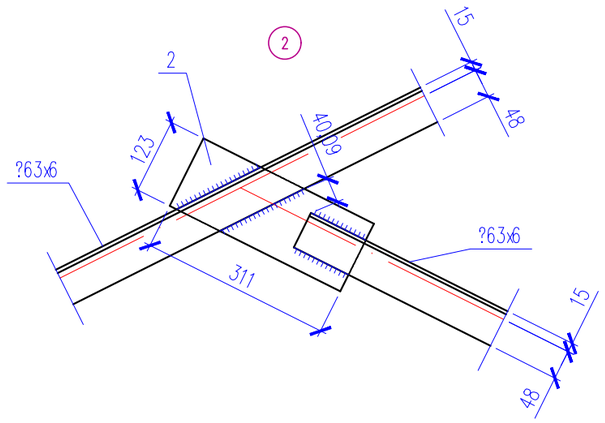

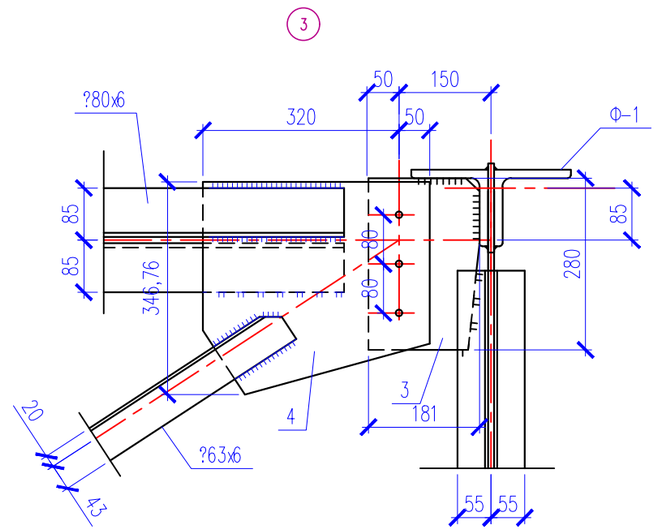

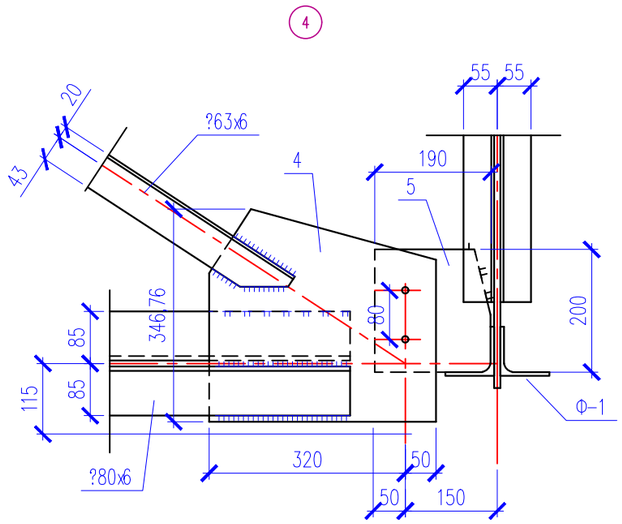

1. Данный чертеж читать совместно с листами АС -83

Изм.	Кол.уч.	Лист	N док.	Подп.	Дата	04-2024-АС			
						"Строительство дома культуры на 400 мест в с.Карауылкелды Байганинского района Актюбинской области"			
ГИП		Ерменбеков				ДК на 400 мест	Стадия	Лист	Листов
Исполнил							РП	86	
Проверил		Ерменбеков							
Н.контр.		Ерменбеков				СВ-1	ТОО "Kemel Group " г.Шымкент- 2024 г.		

Согласовано

Взам. инв. N

Подп. и дата

Инв. N подл.

Копировал

Формат А3

Схема расположения прогонов кровли

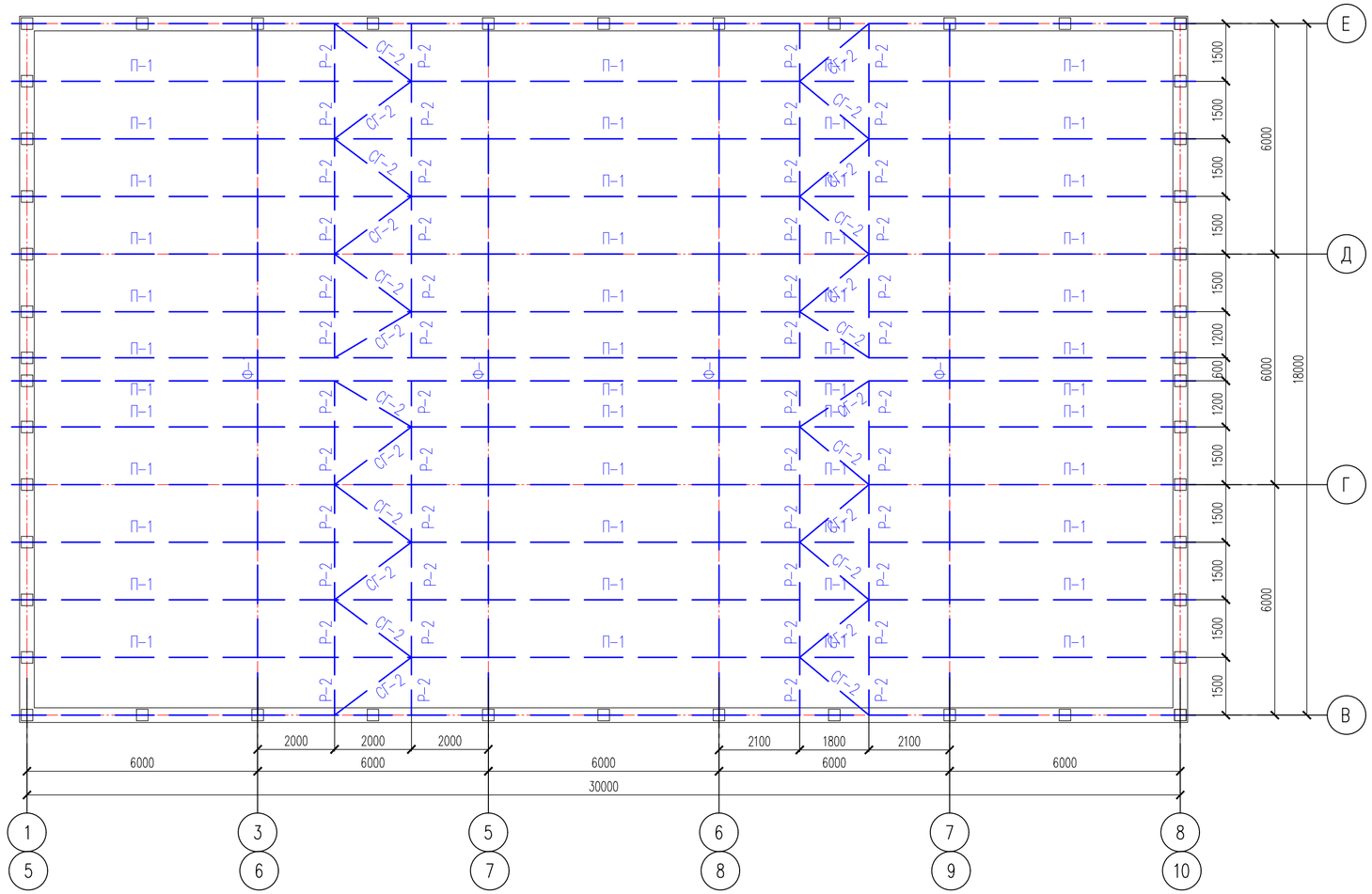

Поз.	Обозначение	Наименование	Кол.	Масса ед., кг.	Примеч.
П-1	ГОСТ 8240-97	Прогон [27 п.м.	431.2	27.7	11944.24кг

2 – 2

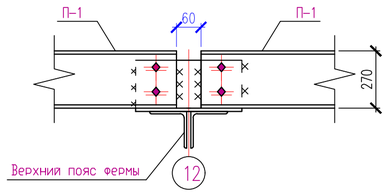

1. Данный чертеж читать совместно с листами АС –87,88

Изм.	Кол.уч.	Лист	N док.	Подп.	Дата				
						04-2024-АС			
						"Строительство дома культуры на 400 мест в с.Карауылкелды Байганинского района Актюбинской области"			
ГИП		Ерменбеков				ДК на 400 мест	Стадия	Лист	Листов
Исполнил							РП	87	
Проверил		Ерменбеков							
Н.контр.		Ерменбеков				Схема расположения прогонов кровли	ТОО "Kemel Group " г.Шымкент- 2024 г.		

Согласовано

Взам. инв. N

Подп. и дата

Инв. N подл.

Копировал

Формат А4–3

1 – 1

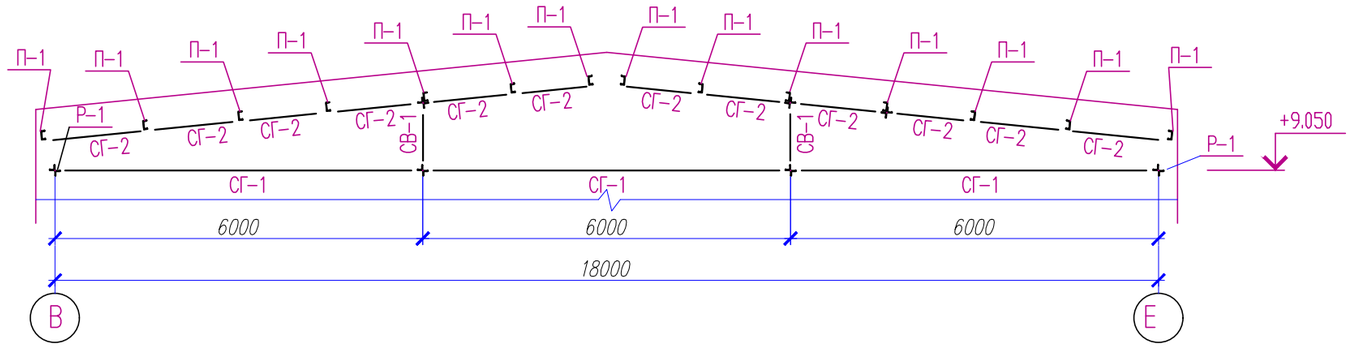

3 – 3

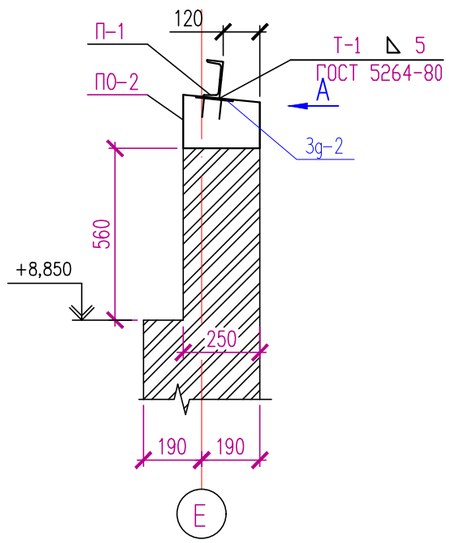

Вид А

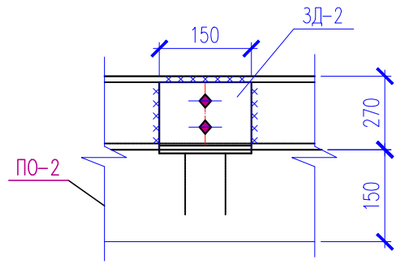

4 – 4

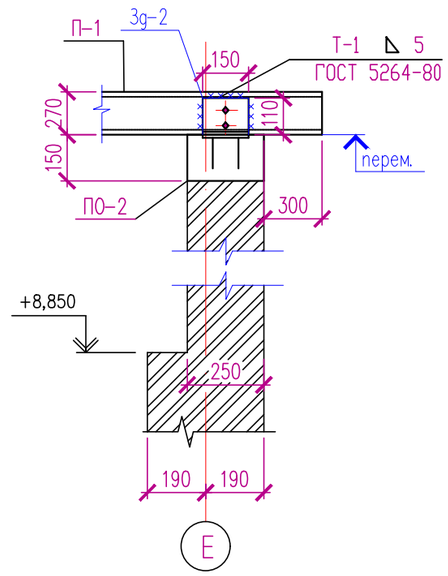

1. Данный чертеж читать совместно с листами АС –86

Изм.	Кол.уч.	Лист	N док.	Подп.	Дата	04-2024-АС		
						"Строительство дома культуры на 400 мест в с.Карауылкелды Байганинского района Актюбинской области"		
ГИП		Ерменбеков				ДК на 400 мест	Стадия	Лист	Листов
Исполнил							РП	88	
Проверил		Ерменбеков							
Н.контр.		Ерменбеков				Разрез 1–1	ТОО "Kemel Group " г.Шымкент- 2024 г.		

Согласовано

Взам. инв. N

Подп. и дата

Инв. N подл.

Копировал

Формат А3

1

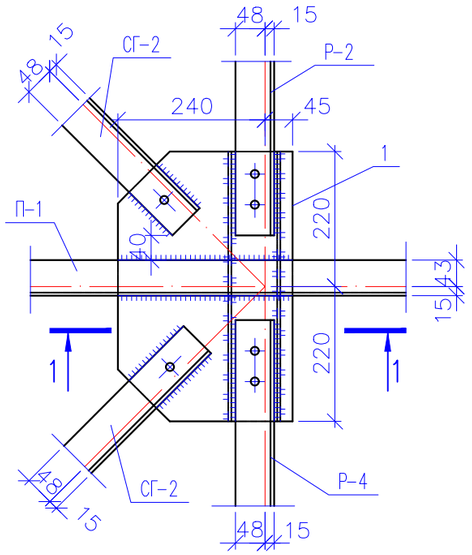

2

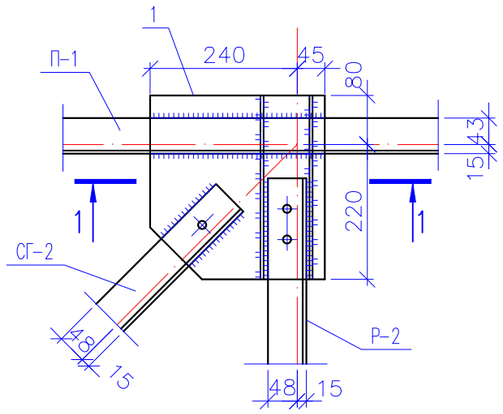

1 – 1

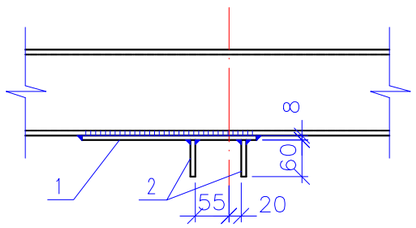

Поз.	Обозначение	Наименование	Кол.	Масса ед., кг.	Примеч.
Р-4		Распорка Р-2	48		
	ГОСТ 8509-93 ⌐ С245	Уголок ∟63х6 L=1500	1	7.25	7.25кг
СГ-3		Связь горизонтальная СГ-2	24		
	ГОСТ 8509-93 ⌐ С245	Уголок ∟63х6 L=2300	1	11.11	11.11кг
		Узел ?1	40		
1	ГОСТ 19903-2015	Прокат листовой t=8мм 285х440	1	7.88	7.88кг
2	ГОСТ 19903-2015	Прокат листовой t=6мм 60х440	2	1.24	2.48кг
		Узел ?2	16		
1	ГОСТ 19903-2015	Прокат листовой t=8мм 285х300	1	5.37	75.37кг
2	ГОСТ 19903-2015	Прокат листовой t=6мм 60х300	2	0.85	1.7кг

1. Данный чертеж читать совместно с листами АС –86

Изм.	Кол.уч.	Лист	N док.	Подп.	Дата	04-2024-АС		
						"Строительство дома культуры на 400 мест в с.Карауылкелды Байганинского района Актюбинской области"		
ГИП		Ерменбеков				ДК на 400 мест	Стадия	Лист	Листов
Исполнил							РП	89	
Проверил		Ерменбеков							
Н.контр.		Ерменбеков				Узлы 1, 2	ТОО "Kemel Group " г.Шымкент- 2024 г.		

Согласовано

Взам. инв. N

Подп. и дата

Инв. N подл.

Копировал Формат А3

Схема расположения прогонов по нижнему поясу фермы на отм. +8,700

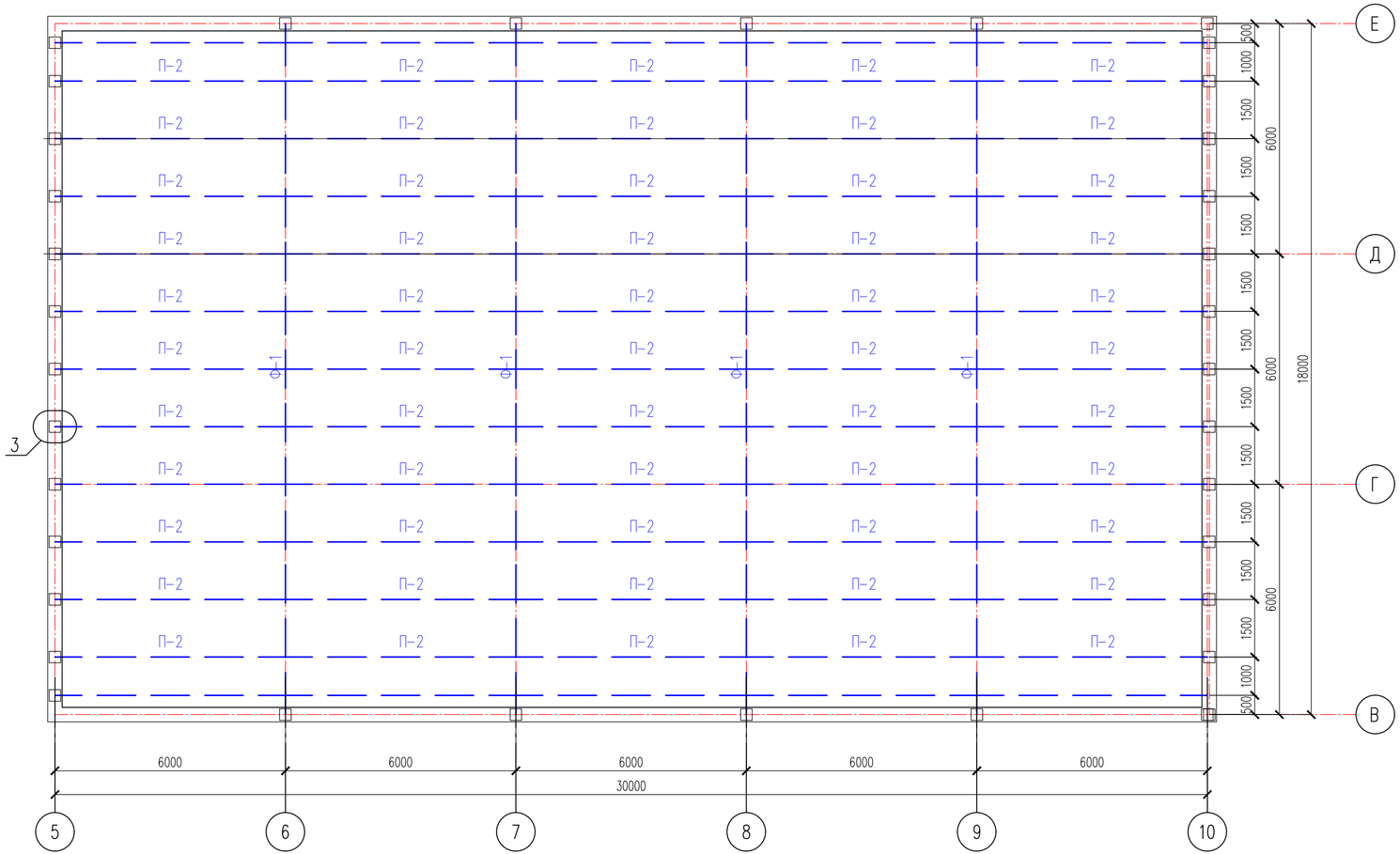

Поз.	Обозначение	Наименование	Кол.	Масса ед., кг.	Примеч.
		Прогоны			
П-2	ГОСТ 8240-97	[20 С245 L=5940мм	65	109.30	7108.4кг
		Подшивной потолок			
		Ветрозащитная паропроницаемая мембрана $м^2$	522.8		
	ГОСТ 9573-2012	Минераловатные плиты g=120кг/$м^3$-120мм, $м^2$	522.8		
	ГОСТ 24454-80Е*	Дощатый настил - 32мм, $м^3$	16.73		
	ТУ 11 2000-004-1394544-06	Профнастил С20-1100 (t=0.5мм) с полимерным покрытием $м^2$	522.8		

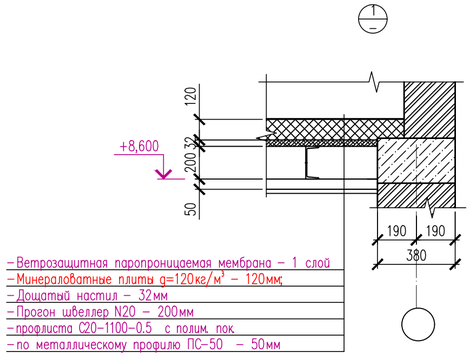

Прогон П-2

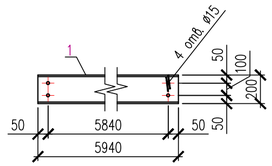

1. Подшивной потолок из профлиста (С20-1100-0.5) с утеплителем должны соответствовать пределу огнестойкости: 30 минут (RE30). В качестве огнезащиты металлических конструкций использовать: - краску огнезащитную двухкомпонентным составом по СТ РК 615-2-2011. Конструкции окрасить огнезащитным двухкомпонентным составом толщиной 1,0мм. Расход краски составляет 1,50кг/$м^2$. Площадь окрашиваемых горизонтальных поверхностей - 1057,0$м^2$.

Изм.	Кол.уч.	Лист	N док.	Подп.	Дата	04-2024-АС		
						"Строительство дома культуры на 400 мест в с.Карауылкелды Байганинского района Актюбинской области"		
ГИП		Ерменбеков				ДК на 400 мест	Стадия	Лист	Листов
Исполнил							РП	90	
Проверил		Ерменбеков							
Н.контр.		Ерменбеков				Схема расположения прогонов по нижнему поясу фермы на отм. +8.700	ТОО "Kemel Group " г.Шымкент- 2024 г.		

Согласовано

Взам. инв. N

Подп. и дата

Инв. N подл.

Копировал

Формат А4-3

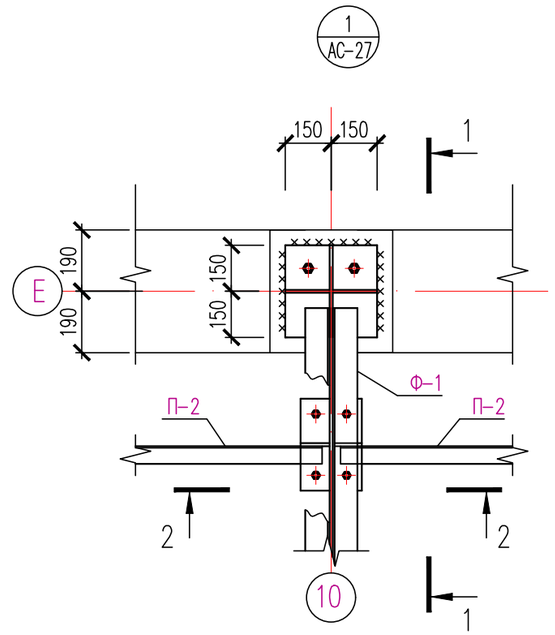

1 – 1

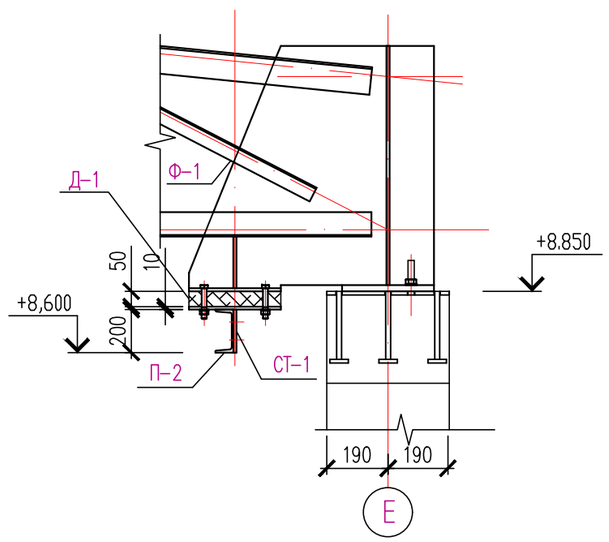

2 – 2

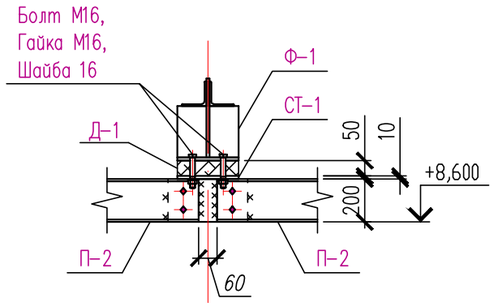

Столик СТ-1

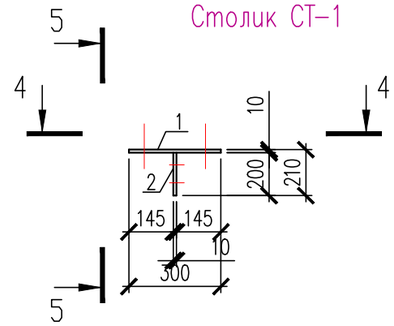

4 – 4

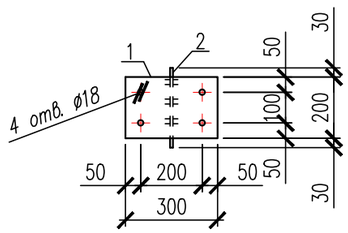

5 – 5

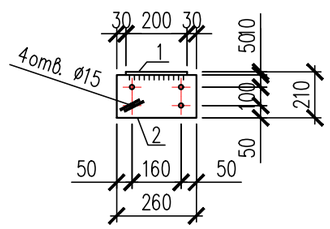

Поз.	Обозначение	Наименование	Кол.	Масса ед., кг.	Примеч.
СТ-1		Столик СТ-1	52	8.79	
Д-1	ГОСТ 8486-86	Доска-2-сосна-50х200 L=300мм	52		
		Столик СТ-1		8.79	
1	ГОСТ 103-2006	— 10 х 200 L=300мм	1	4.71	
2	ГОСТ 103-2006	— 10 х 200 L=260мм	1	4.08	
	ГОСТ 7798-70	Болт, М16х100	208	0.193	
	ГОСТ 5915-70	Гайка М16	208	0.033	
	ГОСТ 11371-68	Шайба М16	208	0.011	

1. Сталь для конструкций С245 по ГОСТ 27772-2015.
2. Изготовление вести на сварке ручной электродуговой по ГОСТ 5264-80 электродами типа Э46А по ГОСТ 9467-75.
3. Сварные швы принять в соответствии с табл. 39 СНиП РК 5.04-23-2002.
4. Окраску металлоконструкций производить краской ПФ 115 в два слоя и ГФ 021 в один слой.
5. Отверстия под монтажные болты диаметром 15мм.

Согласовано

Взам. инв. N

Подп. и дата

Инв. N подл.

Изм.	Кол.уч.	Лист	N док.	Подп.	Дата
ГИП		Ерменбеков			
Исполнил					
Проверил		Ерменбеков			
Н.контр.		Ерменбеков			

04-2024-АС

"Строительство дома культуры на 400 мест в с.Карауылкелды Байганинского района Актюбинской области"

ДК на 400 мест

Стадия	Лист	Листов
РП	91	

Узел 1. Столик СТ-1.

ТОО "Kemel Group "
г.Шымкент- 2024 г.

Копировал

Формат А3

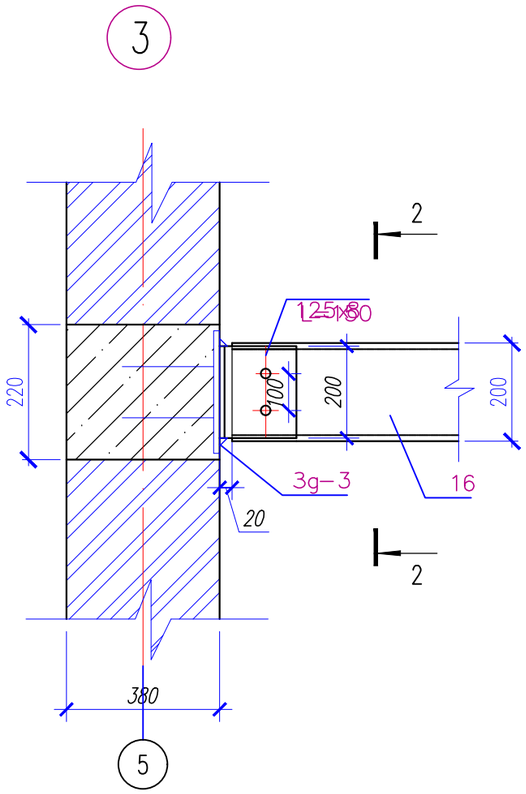

2-2

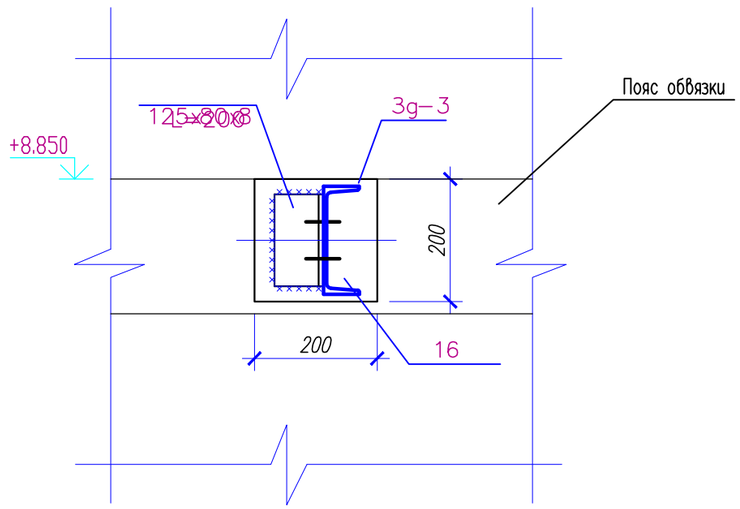

Спецификация элементов

Поз.	Обозначение	Наименование	Кол.	Масса ед.,кг.	Примечание
		Узел "3"	26	8.05	
1	ГОСТ 8510-93 С245	Уголок 125x80x8 ГОСТ 8510-93 / С245 ГОСТ 27772-2015 L=200	1	2.52	2.52
2	ГОСТ 19903-2015	Прокат листовой t=10мм S=0.05м2	1	3.93	3.93
ЗД-3	серия 1.400-15 вып. 0	Закладная деталь МН 111-6	1	1.6	1.6

Согласовано

Взам. инв. N

Подп. и дата

Инв. N подл.

Изм.	Кол.уч.	Лист	N док.	Подп.	Дата	04-2024-АС		
						"Строительство дома культуры на 400 мест в с.Карауылкелды Байганинского района Актюбинской области"		
ГИП		Ерменбеков				ДК на 400 мест	Стадия	Лист	Листов
Исполнил							РП	92	
Проверил		Ерменбеков							
Н.контр.		Ерменбеков				Узел 3	ТОО "Kemel Group " г.Шымкент- 2024 г.		

Копировал Формат А3

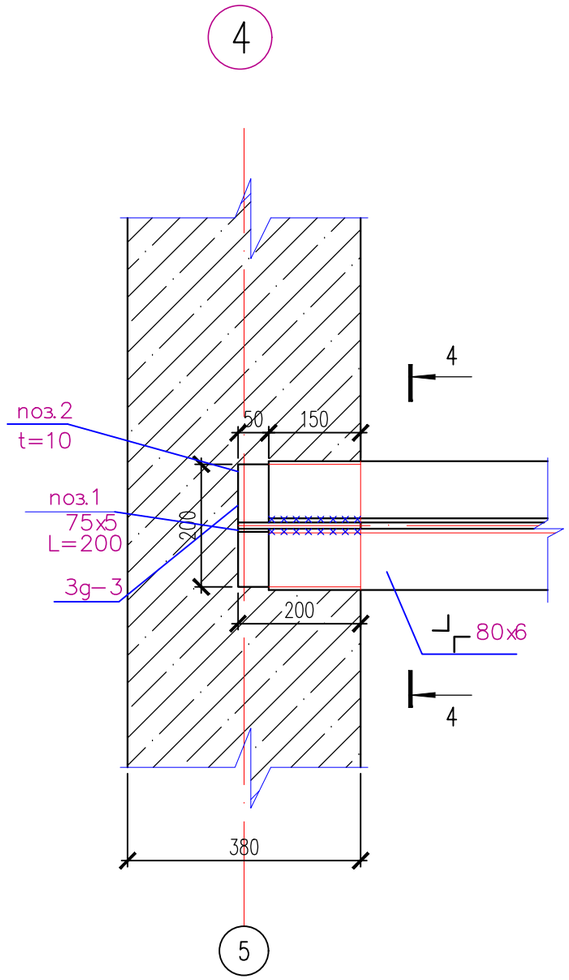

4-4

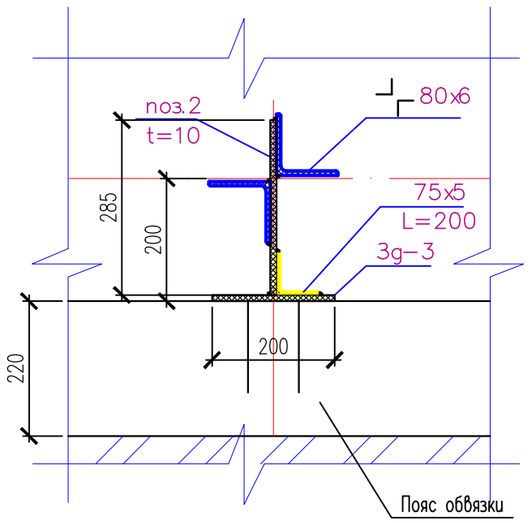

Спецификация элементов

Поз.	Обозначение	Наименование	Кол.	Масса ед.,кг.	Примечание
		Узел "4"	8		
1	ГОСТ 8509-93 С245	Уголок 75х75х5 ГОСТ 8509-93 / С245 ГОСТ 27772-2015 L=200	1	1.16	1.16
2	ГОСТ 19903-2015	Прокат листовой t=10мм S=0.06м2	1	4.71	4.71
ЗД-2	серия 1.400-15 вып. 0	Закладная деталь МН 111-6	1	1.6	1.6

Согласовано

Взам. инв. N

Подп. и дата

Инв. N подл.

Изм.	Кол.уч.	Лист	N док.	Подп.	Дата				
						04-2024-АС			
						"Строительство дома культуры на 400 мест в с.Карауылкелды Байганинского района Актюбинской области"			
ГИП		Ерменбеков				ДК на 400 мест	Стадия	Лист	Листов
Исполнил							РП	93	
Проверил		Ерменбеков							
Н.контр.		Ерменбеков				Узел 4	ТОО "Kemel Group " г.Шымкент- 2024 г.		

Копировал Формат А3

План элементов кровли

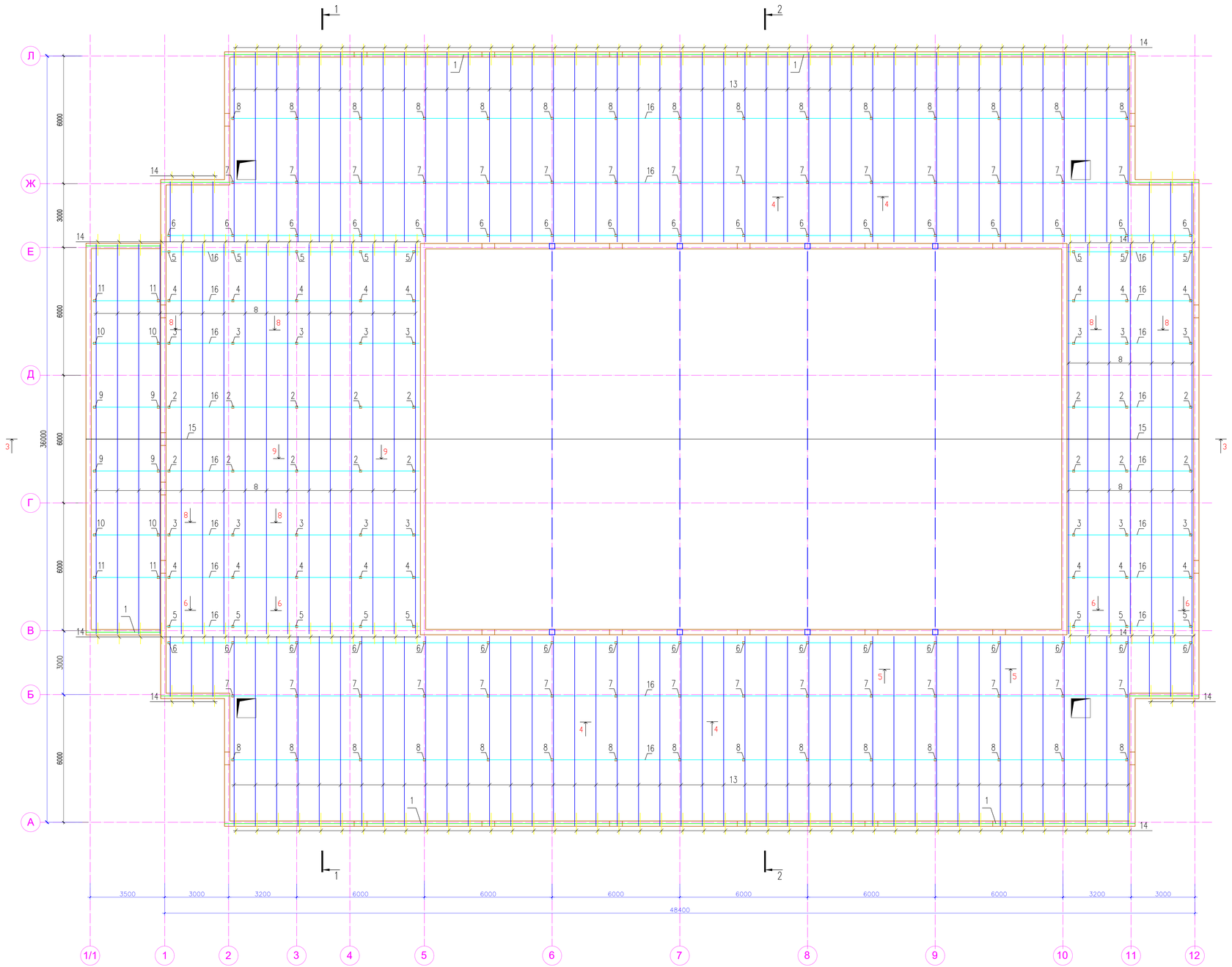

1. Данный чертеж читать совместно с листами АС –94...96

						04-2024-АС	
Изм.	Кол.уч	Лист	N док.	Подп.	Дата	"Строительство дома культуры на 400 мест в с.Карауылкелды Байганинского района Актюбинской области"	
ГИП		Ермаубеков				ДК на 400 мест	Стадия: РП; Лист: 94; Листов:
Исполнил							
Проверил		Ермаубеков					
Н.контр.		Ермаубеков				План элементов кровли	ТОО "Kemel Group " г.Шымкент- 2024 г.

Согласовано:

Инв. N° подл. | Подп. и дата | Взам. инв. N°

Формат

Разрез 1-1

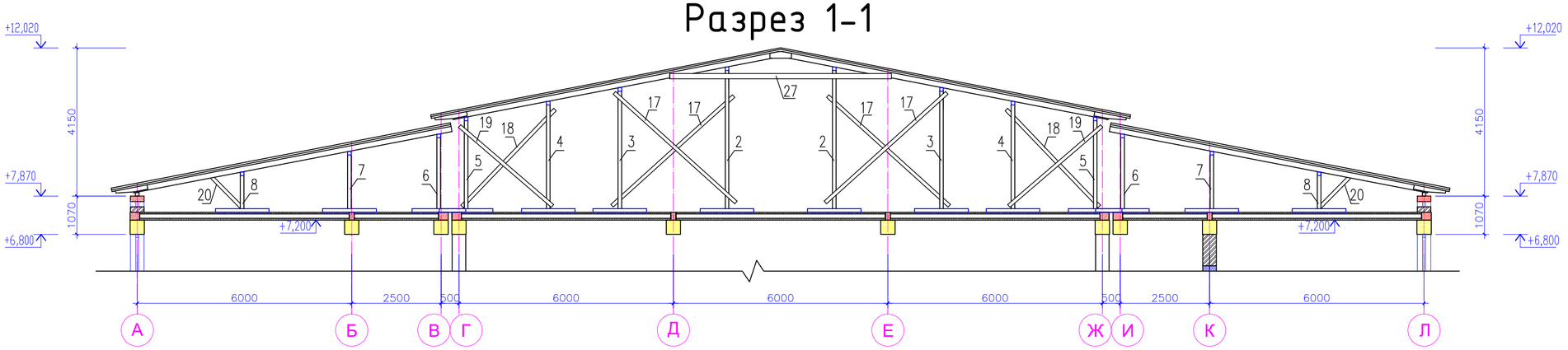

Разрез 2-2

Профнастил Н60-845-0.7 ГОСТ 24045-86
Прокладка (гидроизоляция) ТАК
Деревянная обрешетка 32х100мм ,шаг 300
Деревянные стропила 75х220(h)шаг 1000мм
Цементно-песчанная стяжка армированная
ø 3Вр1/100х100 (0,94кг на 1м2)из р-ра М-100 -30мм
Минплита П-125, γ=125 кг/м², t=100 мм
Слой рубероида шириной 1,0м по периметру
Железобетонная плита перекрытия - 220 мм

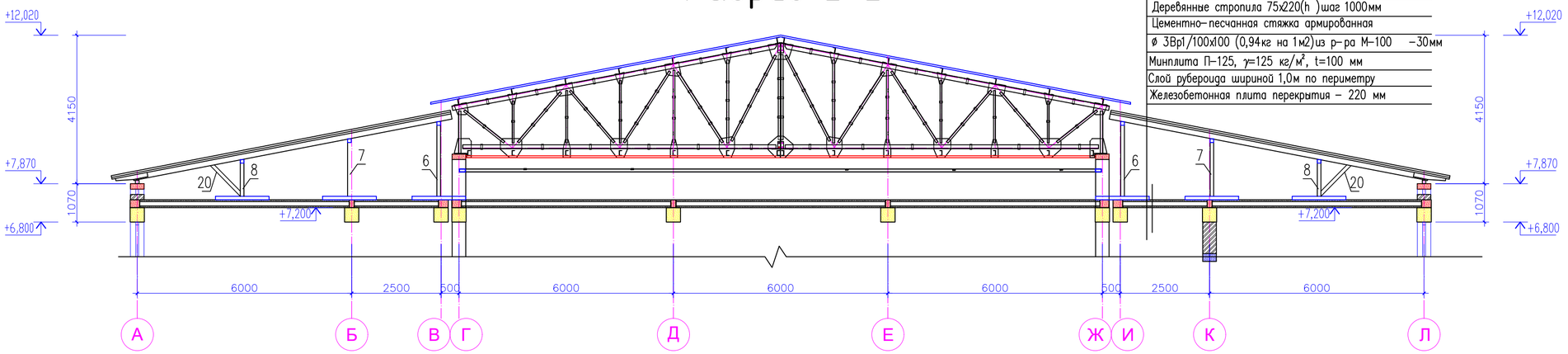

Разрез 3-3

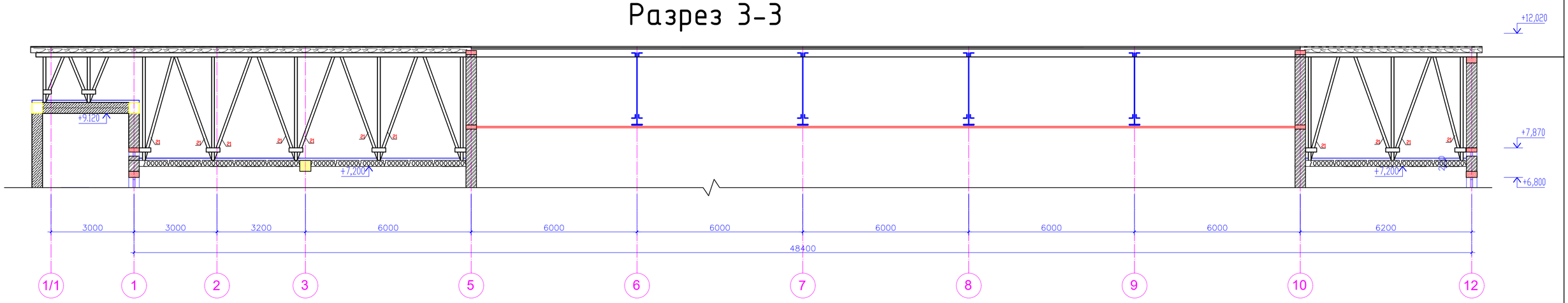

1. Данный чертеж читать совместно с листами АС -93,95,96

Изм.	Кол.уч.	Лист	N док.	Подп.	Дата	04-2024-АС		
						"Строительство дома культуры на 400 мест в с.Карауылкелды Байганинского района Актюбинской области"		
ГИП		Ерменбеков				ДК на 400 мест	Стадия	Лист	Листов
Исполнил							РП	95	
Проверил		Ерменбеков							
Н.контр.		Ерменбеков				Разрез 1-1,2-2,3-3	ТОО "Kemel Group " г.Шымкент- 2024 г.		

Согласовано

Взам. инв. N

Подп. и дата

Инв. N подл.

Копировал

Формат A2

4 – 4

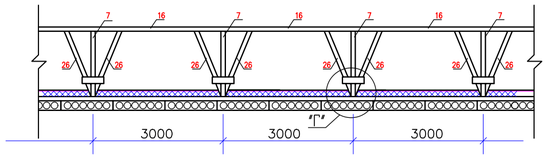

5 – 5

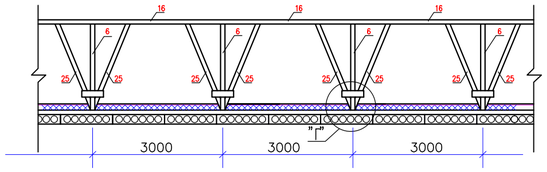

6 – 6

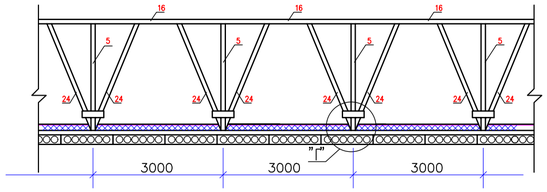

7 – 7

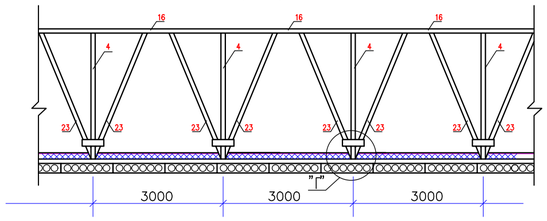

8 – 8

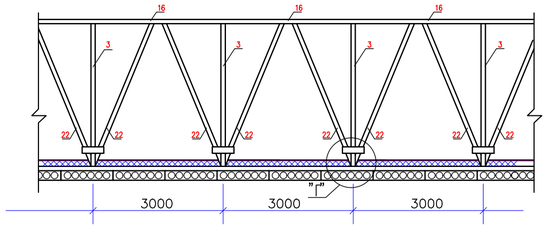

9 – 9

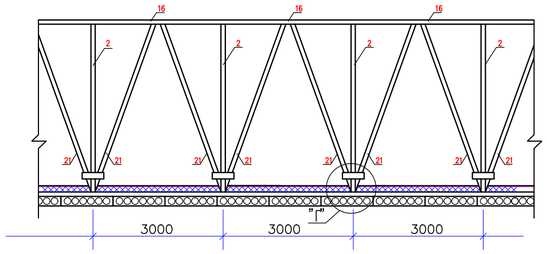

А

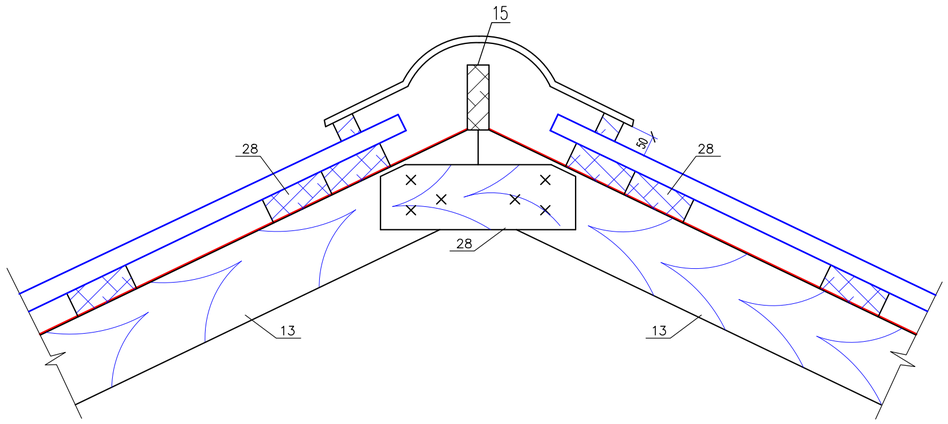

Б

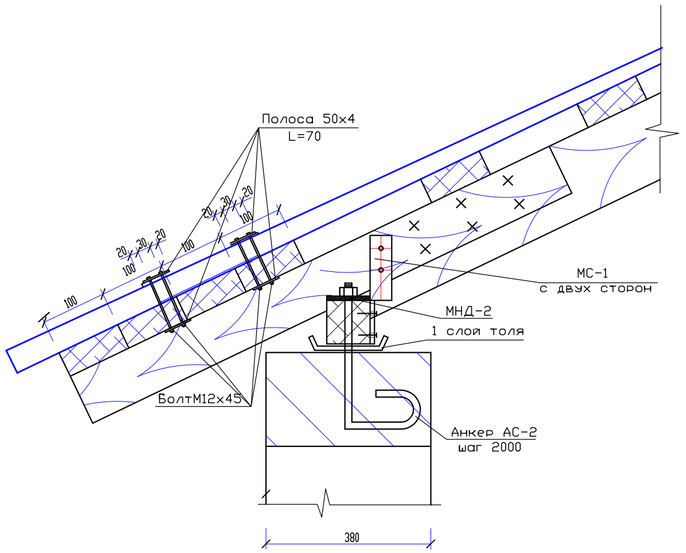

Г

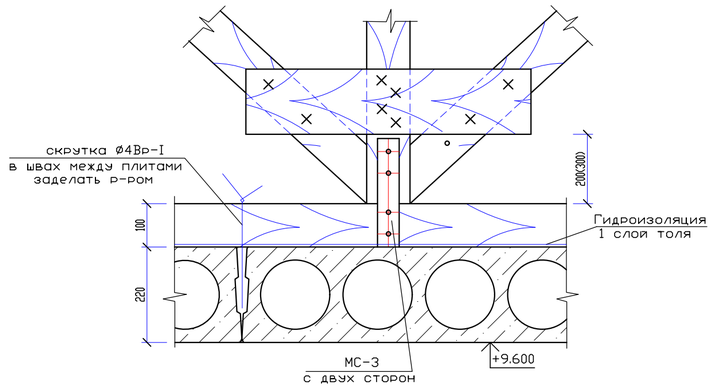

В

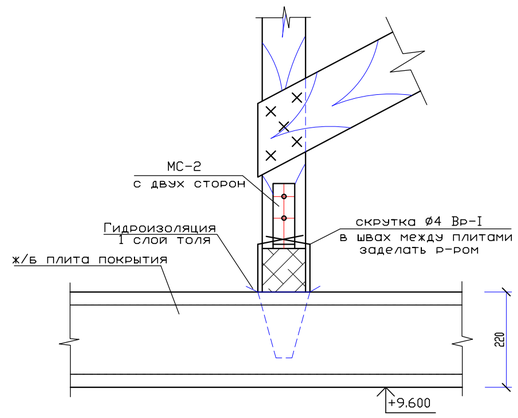

1. Данный чертеж читать совместно с листами АС –93,94,96

						04-2024-АС			
Изм.	Кол.уч.	Лист	N док.	Подп.	Дата	"Строительство дома культуры на 400 мест в с.Карауылкелды Байганинского района Актюбинской области"			
ГИП		Ерменбеков				ДК на 400 мест	Стадия	Лист	Листов
Исполнил							РП	96	
Проверил		Ерменбеков							
Н.контр.		Ерменбеков				Разрез 4–4...9–9	ТОО "Kemel Group " г.Шымкент- 2024 г.		

Согласовано

Взам. инв. N

Подп. и дата

Инв. N подл.

Копировал

Формат А2

МС-1

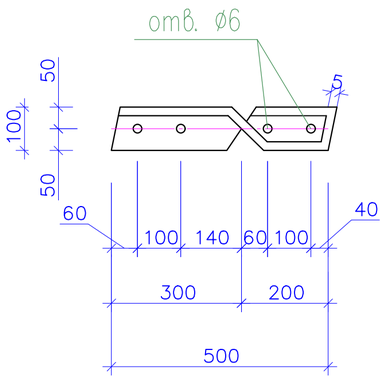

МС-2

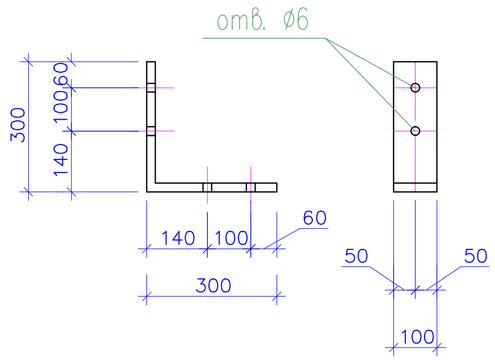

МС-3

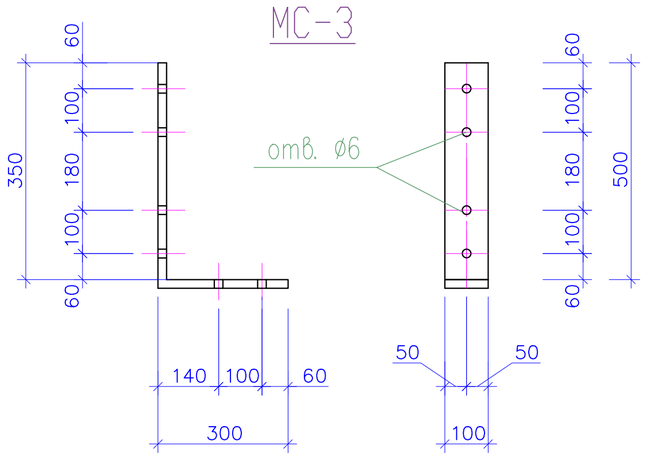

Стяжка из цементно-песчаного раствора
М 150 армированная сеткой
4с 3ВР-100/3ВР-100, t=30мм

Спецификация элементов

1	2	3	4	5	6
	Пергамин шириной 1м		502.80		502.80м²
	Цементно-песчанная стяжка М-100, t=30мм армированная сеткой 4с 3ВР-100/3ВР-100, t=30мм				1160м2
	Минераловатные плиты(125кг/м3)-100мм				1160м2
	Планка конька круглого с защитным покрытием п.м.				288.67
	Заглушка конька круглого с защитным покрытием				28 шт
	Гидроизоляция:				
	прокладка Т.А.К.				1160м2
	Карнизная планка LR п.м.				502.80
	Толь шириной 0.25м				125.70м2

Спецификация элементов

Поз.	Обозначение	Наименование	Кол-во, шт.	Объем ед., м3	Приме-чание
1	2	3	4	5	6
		Соединительные элементы			см. примечания п.2
МНД-2	с. 2.260-3с.1-0010-02	Накладная деталь МНД-2 -100х12 l=100	868	0.94	815.92
МС-1	ГОСТ 103-2006	Полоса 6х50 ГОСТ 103-2006 / С235 ГОСТ 27772-2015 L=250	540	0.59	318.60
МС-2	ГОСТ 103-2006	Полоса 6х50 ГОСТ 103-2006 / С235 ГОСТ 27772-2015 L=300	300	0.71	213.0
МС-3	ГОСТ 103-2006	Полоса 6х50 ГОСТ 103-2006 / С235 ГОСТ 27772-2015 L=400	300	0.94	282.0
Скрутка	ГОСТ 6727-80*	⌀4 Вр-I L=800	300	0.07	21.0

Спецификация элементов

Поз.	Обозначение	Наименование	Кол. шт.	Объем ед., м3	Приме-чание
1	2	3	4	5	6
1	ГОСТ 7805-70*	Мауэрлат 100х100, пм	106	0.01	10.6
2	- " -	Стойка 100х100 L= 3870	16	0.040	0.64
3	- " -	Стойка 100х100 L= 3290	16	0.033	0.53
4	- " -	Стойка 100х100 L= 2900	16	0.03	0.48
5	- " -	Стойка 100х100 L= 2460	16	0.025	0.40
6	- " -	Стойка 100х100 L= 1980	34	0.020	0.68
7	- " -	Стойка 100х100 L= 1500	30	0.015	0.45
8	- " -	Стойка 100х100 L= 930	30	0.01	0.30
9	- " -	Стойка 100х100 L= 1650	4	0.016	0.064
10	- " -	Стойка 100х100 L= 1290	4	0.013	0.052
11	- " -	Стойка 100х100 L= 900	4	0.01	0.04
12		Лежень 100х100 L= 1500	170	0.015	2.55
13		Стропила 75х220(h) пм	1222	0.016	19.55
14		Кобылка 50х120 L= 1200	144	0.007	1.01
15		Коньковый брус 75х220(h), пм	21.9	0.016	0.35
16		Прогон 100х120, пм	436	0.012	5.23
17		Раскосы 50х150 L= 4580	40	0.036	1.44
18		Раскосы 50х150 L= 3760	20	0.028	0.56
19		Раскосы 50х150 L= 3430	20	0.026	0.53
20		Раскосы 50х150 L= 1200	30	0.009	0.27
21		Подкосы 100х100 L= 4115	28	0.041	1.15
22		Подкосы 100х100 L= 3560	28	0.036	1.01
23		Подкосы 100х100 L= 3150	28	0.031	0.87
24		Подкосы 100х100 L= 2660	24	0.027	0.65
25		Подкосы 100х100 L= 2150	63	0.021	1.32
26		Подкосы 100х100 L= 1630	56	0.016	0.90
27		Затяжка 50х150(h) L= 6200	10	0.046	0.46
28		Обрешетка 100х32(h), пм	3750	0.003	11.25
29		Накладки 50х100 L= 500	10	0.0025	0.025
30		Накладки 50х100 L= 800	228	0.004	0.91
31		Коньковый щит доска 100х32(h), пм	87.6	0.003	0.26
32		Карнизный щит доски 100х32(h), пм	424	0.003	1.27
33		Брусок 50х60(h) L= 100	420.0	0.0003	0.12
34		Подшивка из досок 110х25(h), пм	260.0	0.003	0.78
35		Подшивка из досок 175х25(h), пм	780.0	0.004	3.12
		Всего древесины, м3			69.82
		Площадь кровли из профнастила м2	1895		

1. Антикоррозийную защиту строительных конструкций выполнить согласно СП РК 2.01-101-2013 «Защита строительных конструкций от коррозии». Деревянные конструкции стропил и столярных изделий обработать составом для защиты от гниения и возгорания. Деревянные конструкции стропил и столярных изделий покрыть огнезащитным покрытием ВПМ-2 (ГОСТ 25131-82) за 2 раза.
2. Противопожарные мероприятия выполнить согласно СП РК 2.02-101-2014 "Пожарная безопасность зданий и сооружений".
3. Данный чертеж читать совместно с листами АС -93,94,96

Изм.	Кол.уч.	Лист	N док.	Подп.	Дата	04-2024-АС
						"Строительство дома культуры на 400 мест в с.Карауылкелды Байганинского района Актюбинской области"
ГИП		Ерменбеков				ДК на 400 мест — Стадия: РП; Лист: 97; Листов:
Исполнил						
Проверил		Ерменбеков				
Н.контр.		Ерменбеков				Спецификация элементов — ТОО "Kemel Group " г.Шымкент- 2024 г.

Согласовано

Взам. инв. N

Подп. и дата

Инв. N подл.

Копировал Формат А2

Крыльцо Кр-1

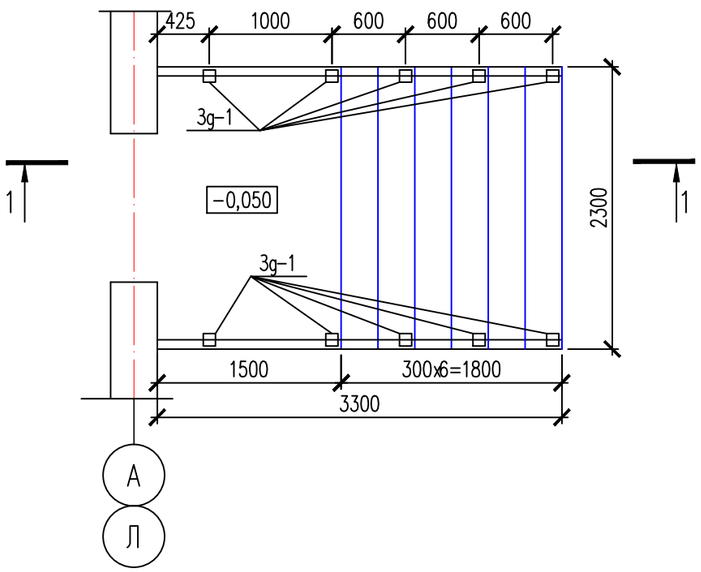

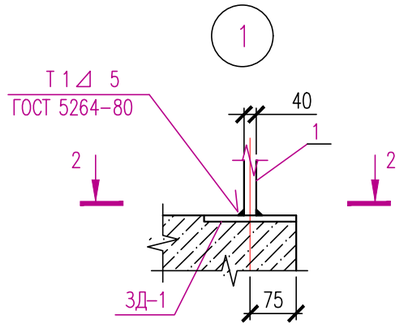

2 – 2

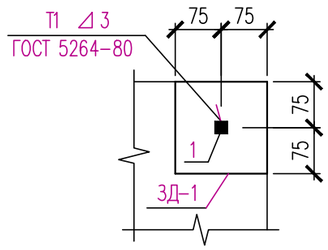

1–1

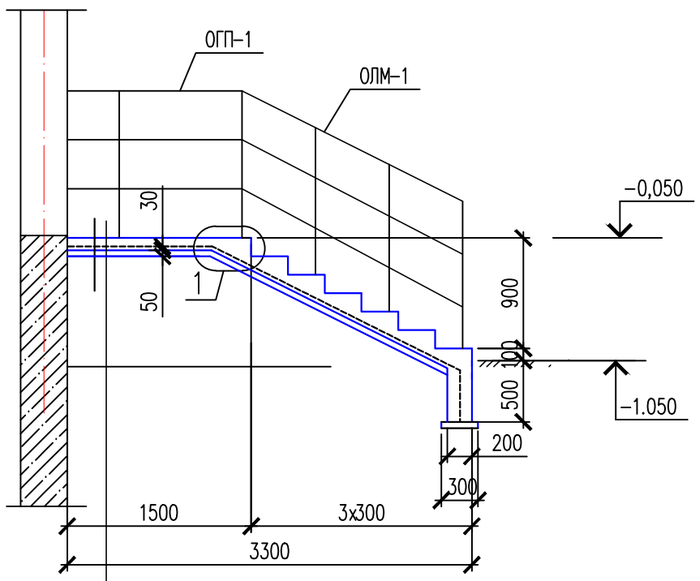

Керамогранитная плитка – 10мм
Бетон кл. С12/15 W8 F75 – 100мм
по сетке С-1
Подбетонка С8/10 W4 F150 – 50vvv
Уплотненный грунт

Поз.	Обозначение	Наименование	Кол.	Масса ед., кг.	Примеч.
		Крыльцо Кр-1	2		
С-1	ГОСТ 23279-2012	Сетка 5Вр-I/100/5ВрI/100 $м^2$	12.60	3.39	
		Материалы:			
		Бетон кл. С12/15 W8 F75 $м^3$	5.0		
		Подбетонка из бетона кл. С12/15 W4 F150 $м^3$	0,50		
	Покрытия	Керамогранитная плитка м2	12.55		
	Боковые поверх.	Керамогранитная плитка м2	8.50		
		Ограждение			
ОЛМ-1	инд. изготовление	Декоративные перила из нержавеющей стали с тремя струнами h=0.9м	2	2.0п.м.	
ОГП-1	инд. изготовление	Декоративные перила из нержавеющей стали с тремя струнами h=0.9м	2	1.5п.м.	
3Д-1	1.400-15. В1. 120-41	Закладная деталь МН 111-6	10	1.6	
1	ГОСТ 30245-2003	Труба крадратная 40х40х5 L=900	10	4.64	

1. Сталь для конструкций С235 по ГОСТ 27772-2015.
2. Изготовление и монтаж стальных конструкций должны производиться в соответствии с указаниями СП РК EN 1993-1-10:2005/2011 "Проектирование стальных конструкции".
3. Сварку элементов конструкций производить ручной электродуговой электросваркой по ГОСТ 5264-80 электродами типа Э46А по ГОСТ 9467-75.
4. Сварные швы принять в соответствии с табл. 39 СП РК EN 1993-1-10:2005/2011 .
5. Обмазка поверхности бетона, соприкасающиеся с грунтом, горячим битумом за 2 раза.

Изм.	Кол.уч.	Лист	N док.	Подп.	Дата	04-2024-АС		
						"Строительство дома культуры на 400 мест в с.Карауылкелды Байганинского района Актюбинской области"		
ГИП		Ерменбеков				ДК на 400 мест	Стадия	Лист	Листов
Исполнил							РП	98	
Проверил		Ерменбеков							
Н.контр.		Ерменбеков				Крыльцо Кр-1	ТОО "Kemel Group " г.Шымкент- 2024 г.		

Согласовано

Взам. инв. N

Подп. и дата

Инв. N подл.

Копировал

Формат А3

Крыльцо Кр-2

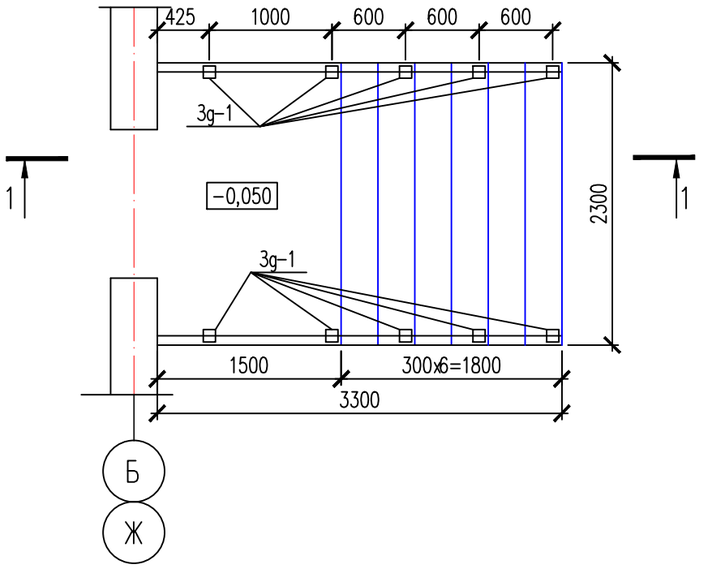

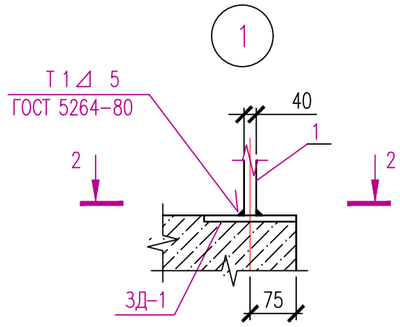

2 – 2

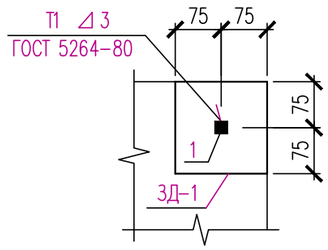

1–1

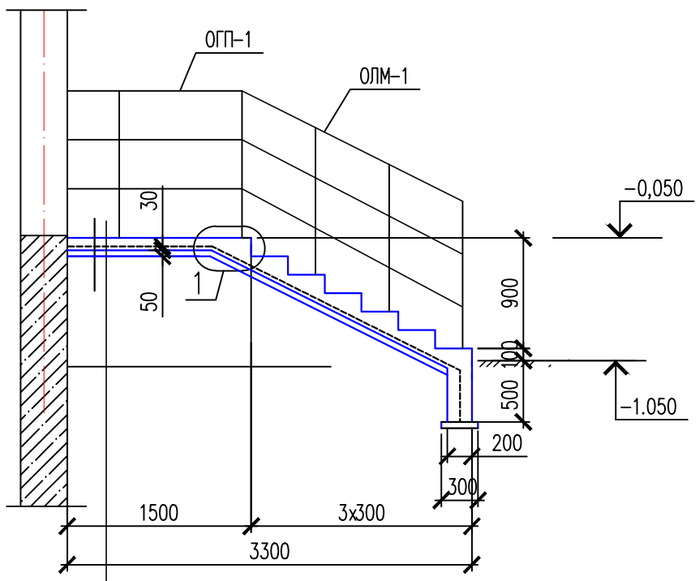

Керамогранитная плитка – 10мм
Бетон кл. С12/15 W8 F75 – 100мм
по сетке С-1
Подбетонка С8/10 W4 F150 – 50vvv
Уплотненный грунт

Поз.	Обозначение	Наименование	Кол.	Масса ед., кг.	Примеч.
		Крыльцо Кр-2	2		
С-1	ГОСТ 23279-2012	Сетка 5Вр-I/100/5ВрI/100 $м^2$	12.60	3.39	
		Материалы:			
		Бетон кл. С12/15 W8 F75 $м^3$	5.0		
		Подбетонка из бетона кл. С12/15 W4 F150 $м^3$	0,50		
	Покрытия	Керамогранитная плитка м2	12.55		
	Боковые поверх.	Керамогранитная плитка м2	8.50		
		Ограждение			
ОЛМ-1	инд. изготовление	Декоративные перила из нержавеющей стали с тремя струнами h=0.9м	2	2.0п.м.	
ОГП-1	инд. изготовление	Декоративные перила из нержавеющей стали с тремя струнами h=0.9м	2	1.5п.м.	
3Д-1	1.400-15. В1. 120-41	Закладная деталь МН 111-6	10	1.6	
1	ГОСТ 30245-2003	Труба крадратная 40х40х5 L=900	10	4.64	

1. Сталь для конструкций С235 по ГОСТ 27772-2015.
2. Изготовление и монтаж стальных конструкций должны производиться в соответствии с указаниями СП РК EN 1993-1-10:2005/2011 "Проектирование стальных конструкции".
3. Сварку элементов конструкций производить ручной электродуговой электросваркой по ГОСТ 5264-80 электродами типа Э46А по ГОСТ 9467-75.
4. Сварные швы принять в соответствии с табл. 39 СП РК EN 1993-1-10:2005/2011 .
5. Обмазка поверхности бетона, соприкасающиеся с грунтом, горячим битумом за 2 раза.

Изм.	Кол.уч.	Лист	N док.	Подп.	Дата	04-2024-АС		
						"Строительство дома культуры на 400 мест в с.Карауылкелды Байганинского района Актюбинской области"		
ГИП		Ерменбеков				ДК на 400 мест	Стадия	Лист	Листов
Исполнил							РП	99	
Проверил		Ерменбеков							
Н.контр.		Ерменбеков				Крыльцо Кр-2	ТОО "Kemel Group " г.Шымкент- 2024 г.		

Согласовано

Взам. инв. N

Подп. и дата

Инв. N подл.

Копировал

Формат А3

Крыльцо Кр-3

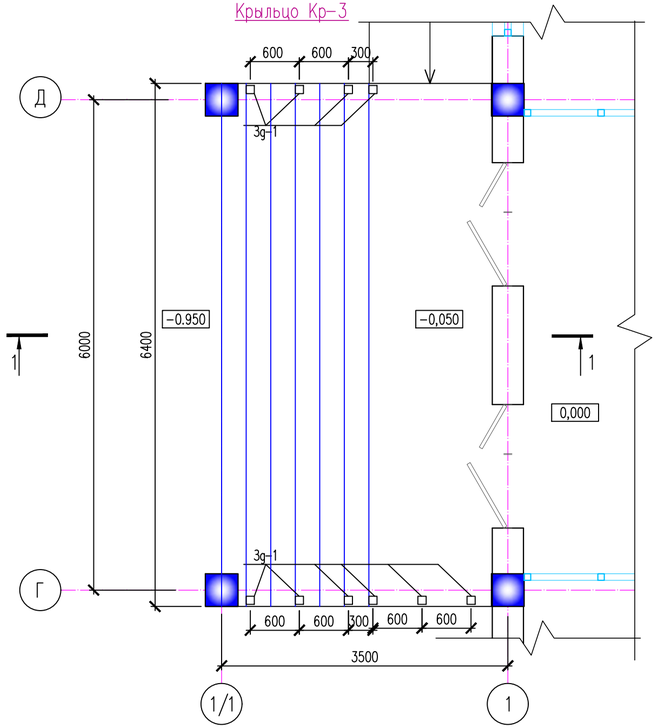

Пандус Пн-1

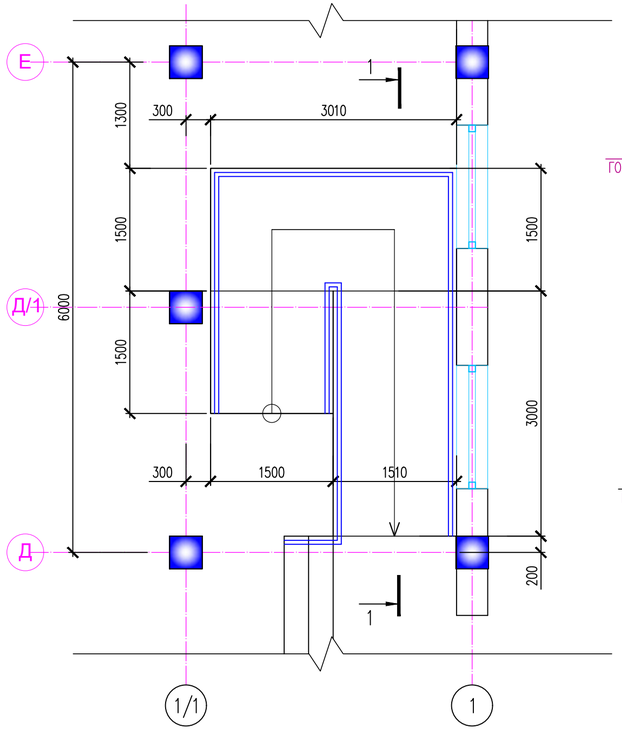

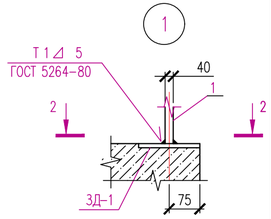

2 – 2

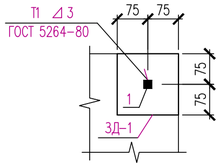

1–1

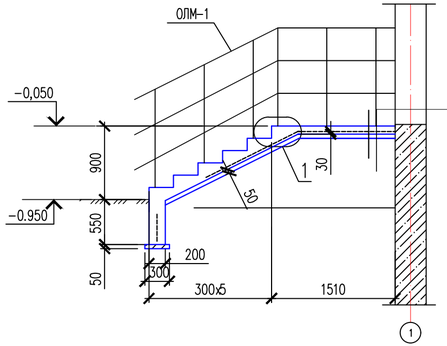

Керамогранитная плитка – 10мм
Бетон кл. С12/15 W8 F75 – 100мм
по сетке С-1
Подбетонка С8/10 W4 F150 – 50vvv
Уплотненный грунт

2–2

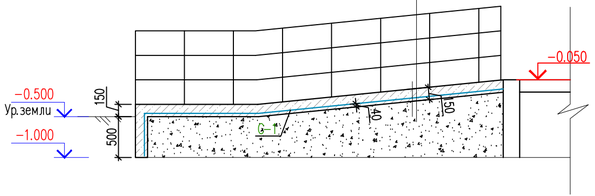

Керамогранитная плитка – 10мм
Бетон кл. С12/15 W8 F75 – 100мм
по сетке С-1
Подбетонка С8/10 W4 F150 – 50vvv
Уплотненный грунт

1. Сталь для конструкций С235 по ГОСТ 27772-2015.
2. Изготовление и монтаж стальных конструкций должны производиться в соответствии с указаниями
   СП РК EN 1993-1-10:2005/2011 "Проектирование стальных конструкции".
3. Сварку элементов конструкций производить ручной электродуговой электросваркой по ГОСТ 5264-80
   электродами типа Э46А по ГОСТ 9467-75.
4. Сварные швы принять в соответствии с табл. 39 СП РК EN 1993-1-10:2005/2011 .
5. Обмазка поверхности бетона, соприкасающиеся с грунтом, горячим битумом за 2 раза.

Поз.	Обозначение	Наименование	Кол.	Масса ед., кг.	Примеч.
		Крыльцо Кр-3	1		
С-1	ГОСТ 23279-2012	Сетка 5Вр-I/100/5ВрI/100 $м^2$	22.10	3.39	
		Материалы:			
		Бетон кл. С12/15 W8 F75 $м^3$	3.90		
		Подбетонка из бетона кл. С12/15 W4 F150 $м^3$	1.0		
	Покрытия	Керамогранитная плитка м2	18.30		
	Боковые поверх	Керамогранитная плитка м2	4.50		
		Ограждение			
ОЛМ-1	инд. изготовление	Декоративные перила из нержавеющей стали с тремя струнами h=0.9м	2	3.2п.м.	
ОГП-1	инд. изготовление	Декоративные перила из нержавеющей стали с тремя струнами h=0.9м	2	1.5п.м.	
3Д-1	1.400-15. В1. 120-41	Закладная деталь МН 111-6	10	1.6	
1	ГОСТ 30245-2003	Труба крадратная 40x40x5 L=900	10	4.64	
		Пандус Пн-1	1		
С-1	ГОСТ 23279-2012	Сетка 5Вр-I/100/5ВрI/100 $м^2$	15.07	3.39	
		Материалы:			
		Бетон кл. С12/15 W8 F75 $м^3$	2.30		
		Подбетонка из бетона кл. С12/15 W4 F150 $м^3$	0.5		
	Покрытия	Керамогранитная плитка м2	11.30		
	Боковые поверх	Керамогранитная плитка м2	3.30		
		Ограждение			
ОЛМ-1	инд. изготовление	Декоративные перила из нержавеющей стали с тремя струнами h=0.9м	2	3.2п.м.	
ОГП-1	инд. изготовление	Декоративные перила из нержавеющей стали с тремя струнами h=0.9м	2	1.5п.м.	
3Д-1	1.400-15. В1. 120-41	Закладная деталь МН 111-6	22	1.6	
1	ГОСТ 30245-2003	Труба крадратная 40x40x5 L=900	22	4.64	

04-2024-АС

"Строительство дома культуры на 400 мест в с.Карауылкелды Байганинского района Актюбинской области"

Изм.	Кол.уч.	Лист	N док.	Подп.	Дата
ГИП		Ерменбеков			
Исполнил					
Проверил		Ерменбеков			
Н.контр.		Ерменбеков			

ДК на 400 мест

Стадия	Лист	Листов
РП	100	

Крыльцо Кр-3

ТОО "Kemel Group "
г.Шымкент- 2024 г.

Согласовано

Взам. инв. N

Подп. и дата

Инв. N подл.

Копировал

Формат А4-3

Козырек К-1

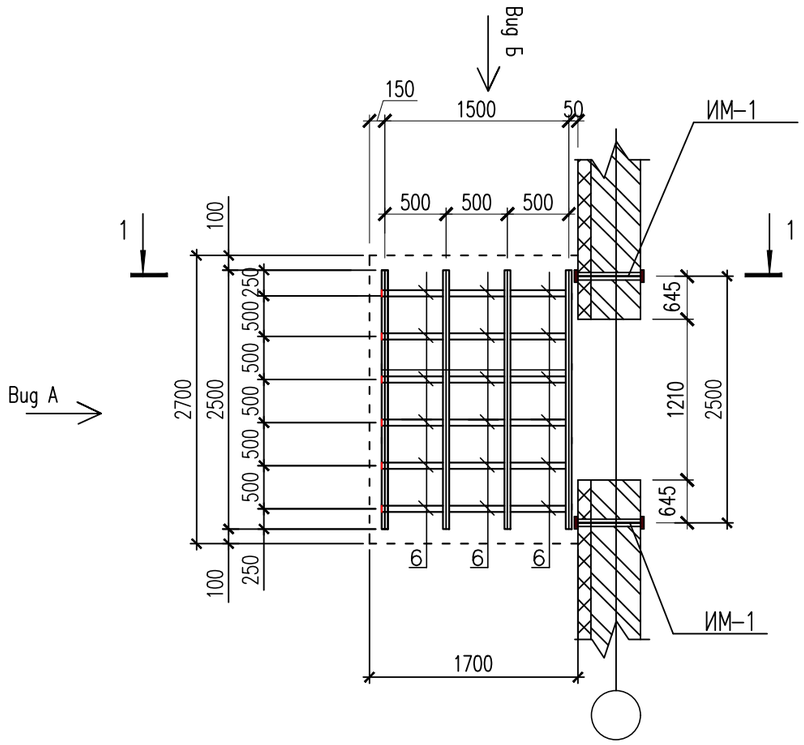

Вид Б

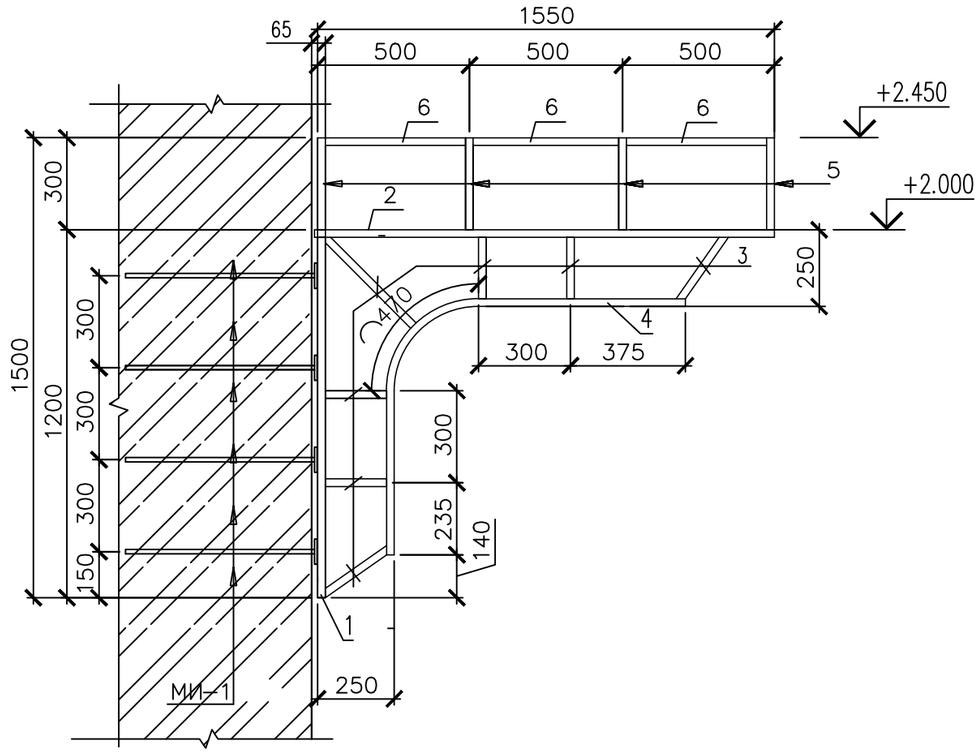

Вид А

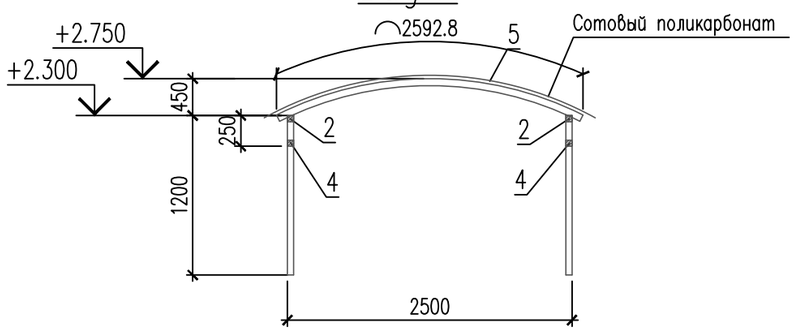

Металлическое изделие МИ-1

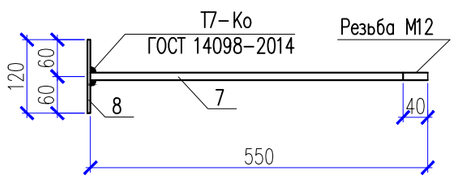

а – а

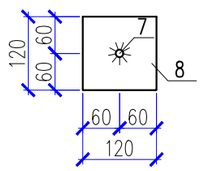

1. Сталь для конструкций С235 по ГОСТ 27772-2015.
2. Изготовление и монтаж стальных конструкций должны производиться в соответствии с указаниями СП РК EN 1993-1-10:2005/2011 "Проектирование стальных конструкции".
3. Сварку элементов конструкций производить ручной электродуговой электросваркой по ГОСТ 5264-80 электродами типа Э46А по ГОСТ 9467-75.
4. Сварные швы принять в соответствии с табл. 39 СП РК EN 1993-1-10:2005/2011 .
5. Обмазка поверхности бетона, соприкасающиеся с грунтом, горячим битумом за 2 раза.

						04-2024-АС		
Изм.	Кол.уч.	Лист	N док.	Подп.	Дата	"Строительство дома культуры на 400 мест в с.Карауылкелды Байганинского района Актюбинской области"		
ГИП		Ерменбеков				ДК на 400 мест	Стадия	Лист	Листов
Исполнил							РП	101	
Проверил		Ерменбеков							
Н.контр.		Ерменбеков				Козырек К-1. Виды А, Б. Металлическое изделие МИ-1.	ТОО "Kemel Group " г.Шымкент- 2024 г.		

Согласовано

Взам. инв. N

Подп. и дата

Инв. N подл.

Копировал

Формат А3

Разрез 1–1

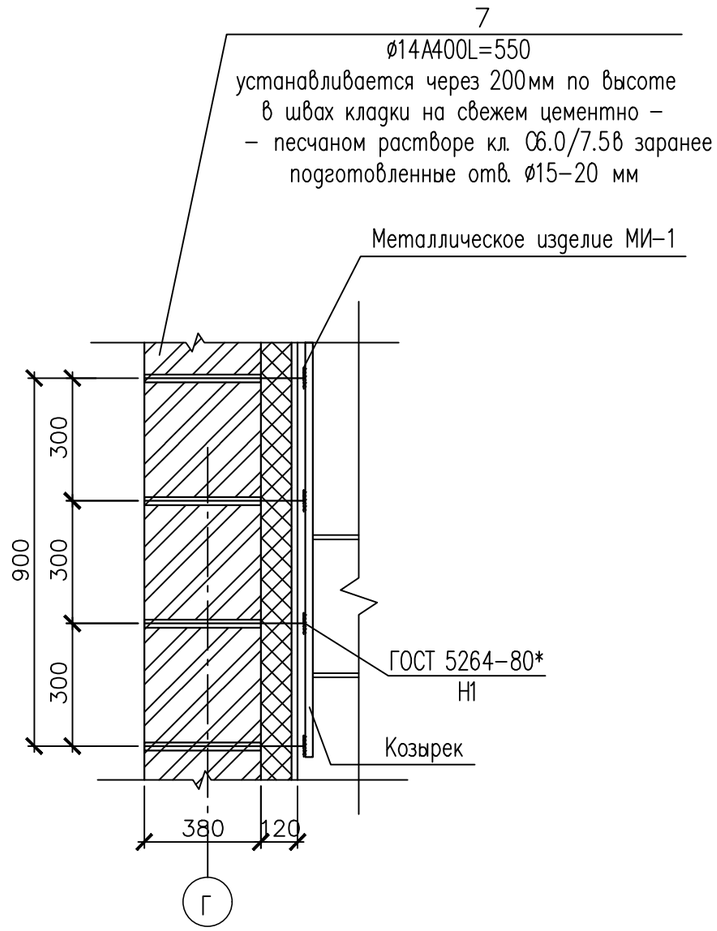

Спецификация материалов

Поз.	Обозначение	Наименование	Кол.	Масса ед., кг.	Примеч.
		Козырек К–1	4	140.83	
1	ГОСТ 8639–82	Труба 40х40х4 ГОСТ 8545–80 / С255 ГОСТ 27772–2015 L=1200	2	5.16	10.32
2	ГОСТ 8639–82	Труба 40х40х4 ГОСТ 8545–80 / С255 ГОСТ 27772–2015 L=1600	2	6.88	13.76
3	ГОСТ 8639–82	Труба 40х40х4 ГОСТ 8545–80 / С255 ГОСТ 27772–2015 п. м.	2.70	11.61	11.61
4	ГОСТ 8639–82	Труба 40х40х4 ГОСТ 8545–80 / С255 ГОСТ 27772–2015 L=1680	2	7.23	14.46
5	ГОСТ 8639–82	Труба 40х40х4 ГОСТ 8545–80 / С255 ГОСТ 27772–2015 L=3200	4	13.76	55.04
6	ГОСТ 8639–82	Труба 40х40х4 ГОСТ 8545–80 / С255 ГОСТ 27772–2015 L=460	18	1.98	35.64
МИ–1		МИ–1	8	1,1	8.80
		Сотовый поликарбонат $м^2$	5.80		
		Металлическое изделие МИ–1		1,1	
7	ГОСТ 34028–2016	Ф 12 А– 400 L=550	1	0,5 кг.	
8	ГОСТ 19903–82*	Сталь листовая d =5 (120х120)	1	0,57 кг.	
	ГОСТ 9064–75	Гайка d=12	1	0,016	
	ГОСТ 11371–78*	Шайба d=12	1	0,007	

Согласовано

Взам. инв. N

Подп. и дата

Инв. N подл.

Изм.	Кол.уч.	Лист	N док.	Подп.	Дата
ГИП		Ерменбеков			
Исполнил					
Проверил		Ерменбеков			
Н.контр.		Ерменбеков			

04-2024-АС

"Строительство дома культуры на 400 мест в с.Карауылкелды Байганинского района Актюбинской области"

ДК на 400 мест

Стадия	Лист	Листов
РП	102	

Козырек К–1. Разрез 1–1. Спецификация козырька.

ТОО "Kemel Group " г.Шымкент- 2024 г.

Копировал

Формат А3

Схема расположения деревянных рам трибуны

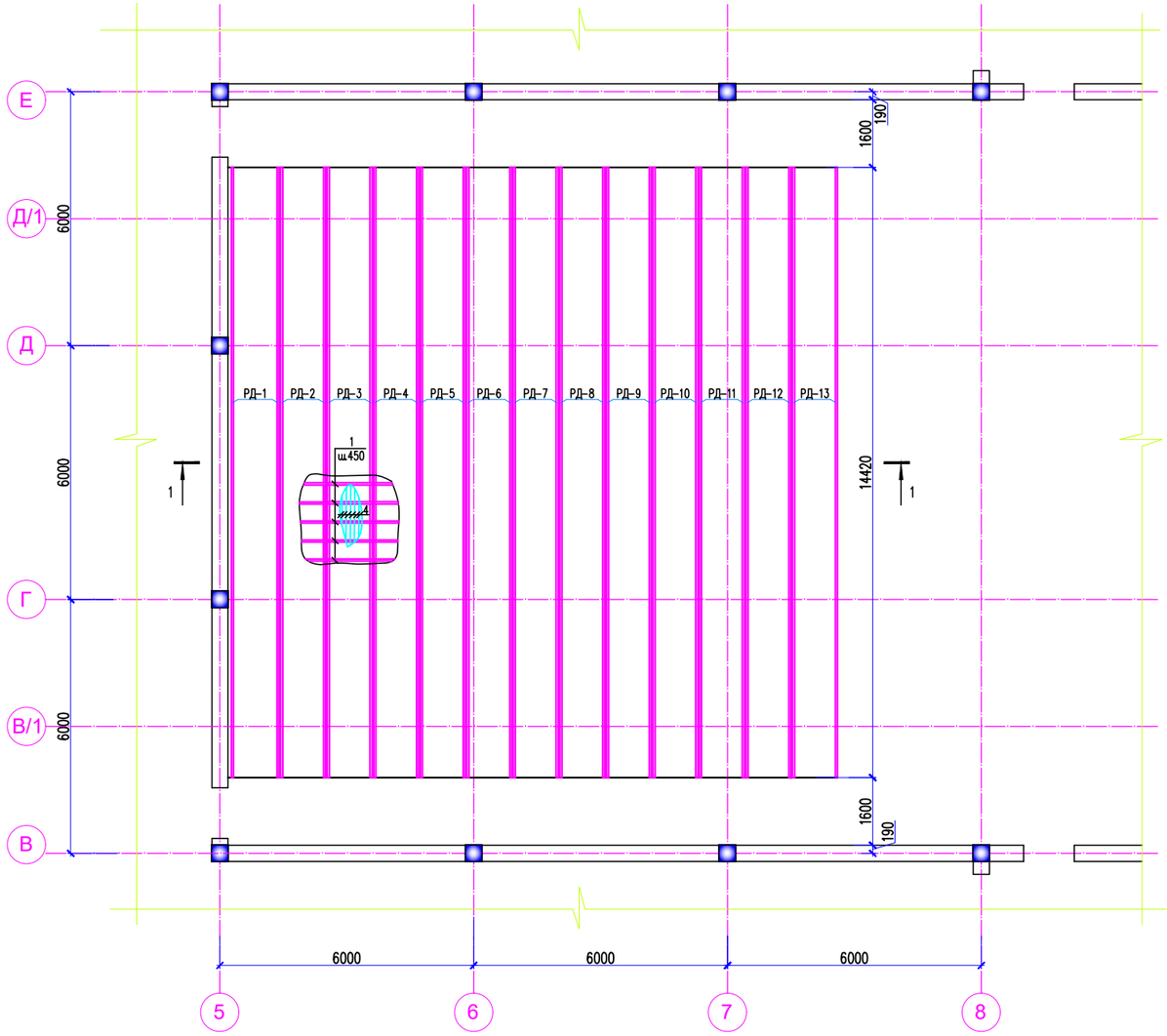

Спецификация материалов

Поз.	Обозначение	Наименование	Кол.	Масса ед., кг.	Примеч.
		Сетка С-1 на 1м2	208.0	8.90	1851.20
1	ГОСТ 34028-2016	ø12 А400 L=1000	10	0.89	8.90
	Материалы:	Бетон кл.С 12/15 м3	41.0		
		Толь м2	210		

С-1

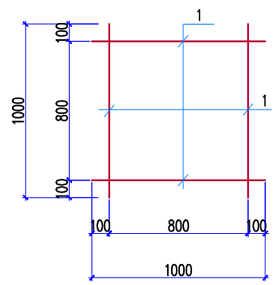

1 – 1

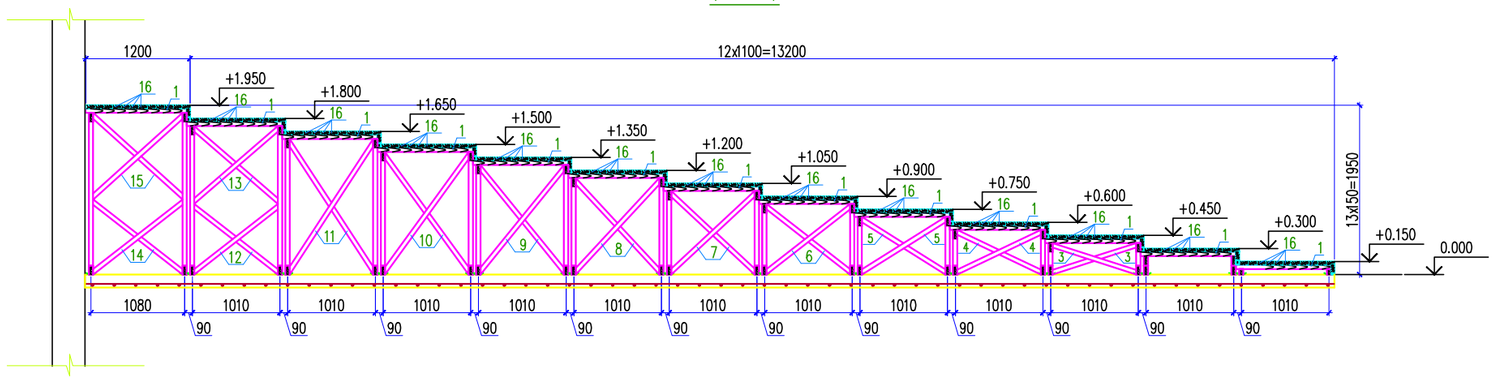

1. Данный лист см. совместно с л. КЖ-17.
2. Материал конструкций – древесина из хвойных пород влажностью не более 20%.
3. Деревянные конструкции должны быть антисептированы и пропитаны антипиренами.
4. Все деревянные конструкции, соприкасающиеся с железобетонными конструкциями и каменной кладкой, отделить прокладками из двух слоев рубероида (толя).
5. В проекте применяются гвозди ø3 L=80, ø5 L=150, ø6 L=200 по ГОСТ 4028-63*.

Изм.	Кол.уч.	Лист	N док.	Подп.	Дата	04-2024-АС		
						"Строительство дома культуры на 400 мест в с.Карауылкелды Байганинского района Актюбинской области"		
ГИП		Ерменбеков				ДК на 400 мест	Стадия	Лист	Листов
Исполнил							РП	103	
Проверил		Ерменбеков							
Н.контр.		Ерменбеков				Схема расположения деревянных рам трибуны	ТОО "Kemel Group " г.Шымкент- 2024 г.		

Согласовано

Взам. инв. N

Подп. и дата

Инв. N подл.

Копировал

Формат A2

Рама деревянная РД-1

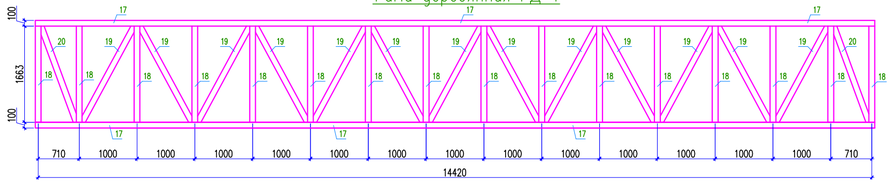

Рама деревянная РД-2

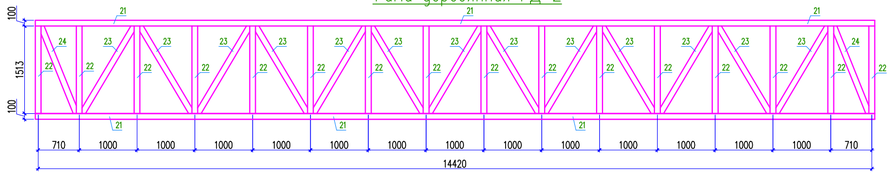

Рама деревянная РД-3

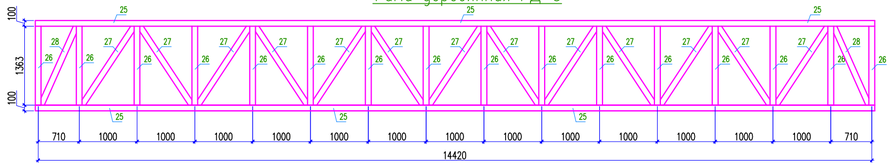

Рама деревянная РД-4

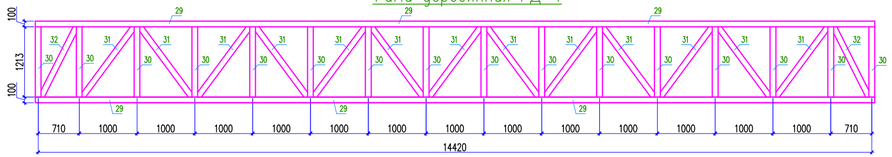

Рама деревянная РД-5

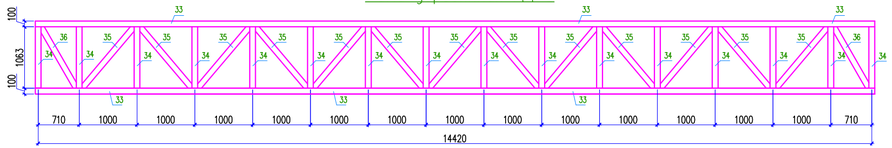

Рама деревянная РД-6

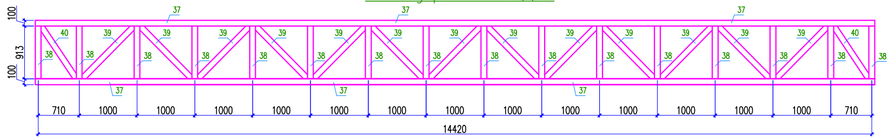

Рама деревянная РД-7

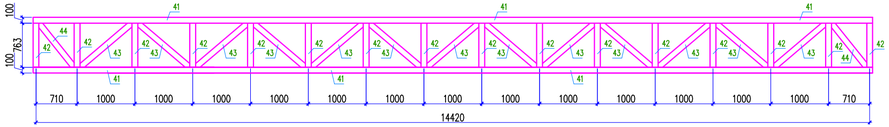

Рама деревянная РД-8

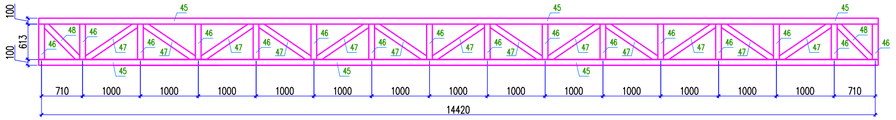

Рама деревянная РД-9

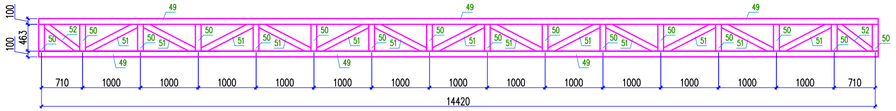

Рама деревянная РД-10

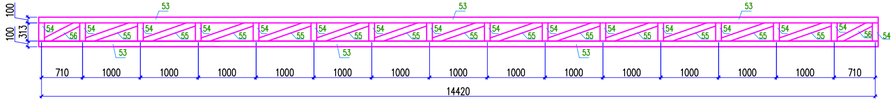

Рама деревянная РД-11

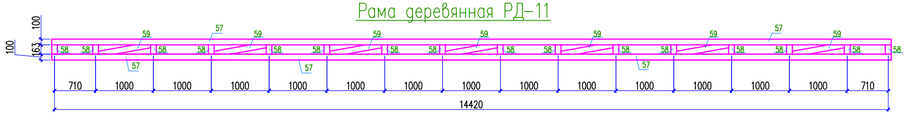

1

Вид 1

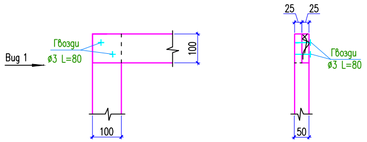

2

Вид 2

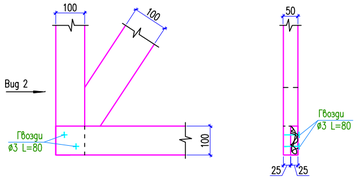

						04-2024-АС			
Изм.	Кол.уч.	Лист	N док.	Подп.	Дата	"Строительство дома культуры на 400 мест в с.Карауылкелды Байганинского района Актюбинской области"			
ГИП		Грменбеков				ДК на 400 мест	Стадия	Лист	Листов
Исполнил							РП	104	
Проверил		Грменбеков							
Н.контр.		Грменбеков				Рама деревянная РД-1...РД-11	ТОО "Kemel Group " г.Шымкент- 2024 г.		

Согласовано

Взам. инв. N

Подп. и дата

Инв. N подл.

Копировал

Формат А3-3

Спецификация материалов

Поз.	Обозначение	Наименование	Кол.	Масса ед.,кг.	Примеч.
		Отдельные элементы			
1	ГОСТ 8486-86*Е	Лага 100х50 L=1100	429	0.005	2.14м3
2	ГОСТ 8486-86*Е	Лага 100х50 L=1200	33	0.006	0.20м3
3	ГОСТ 8486-86*Е	Брусок 50х100 L=1020	66	0.0051	0.336м3
4	ГОСТ 8486-86*Е	Брусок 50х100 L=1070	66	0.0053	0.35м3
5	ГОСТ 8486-86*Е	Брусок 50х100 L=1140	66	0.0057	0.37м3
6	ГОСТ 8486-86*Е	Брусок 50х100 L=1220	66	0.0061	0.40м3
7	ГОСТ 8486-86*Е	Брусок 50х100 L=1315	66	0.0066	0.435м3
8	ГОСТ 8486-86*Е	Брусок 50х100 L=1420	66	0.0071	0.468м3
9	ГОСТ 8486-86*Е	Брусок 50х100 L=1530	66	0.0076	0.50м3
10	ГОСТ 8486-86*Е	Брусок 50х100 L=1640	66	0.0082	0.54м3
11	ГОСТ 8486-86*Е	Брусок 50х100 L=1760	66	0.0088	0.581м3
12	ГОСТ 8486-86*Е	Брусок 50х100 L=1220	66	0.0061	0.40м3
13	ГОСТ 8486-86*Е	Брусок 50х100 L=1280	66	0.0064	0.42м3
14	ГОСТ 8486-86*Е	Брусок 50х100 L=1305	66	0.0065	0.43м3
15	ГОСТ 8486-86*Е	Брусок 50х100 L=1390	66	0.0069	0.45м3
16	ГОСТ 8486-86*Е	Доска 100х37 п.м.	2451.4		9.070м3
		Рама деревянная РД-1	2	0.407	0.814м3
17	ГОСТ 8486-86*Е	Доска 50х100 L=14420	2	0.072	0.144м3
18	ГОСТ 8486-86*Е	Доска 50х100 L=1663	16	0.0083	0.133м3
19	ГОСТ 8486-86*Е	Доска 50х100 L=1770	13	0.0088	0.114м3
20	ГОСТ 8486-86*Е	Доска 50х100 L=1620	2	0.0081	0.016м3
		Рама деревянная РД-2	2	0.3713	0.7426м3
21	ГОСТ 8486-86*Е	Доска 50х100 L=14420	2	0.072	0.144м3
22	ГОСТ 8486-86*Е	Доска 50х100 L=1513	16	0.0075	0.12м3
23	ГОСТ 8486-86*Е	Доска 50х100 L=1650	13	0.0082	0.096м3
24	ГОСТ 8486-86*Е	Доска 50х100 L=1490	2	0.0074	0.015м3
		Рама деревянная РД-3	2	0.374	0.748м3
25	ГОСТ 8486-86*Е	Доска 50х100 L=14420	2	0.072	0.144м3
26	ГОСТ 8486-86*Е	Доска 50х100 L=1363	16	0.0068	0.109м3
27	ГОСТ 8486-86*Е	Доска 50х100 L=1525	13	0.0082	0.107м3
28	ГОСТ 8486-86*Е	Доска 50х100 L=1360	2	0.0068	0.0136м3
		Рама деревянная РД-4	2	0.343	0.686м3
29	ГОСТ 8486-86*Е	Доска 50х100 L=14420	2	0.072	0.144м3
30	ГОСТ 8486-86*Е	Доска 50х100 L=1213	16	0.0060	0.096м3
31	ГОСТ 8486-86*Е	Доска 50х100 L=1410	13	0.007	0.091м3
32	ГОСТ 8486-86*Е	Доска 50х100 L=1233	2	0.0061	0.0122м3
		Рама деревянная РД-5	2	0.323	0.646м3
33	ГОСТ 8486-86*Е	Доска 50х100 L=14420	2	0.072	0.144м3
34	ГОСТ 8486-86*Е	Доска 50х100 L=1063	16	0.0053	0.085м3
35	ГОСТ 8486-86*Е	Доска 50х100 L=1290	13	0.0064	0.083м3
36	ГОСТ 8486-86*Е	Доска 50х100 L=1110	2	0.0055	0.011м3

Спецификация материалов

Поз.	Обозначение	Наименование	Кол.	Масса ед.,кг.	Примеч.
		Рама деревянная РД-6	2	0.304	0.608м3
37	ГОСТ 8486-86*Е	Доска 50х100 L=14420	2	0.072	0.144м3
38	ГОСТ 8486-86*Е	Доска 50х100 L=913	16	0.0046	0.0736м3
39	ГОСТ 8486-86*Е	Доска 50х100 L=1180	13	0.0059	0.0767м3
40	ГОСТ 8486-86*Е	Доска 50х100 L=990	2	0.0049	0.0098м3
		Рама деревянная РД-7	2	0.284	0.568м3
41	ГОСТ 8486-86*Е	Доска 50х100 L=14420	2	0.072	0.144м3
42	ГОСТ 8486-86*Е	Доска 50х100 L=763	16	0.0038	0.0608м3
43	ГОСТ 8486-86*Е	Доска 50х100 L=1080	13	0.0054	0.070м3
44	ГОСТ 8486-86*Е	Доска 50х100 L=875	2	0.0044	0.0088м3
		Рама деревянная РД-8	2	0.273	0.546м3
45	ГОСТ 8486-86*Е	Доска 50х100 L=14420	2	0.072	0.144м3
46	ГОСТ 8486-86*Е	Доска 50х100 L=613	16	0.0036	0.0576м3
47	ГОСТ 8486-86*Е	Доска 50х100 L=980	13	0.0049	0.0637м3
48	ГОСТ 8486-86*Е	Доска 50х100 L=765	2	0.0038	0.0076м3
		Рама деревянная РД-9	2	0.253	0.506м3
49	ГОСТ 8486-86*Е	Доска 50х100 L=14420	2	0.072	0.144м3
50	ГОСТ 8486-86*Е	Доска 50х100 L=563	16	0.0028	0.045м3
51	ГОСТ 8486-86*Е	Доска 50х100 L=890	13	0.0044	0.057м3
52	ГОСТ 8486-86*Е	Доска 50х100 L=660	2	0.0033	0.0066м3
		Рама деревянная РД-10	2	0.225	0.450м3
53	ГОСТ 8486-86*Е	Доска 50х100 L=14420	2	0.072	0.144м3
54	ГОСТ 8486-86*Е	Доска 50х100 L=313	16	0.0016	0.0256м3
55	ГОСТ 8486-86*Е	Доска 50х100 L=790	13	0.0039	0.050м3
56	ГОСТ 8486-86*Е	Доска 50х100 L=560	2	0.0028	0.0056м3
		Рама деревянная РД-10	2	0.225	0.450м3
53	ГОСТ 8486-86*Е	Доска 50х100 L=14420	2	0.072	0.144м3
54	ГОСТ 8486-86*Е	Доска 50х100 L=313	16	0.0016	0.0256м3
55	ГОСТ 8486-86*Е	Доска 50х100 L=790	13	0.0039	0.050м3
56	ГОСТ 8486-86*Е	Доска 50х100 L=560	2	0.0028	0.0056м3
		Рама деревянная РД-11	2	0.178	0.356м3
57	ГОСТ 8486-86*Е	Доска 50х100 L=14420	2	0.072	0.144м3
58	ГОСТ 8486-86*Е	Доска 50х100 L=163	16	0.0008	0.0128м3
59	ГОСТ 8486-86*Е	Доска 50х100 L=630	7	0.0031	0.0217м3

Согласовано

Взам. инв. N

Подп. и дата

Инв. N подл.

Изм.	Кол.уч.	Лист	N док.	Подп.	Дата
ГИП		Ерменбеков			
Исполнил					
Проверил		Ерменбеков			
Н.контр.		Ерменбеков			

04-2024-АС

"Строительство дома культуры на 400 мест в с.Карауылкелды Байганинского района Актюбинской области"

ДК на 400 мест

Стадия	Лист	Листов
РП	105	

Спецификация материалов

ТОО "Kemel Group " г.Шымкент- 2024 г.

Копировал

Формат А2

Спецификация материалов

Поз.	Обозначение	Наименование	Кол.	Масса ед.,кг.	Примеч.
		Лестница Л-1	4	0.1108	0.4432
1	ГОСТ 8486-86*Е	Тетива лест. марша брус 44х200 L=1500	1	0.013	0.013
2	ГОСТ 8486-86*Е	Проступь 125х44 L=900	10	0.0055	0.055
3	ГОСТ 8486-86*Е	Лобовая доска 150х25 L=1000	6	0.0038	0.0228
4	ГОСТ 8486-86*Е	Бобышка 150х40 L=300	10	0.002	0.02

Схема расположения деревянных лестниц

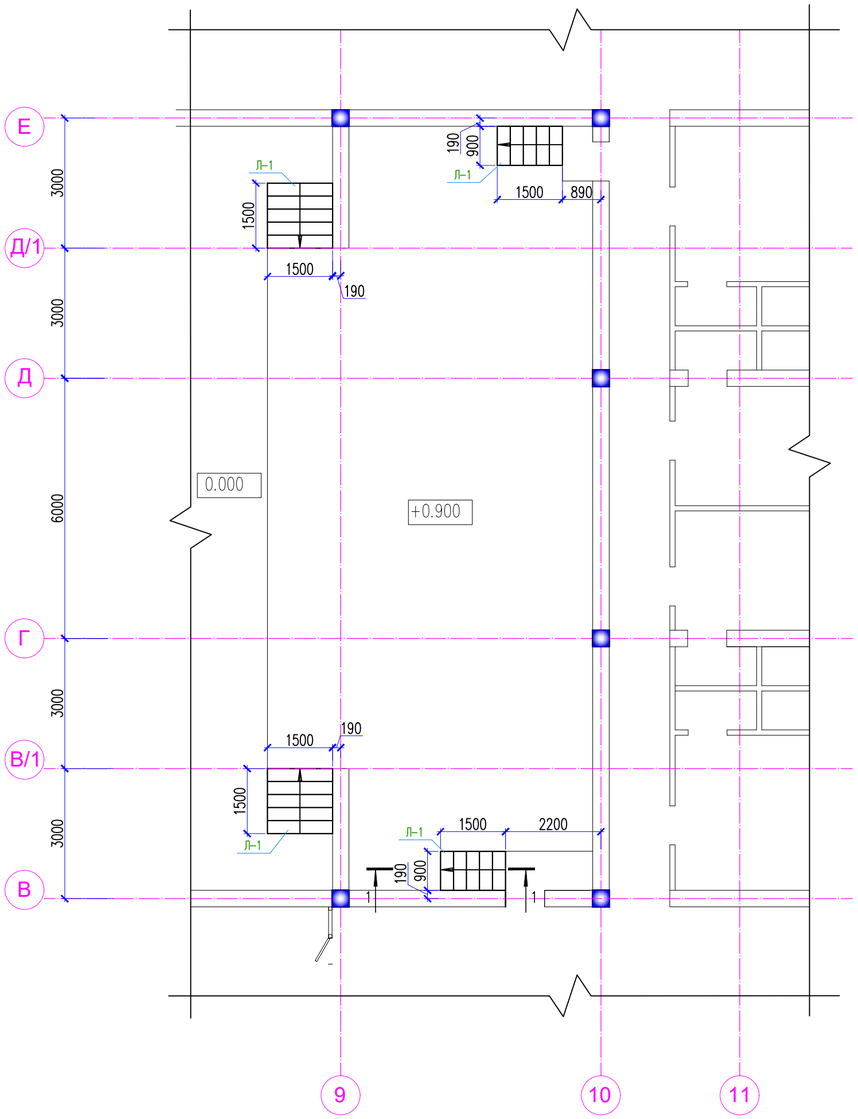

1 – 1

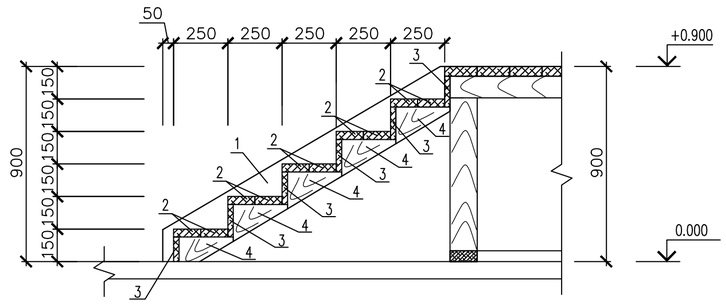

Изм.	Кол.уч.	Лист	N док.	Подп.	Дата	04-2024-АС		
						"Строительство дома культуры на 400 мест в с.Карауылкелды Байганинского района Актюбинской области"		
ГИП		Ерменбеков				ДК на 400 мест	Стадия	Лист	Листов
Исполнил							РП	106	
Проверил		Ерменбеков							
Н.контр.		Ерменбеков				Схема расположения деревянных лестниц	ТОО "Kemel Group " г.Шымкент- 2024 г.		

Согласовано

Взам. инв. N

Подп. и дата

Инв. N подл.

Копировал

Формат А2