ТОО "Kemel Group"

Государственная лицензия ГСЛ № 004468 от 29.12.2017 года

Заказ: №04-2024

Заказчик: ГУ "Байганинский районный отдел архитектуры градостроительства и строительства"

РАБОЧИЙ ПРОЕКТ

"Строительство дома культуры на 400 мест в с.Карауылкелды Байганинского района Актюбинской области"

Архитектурные строительные решение
(Беседка,теплотрасса)

04-2024-АС

Альбом 8

г.Шымкент, 2024 г.

ТОО "Kemel Group"

Государственная лицензия ГСЛ № 004468 от 29.12.2017 года

Заказ: №04-2024

Заказчик: ГУ "Байганинский районный отдел архитектуры градостроительства и строительства"

РАБОЧИЙ ПРОЕКТ

"Строительство дома культуры на 400 мест в с.Карауылкелды Байганинского района Актюбинской области"

Архитектурные строительные решение
(Беседка,теплотрасса)

04-2024-АС

Альбом 8

Директор ТОО «Kemel Group» Ержигитов М.

Главный инженер проекта Ерменбеков Е.

г.Шымкент, 2024 г.

Ведомость ссылочных и прилагаемых документов

Обозначение	Наименование	Примечание
СП РК 2.02-101-2014	«Пожарная безопасность зданий и сооружений»	
СП РК 1.03-106-2012	"Основания зданий и сооружений"	
СП РК EN 1996-1-1: 2005/2011	Проектирование каменных конструкции	
СП РК EN 1992-1-1: 2004/2011	Проектирование железобетонных конструкции	
СП РК EN 1993-1-1: 2005/2011	Проектирование стальных конструкции	
СП РК 3.02-137-2013	Крыши и кровли	
СП РК 1.03-106-2012	"Охрана труда и техника безопасности в строительстве"	

Ведомость чертежей основного комплекта АС

Лист	Наименование	Примечание
АС-1	Общие данные (начало)	
АС-2	Общие данные (окончание)	
АС-3	План на отм. 0,000 , Разрез 1-1	
АС-4	Фасад 1-6, Ведомость наружной отделки, Конструкция пола	
АС-5	План фундаментов. 1-1. Фм-1. План стоек ,балок и прогонов. План каркаса купола.	
АС-6	Геометрическая схема фермы Ф-1,Узлы А, Б, В. Балка Б-1	
АС-7	Стойка Ст-1, Закладная деталь МН-1	
АС-8	Спецификация элементов	

Обьемно-планировочные показатели

N п/п	Наименование	Кол-во
1	Площадь застройки	32,17 м2
2	Общая площадь	24,63 м2
3	Строительный обьем выше отм. 0.000	226,79 м3

Согласовано

Взам. инв. N

Подп. и дата

Инв. N подл.

Рабочий проект разработан в соответствии с действующими на территории Республики Казахстан, нормами и правилами и предусматривает мероприятия, обеспечивающие взрыво-пожаробезопасность и исключающие вредные воздействия на окружающую среду и воздушный бассейн, а так же предупреждающие чрезвычайные ситуации природного и техногенного характера.

Главный инженер проекта: Абдилла А.

Изм.	Кол.уч.	Лист	N док.	Подп.	Дата
ГИП		Абдилла А.			
Исполнил		Алимов Б.			
Проверил		Алимов Б.			
Н.контр.		Атабек Ж.			

10-2022-АС

"Строительство дома культуры на 400 мест в с.Карауылкелды Байганинского района Актюбинской области"

Беседка

Стадия	Лист	Листов
РП	1	

Общие данные (начало)

ТОО "Kemel group" г.Шымкент 2024 г.

Копировал Формат А3

Общая часть.

Наименование: рабочий проект "Строительство дома культуры на 400 мест в с.Карауылкелды Байганинского района Актюбинской области"

Заказчик: ГУ «"Байганинский районный отдел архитектуры, градостроительства и строительства"

Объемно-планировочные и конструктивные решения

Конструктивная схема беседки представляет собой круглую форму в плане диаметром 6,0 м высотой 8,3 состоит из ферм опертых на стойки.

Стойки - металлические из квадратного профиля 200х200х7 по ГОСТ 30245-94

Фермы - металлические из прямоугольного профиля по ГОСТ 30245-94.

Фундаменты под стойки - монолитные железобетонные столбчатые из бетона кл.С12/15 на портландцементе

Наружная отделка:

Колоны - травертин

Карниз купола - фибробетон

Купол - Профнастил

Потолок влагостойкий гипсокартон

Пол - тратуарная плитка

Балюстрада - гранит

Отмостка - из бетона кл. С6.0/7.5, шириной 1,5м, толщиной 150мм с уклоном 0,03 от здания.

Физико-географические условия

Косшы - город областного значения Акмолинской области Казахстана. Находится примерно в 2-3 км от границы города Астана. Город расположен на правом берегу канала Саркырама, который вытекает из реки Нуры в Ишим.

Сейсмичность участка работ

Территория г.Косшы находиться в зоне 5 бальной и менее сейсмической активности (СП РК 2.03-30-2017). Пиковые ускорения грунта (доля g) для скальных грунтов равна 0,020.

В соответствии с МСП 5.01-102-2002 в районах сейсмичностью менее 7 баллов основания следует проектировать без учета сейсмических воздействий.

Климатическая характеристика района

Акмолинская область характеризуется резко континентальным и засушливым климатом, что является следствием удаленности территории от больших водных пространств и свободного доступа в пределы области теплого сухого субтропического воздуха пустынь Средней Азии в теплое время года и холодного бедного влагой арктического воздуха в холодное полугодие.

Зима на территории области продолжительная, суровая, с устойчивым снежным покровом, значительными скоростями ветра и частыми метелями. Начинается зима в ноябре, а заканчивается в марте. Весна наступает в конце марта - вначале апреля и длиться всего один-два месяца. Лето продолжается четыре-пять месяцев и характеризуется высокими температурами воздуха, относительно незначительными осадками и большой относительной сухостью воздуха. Частые и продолжительные засухи приводят к раннему выгоранию растительности, а сильные ветры обуславливают ветровую эрозию почв. Осень, как и весна короткая, часто сухая.

Согласно СП РК 2.04-01-2017 г.Косшы относиться к подрайону IВ по схематической карте районирования для строительства. Данный подрайон характеризуется показателями приведенными в таблице 1.1.

Таблица 1.1

Климатический подрайон	Среднемесячная температура воздуха в январе, °С	Средняя скорость ветра за три зимних месяца, м/с	Среднемесячная температура воздуха в июле, °С	Среднемесячная относительная влажность воздуха в июле, %
I В	От -14 до -28	-	От +12 до +21	-

Согласно СП РК 2.04-01-2017 г.Косшы характеризуется следующими показателями приведенными в таблице 1.2.

Климатические параметры для холодного периода	
Температура воздуха наиболее холодной пятидневки обеспеченностью 0,98	-35,4°С
Температура воздуха наиболее холодных суток обеспеченностью 0,98	-37,6°С
Температура воздуха наиболее холодных суток обеспеченностью 0,92	-34,7°С
Температура воздуха обеспеченностью 0,94	-18,6°С
Средняя суточная амплитуда температуры воздуха наиболее холодного месяца	11,1
Климатические параметры для теплого периода	
Температура воздуха обеспеченностью 0,95	25,2°С
Температура воздуха обеспеченностью 0,98	28,5°С
Средняя максимальная температура воздуха наиболее теплого месяца	26,8°С

Согласно СП РК 2.04-01-2017 территория Республики Казахстан относиться к «сухой» зоне влажности.

Согласно СП РК 2.04-01-2017:

- номер района по скорости ветра - IV.

Согласно СП РК 2.04.01-2017 номер района по весу снегового покрова - III.

Глубина промерзания по СП РК 2.04.01-2017 «Строительная климатология»:

-средняя из максимальных за год 135 см;

-наибольшая из максимальных 150 см.

Глубина промерзания для суглинков и глин 1.61 м.

Глубина промерзания для супесей, песков мелких и пылеватых 1.96 м.

Глубина промерзания для песков гравелистых, крупных и средней крупности 2.10 м.

Глубина промерзания для крупнообломочных грунтов 2.38 м.

Максимальная глубина проникновения нулевой изотермы в грунт, см

При 0,90 -200 см.

При 0,98 -250 см.

Следует учитывать, что в местах открытых грунтов или с небольшой высотой снежного покрова, как промерзание, так и проникновение нуля в глубину, при малоснежной суровой зиме, можетувеличиваться.

Защита строительных конструкций от коррозии.

Защита строительных конструкций от коррозии разработана в соответствии с требованиями СП РК 2.01-101-2013 «Защита строительных конструкций от коррозии».

Все металлические элементы окрашиваются масляными красками и антикоррозийными эмалями. Окрашиваемая поверхность должна быть предварительно очищена от ржавчины, окалины и грязи.

Закладные детали покрыть слоем цементно-песчаного раствора толщиной 10мм. Защитный слой арматуры монолитных конструкций соответствует требованиям СП РК EN 1992-1-1: 2004/2011 «Проектирование железобетонных конструкции».

Противопожарные мероприятия.

Противопожарные мероприятия предусмотрены в соответствии с требованиями СН РК 2.02-01-2014 «Пожарная безопасность зданий и сооружений», СН РК 5.01-02-2013 «Общественные здания и сооружения», СП РК 3.01-101-2013 «Градостроительство.

В объекте применены несгораемые и трудносгораемые отделочные материалы, которые должны иметь сертификат качества, в обязательном порядке согласованный с Госпожинспекцией и санэпидстанцией.

Металлические несущие конструкции кровли окрасить огнезащитной краской типа"ЭКРАН". Металлические конструкции внутренней лестницы -косоуры обтянуть сеткой 1-Р-12-1,6 по ГОСТ 25131-82 и штукатурить цементным раствором М-100 толщиной 40мм.

Мероприятия по охране окружающей среды.

При разработке рабочего проекта «Строительство здания культурного центра на 400 мест города Хромтау Хромтауского района Актюбинской области» учтены шумозащитные мероприятия в соответствии с требованиями СП РК 2.04-03-2011 "Защита от шума". Проектом предусмотрены мероприятия по восстановлению /рекультивации/ и использования плодородного слоя почвы Уровень шума не должен превышать допустимый уровень шума, разрешенный санитарными нормами. Уборка мусора с территории Дом культуры осуществляется в урны с последующим выносом в мусороконтейнеры, с последующим вывозом в специально отведенные места.

Согласовано

Взам. инв. N

Подп. и дата

Инв. N подл.

Изм.	Кол.уч.	Лист	N док.	Подп.	Дата	10-2022-АС		
						"Строительство дома культуры на 400 мест в с.Карауылкелды Байганинского района Актюбинской области"		
ГИП		Абдилла А.				Беседка	Стадия	Лист	Листов
Исполнил		Алимов Б.					РП	2	
Проверил		Алимов Б.							
Н.контр.		Атабек Ж.				Общие данные (окончание)	ТОО "Kemel group" г.Шымкент 2024 г.		

Копировал Формат А3

План на отм. 0,000

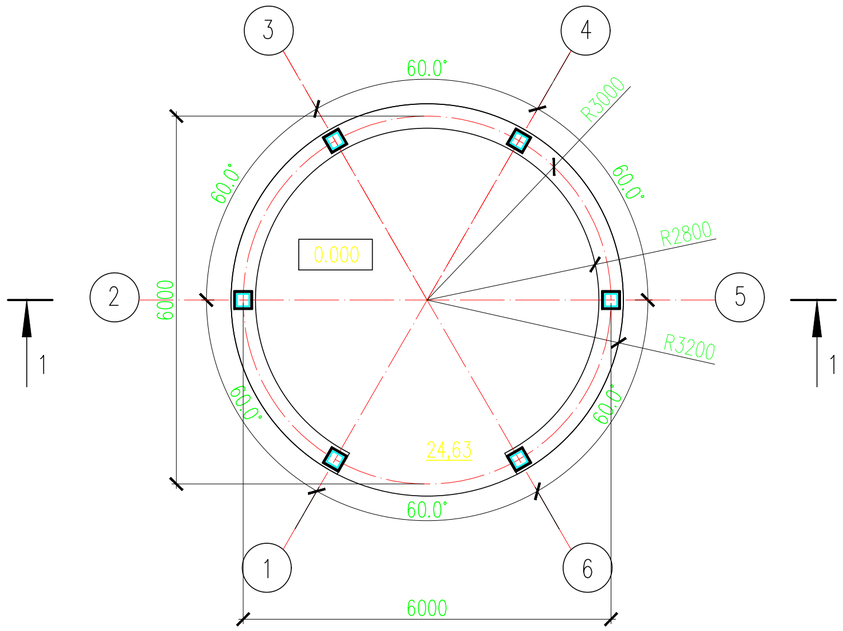

Разрез 1-1

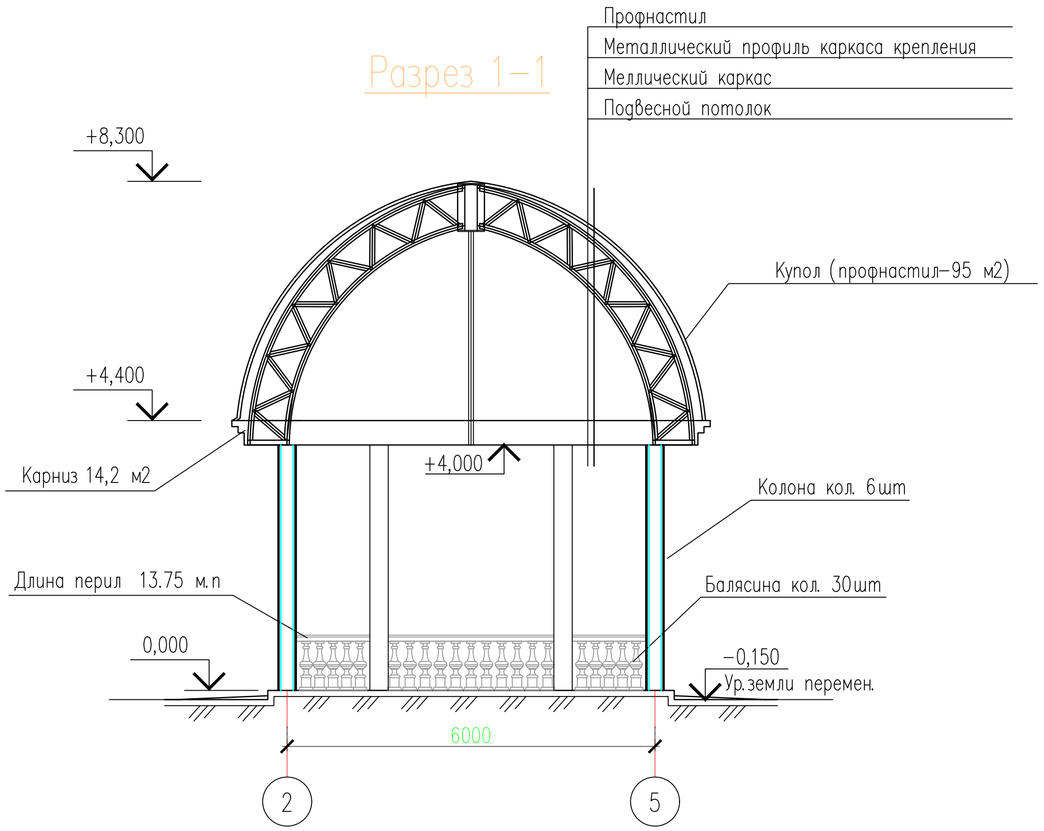

Согласовано

Взам. инв. ?

Подп. и дата

Инв. ? подл.

Изм.	Кол.уч.	Лист	N док.	Подп.	Дата
ГИП		Абдилла А.			
Исполнил		Алимов Б.			
Проверил		Алимов Б.			
Н.контр.		Атабек Ж.			

10-2022-АС

"Строительство дома культуры на 400 мест в с.Карауылкелды Байганинского района Актюбинской области"

Беседка

Стадия	Лист	Листов
РП	3	

План на отм. 0,000
Разрез 1-1

ТОО "Kemel group"
г.Шымкент 2024 г.

Фасад 1–5

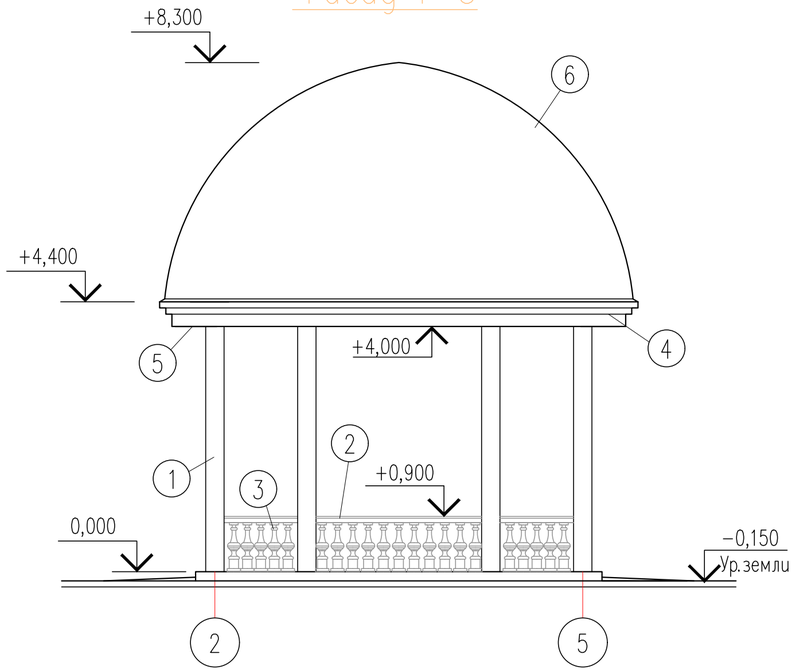

Ведомость наружной отделки фасадов

Позиция	Элемент фасада	Тип отделки	Цвет	Площадь м2	Примечание
1	Отделка колон	Травертин с металло направляющеми	RAL 1014 Слоновая кость	28,80 м2	Количество дано на шесть колон
2	Балясина	Гранит	RAL 1014 Слоновая кость	30 шт.	
3	Перила	Гранит	RAL 1014 Слоновая кость	13,75 м.п	
4	Карниз из фибробетон	Составные элементы К 03, К 010, М 024, К 06, К 03 Высота 580мм, ширина 470мм, диагональ 750мм	RAL 1014 Слоновая кость	14,2 м2	
5	Потолок	Гипсокартон (влагостойкий)	RAL 1014 Слоновая кость	42,80 м2	
6	Купол	Профнастил	RAL 9010 Белый	95 м2	
7	Цоколь	Бутовый камень	RAL 1014 Слоновая кость	12,60 м2	

Конструкция плиточного покрытия Тип 2

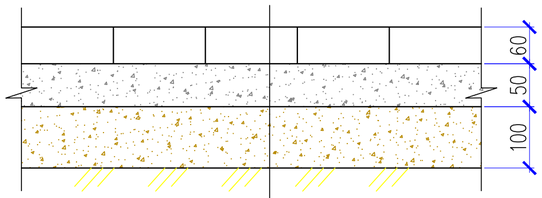

Тротуарная плитка 35.00м2 2.К6 h=по ГОСТ 17608–91

Стяжка из цементно–песчанного раствора М150 –50мм

Подстилающий слой из бетона кл. С12/15

Уплотненый грунт основания

Спецификация материалов (балясина, перилла)

Поз.	Обозначение	Наименование	Кол.	Масса ед., кг.	Примеч.
1	ГОСТ 34028–2016	ø16 А400 м.п.	13.75	1.58	21.73
2	ГОСТ 34028–2016	ø16 А400 L=1000	30	1.58	47.40

Согласовано

Взам. инв. ?

Подп. и дата

Инв. ? подл.

Изм.	Кол.уч.	Лист	N док.	Подп.	Дата
ГИП		Абдилла А.			
Исполнил		Алимов Б.			
Проверил		Алимов Б.			
Н.контр.		Атабек Ж.			

10–2022–АС

"Строительство дома культуры на 400 мест в с.Карауылкелды Байганинского района Актюбинской области"

Беседка

Стадия	Лист	Листов
РП	4	

Фасад 1–6
Ведомость наружной отделки
Конструкция пола

ТОО "Kemel group"
г.Шымкент 2024 г.

План фундаментов

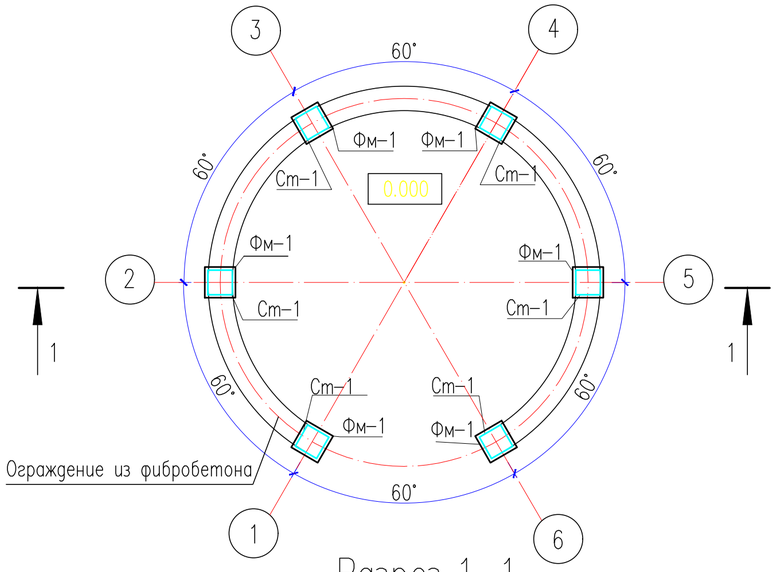

Фундамент Фм-1

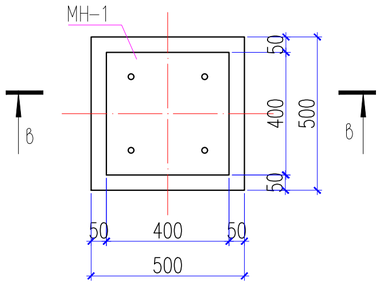

План стоек ,балок и прогонов

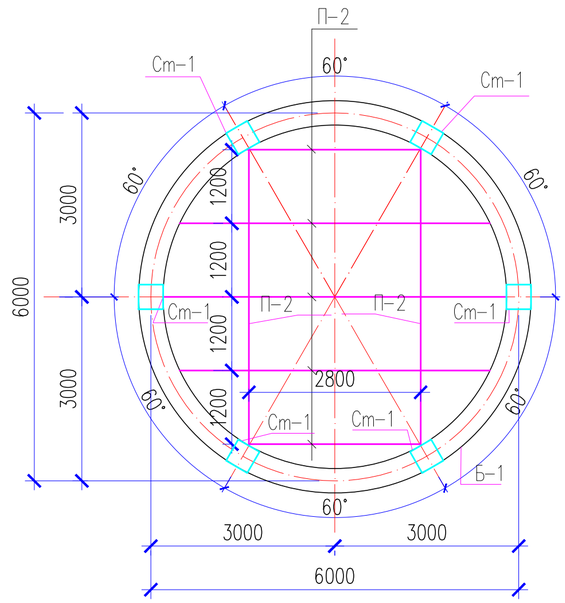

в – в

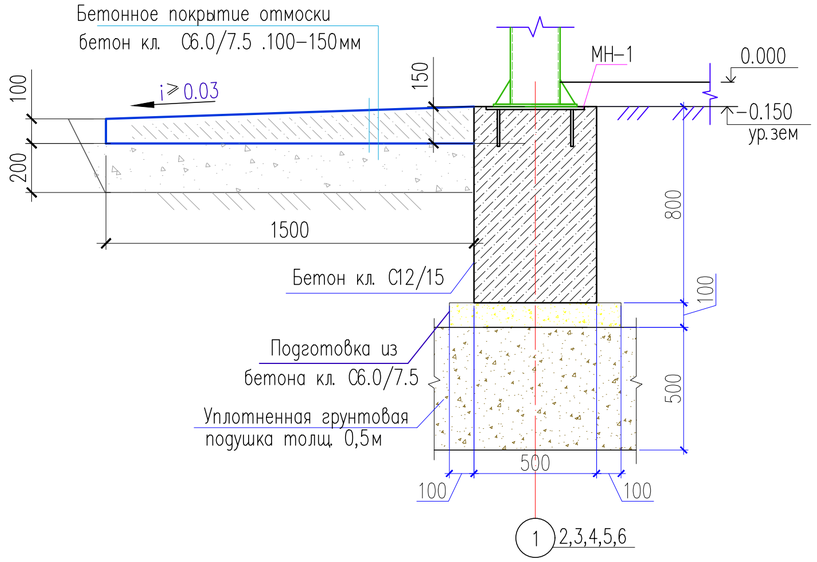

Разрез 1-1

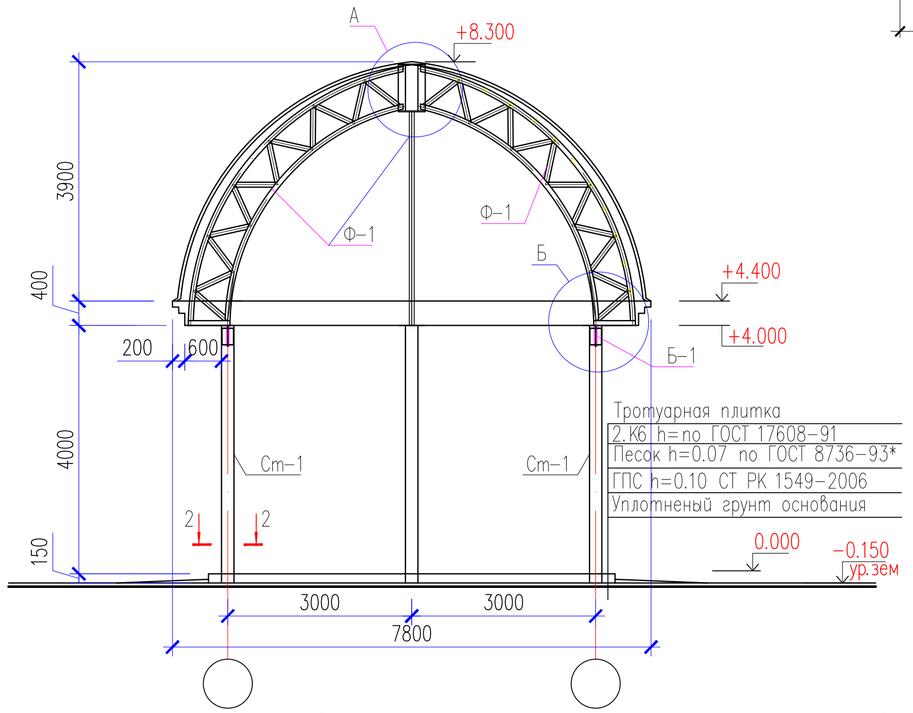

2 – 2

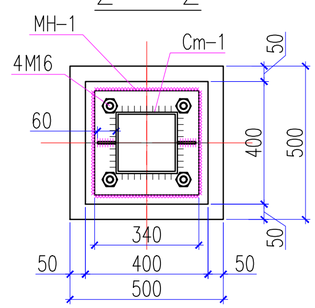

План каркаса купола

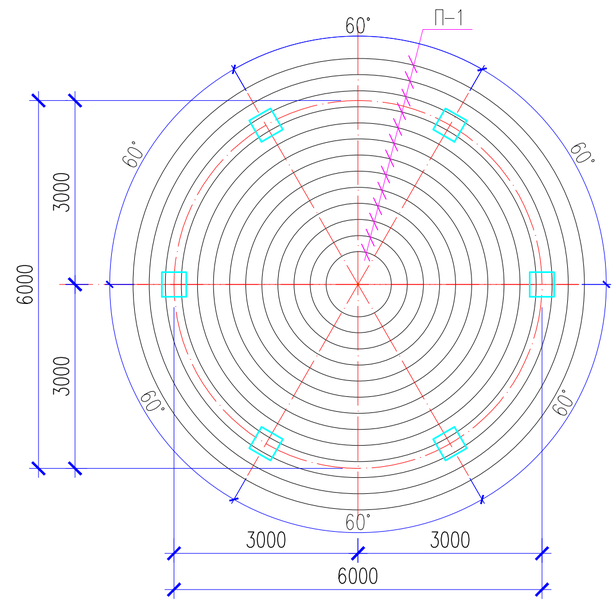

Указания по производству земляных работ и устройству фундаментов.

1. В качестве оснований фундаментов принята уплотненная грунтовая подушка толщиной 500 мм из привозного суглинистого грунта.
2. Фундаменты – монолитные из бетона кл. С12/15 на портландцементе.
3. По периметру здания устраивается бетонная отмостка шириной 1500мм, толщиной 150мм с уклоном от здания не менее 0,03.
4. Выполняется обратная засыпка из местного грунта с послойным уплотнением при оптимальной влажности грунта. При этом плотность сухого грунта по всей толщине уплотняемого слоя должна быть не менее 1.65т/м3.
5. Производство работ вести в соответствии с требованиями: СП РК 1.03-106-2012 "Охрана труда и техника безопасности в строительстве", СП РК 5.01-102-2013 "Основания зданий и сооружений", СП РК EN 1992-1-1: 2004/2011 "Проектирование железобетонных конструкции".

Согласовано

Взам. инв. N

Подп. и дата

Инв. N подл.

Изм.	Кол.уч.	Лист	N док.	Подп.	Дата	10-2022-АС		
						"Строительство дома культуры на 400 мест в с.Карауылкелды Байганинского района Актюбинской области"		
ГИП		Абдилда А.				Беседка	Стадия	Лист	Листов
Исполнил		Алимов Б.					РП	5	
Проверил		Алимов Б.							
Н.контр.		Атабек Ж.				План фундаментов. 1-1. Фм-1. План стоек ,балок и прогонов. План каркаса купола.	ТОО "Kemel group" г.Шымкент 2024 г.	

Копировал Формат А3

Геометрическая схема фермы Ф–1
(размеры, мм; усилия, тн.)

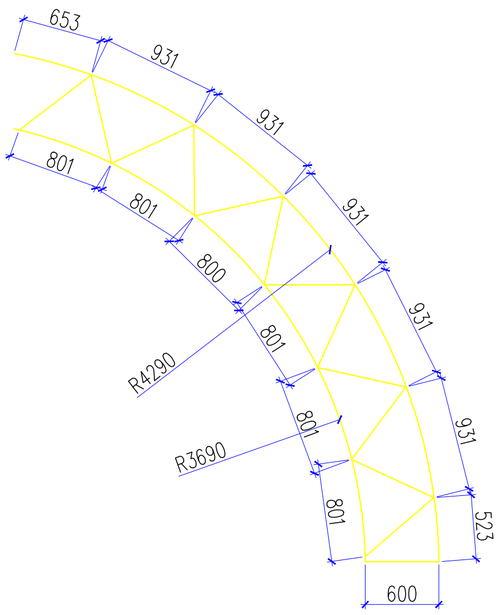

Монтажная схема фермы Ф–1

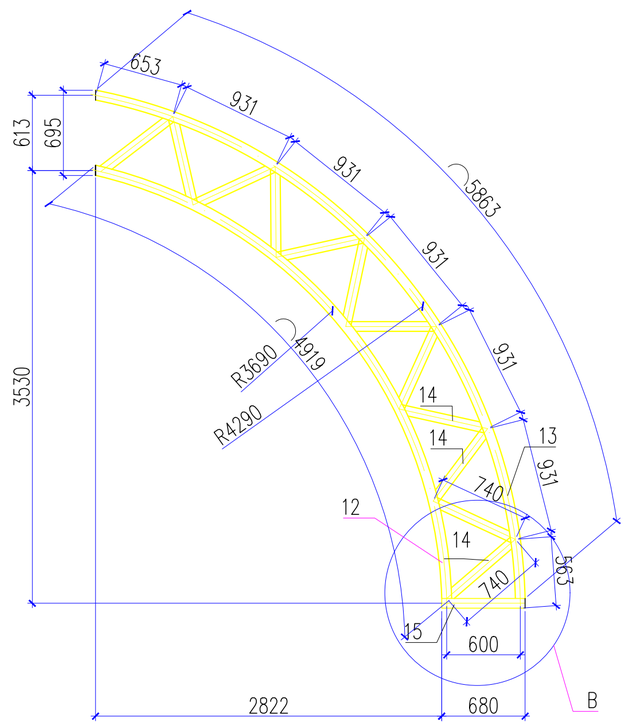

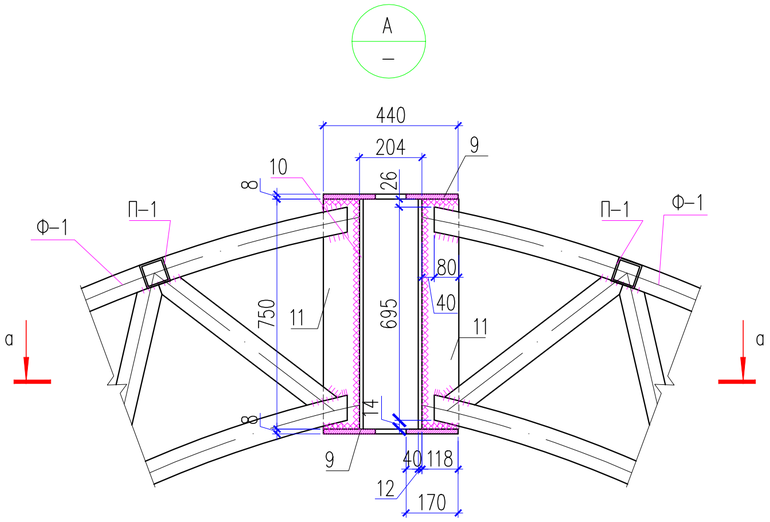

а – а
Условно показаны только 2 фермы, остальные фермы крепить аналогично.

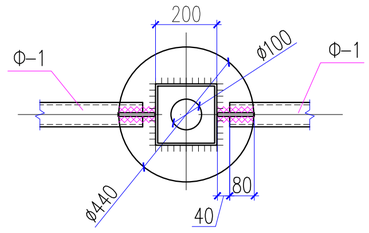

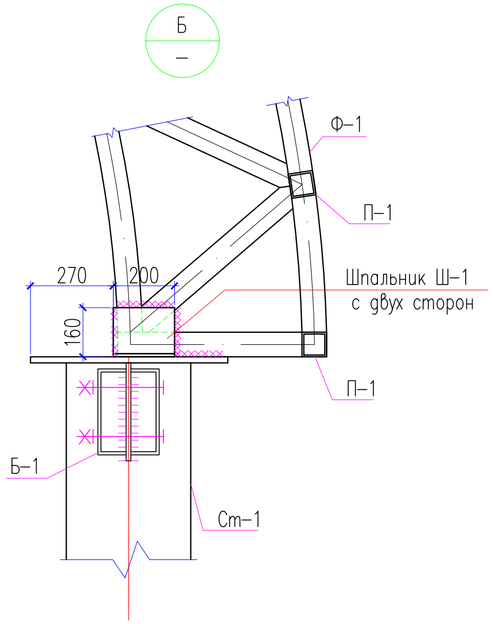

Балка Б–1

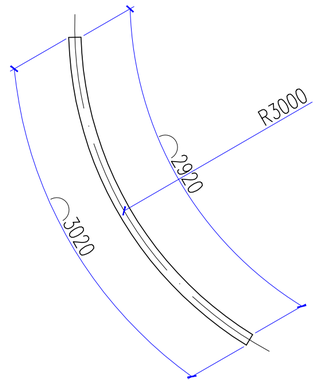

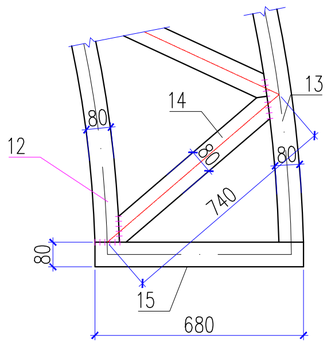

Согласовано

Взам. инв. N

Подп. и дата

Инв. N подл.

Изм.	Кол.уч.	Лист	N док.	Подп.	Дата	10–2022–АС		
						"Строительство дома культуры на 400 мест в с.Карауылкелды Байганинского района Актюбинской области"		
ГИП		Абдилла А.				Беседка	Стадия	Лист	Листов
Исполнил		Алимов Б.					РП	6	
Проверил		Алимов Б.							
Н.контр.		Атабек Ж.				Геометрическая схема фермы Ф–1 Узлы А, Б, В. Балка Б–1	ТОО "Kemel group" г.Шымкент 2024 г.	

Копировал Формат А3

Стойка Ст-1

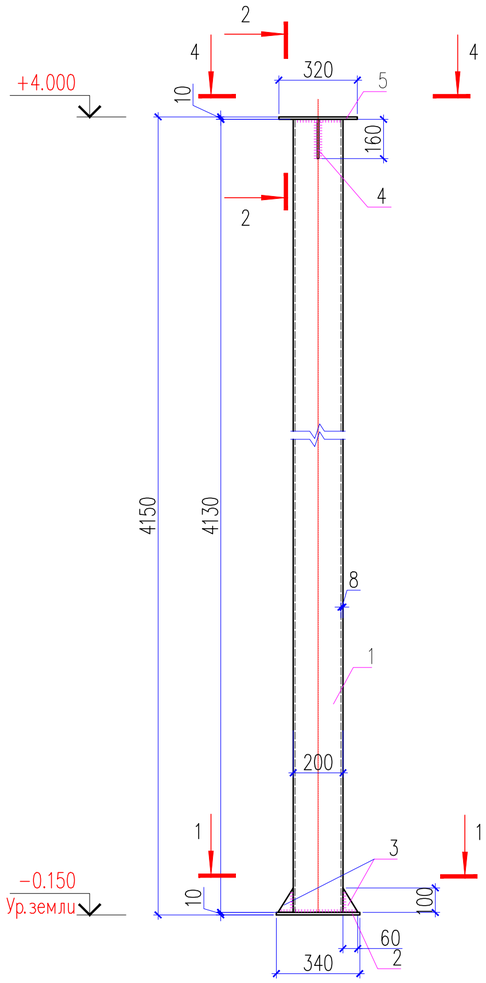

1 – 1

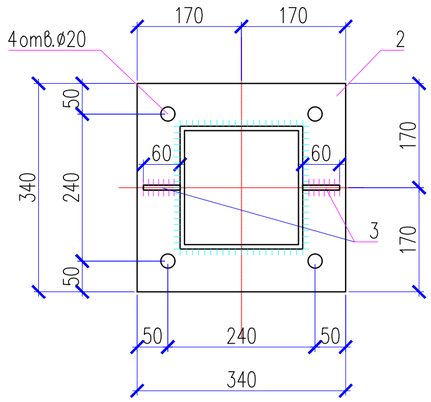

Закладная деталь МН-1

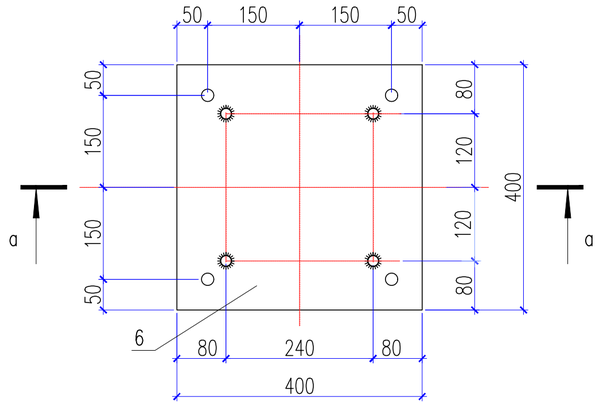

2 – 2

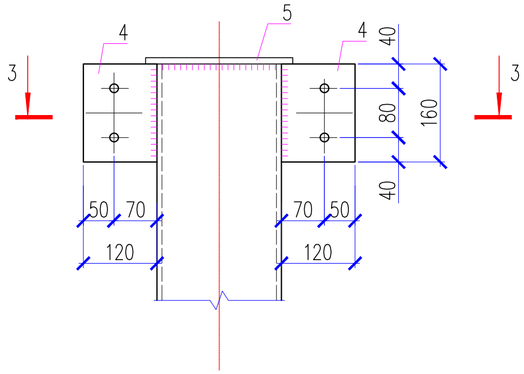

a – a

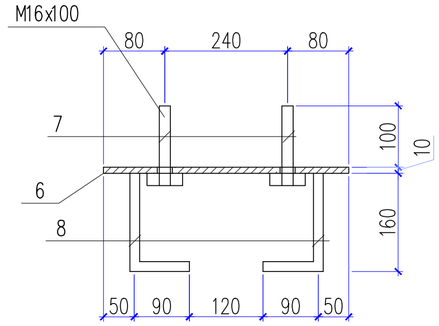

4 – 4

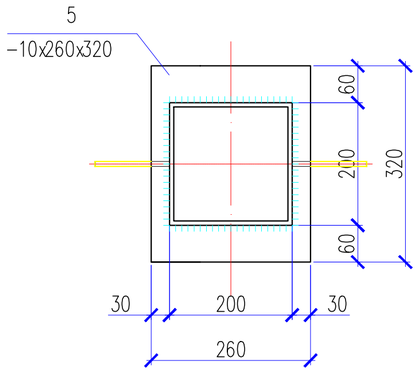

3 – 3

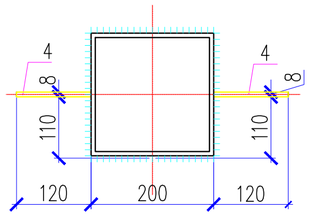

Изм.	Кол.уч.	Лист	N док.	Подп.	Дата	10-2022-АС		
						"Строительство дома культуры на 400 мест в с.Карауылкелды Байганинского района Актюбинской области"		
ГИП		Абдилла А.				Беседка	Стадия	Лист	Листов
Исполнил		Алимов Б.					РП	7	
Проверил		Алимов Б.							
Н.контр.		Атабек Ж.				Стойка Ст-1 Закладная деталь МН-1	ТОО "Kemel group" г.Шымкент 2024 г.		

Согласовано

Взам. инв. N

Подп. и дата

Инв. N подл.

Копировал

Формат А3

Спецификация элементов

Поз.	Обозначение	Наименование	Кол.	Масса ед., кг.	Примеч.
		Беседка шт.	1		
		Стойка Ст-1 шт.	6	190.59	1143.54
1	ГОСТ 30245-94	Профиль 200х200х7 ГОСТ 30245-94 / С235 ГОСТ 27772-2015 L=4150	1	171.81	171.81
2	ГОСТ 19903-74*	Лист 10х340х340 ГОСТ 19903-74* / С235 ГОСТ 27772-2015	1	9.07	9.07
3	ГОСТ 19903-74*	Лист 8х60х100 ГОСТ 19903-74* / С235 ГОСТ 27772-2015	2	0.38	0.76
4	ГОСТ 19903-74*	Лист 8х120х160 ГОСТ 19903-74* / С235 ГОСТ 27772-2015	2	1.21	2.42
5	ГОСТ 19903-74*	Лист 10х260х320 ГОСТ 19903-74* / С235 ГОСТ 27772-2015	1	6.53	6.53
		Фундамент Фм-1 шт.	6		
		Закладная деталь МН-1			
6	ГОСТ 19903-74*	Лист 10х400х400 ГОСТ 19903-74* / С235 ГОСТ 27772-2015	1	12.56	12.56
7	ГОСТ 7798-70*	ø16х120	4	0.36	1.44
8	ГОСТ 34028-2016	ø16 А240 L=250	4	0.39	1.56
	Материал:	Бетон кл. С12/15 м3	0.2		
		Бетон кл. С6.0/7.5 $м^3$	0.05		
		Уплотненная грунтовая подушка м3	1.3		
		Балки			
Б-1	ТУ 67-2287-80	Профиль 140х100х5 ТУ 67-2287-80 / С235 ГОСТ 27772-2015 L=3020	6	54.54	327.24
		Прогон			
П-1	ГОСТ8639-82	ПГС 80х4.0 ГОСТ8639-82 / С235 ГОСТ 27772-2015 м.п.	172	9.54	1640.88
П-2	ТУ 67-2287-80	Профиль 140х100х5 ТУ 67-2287-80 / С235 ГОСТ 27772-2015 м.п.	35	18.06	632.10
		Узел А			
9	ГОСТ 19903-74*	Лист 8х440х440 ГОСТ 19903-74* / С235 ГОСТ 27772-2015	2	12.16	24.32
10	ГОСТ 8732-78	Труба 203х6 ГОСТ 8732-78 / С235 ГОСТ 27772-2015 L=750	1	21.86	21.86
11	ГОСТ 19903-74*	Лист 8х120х750 ГОСТ 19903-74* / С235 ГОСТ 27772-2015	6	5.65	33.90
		Шпальники			
Ш-1	ГОСТ 8510-86*	Уголок 80х50х6 ГОСТ 8510-86* / С235 ГОСТ 27772-2015 L=100	12	0.59	7.08

продолжение

Поз.	Обозначение	Наименование	Кол.	Масса ед., кг.	Примеч.
		Ферма Ф-1	6	194.1	1164.6
12	ГОСТ8639-82	ПГС 80х4.0 ГОСТ8639-82 / С235 ГОСТ 27772-2015 L=4920	1	46.94	46.94
13	ГОСТ8639-82	ПГС 80х4.0 ГОСТ8639-82 / С235 ГОСТ 27772-2015 L=5865	1	55.95	55.95
14	ГОСТ8639-82	ПГС 80х4.0 ГОСТ8639-82 / С235 ГОСТ 27772-2015 L=740	12	7.06	84.72
15	ГОСТ8639-82	ПГС 80х4.0 ГОСТ8639-82 / С235 ГОСТ 27772-2015 L=680	1	6.49	6.49

Согласовано

Взам. инв. N

Подп. и дата

Инв. N подл.

Изм.	Кол.уч.	Лист	N док.	Подп.	Дата
ГИП		Абдилла А.			
Исполнил		Алимов Б.			
Проверил		Алимов Б.			
Н.контр.		Атабек Ж.			

10-2022-АС

"Строительство дома культуры на 400 мест в с.Карауылкелды Байганинского района Актюбинской области"

Беседка

Стадия	Лист	Листов
РП	8	

Спецификация элементов

ТОО "Kemel group" г.Шымкент 2024 г.

Копировал

Формат А3

Ведомость основных комплектов рабочих чертежей

Обозначение	Наименование	Примечание
АС	Архитектурно–строительная часть	
ТС	Тепловые сети	

Ведомость ссылочных и прилагаемых документов

Обозначение	Наименование	Примечание
Серия 3.006–8	Каналы и тоннели сборные железобетонные из лотковых элементов.	
Серия 3.006–8 вып.0–1	Трассы . Материалы для проектирования	
Серия 3.006–8 вып.0–2	Узлы трасс . Материалы для проектирования	
Серия 3.006–8 вып.4–1	Трассы. Плиты. Опорные подушки. Арматурные и закладные изделия. Рабочие чертежи.	
Серия 3.006–8 вып.1–2	Узлы трасс. Лотки плиты балки. Рабочие чертежи	
Серия 1.400–15. вып.0	Унифицированные закладные изделия ж/б конструкций для крепления технологических коммуникаций и устройств	
Серия 3.900.1–14 вып.1	Изделия железобетонные для круглых колодцев водопровода и канализации	
ГОСТ 3634–79	Люки чугунные для смотровых колодцев	
СН РК 2.01–101–2013	"Защита строительных конструкций от коррозии".	

Ведомость чертежей основного комплекта АС

Лист	Наименование	Примечание
АС–1	Общие данные (начало)	
АС–2	Общие данные (окончание)	
АС–3	План расположение лотков теплотрассы	
АС–4	План расположение плит теплотрассы	
АС–5	Спецификация материалов	
АС–6	Компенсаторная ниша НК1 98х50, Схема расположения плит покрытия НК1	
АС–7	Узел теплофикационный УТ–1	
АС–8	Сечения 1–1, 2–2.	

Согласовано

Взам. инв. N

Подп. и дата

Инв. N подл.

Рабочий проект «Строительство дома культуры на 400 мест в городе Косшы, Акмолинской области» разработан в соответствии с действующими на территории Республики Казахстан нормами и правилами и предусматривает мероприятия обеспечивающие взрыво–пожаро–безопасность, исключающие вредные воздействия на окружающую среду и воздушный бассейн, а так же предупреждающие чрезвычайные ситуации природного и техногенного характера

Главный инженер проекта: Абдилла А.

Изм.	Кол.уч.	Лист	N док.	Подп.	Дата
ГИП		Абдилла А.			
Исполнил		Абдилла А.			
Проверил		Оскенбаев А.			
Н.контр.		Атабек Ж.			

04–2024–АС

"Строительство дома культуры на 400 мест в с.Карауылкелды Байганинского района Актюбинской области"

Тепловые сети

Стадия	Лист	Листов
РП	1	

Общие данные (начало)

ТОО "Kemel Group"
Шымкент 2024 г.

Копировал Формат А3

Общая часть.

Наименование: рабочий проект "Строительство дома культуры на 400 мест в с.Карауылкелды Байганинского района Актюбинской области"

Заказчик: "Байганинский районный отдел архитектуры, градостроительства и строительства"

Конструктивные решения.

- лотки - сборные железобетонные по серии 3.006.1-8, местами монолитные железобетонные из бетона класса С12/15;
- камера тепловой сети - монолитные железобетонные из бетона класса С12/15;
- плиты перекрытия - сборные железобетонные
- люк - металлический легкий, по ГОСТ 3634-89
- стремянка - металлическая, из профильных труб
- смотровой колодец -из сборных железобетонных стеновых колец, сборных железобетонных плит днища и перекрытия.

Монтаж сборных конструкций осуществлять в соответствии с указаниями СП РК 5.03-107-2013 "Несущие и ограждающие конструкции."

Сборные железобетонные плиты перекрытия укладывать на выровненные поверхности стен по слою из цементного раствора М100 толщиной 10мм. Швы между плитами очистить от мусора и залить раствором М100.

Физико-географические условия

Коянды - город областного значения Акмолинской области Казахстана. Находится примерно в 2-3 км от границы города Астана. Город расположен на правом берегу канала Саркырама, который вытекает из реки Нуры в Ишим.

Сейсмичность участка работ

Территория г.Коянды находиться в зоне 5 бальной и менее сейсмической активности (СП РК 2.03-30-2017). Пиковые ускорения грунта (доля g) для скальных грунтов равна 0,020.

В соответствии с МСП 5.01-102-2002 в районах сейсмичностью менее 7 баллов основания следует проектировать без учета сейсмических воздействий.

Климатическая характеристика района

Акмолинская область характеризуется резко континентальным и засушливым климатом, что является следствием удаленности территории от больших водных пространств и свободного доступа в пределы области теплого сухого субтропического воздуха пустынь Средней Азии в теплое время года и холодного бедного влагой арктического воздуха в холодное полугодие.

Зима на территории области продолжительная, суровая, с устойчивым снежным покровом, значительными скоростями ветра и частыми метелями. Начинается зима в ноябре, а заканчивается в марте. Весна наступает в конце марта - вначале апреля и длиться всего один-два месяца. Лето продолжается четыре-пять месяцев и характеризуется высокими температурами воздуха, относительно незначительными осадками и большой относительной сухостью воздуха. Частые и продолжительные засухи приводят к раннему выгоранию растительности, а сильные ветры обуславливают ветровую эрозию почв. Осень, как и весна короткая, часто сухая.

Согласно СП РК 2.04-01-2017 г.Коянды относиться к подрайону IВ по схематической карте районирования для строительства. Данный подрайон характеризуется показателями приведенными в таблице 1.1.

Таблица 1.1

Климатический подрайон	Среднемесячная температура воздуха в январе, °С	Средняя скорость ветра за три зимних месяца, м/с	Среднемесячная температура воздуха в июле, °С	Среднемесячная относительная влажность воздуха в июле, %
I В	От -14 до -28	-	От +12 до +21	-

Согласно СП РК 2.04-01-2017 г.Косшы характеризуется следующими показателями приведенными в таблице 1.2.

Климатические параметры для холодного периода	
Температура воздуха наиболее холодной пятидневки обеспеченностью 0,98	-35,4°С
Температура воздуха наиболее холодных суток обеспеченностью 0,98	-37,6°С
Температура воздуха наиболее холодных суток обеспеченностью 0,92	-34,7°С
Температура воздуха обеспеченностью 0,94	-18,6°С
Средняя суточная амплитуда температуры воздуха наиболее холодного месяца	11,1
Климатические параметры для теплого периода	
Температура воздуха обеспеченностью 0,95	25,2°С
Температура воздуха обеспеченностью 0,98	28,5°С
Средняя максимальная температура воздуха наиболее теплого месяца	26,8°С

Согласно СП РК 2.04-01-2017 территория Республики Казахстан относиться к «сухой» зоне влажности.

Согласно СП РК 2.04-01-2017:

- номер района по скорости ветра - IV.

Согласно СП РК 2.04.01-2017 номер района по весу снегового покрова - III.

Глубина промерзания по СП РК 2.04.01-2017 «Строительная климатология»:

-средняя из максимальных за год 135 см;

-наибольшая из максимальных 150 см.

Глубина промерзания для суглинков и глин 1.61 м.

Глубина промерзания для супесей, песков мелких и пылеватых 1.96 м.

Глубина промерзания для песков гравелистых, крупных и средней крупности 2.10 м.

Глубина промерзания для крупнообломочных грунтов 2.38 м.

Максимальная глубина проникновения нулевой изотермы в грунт, см

При 0,90 -200 см.

При 0,98 -250 см.

Следует учитывать, что в местах открытых грунтов или с небольшой высотой снежного покрова, как промерзание, так и проникновение нуля в глубину, при малоснежной суровой зиме, можетувеличиваться.

Защита строительных конструкций от коррозии.

Защита строительных конструкций от коррозии разработана в соответствии с требованиями СП РК 2.01-101-2013 «Защита строительных конструкций от коррозии».

Деревянные конструкции и столярные изделия обрабатываются специальными составами для защиты от гниения и возгорания.

Все металлические элементы окрашиваются масляными красками и антикоррозийными эмалями. Окрашиваемая поверхность должна быть предварительно очищена от ржавчины, окалины и грязи.

Закладные детали покрыть слоем цементно-песчаного раствора толщиной 10мм. Защитный слой арматуры монолитных конструкций соответствует требованиям СП РК EN 1992-1-1: 2004/2011 «Проектирование железобетонных конструкции».

Мероприятия по охране окружающей среды.

При разработке рабочего проекта «Строительство здания культурного центра на 400 мест города Хромтау Хромтауского района Актюбинской области» учтены шумозащитные мероприятия в соответствии с требованиями СП РК 2.04-03-2011 "Защита от шума". Проектом предусмотрены мероприятия по восстановлению /рекультивации/ и использования плодородного слоя почвы Уровень шума не должен превышать допустимый уровень шума, разрешенный санитарными нормами. Уборка мусора с территории Дом культуры осуществляется в урны с последующим выносом в мусороконтейнеры, с последующим вывозом в специально отведенные места.

Согласовано

Взам. инв. N

Подп. и дата

Инв. N подл.

Изм.	Кол.уч.	Лист	N док.	Подп.	Дата
ГИП		Абдилла А.			
Исполнил		Абдилла А.			
Проверил		Оскенбаев А.			
Н.контр.		Атабек Ж.			

04-2024-АС

"Строительство дома культуры на 400 мест в с.Карауылкелды Байганинского района Актюбинской области"

Тепловые сети

Стадия	Лист	Листов
РП	2	

Общие данные (окончание)

ТОО "Kemel Group" Шымкент 2024 г.

Копировал

Формат А3

Схема расположение лотковых каналов

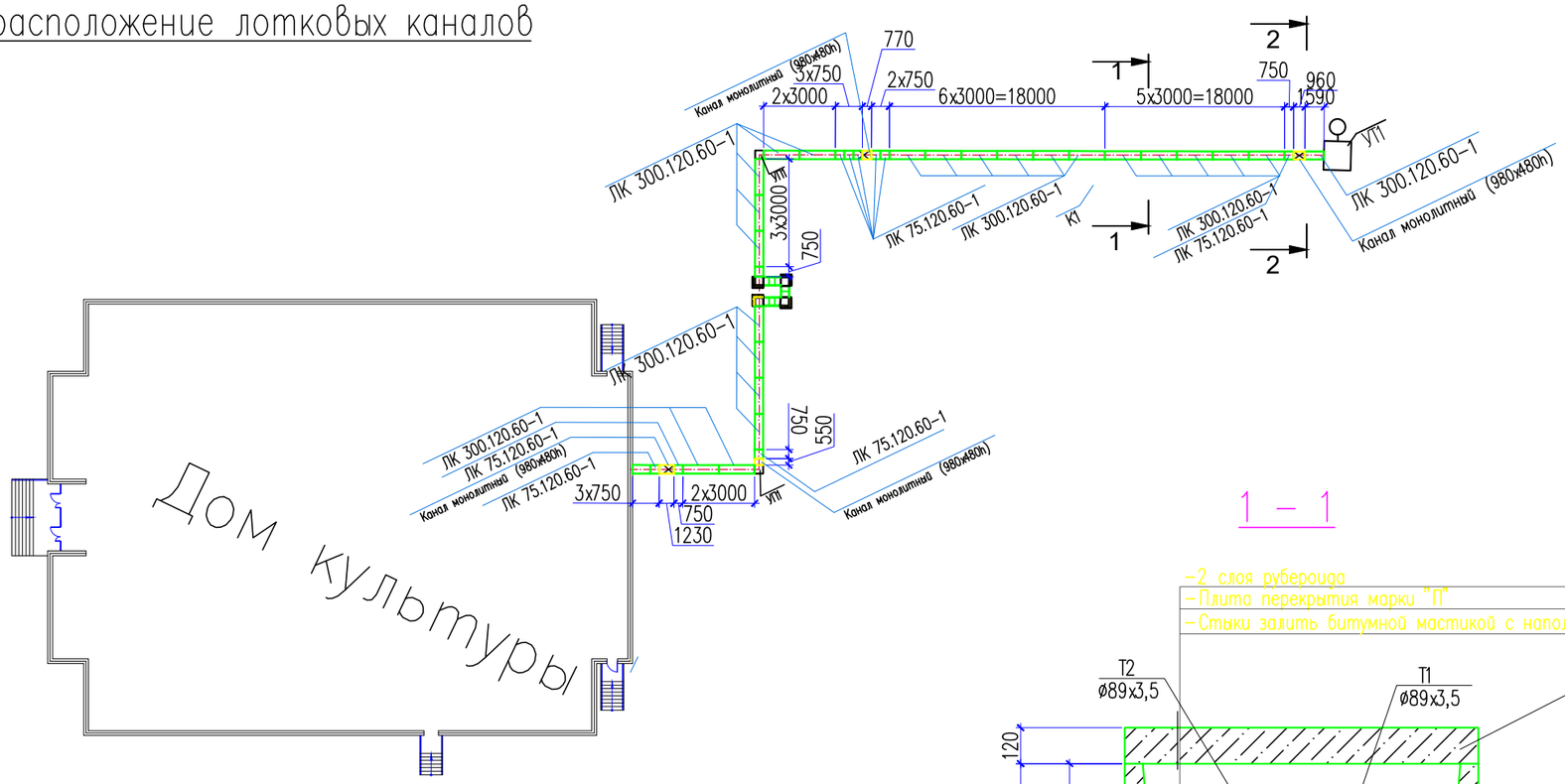

УП-1

Угол поворота

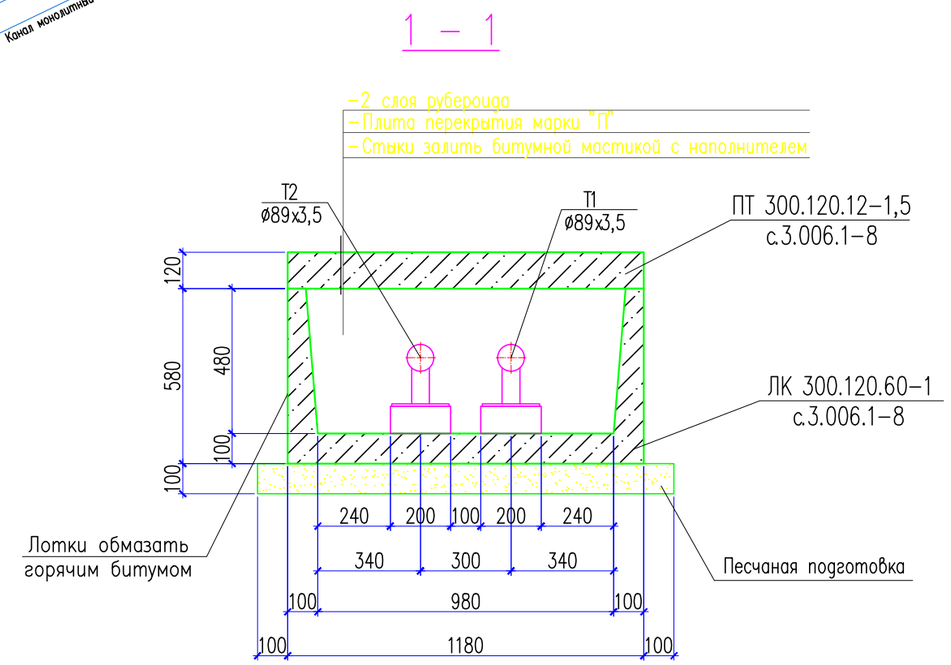

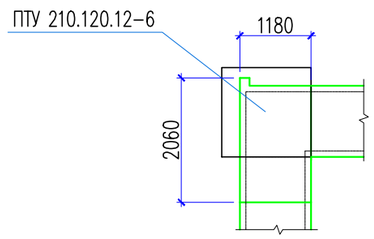

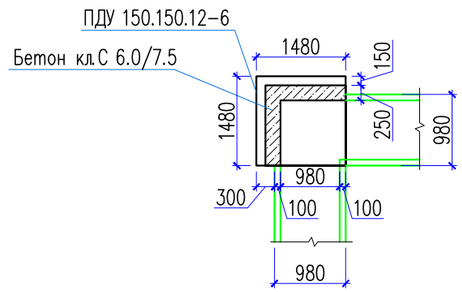

1. Данный чертеж читать совместно с листами АС -5

Изм.	Кол.уч.	Лист	N док.	Подп.	Дата	04-2024-АС		
						"Строительство дома культуры на 400 мест в с.Караулкелды Байганинского района Актюбинской области"		
ГИП		Абдилда А.				Тепловые сети	Стадия	Лист	Листов
Исполнил		Абдилда А.					РП	3	
Проверил		Оскенбаев А.							
Н.контр.		Атабек Ж.				План расположение лотков теплотрассы	ТОО "Kemel Group" Шымкент 2024 г.		

Согласовано

Взам. инв. N

Подп. и дата

Инв. N подл.

Копировал

Формат А3

Схема расположение плит покрытий лотковых каналов

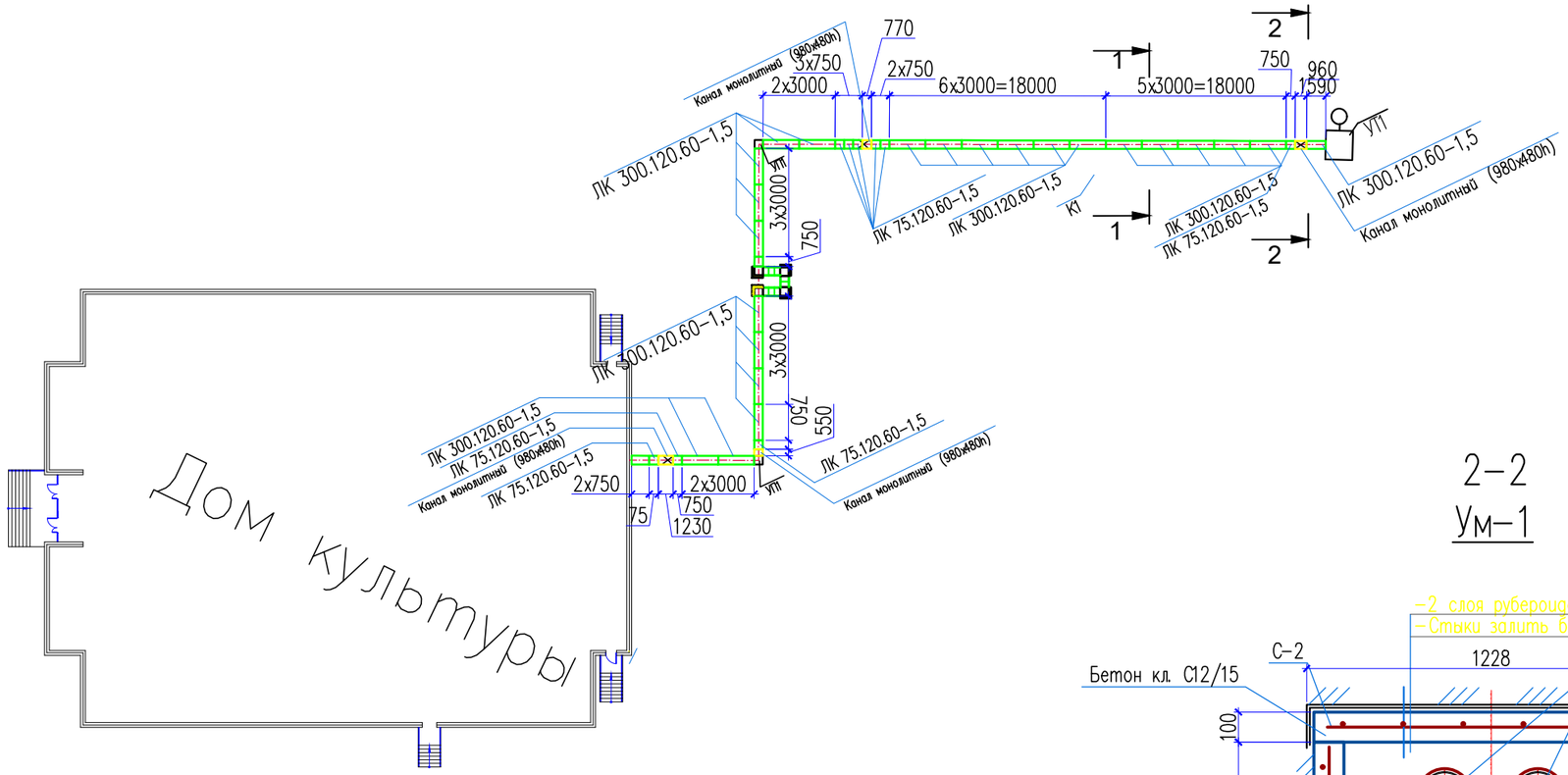

С-1; 2 (на 1 м²)

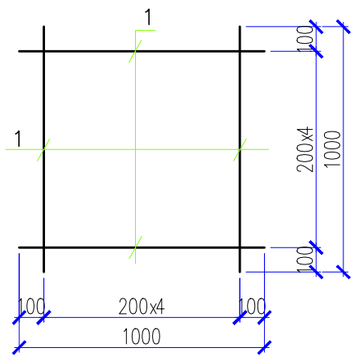

2-2
Ум-1

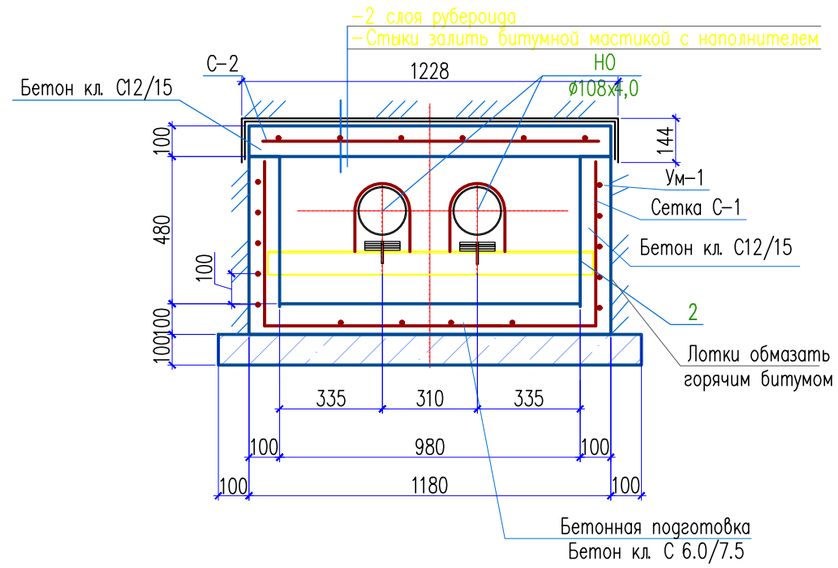

1. Данный чертеж читать совместно с листами АС -5

Изм.	Кол.уч.	Лист	N док.	Подп.	Дата	04-2024-АС		
						"Строительство дома культуры на 400 мест в с.Карауылкелды Байганинского района Актюбинской области"		
ГИП		Абдилла А.				Тепловые сети	Стадия	Лист	Листов
Исполнил		Абдилла А.					РП	4	
Проверил		Оскенбаев А.							
Н.контр.		Атабек Ж.				Схема расположение плит покрытий лотковых каналов	ТОО "Kemel Group" Шымкент 2024 г.		

Согласовано

Взам. инв. N

Подп. и дата

Инв. N подл.

Копировал

Формат А3

Спецификация материалов

Поз.	Обозначение	Наименование	Кол.	Масса ед., кг	Примеч.
		Канал КЛ 98х48			
	3.006.1-8.1-1-19	Лоток ЛК 300.120.60-1 L=2990	22	1550	34100
	3.006.1-8.1-1-20	Лоток ЛК 75.120.60-1 L=740	12	400	4800
	3.006.1-8.3-1-12	Плита ПТ 300.120.12-1.5 L=2990	22	1050	23100
	3.006.1-8.3-1-5	Плита ПТ 75.120.12-1.5 L=740	10	260	2600
		Канал монолитный (980х480h)			
		Сетка С-1 $м^2$	3.51	6.20	21.76
1	ГОСТ 34028-2016	ø10 А400 L=1000	10	0.62	6.20
2	ГОСТ 8240-97	Швеллер 12 ГОСТ 8240-97 / С245 ГОСТ 27772-2015 L=1060	23	11.02	253.46
	Материалы:	Бетон кл. С 12/15 $м^3$	0.80		
	Подбетонка	Бетон кл. С 6.0/7.5 $м^3$	0.50		
		Монолитный участок Ум-1 м.п.	3.06		
		Сетка С-2 м.п.	3.06	7.27	0.44
3	ГОСТ 34028-2016	ø10 А400 L=1000	6	0.62	3.72
4	ГОСТ 34028-2016	ø10 А400 L=1150	5	0.71	3.55
	Материалы:	Бетон кл. С 12/15 $м^3$	0.36		
УП1	3.006.1-8.0-2-5	Угол поворота УП1(КЛ 98х50)	2		
	3.006.1-8.1-2-10	Плита днища ПДУ 170.180.14-6 L=1480	1	657	
	3.006.1-8.1-2-2	Плита ПТУ 210.120.12-6 L=2060	1	690	
	Материалы:	Бетон кл. С 6.0/7.5 $м^3$	0.301		
	3.006.1-8.3-1-29	Подушка опорная ОП3	44	10	440
	ГОСТ 10923-93	Рубероид РКК-400 $м^2$	94		
КД-1		Колодец дренажный КД-1	1		
Н0		Опоры неподвижные			
Н2	Сер. 4.903-10 вып. 4	Опора неподвижная 89-Т3.06	3	0.49	1.47

Ум-1

Монолитный участок

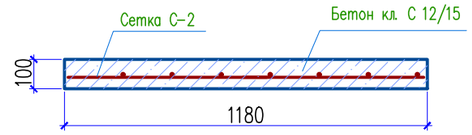

Сетка С-1(на 1$м^2$)

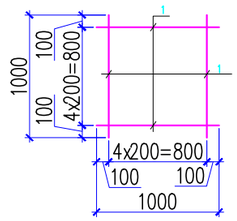

Сетка С-2

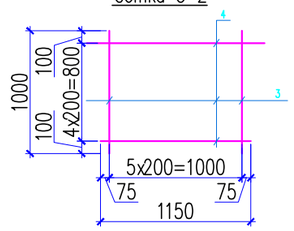

1. Данный чертеж читать совместно с листами АС -3,4

Изм.	Кол.уч.	Лист	N док.	Подп.	Дата
ГИП		Абдилла А.			
Исполнил		Абдилла А.			
Проверил		Оскенбаев А.			
Н.контр.		Атабек Ж.			

04-2024-АС

"Строительство дома культуры на 400 мест в с.Караулыкелды Байганинского района Актюбинской области"

Тепловые сети

Стадия	Лист	Листов
РП	5	

План расположение лотков теплотрассы

ТОО "Kemel Group" Шымкент 2024 г.

Согласовано

Взам. инв. N

Подп. и дата

Инв. N подл.

Копировал

Формат А3

Компенсаторная ниша НК1 98х50

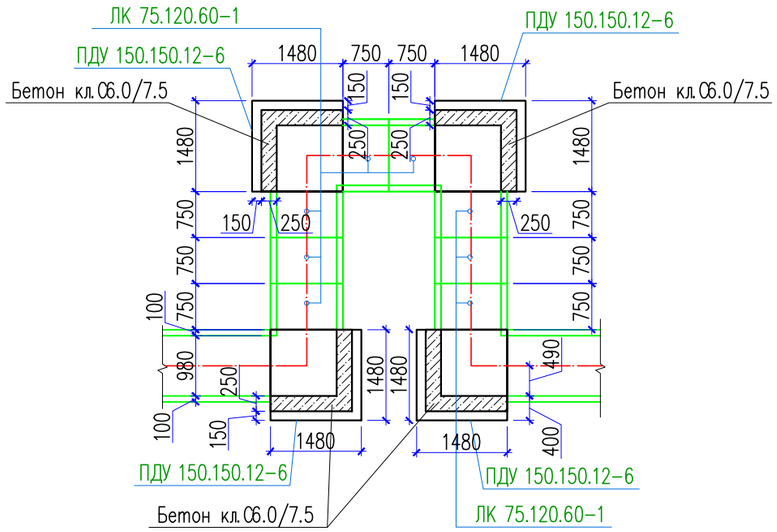

Спецификация материалов

Поз.	Обозначение	Наименование	Кол.	Масса ед., кг	Примеч.
НК1	3.006.1-8.0-2-24	Компенсаторная ниша НК1 98х50	1		
	3.006.1-8.1-1-19	Лоток ЛК 75.120.60-1 L=750	8	400	3200
	3.006.1-8.1-2-10	Плита днища ПДУ 170.180.14-6 L=1480	4	657	2628
	3.006.1-8.3-1-5	Плита ПТ 75.120.12-1,5 L=740	4	260	1040
	3.006.1-8.1-2-2	Плита ПТУ 210.120.12-6 L=2060	4	690	2760
	Материалы:	Бетон кл.С 6.0/7.5 $м^3$	1.21		

Схема расположения плит покрытия НК1 98х50

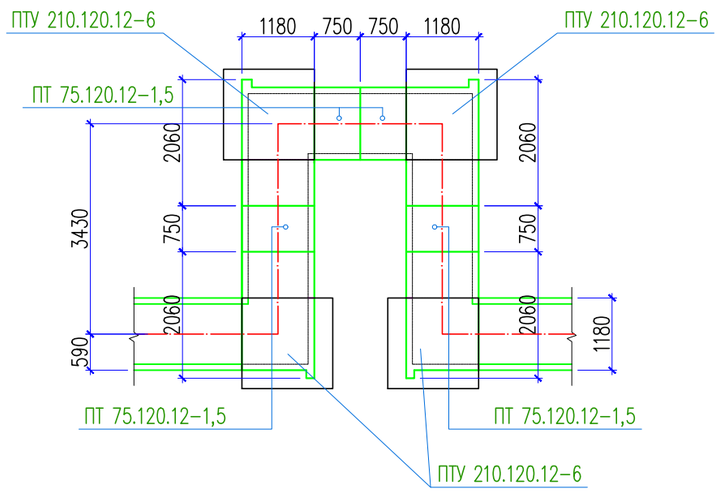

1. Данный лист см. совместно с листами АС-3,4.
2. Под лотки выполнить бетонную подготовку толщиной 100мм из бетона кл. С6.0/7.5
3. Неподвижные опоры НО (серия 4.903-10 вып. 4) устроены в монолитных лотках.

Изм.	Кол.уч.	Лист	N док.	Подп.	Дата
ГИП		Абдилла А.			
Исполнил		Абдилла А.			
Проверил		Оскенбаев А.			
Н.контр.		Атабек Ж.			

04-2024-АС

"Строительство дома культуры на 400 мест в с.Карауылкелды Байганинского района Актюбинской области"

Тепловые сети

Стадия	Лист	Листов
РП	6	5

Компенсаторная ниша НК1 98х50, Схема расположения плит покрытия НК1

ТОО "Kemel Group" Шымкент 2024 г.

Согласовано

Взам. инв. N

Подп. и дата

Инв. N подл.

Копировал

Формат А3

УТ–1

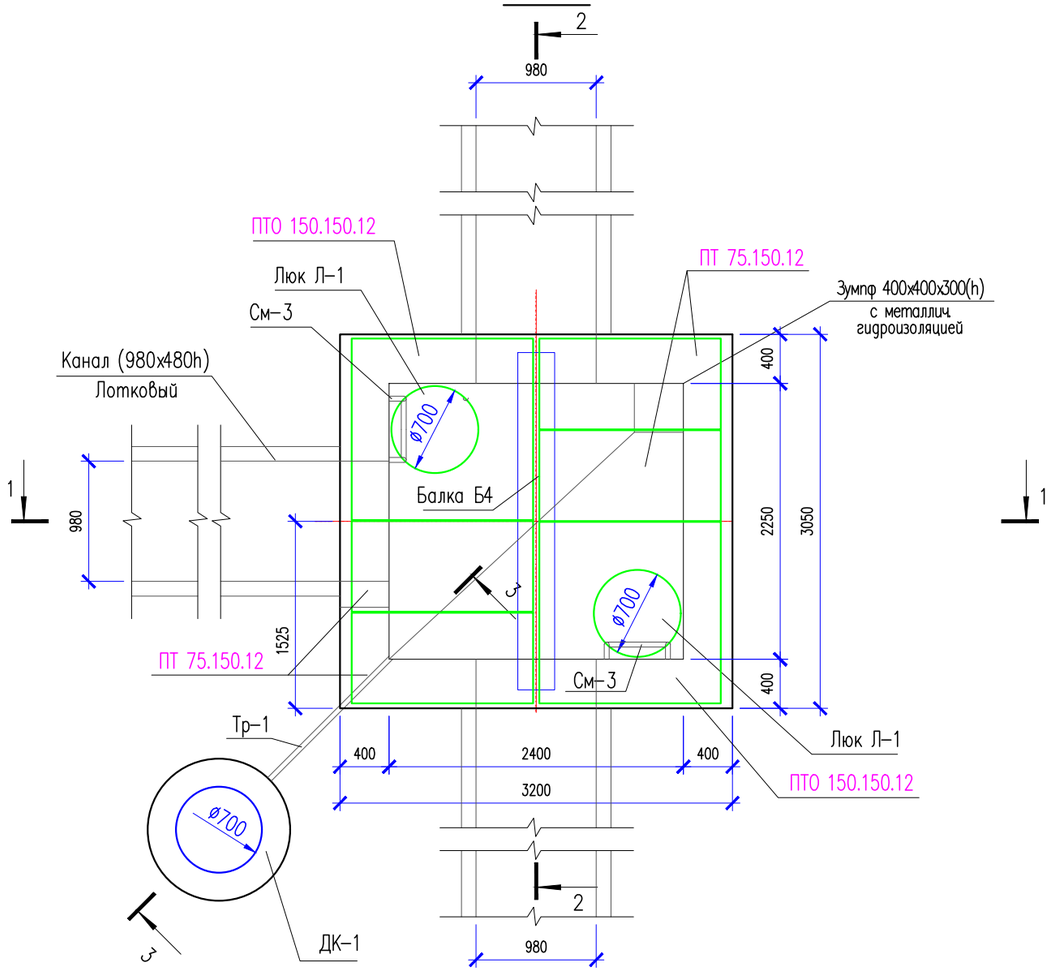

Спецификация материалов

Поз.	Обозначение	Наименование	Кол.	Масса ед., кг	Примеч.
		Дренажный колодец ДК–1	1		
	Серия 3.900.1–14в.1	Плита днища КЦД 10	1	440	440
	Серия 3.900.1–14в.1	Плита перекрытия КЦП 1–10–1	1	250	250
	Серия 3.900.1–14в.1	Кольцо стеновое КЦ 10–3	1	200	200
	Серия 3.900.1–14в.1	Кольцо стеновое КЦ 10–6	4	400	1600
КС7.3	ГОСТ 8020–90	Кольцо КС 7.3	1		
Л1	ГОСТ 3634–79	Чугунный люк Т	1	100	
	Материалы:	Бетон кл С 6.0/7.5 м3	0.3		

Спецификация материалов

Поз.	Обозначение	Наименование	Кол.	Масса ед., кг	Примеч.
		Узел теплофикационный УТ–1	1		
	3.006.1–8.0–2–61	Перекрытие камеры. Тип 4			
	3.006.1–8.1–2–4	Плита ПТО 150.150.12	2	550	1100
	3.006.1–8.3–1–6	Плита ПТ 75.150.12 L=740	4	380	1520
	3.006.1–8.1–2–7	Балка Б4	1	523	520
Л–1	ГОСТ 3634–99	Чугунный люк "Т"	2	1000	4000
См–1		Металлическая стремянка См–1	2		
1	ГОСТ 10704–91	Труба 38х3 ГОСТ 10704–91 / С245 ГОСТ 27772–2015 м.п.	6.1	2.59	15.80
2	ГОСТ 8509–93	Уголок 80х80х5.5 ГОСТ 8509–93 / С245 ГОСТ 27772–2015 L=750	2	5.09	10.18
		Каркас КП–1	3	20.13	60.39
3	ГОСТ 34028–2016	ø16 А400 L=1680	6	2.65	15.90
Хм–1	ГОСТ 34028–2016	ø8 А240 L=1180	9	0.47	4.23
	Материалы: Стены:	Бетон кл.С12/15, м3	8.6		
	Основание:	Бетон кл С 6.0/7.5, м3	2.16		
	Подбетонка:	Бетон кл С 6.0/7.5, м3	1.33		
		Уплотненный грунт м3	17.01		

1. Данный чертеж читать совместно с листами АС –3,4,8

Изм.	Кол.уч.	Лист	N док.	Подп.	Дата
ГИП		Абдилла А.			
Исполнил		Абдилла А.			
Проверил		Оскенбаев А.			
Н.контр.		Атабек Ж.			

04–2024–АС

"Строительство дома культуры на 400 мест в с.Карауылкелды Байганинского района Актюбинской области"

Тепловые сети

Стадия	Лист	Листов
РП	7 6	

Узел теплофикационный УТ–1

ТОО "Kemel Group" Шымкент 2024 г.

Согласовано

Взам. инв. N

Подп. и дата

Инв. N подл.

Копировал

Формат А3

1 – 1

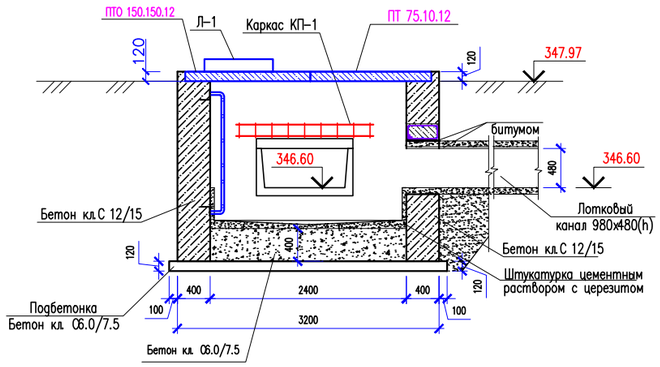

2 – 2

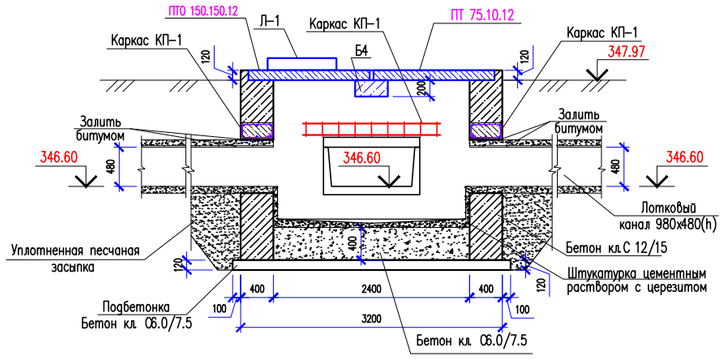

3 – 3

Дренажный колодец КД–1

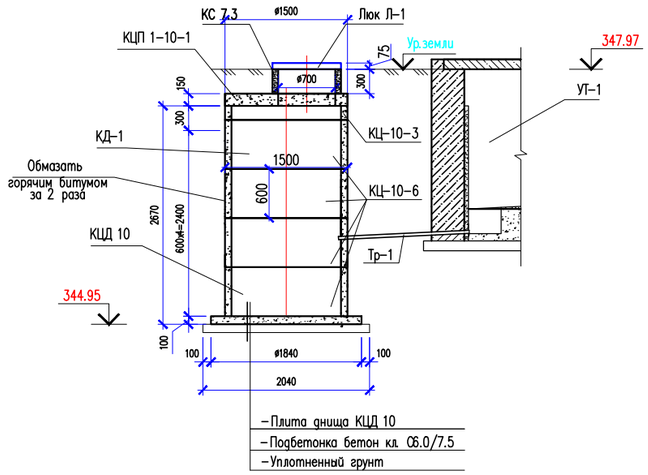

Металлическая стремянка См–1

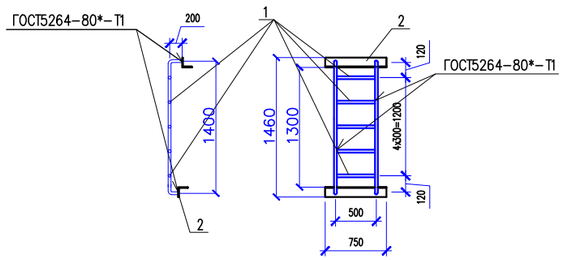

Каркас КП–1

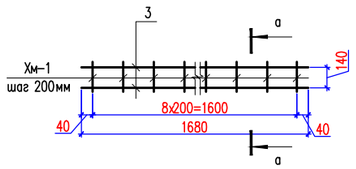

а–а

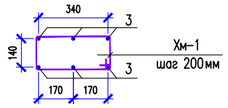

Ведомость деталей

поз.	Эскиз
Хм–1	435; 235; 355; 155; L = 1180

1. Данный чертеж читать совместно с листами АС –3,4,8

Изм.	Кол.уч.	Лист	N док.	Подп.	Дата	04–2024–АС		
						"Строительство дома культуры на 400 мест в с.Карауылкелды Байганинского района Актюбинской области"		
ГИП		Абдилда А.				Тепловые сети	Стадия	Лист	Листов
Исполнил		Абдилда А.					РП	87	
Проверил		Оскенбаев А.							
Н.контр.		Атабек Ж.				Сечения 1–1, 2–2.	ТОО "Kemel Group" Шымкент 2024 г.		

Согласовано

Взам. инв. N

Подп. и дата

Инв. N подл.

Копировал

Формат А4–3