Утвержден приказом
Министра по инвестициям и развитию
Республики Казахстан
от 24 апреля 2017 года № 234
форма

Акт приемки объекта в эксплуатацию

"06" ноября 2024 года

Заказчик: ***КГУ «Управление строительства, архитектуры и градостроительства Кызылординской области», БИН: 060140001844, Тел.: 8(7242)605351, почтовый индекс 120001, Кызылординская область, г. Кызылорда, Султан Бейбарыс, 1.***

фамилия, имя, отчество (при его наличии) ИИН, телефон – для физических лиц, наименование организации – для юридических лиц, БИН, телефон, почтовый индекс, область, город, район, населенный пункт, наименование улицы, номер дома/здания (стационарного помещения)

на основании:

Декларации о соответствии (прилагается) ***от «06» ноября 2024г. ТОО «NIYET construction», директор- Адырбеков Б., Республика Казахстан, Туркестанская область , Ордабасынский район, Кажымуканский с.о., с.Темирлановка, Кажымухан, 211, БИН 040540000252, Тел.: +77758346335***

дата подписания декларации, наименование подрядной (генподрядной) организации, фамилия, имя, отчество (при его наличии) руководителя, юридический адрес, БИН, телефон

Заключения о качестве строительно-монтажных работ (прилагается) ***от «06» ноября 2024г. ТОО «АрхДизайнСтройИнжиниринг», эксперт Абдукаримов Темиржан Скендирович, KZ02VJE00084163; от 08.12.2023 г., KZ72VJE00084164 от 08.12.2023 г., KZ45VJE00084165 от 08.12.2023 г. БИН: 160340002503, Тел.: 87713390979***

дата подписания заключения, наименование организации, фамилия, имя, отчество (при его наличии) экспертов технического надзора, № и дата получения аттестатов, БИН, телефон

Заключения о соответствии выполненных работ проекту (прилагается) ***от «06» 11 2024г. ТОО «Ремпроект», эксперт Сарсенбаев К.А., БИН: 970940003621, тел-87051317667.***

дата подписания заключения, наименование организации, фамилия, имя, отчество (при его наличии) экспертов авторского надзора, № и дата получения аттестатов, БИН, телефон

произведя осмотр готовности предъявленного подрядчиком (генеральным подрядчиком) к приемке в эксплуатацию объекта: ***«Строительство врачебной амбулатории в селе Каракеткен Жалагашского района Кызылординской области. Наружные инженерные сооружения», новое, второй – нормальный уровень ответственности, технически не сложный***

наименование объекта, вид строительства (новое, расширение, реконструкция, техническое перевооружение, модернизация, капитальный ремонт), уровень ответственности, техническая и технологическая сложность объекта

Республика Казахстан, Кызылординская область, Жалагашский район, Каракеткенский с.о., с.Каракеткен *(область, район, населенный пункт, микрорайон, квартал, улица, номер дома (корпуса)*

проверив комплектность исполнительной технической документации, в том числе посредством электронного модуля исполнительной технической документации "__"_____20__ года, дата ознакомления подтверждает что:

1. Строительство объекта осуществлено на основании:

1) правоустанавливающего документа на земельный участок от "22" октября 2023 года №166;

документ, подтверждающий наступление юридических фактов (юридических составов), на основании которых возникают, изменяются или прекращаются права на земельный участок, в том числе договоры, решения судов, правовые акты исполнительных органов, свидетельство о праве на наследство, передаточный акт или разделительный баланс при реорганизации негосударственных юридических лиц, владеющих земельным ... собственности или выкупивших право временного возмездного землепользования (аренды).

либо решения о реконструкции (перепланировке, переоборудовании) помещений (отдельных частей) существующих зданий от "___"_____20___года №_____;

наименование органа вынесшего решение

2) талона о приеме уведомления о начале строительно-монтажных работ ***Коммунальное государственное учреждение "Управление по контролю Кызылординской области", 10.06.2024, KZ35REA00396096***

наименование органа принявшего уведомление, дата и № принятия талона

3) проекта (проектно-сметной документации) ***ТОО «Ремпроект», рабочий проект - ЭС, НВК, СС.***

наименование проектной организации, номер проекта

утвержденного(й)

КГУ «Управление строительства, архитектуры и градостроительства Кызылординской области» №88 от 23.04.2024 г.;

дата и номер проекта, наименование организации утвердившей (переутвердившей) проект и дата утверждения

2. Строительно-монтажные работы осуществлены в сроки:

начало работ ***10.06. 2024 года;***

окончание работ ***06.08. 2024года;***

при продолжительности строительства, месяц:

по норме или по проекту организации строительства, месяц: 4;

фактически, месяц: 5;

3. Объект (комплекс) имеет следующие основные технико-экономические показатели(мощность, производительность, производственная площадь, протяженность, вместимость, объем, пропускная способность, провозная способность, число рабочих мест и тому подобное, заполняется по всем объектам (кроме жилых домов) в единицах измерения соответственно целевой продукции или основным видам услуг):

Мощность, производительность и так далее	Единица измерения	По проекту		Фактически	
		общая (с учетом ранее принятых)	в том числе пускового комплекса или очереди	общая (с учетом ранее принятых)	в том числе пускового комплекса или очереди
Водоснабжение					
Труба полиэтиленовая для водоснабжения PE 100 SDR 9 ГОСТ 18599-2001 –Ø32х3,6мм	м	121		121	
Задвижка латунная, муфтовая, клиновая, с вентилем, для воды и масла, Т до +120°С, PN 10 ГОСТ 5762-2002 DN 32	шт	1		1	
Устройство круглых колодцев из сборного железобетона в грунтах сухих	м3	2,64		2,64	
Канализация					
Труба двухслойная полимерная со структурированной стенкой SN 8 с соединительным элементом (раструб, муфта) средний внутренний диаметр 145 мм ГОСТ Р 54475-2011	м	68		68	
Устройство канализационных круглых сборных железобетонных колодцев, диаметр 1 м	м3	3,52		3,52	
Сборный колодец V=1,5 м3	м3	0,92		0,92	
Электроснабжение					

Подстанция комплектная трансформаторная, без силовых трансформаторов, наружной установки тупиковая, номинальное напряжение на стороне ВН 6; 10 кВ, номинальное напряжение на стороне НН 0,4 кВ типа КТПН-100 кВА, мощность силового трансформатора 100 кВА, исполнение по вводу - воздушный, исполнение по выводу - воздушный	комп-т	1		1	
Дизель-генератор Add Power CJ274D.	комп-т	1		1	
Кабель силовой число жил 4, напряжение 1 кВ ГОСТ 31996-2012, марки АВБбШв 4х120 (ок)-1	м	170		170	
Слаботочные сети					
Кабель связи оптический	м	511		511	
Стойка для опор высоковольтных линий электропередачи СТ РК 2387-2013 марки СВ95-2	шт	2		2	

Выпуск продукции (оказания услуг), предусмотренной проектом в объеме, соответствующем нормам освоения проектных мощностей в начальный период

_____;

факт начала выпуска продукции с указанием объема

Жилой дом имеет следующие показатели:

Показатели	Единица измерения	По проекту	Фактически
Общая площадь	метр в квадрате (далее – м2)		
Число этажей	этаж		
Общий строительный объем	метр в кубе (далее – м3)		
В том числе подземной части	м3		
Площадь встроенных, встроенно - пристроенных и пристроенных помещений	м2		

Показатели	По проекту			Фактически		
	Число квартир	Площадь квартир, м2		Число квартир	Площадь квартир, м2	
		общая	жилая		общая	жилая
Всего квартир, в том числе: однокомнатных двухкомнатных трехкомнатных четырехкомнатных и более						

4. Технологические и архитектурно-строительные решения по объекту характеризуются следующими данными:

Водоснабжения и канализация*-трубы полиэтиленовые ПЭ100 SDR9 – Ø32х3,6. Труба двухслойная полимерная со структурированной стенкой SN 8 с соединительным элементом (раструб, муфта) средний внутренний диаметр 145 мм ГОСТ Р 54475-2011. Задвижка латунная, муфтовая, клиновая, с вентилем, для воды и масла, Т до +120°С, PN 10 ГОСТ 5762-2002 DN 32. Колодцы диаметром 1,5м..* ***Электроснабжение*** *- Подстанция комплектная трансформаторная, без силовых трансформаторов, наружной установки тупиковая, номинальное напряжение на стороне ВН 6; 10 кВ, номинальное напряжение на стороне НН 0,4 кВ типа КТПН-100 кВА, мощность силового трансформатора 100 кВА, исполнение по вводу - воздушный, исполнение по выводу - воздушный. Дизель-генератор Add Power CJ274D.* ***Слаботочные сети –*** *Кабель оптоволоконный связи, Стойка для опор высоковольтных линий электропередачи СТ РК 2387-2013 марки СВ95-2.*

краткие технические характеристики по особенностям его размещения, по основным материалам и конструкциям, инженерному и технологическому оборудованию

5. На объекте установлено предусмотренное проектом оборудование в количестве согласно актам о его приемке после индивидуального испытания и комплексного опробования;

6. Наружные инженерные коммуникации (холодное и горячее водоснабжение, канализация, теплоснабжение, газоснабжение, электроснабжение и связь) обеспечивают нормальную эксплуатацию объекта (здания, сооружения, помещения) и приняты городскими эксплуатационными организациями;

7. Сметная стоимость по утвержденному проекту (проектной-сметной документации): всего 36 920 ***тысяч тенге***, в том числе строительно-монтажных работ 11 020 ***тысяч тенге***, оборудования, инструмента и инвентаря 10 055 ***тысяч тенге***; прочие затраты . 15 845 ***тысяч тенге***

8. Сметная стоимость основных фондов, принимаемых в эксплуатацию 25 479 484,4 ***тысяч тенге***, в том числе: стоимость строительно-монтажных работ _____ ***тысяч тенге***, оборудования, инструмента и инвентаря _____ ***тысяч тенге***; прочие затраты . _____ ***тысяч тенге***

9. Доля местного содержания предусмотрена в проектно-сметной документации 100% и фактически применено 100% (на объектах, финансируемых за счет государственных инвестиций и средств квазигосударственного сектора);

10. Класс энергоэффективности здания – не имеет;

11. Объект построен в соответствии с утвержденным проектом (проектно-сметной документацией) и требованиями государственных нормативных документов в области архитектуры, градостроительства и строительства.

РЕШИЛ: ***«Строительство врачебной амбулатории в селе Каракеткен Жалагашского района Кызылординской области. Наружные инженерные сооружения»***

наименование объекта (комплекса)

принять в эксплуатацию.

Заказчик: ***КГУ «Управление строительства, архитектуры и градостроительства Кызылординской области», главный специалист – Берікулы А.***

фамилия, имя, отчество (при его наличии), подпись руководителя

Место печати (при наличии)

Технический надзор:

1) аттестованный (-ые) эксперт (-ы) . _____

(фамилия, имя, отчество (при его наличии) эксперта, специализация аттестата, подпись, дата)

Место печати (при наличии)

2) аккредитованная организация

ТОО «АрхДизайнСтройИнжиниринг» Директор – Джангабылов Б.М.

(наименование организации) имеющей в своем составе аттестованного (-ых) эксперта (-ов), фамилия, имя, отчество) (при его наличии) руководителя, подпись, дата

Место печати (при наличии)

имеющей в своем составе аттестованного (-ых) эксперта (-ов)

эксперт Абдукаримов Темиржан Скендирович, KZ02VJE00084163; от 08.12.2023 г., KZ72VJE00084164 от 08.12.2023 г., KZ45VJE00084165 от 08.12.2023

(фамилия, имя, отчество (при его наличии) эксперта, специализация аттестата, подпись, дата)

Место печати (при наличии)

Авторский надзор:

1) разработчик проекта ***ТОО «Ремпроект», Директор*** ***Зайнинова А.К.***

(наименование организации, фамилия, имя, отчество (при его наличии), должность, подпись, дата Место печати (при наличии)

2) организация ***ТОО «Ремпроект», Директор*** ***Зайнинова А.К.***

(наименование организации) имеющей в своем составе аттестованного (-ых) эксперта (-ов), фамилия, имя, отчество (при его наличии) руководителя, подпись, дата Место печати (при наличии)

имеющей в своем составе аттестованного (-ых) эксперта (-ов)

Эксперт Сарсенбаев К.А.

(фамилия, имя, отчество (при его наличии) эксперта, специализация аттестата), подпись, дата Место печати (при наличии)

3) аттестованный (-ые) эксперт (-ы)_____

(фамилия, имя, отчество (при его наличии) эксперта, специализация аттестата), подпись, дата Место печати (при наличии)

Подрядчик (генеральный подрядчик)

ТОО «NIYET construction», Директор ***Адырбеков Б.***

фамилия, имя, отчество (при его наличии), подпись руководителя Место печати (при наличии)

Приложение 13 к акту приемки
объекта в эксплуатацию
форма

Технические характеристики объекта (сети, водоводы, коллекторы и тому подобное)

«Строительство врачебной амбулатории в селе Каракеткен Жалагашского района Кызылординской области. Наружные инженерные сооружения» (Водоснабжение и канализация)

№ п/п	Наименование	Единицы измерения	Количество, протяженность	Примечание
1	2	3	4	5
Водопровод				
1	Водоводы (общая протяженность)	м		
	1) из стальных труб	м		
	2) из чугунных труб	м		
	3) из асбестоцементных труб	м		
	4) из железобетонных труб	м		
	5) из полиэтиленовых труб	м	121	
2	Распределительная сеть (общая протяженность)	м		
	1) из стальных труб	м		
	2) из чугунных труб	м		
	3) из асбестоцементных труб	м		
	4) изполиэтиленовыхтрубd200	м		
	5) из полиэтиленовых труб d160	м		
	6) из полиэтиленовых труб d32	м	121	
3	Прочие устройства			
	Смотровой колодец d-1,5	комплект	2	
	Смотровой колодец d-1,0	комплект	1	
	Задвижка d- 200	шт	-	
	Вентили d-	шт	-	
	Кран d- 32	шт	1	
	Гидрант	шт	-	
	Водопроводный ввод	шт	-	
	Водоразборная колонка	шт	-	
	Питьевой фонтанчик	шт	-	
Канализация				
1	Коллекторы (общая протяженность)	м		
	1) из керамических труб	м		
	2) из чугунных труб	м		
	3) из бетонных труб	м		
	4) из асбестоцементных труб	м		
	5) из железобетонных труб	м		
2	Канализационная сеть (общая протяженность)	м		
	1) из керамических труб	м		
	2) из чугунных труб	м		
	3) из бетонных труб	м		
	4) из асбестоцементных труб	м		
	5) из полимерных труб	м	68	
3	Прочие устройства			

	Смотровой колодец	шт	1
	Выпуск	шт	

Горизонтальный разрез колодца	Вертикальный разрезколодца
Масштаб _____	Масштаб _____
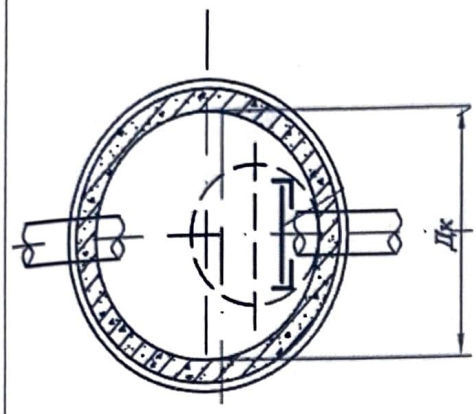	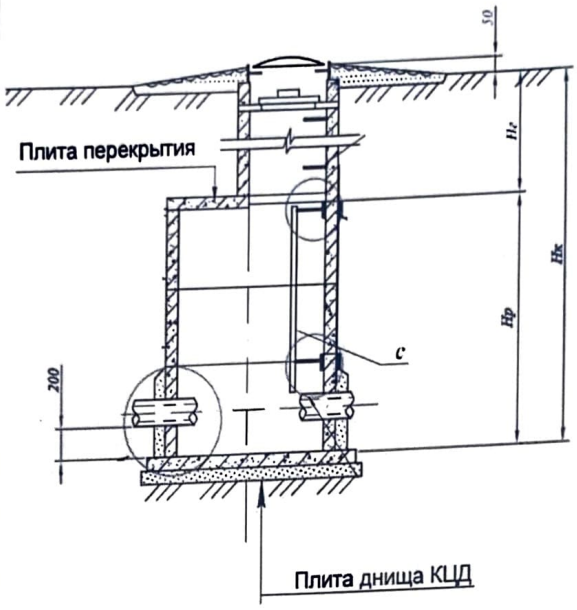

Спецификация

№ п/п	Наименование	Марка	Материал	Диаметр (мм) (размеры)	Количество	Примечание
1	Колодец смотровой		Сборные ж/б конструкции	Ø1500мм Ø1000мм	2 1	

Схема привязки колодца к постоянным точкам-ориентирам

Заказчик: ***КГУ «Управление строительства, архитектуры и градостроительства Кызылординской области» Берікулы А.***

фамилия, имя, отчество (при наличии), подпись руководителя

Место печати (при наличии)

Авторский надзор: ***ТОО «Ремпроект», эксперт Сарсенбаев К.А.***

фамилия, имя, отчество (при наличии), подпись эксперта

Место печати (при наличии)

Приложение 3 к акту приемки
объекта в эксплуатацию
форма

Технические характеристики объекта (линии электропередач)

«Строительство врачебной амбулатории в селе Каракеткен Жалагашского района Кызылординской области. Наружные инженерные сооружения» (Электроснабжение)

№ п/п	Наименование	Единица измерения	Количество
1	2	3	4
1	Воздушные ЛЭП низкого напряжения …	киломерт (далее – км)	
2	Воздушные ЛЭП Высокого напряжения 10 кВ	км	0,100
3	Кабельные ЛЭП низкого напряжения 0,4 кВ	км	0,170
4	Кабельные ЛЭП высокого напряжения 10 кВ	км	
5	Площадь опор	м2	
6	Опоры:		
	1) металлические	штук (далее – шт)	
	2) деревянные с деревянными приставками	шт	
	3) деревянные с железобетонными приставками	шт	
	4) железобетонные - СВ110	шт	1
	- СВ105		
	5) тросовые подвесы	шт	
7	Провода:		
	1) медные	км	
	2) алюминиевые	км	
	3) сталеалюминиевые	км	
8	Кронштейны для светильников:		
	1) железобетонные	шт	
	2) металлические	шт	
9	Арматура уличного освещения:		
	1) светильники с лампами накаливания	шт	
	2) светильники с ртутными лампами	шт	
	3) светильники с люминесцетными лампами	шт	
10	Кабели:		
	1) марки АВБбШв 4х120 (ок)-1	км	0,170
11	Муфты соединительные...	шт	
12	Муфты концевые	шт	
13	Контуры заземления	шт	
14	Устройства грозозащиты	шт	
15	Дорожные покрытия кабельных сетей:		
	1) асфальтобетонные	м2	
	2) булыжные	м2	
	3) тротуары	м2	

Заказчик: ***КГУ «Управление строительства, архитектуры и градостроительства Кызылординской области» Берікұлы А.***

фамилия, имя, отчество (при наличии), подпись руководителя Место печати (при наличии)

Авторский надзор: ***ТОО «Ремпроект», эксперт Сарсенбаев К.А.***

фамилия, имя, отчество (при наличии), подпись эксперта Место печати (при наличии)

Приложение 16 к акту приемки
объекта в эксплуатацию
форма

Технические характеристики объекта (линии связи)

«Строительство врачебной амбулатории в селе Каракеткен Жалагашского района Кызылординской области. Наружные инженерные сооружения» (Сети связи)

№ п/п	Наименование	Единицы измерения	Количество, протяженность
1	2	3	4
1	Воздушные линии связи, в том числе:	км	511
	1) Кабель оптический ОК/Т-Т-А4-6.0	км	511
	2) марка	км	
	3) марка	км	
2	Кабельные линии связи, в том числе:	км	
	1) Кабель оптический	км	
	2) марка	км	
	3) марка	км	
3	Опоры, в том числе:	шт	2
	1) металлические	шт	
	2) деревянные	шт	
	3) анкерные	шт	
	4) железобетонные	шт	2
	5) тросовые подвесы	шт	
4	Колодцы сетевые, в том числе:	шт	
	1) ККС 1	шт	
	2) ККС 2	шт	
	3) ККС 3	шт	
	4) ККС 4	шт	
	5) ККС 5	шт	
5	Муфты соединительные	шт	
6	Коллекторы коммуникационные, в том числе:		
	1) керамические	км	
	2) бетонные	км	
	3) асбесто-цементные	км	
	4) пластмассовые	км	
7	НУП (необслуживаемые усилительные пункты)	шт	
8	Прочие устройства	шт	

Горизонтальный разрез колодца	Вертикальный разрез колодца
Масштаб _____	Масштаб _____

Спецификация

№ п/п	Наименование	Марка	Материал	Диаметр (мм) (размеры)	Количество	Примечание

Спецификация

№ п/п	Наименование	Марка	Единицы измерения	Материал	Количество (размеры)	Примечание

Схема привязки колодцев кабельной линии связи и НУП к постоянным точкам-ориентирам

Заказчик: ***КГУ «Управление строительства, архитектуры и градостроительства Кызылординской области» Берікұлы А.***

фамилия, имя, отчество (при наличии), подпись руководителя

Место печати (при наличии)

Авторский надзор: ***ТОО «Ремпроект», эксперт Сарсенбаев К.А.***

фамилия, имя, отчество (при наличии), подпись эксперта

Место печати (при наличии)