Республика Казахстан
Западно-Казахстанская область
ТОО "ПроектСтройИнжиниринг"
Государственная лицензия - №17009033

РАБОЧИЙ ПРОЕКТ

Строительства физкультурно-оздоровительного комплекса по адресу: Атырауская обл., Макатский р-н., поселок Доссор, ул. А.Мантаева

АС - Архитектурно-строительная часть.

Директор ТОО "ПроектСтройИнжиниринг" **Шевлякова И.В.**

Главный инженер проекта **Каиргалиев А.А.**

Уральск 2024г.

Взам. инв. №
Подпись и дата
Инв.№ подл.

Формат А3

ВЕДОМОСТЬ РАБОЧИХ ЧЕРТЕЖЕЙ ОСНОВНОГО КОМПЛЕКТА АС

НАЧАЛО

ЛИСТ	НАИМЕНОВАНИЕ	ПРИМЕЧАНИЕ
1	ОБЩИЕ ДАННЫЕ	
2	ФАСАД 1–10, А–Ж	
3	ФАСАД 10–1, Ж–А	
4	ПЛАН НА ОТМ. 0,000	
5	ПЛАН НА ОТМ. +3,300	
6	РАЗРЕЗ 1–1, 2–2	
7	СХЕМА ЗАПОЛНЕНИЯ ОКОННЫХ ПРОЕМОВ И ВИТРАЖЕЙ	
8	ВЕДОМОСТЬ ОТДЕЛКИ ПОМЕЩЕНИЙ	
9	ЭКСПЛИКАЦИЯ ПОЛОВ	
10	ПЛАН КРОВЛИ	
11	УЗЛЫ 1–9	
12	КЛАДОЧНЫЙ ПЛАН НА ОТМ. 0,000	
13	КЛАДОЧНЫЙ ПЛАН НА ОТМ. +3,000, ФРАГМЕНТ КЛАДОЧНОГО ПЛАНА НА ОТМ. +6,300	
14	МОНОЛИТНОЕ ПЕРЕКРЫТИЕ НА ОТМ. +3,100	
15	ПЕРЕКРЫТИЕ НА ОТМ. +6,300	
16	СХЕМА РАСПОЛОЖЕНИЯ ЛЕСТНИЦЫ N1	
17	СХЕМА РАСПОЛОЖЕНИЯ ЛЕСТНИЦЫ N2	
18	РАСКЛАДКА ПЛИТ ПЕРЕКРЫТИЯ НА ОТМ, +6,300	
19	КОЗЫРЕК ВХОДА N1	
20	СХЕМА РАСПОЛОЖЕНИЯ ДЕКОРАТИВНЫХ ЭЛЕМЕНТОВ ПАРАПЕТА КОЗЫРЬКА ВХОДА N1	
21	СХЕМА РАСПОЛОЖЕНИЯ БАЛОК КОЗЫРЬКОВ	
22	СХЕМА ЦОКОЛЯ	
23	ЗАЩИТНАЯ СЕТКА ДЛЯ ОКНО В СПОРТ ЗАЛЕ	
24	ТРИБУНА НА 140 ЧЕЛОВЕК	
25	ЛЮК ВЫХОДА НА КРОВЛЮ	
26	СХЕМА РАСПОЛОЖЕНИЯ ФУНДАМЕНТА	
27	РАЗВЕРТКИ ФУНДАМЕНТОВ	
28	МОНОЛИТНЫЙ ФУНДАМЕНТ ФМ1	
29	МОНОЛИТНЫЙ ФУНДАМЕНТ ФМ2	
30	МОНОЛИТНЫЙ ФУНДАМЕНТ ФМ3	
31	МОНОЛИТНЫЙ ФУНДАМЕНТ ФМ4	
31а	МОНОЛИТНЫЙ ФУНДАМЕНТ ФМ4а	
32	МОНОЛИТНЫЙ ФУНДАМЕНТ ФМ5	
33	МОНОЛИТНЫЙ ФУНДАМЕНТ ФМ6	
34	МОНОЛИТНЫЙ ФУНДАМЕНТ ФМ7	
35	МОНОЛИТНЫЙ ФУНДАМЕНТ ФМ8	

ВЕДОМОСТЬ РАБОЧИХ ЧЕРТЕЖЕЙ ОСНОВНОГО КОМПЛЕКТА АС

НАЧАЛО

ЛИСТ	НАИМЕНОВАНИЕ	ПРИМЕЧАНИЕ
36	МОНОЛИТНЫЙ ФУНДАМЕНТ ФМ9	
37	МОНОЛИТНЫЙ ФУНДАМЕНТ ФМ10	
38	МОНОЛИТНЫЙ ФУНДАМЕНТ ФМ11	
39	МОНОЛИТНЫЙ ФУНДАМЕНТ ФМ12	
40	МОНОЛИТНЫЙ ФУНДАМЕНТ ФМ13	
41	МОНОЛИТНЫЙ ФУНДАМЕНТ ФМ14	
42	СХЕМА РАСПОЛОЖЕНИЯ ОПОРНЫХ ПОДУШЕК ПОД МЕТАЛЛИЧЕСКИЕ БАЛКИ	
43	РЯДОВАЯ ОПОРА ОП1	
44	ДЕТАЛИ КРЕПЛЕНИЯ ГАЗОПРОВОДА К СТЕНЕ ЗДАНИЯ ОП1	
45	ОГРАЖДЕНИЯ ДЛЯ ЗАДВИЖКИ 1х1,5	
46	ОГРАЖДЕНИЕ ГАЗОРЕГУЛЯТОРНОГО ПУНКТА ШКАФНОГО	
47	ОПОЗНАВАТЕЛЬНЫЕ ЗНАКИ НА ГАЗОПРОВОДЕ	
48	ТРИБУНА НА 140 ЧЕЛОВЕК М1:100	
49	ТРИБУНА НА 140 ЧЕЛОВЕК М1:100	

ВЕДОМОСТЬ СПЕЦИФИКАЦИЙ

ЛИСТ	НАИМЕНОВАНИЕ	ПРИМЕЧАНИЕ
4	СПЕЦИФИКАЦИЯ ЗАПОЛНЕНИЯ ЭЛЕМЕНТОВ ДВЕРНЫХ ПРОЕМОВ	
7	ВЕДОМОСТЬ ЗАПОЛНЕНИЯ ЭЛЕМЕНТОВ ОКОННЫХ ПРОЕМОВ	
12	СПЕЦИФИКАЦИЯ ЭЛЕМЕНТОВ	
14	СПЕЦИФИКАЦИЯ ЭЛЕМЕНТОВ	
15	СПЕЦИФИКАЦИЯ ЭЛЕМЕНТОВ	
16	СПЕЦИФИКАЦИЯ ЭЛЕМЕНТОВ ЛЕСТНИЦЫ	
17	СПЕЦИФИКАЦИЯ ЭЛЕМЕНТОВ ЛЕСТНИЦЫ	
18	СПЕЦИФИКАЦИЯ ЭЛЕМЕНТОВ ПЕРЕКРЫТИЯ НА ОТМ. +6,300	
19	СПЕЦИФИКАЦИЯ ЭЛЕМЕНТОВ	
20	СПЕЦИФИКАЦИЯ ЭЛЕМЕНТОВ	
23	СПЕЦИФИКАЦИЯ ЭЛЕМЕНТОВ	
24	СПЕЦИФИКАЦИЯ ЭЛЕМЕНТОВ	
25	СПЕЦИФИКАЦИЯ ЭЛЕМЕНТОВ	
26	СПЕЦИФИКАЦИЯ ЭЛЕМЕНТОВ	
42	СПЕЦИФИКАЦИЯ ЭЛЕМЕНТОВ	

ВЕДОМОСТЬ ОСНОВНЫХ КОМПЛЕКТОВ РАБОЧИХ ЧЕРТЕЖЕЙ

ОБОЗНАЧЕНИЕ	НАИМЕНОВАНИЕ	ПРИМЕЧАНИЕ
1115–1–АС	АРХИТЕКТУРНЫЕ РЕШЕНИЯ	
1115–1–КМ	КОНСТРУКЦИИ МЕТАЛЛИЧЕСКИЕ	
1115–1–ТХ	ТЕХНОЛОГИЧЕСКИЕ РЕШЕНИЯ	
1115–1–ОВ	ОТОПЛЕНИЕ И ВЕНТИЛЯЦИЯ	
1115–1–ВК	ВОДОСНАБЖЕНИЕ И КАНАЛИЗАЦИЯ	
1115–1–ЭС	ЭЛЕКТРООБОРУДОВАНИЕ	

ОБЩИЕ ДАННЫЕ:

- КЛИМАТИЧЕСКИЙ РАЙОН СТРОИТЕЛЬСТВА IVA
- НОРМАТИВНА СНЕГОВАЯ НАГРУЗКА – 50КГС/м²
- ВЕТРОВАЯ НАГРУЗКА – 0,38 КГС/м²
- УРОВЕНЬ ОТВЕТСТВЕННОСТИ II
- СТЕПЕНЬ ОГНЕСТОЙКОСТИ II
- НОРМАТИВНАЯ ГЛУБИНА ПРОМЕРЗАНИЯ – 1,6 м.

АРХИТЕКТУРНО–ПЛАНИРОВОЧНОЕ РЕШЕНИЕ

ФИЗКУЛЬТУРНО–ОЗДОРОВИТЕЛЬНЫЙ КОМПЛЕКС НА 140 ЗРИТЕЛЬСКИХ МЕСТ ИМЕЕТ ПРЯМОУГОЛЬНУЮ ФОРМУ С РАЗМЕРАМИ В ОСЯХ 25,20 Х 42,00М
ВЫСОТА ДО НИЗА ФЕРМ ПОКРЫТИЯ – 8М
В ОСЯХ 1–4, Б–Ж – ЗДАНИЕ ДВУХЭТАЖНОЕ, ВЫСОТА ПЕРВОГО ЭТАЖА 3,3М
ЗА ОТНОСИТЕЛЬНУЮ ОТМЕТКУ 0,000 ПРИНЯТА ОТМЕТКА ЧИСТОГО ПОЛА 1 ЭТАЖА ФИЗКУЛЬТУРНО–ОЗДОРОВИТЕЛЬНОГО КОМПЛЕКСА НА 140 ЗРИТЕЛЬСКИХ МЕСТ,
ПОКРЫТИЕ – ДВУХСКАТНОЕ, РЕШЕНО СТРОПИЛЬНЫМИ ФЕРМАМИ С УКЛОНОМ ВЕРХНЕГО ПОЯСА – 10%.
ОПИРАНИЕ ФЕРМ НА КОЛОННЫ – ШАРНИРНОЕ. ПРОГОНЫ К ФЕРМАМ КРЕПЯТСЯ ШАРНИРНО. КРЕПЛЕНИЕ КОЛОНН К ФУНДАМЕНТАМ ЖЕСТКОЕ. НЕИЗМЕНЯЕМОСТЬ ПОКРЫТИЯ ОБЕСПЕЧЕНА ПОСТАНОВКОЙ СИСТЕМЫ ГОРИЗОНТАЛЬНЫХ И ВЕРТИКАЛЬНЫХ СВЯЗЕЙ. ПРИНЯТО, ЧТО СВЯЗИ РАБОТАЮТ ТОЛЬКО НА РАСТЯЖЕНИЕ УСТОЙЧИВОСТЬ КАРКАСА В ПРОДОЛЬНОМ НАПРАВЛЕНИИ ОБЕСПЕЧИВАЕТСЯ ПОСТАНОВКОЙ СВЯЗЕЙ ПО КОЛОННАМ.

КОНСТРУКТИВНЫЕ РЕШЕНИЯ

– ФУНДАМЕНТЫ – МОНОЛИТНЫЕ Ж/БЕТОННЫЕ ОТДЕЛЬНО СТОЯЩИЕ НА СВАЯХ, СБОРНЫЕ Ж/БЕТОННЫЕ ПЛИТЫ ПО СТ РК 956–93 И ИЗ БЕТОННЫХ БЛОКОВ ПО ГОСТ 13579–2018
– НАРУЖНЫЕ СТЕНЫ ВЫПОЛНИТЬ:
– ЦОКОЛЬ ПО ПЕРИМЕТРУ – КИРПИЧНЫЙ НА ВЫСОТУ 0,6М, С ОБЛИЦОВКОЙ КЕРАМОГРАНИТОМ.
– СТЕНЫ В РАЙОНЕ ЛЕСТНИЧНЫХ КЛЕТОК ИЗ СПЛОШНОЙ КИРПИЧНОЙ КЛАДКИ ТОЛЩИНОЙ 380мм С УТЕПЛЕНИЕМ ПТЭ–175 G = 175КГ/м² – 100мм И ОБШИВКОЙ МЕТАЛЛОСАЙДИНГОМ
– СТЕНЫ ИЗ СТЕНОВЫХ ПАНЕЛЕЙ "СЭНДВИЧ"
– ПЕРЕГОРОДКИ И ВНУТРЕННИЕ НЕСУЩИЕ СТЕНЫ – ИЗ ОБЫКНОВЕННОГО ГЛИНЯННОГО КИРПИЧА КОР По1НФ/75/2,0, НА РАСТВОРЕ М50
– ПОКРЫТИЕ – 3–ЕХ СЛОЙНАЯ КОНСТРУКЦИЯ ТИПА СЭНДВИЧ
– ПЕРЕКРЫТИЕ НА ОТМ +3,000 – МОНОЛИТНОЕ, НА ОТМ. +6,300 – МНОГОПУСТОТНЫЕ Ж/БЕТОННЫЕ ПЛИТЫ
– КРОВЛЯ – ОЦИНКОВАННЫЙ ПРОФИЛИРОВАННЫЙ ЛИСТ (t–0,9мм) ПО МЕТАЛЛИЧЕСКИМ ПРОГОНАМ И ФЕРМАМ.
– ОКНА – ИЗ МЕТАЛЛОПЛАСТИКОВОГО ПРОФИЛЯ
– ВИТРАЖИ – ИЗ АЛЮМИНИЕВОГО ПРОФИЛЯ
– ПОДОКОННИКИ – ПЛАСТИКОВЫЕ
– ДВЕРИ НАРУЖНЫЕ И ВНУТРЕННИЕ – ИЗ МЕТАЛЛОПЛАСТИКОВОГО ПРОФИЛЯ И ПО ГОСТ 475–2016 – МЕТАЛЛИЧЕСКИЕ ИНДИВИДУАЛЬНЫЕ
– ПОЛЫ – КЕРАМИЧЕСКИЕ, ЛИНОЛЕУМНЫЕ, БЕТОННЫЕ
– ВНУТРЕННЯЯ ОТДЕЛКА – СОГЛАСНО ВЕДОМОСТИ ОТДЕЛКИ ПОМЕЩЕНИЙ
– ОТМОСТКА – АСФАЛЬТОБЕТОННАЯ, ШИРИНОЙ 1000мм

НАРУЖНАЯ ОТДЕЛКА

1. НАРУЖНЫЕ СТЕНЫ – ОКРАШЕННЫЕ В ЗАВОДСКИХ УСЛОВИЯХ СОГЛАСНО ЭСКИЗНОГО ПРОЕКТА ПАНЕЛИ ТИПА СЭНДВИЧ
2. ВСЕ СТАЛЬНЫЕ КОНСТРУКЦИИ ОКРАСИТЬ ЭМАЛЬЮ ПФ–115 ПО ГОСТ 6465–76 ЗА 2 РАЗА ПО ГРУНТОВКЕ ГФ–021 В ОДИН СЛОЙ

ТЕХНИКО–ЭКОНОМИЧЕСКИЕ ПОКАЗАТЕЛИ:

N П/П	НАИМЕНОВАНИЕ	ЕД. ИЗМ.	КОЛ–ВО
1	ПЛОЩАДЬ ЗАСТРОЙКИ	м2	1023,4
2	ОБЩАЯ ПЛОЩАДЬ	м2	1274,1
3	РАСЧЕТНАЯ ПЛОЩАДЬ	м2	1111,1
4	СТРОИТЕЛЬНЫЙ ОБЬЕМ	м3	10117,3
5	ПОЛЕЗНАЯ ПЛОЩАДЬ	м2	1247,2

УСЛОВНЫЕ ОБОЗНАЧЕНИЯ

1 – ТИП ПОЛА
1 – ТИП ОТДЕЛКИ
3 – ПОЗИЦИЯ ДВЕРИ

НАСТОЯЩИЙ ПРОЕКТ СООТВЕТСТВУЕТ ТРЕБОВАНИЯМ НОРМАТИВНЫХ,ЭКОЛОГИЧЕСКИХ, САНИТАРНО–ГИГИЕНИЧЕСКИХ,ПРОТИВОПОЖАРНЫХ ДОКУМЕНТОВ И ДРУГИХ НОРМ, ДЕЙСТВУЮЩИХ НА ТЕРРИТОРИИ РЕСПУБЛИКИ КАЗАХСТАН И ОБЕСПЕЧИВАЕТ БЕЗОПАСНОСТЬ ПРОДУКЦИИ ДЛЯ ЖИЗНИ,ЗДОРОВЬЯ ЛЮДЕЙ,ИМУЩЕСТВА,ОХРАНЫ ОКРУЖАЮЩЕЙ СРЕДЫ

ГЛАВНЫЙ ИНЖЕНЕР ПРОЕКТА КАИРГАЛИЕВ А.А.

ИЗМ.	КОЛ.УЧ.	ЛИСТ	N°ДОК.	ПОДП.	ДАТА
РАЗРАБ.		Набиоллин А.			
ПРОВЕР.					
ГИП		Каиргалиев А.			

23–14–АС

Строительство физкультурно - оздоровительного комплекса по адресу: Атырауская обл., Макатский р-н., поселок Доссор, ул.А.Мантаева

ФИЗКУЛЬТУРНО–ОЗДОРОВИТЕЛЬНЫЙ КОМПЛЕКС НА 140 ЗРИТЕЛЬСКИХ МЕСТ

СТАДИЯ	ЛИСТ	ЛИСТОВ
РП	1.1	47

ОБЩИЕ ДАННЫЕ

ТОО "ПроектСтройИнжиниринг" Г. УРАЛЬСК

ВЗАМ. ИНВ. N° | ПОДП. И ДАТА | ПОДП. | ИНВ. N° ПОДЛ. | 000000

ФОРМАТ А2

Ведомость ссылочных и прилагаемых документов

ОБОЗНАЧЕНИЕ	НАИМЕНОВАНИЕ	ПРИМЕЧАНИЕ
	СССЫЛОЧНЫЕ ДОКУМЕНТЫ	
1.038.1-1 ВЫП. 1	ПЕРЕМЫЧКИ ЖЕЛЕЗОБЕТОННЫЕ ДЛЯ ЗДАНИЙ С КИРПИЧНЫМИ СТЕНАМИ	
1.225-2 ВЫП. 11	ЖЕЛЕЗОБЕТОННЫЕ ПРОГОНЫ	
ГОСТ 13579-78	БЛОКИ БЕТОННЫЕ ДЛЯ СТЕН ПОДВАЛОВ	
1.141-1, ВЫП.63, 60, 61	ПЛИТЫ ПЕРЕКРЫТИЙ ЖЕЛЕЗОБЕТОННЫЕ МНОГОПУСТОТНЫЕ	
ГОСТ 23279-85	СЕТКИ АРМАТУРНЫЕ СВАРНЫЕ ДЛЯ ЖЕЛЕЗОБЕТОННЫХ КОНСТРУКЦИЙ И ИЗДЕЛИЙ	
ГОСТ 8240-89	ШВЕЛЛЕРЫ	
ГОСТ 8717.0-84	СТУПЕНИ ЖЕЛЕЗОБЕТОННЫЕ И БЕТОННЫЕ	
ГОСТ 6629-88	ДВЕРИ ДЕРЕВЯННЫЕ ВНУТРЕННИЕ ДЛЯ ЖИЛЫХ И ОБЩЕСТВЕННЫХ ЗДАНИЙ	
1.465.1-15 ВЫП. 5	ПЛИТЫ ЖЕЛЕЗОБЕТОННЫЕ РЕБРИСТЫЕ ПРЕДВАРИТЕЛЬНО НАПРЯЖЕННЫЕ	
2.270-2 ВЫП. 5	ДЕТАЛИ И УЗЛЫ КРЕПЛЕНИЯ ОБОРУДОВАНИЯ ДЛЯ СПОРТИВНЫХ ЗАЛОВ	
ГОСТ 8509-93	УГОЛКИ СТАЛЬНЫЕ ГОРЯЧЕКАТАННЫЕ РАВНОПОЛОЧНЫЕ	
ГОСТ 19903-74*	СТАЛЬ ЛИСТОВАЯ	
ГОСТ 24698-81	ДВЕРИ ДЕРЕВЯННЫЕ НАРУЖНЫЕ ДЛЯ ЖИЛЫХ И ОБЩЕСТВЕННЫХ ЗДАНИЙ	
	ПРИЛАГАЕМЫЕ ДОКУМЕНТЫ	
1114-1-АСИ	СТРОИТЕЛЬНЫЕ ИЗДЕЛИЯ	АЛЬБОМ

Перечень актов освидетельствования скрытых работ

НАИМЕНОВАНИЯ АКТОВ	ОБОЗНАЧЕНИЕ	ПРИМЕЧАНИЕ
ГЕОДЕЗИЧЕСКИЕ РАБОТЫ ПО СНиП РК 1.03-26-2004		
АКТ ПРИЕМКИ ГЕОДЕЗИЧЕСКОЙ РАЗБИВОЧНОЙ	ПРИЛОЖЕНИЕ.12	с исполнительной схемой
ОСНОВЫ ДЛЯ СТРОИТЕЛЬСТВА		
АКТ ПРИЕМКИ-ПЕРЕДАЧИ РЕЗУЛЬТАТОВ ГЕОДЕЗИЧЕСКИХ	ПРИЛОЖЕНИЕ.13	с исполнительной схемой
РАБОТ ПРИ СТРОИТЕЛЬСТВЕ ЗДАНИЙ, СООРУЖЕНИЙ		
ОСНОВАНИЯ И ФУНДАМЕНТЫ ПО СНиП 3.02.01-87		
АКТ ПРИЕМКИ ЕСТЕСТВЕННОГО ОСНОВАНИЯ	П.1.11,ПРИЛОЖЕНИЕ.2,П.1А	
АКТ ПРИЕМКИ ОБРАТНЫХ ЗАСЫПОК И ОСНОВАНИЙ ПОД ПОЛЫ	П.4.26,ПРОЛИЖ.2,П.1Д	
МОНОЛИТНЫЕ БЕТОННЫЕ И ЖЕЛЕЗОБЕТОННЫЕ КОНСТРУКЦИИ ПО СНиП РК 5.03-37-2005		
АКТ ПРИЕМКИ ОПАЛУБКИ	П.2.109	
АКТ ПРИЕМКИ АРМАТУРНОЙ СТАЛИ,ЗАКЛАДНЫХ ДЕТАЛЕЙ И АНКЕРОВ	ПП.1.6,2.95	
АКТ ПРИЕМКИ СМОНТИРОВАННОЙ АРМАТУРЫ, ЗАКЛАДНЫХ	П.2.9	
ДЕТАЛЕЙ И КОНСТРУКЦИЙ ЗАКРЫВАЕМЫХ ПРИ БЕТОНИРОВАНИИ		
АКТЫ ПРИЕМКИ ГОТОВЫХ КОНСТРУКЦИЙ П.2.112		с исполнительной схемой
МЕТАЛЛИЧЕСКИЕ,БЕТОННЫЕ И ЖЕЛЕЗОБЕТОННЫЕ КОНСТРУКЦИИ СБОРНЫЕ ПО СНиП РК 5.03-37-2005		
АКТ ПРИЕМКИ КОНСТРУКЦИЙ П.1.6		
АКТ ПРИЕМКИ ЗАМОНОЛИЧИВАЕМЫХ СТЫКОВ И ШВОВ	ПП.1.22,3.43	
АНТИКОРРОЗИОННАЯ ЗАЩИТА		
АКТ ПРИЕМКИ ИЗОЛЯЦИОННЫХ МАТЕРИАЛОВ	СНиП 3.04.03-85	
АКТ ПРИЕМКИ ЗАЩИЩАЕМЫХ ПОВЕРХНОСТЕЙ КОНСТРУКЦИЙ	ТО ЖЕ	

Взам. инв. №

Подп. и дата

Инв. № подл

Изм.	Кол.уч.	Лист	№ док.	Подп.	Дата
Разработал		Набиоллин			
ГИП		Каиргалиев			

23-14-АС

Строительство физкультурно - оздоровительного комплекса по адресу: Атырауская обл., Макатский р-н., поселок Доссор, ул.А.Мантаева

Физкультурно -оздоровительного комплекс на 140 зрительских мест

Общие данные

Стадия	Лист	Листов
РП	1.2	42

ТОО"ПроектСтроиИнжиниринг" Г. УРАЛЬСК

ФОРМАТ А2

Фасад 1 - 10.

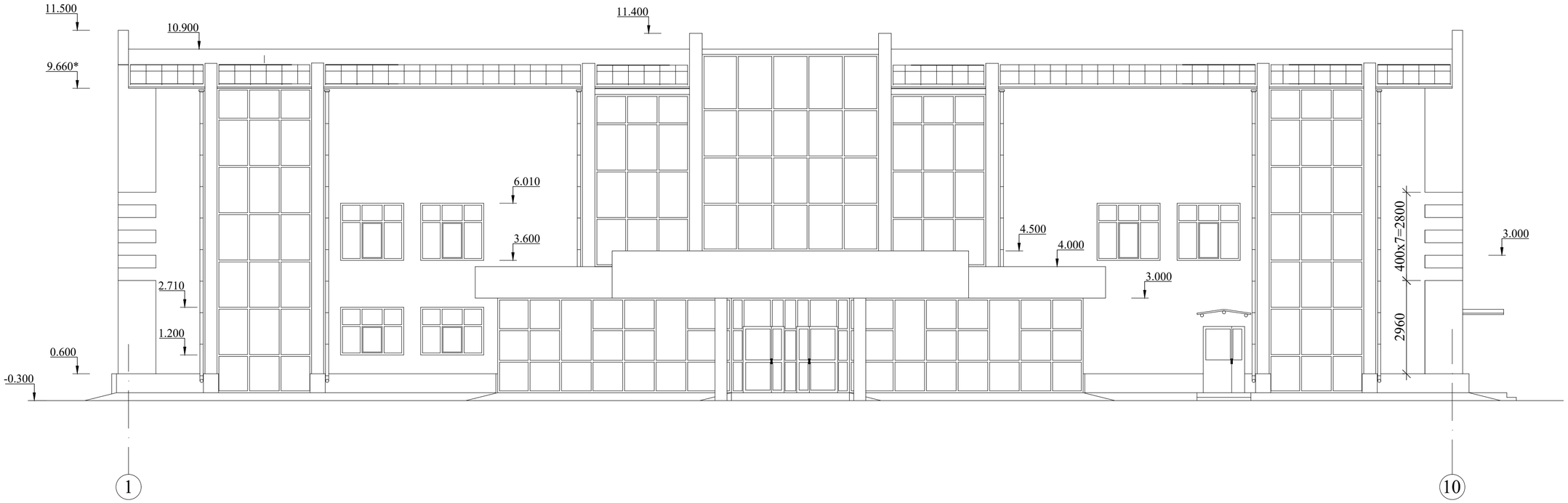

Фасад А-Ж

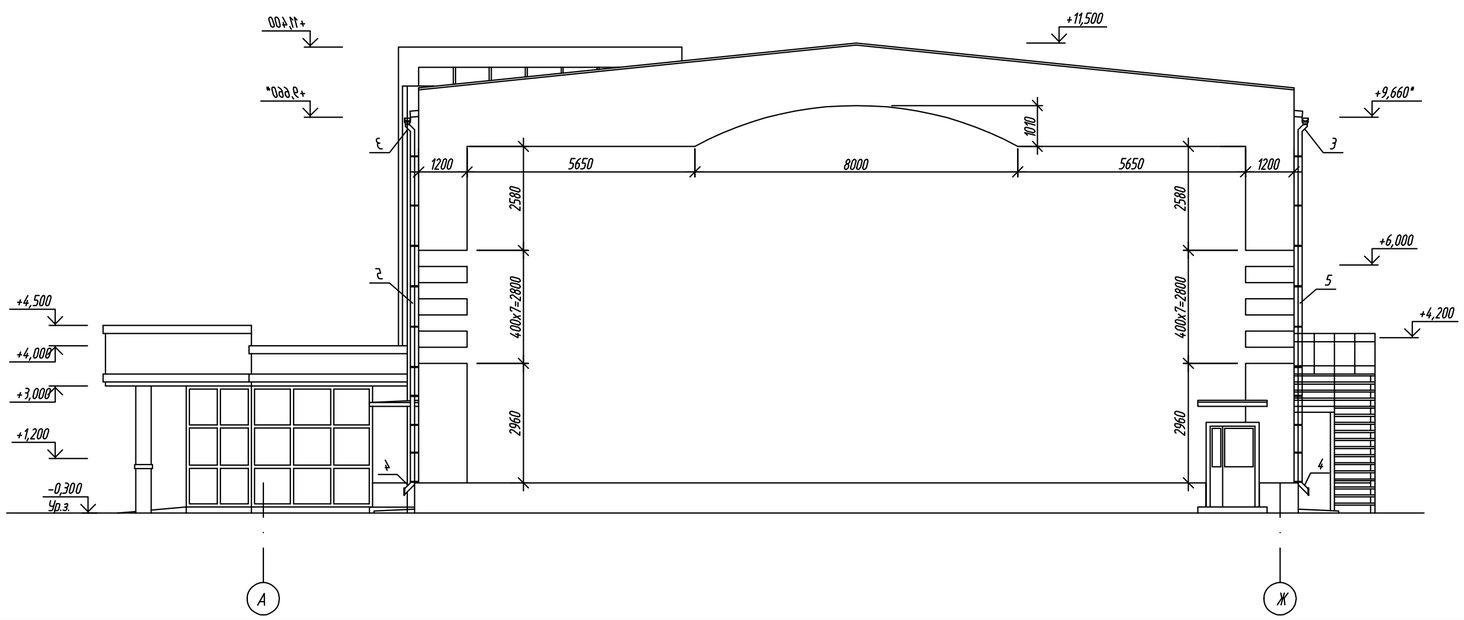

Примечания:
1. Данный лист см. совместно с листами АС-3.

						23–14–АС		
						Строительство физкультурно - оздоровительного комплекса по адресу: Атырауская обл., Макатский р-н., поселок Доссор, ул.А.Мантаева		
Изм.	Кол. уч.	Лист	№ док.	Подп.	Дата			
Разработал		Набиоллин А.				ФИЗКУЛЬТУРНО–ОЗДОРОВИТЕЛЬНЫЙ КОМПЛЕКС НА 140 ЗРИТЕЛЬСКИХ МЕСТ	Стадия	Лист	Листов
ГИП		Каиргалиев А.					Р. П.	2	42
						Фасад 1–10; Фасад А–Ж	ТОО "ПроектСтройИнжиниринг" Г. УРАЛЬСК		

Взам. инв. №

Подпись и дата

Инв.№ подл.

Копировал:

Формат А2

Фасад 10-1

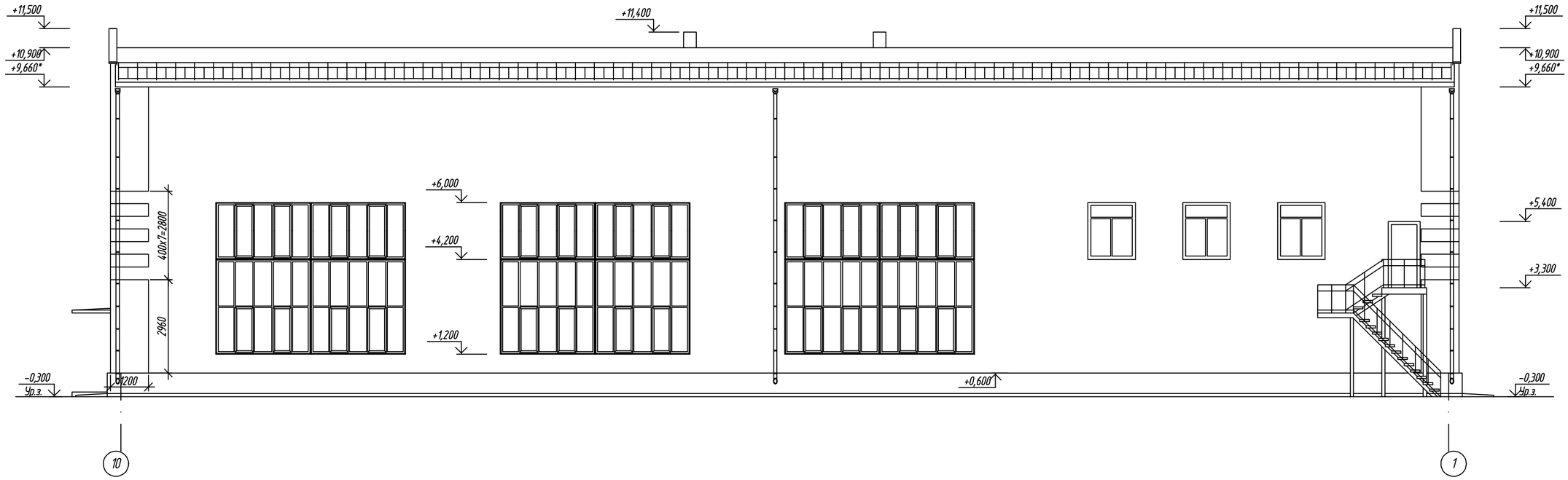

Фасад И-А

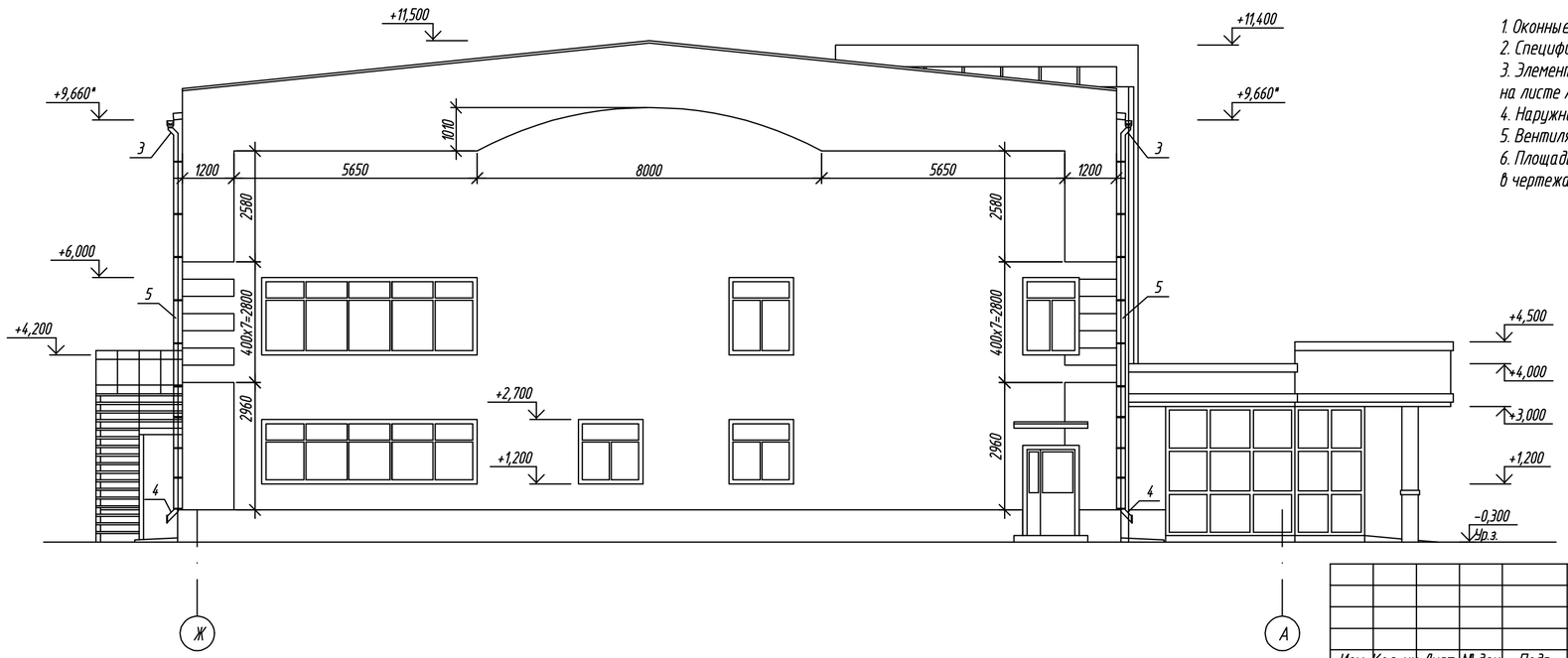

1. Оконные проемы замаркированы на планах листы АС-4;5
2. Спецификация заполнения оконных проемов и дана на листе АС-7
3. Элементы водостока замаркированные на фасадах учтены в спецификации на листе АС-10
4. Наружная отделка фасадов см. лист АС-1
5. Вентиляционные каналы условно не показаны.
6. Площадь стеновых сэндвич панелей и металлосайдинга учтена в чертежах марки КМ

Изм.	Кол. уч.	Лист	№ док.	Подп.	Дата	23-14-АС
						Строительство физкультурно - оздоровительного комплекса по адресу: Атырауская обл., Макатский р-н., поселок Доссор, ул.А.Мантаева
Разработал		Набиоллин А.				ФИЗКУЛЬТУРНО-ОЗДОРОВИТЕЛЬНЫЙ КОМПЛЕКС НА 140 ЗРИТЕЛЬСКИХ МЕСТ
ГИП		Каиргалиев А.				Фасад 10-1; И-А

Стадия	Лист	Листов
РП	3	42

ТОО "ПроектСтройИнжиниринг" Г. УРАЛЬСК

Взам. инв. №

Подп. и дата

Инв. № подл.

Копировал

Формат А2

Спецификация элементов заполнения дверных проемов.

Поз.	Обозначение	Наименование	Кол-во на отм. 0.000	Кол-во на отм +3,300 +6,600	Масса ед.кг.	Примечание.
		Дверные блоки				
1	ГОСТ 31173 - 2016	Дверной блок ДСН Пв 2100 - 1300	2	-		См. прим. п.12
2	ГОСТ 475-2016	- // - ДН 21 - 13	5	-		См. прим. п.12
3	ГОСТ 475-2016	- // - ДО 21 - 13	3	3		См. прим. п.12
4	то же	- // - ДГ 21 - 13	3	1		См. прим. п.12
5	ГОСТ 475-2016	- // - ДС 21 - 13ГТ	-	1		См. прим. п.12
6	ГОСТ 475-2016	- // - ДГ 21 - 9 Л	8	4		
7	то же	- // - ДГ 21 - 9	8	5		
8	- // -	- // - ДГ 21 - 7 Л	3	2		
9	- // -	- // - ДГ 21 - 7	6	3		
10	ГОСТ 475-2016	- // - ДС 19 - 9 ЛГТ	1	1		См. прим. п.7,12
11	то же	- // - ДС 19 - 9 ГТ	2	1		См. прим. п.7,12
12	1114-1-АСИ	Дверь металическая 2070 х 910	1	-		
13	ГОСТ 475-2016	- // - ДС 21 - 10	-	1		

Экспликация помещений.

№	Наименование помещений	Площадь пом., м2
	1 этаж.	
1	Зал для занятия игровыми видами спорта	516,3
2	3 места для зрителей инвалидов	14,48
3	Инвентарная	24,0
4	Лестничная клетка №1	12,2
5	Помещение под лестницей	7,0
6	Тамбур	1,9
7	Гардероб	22,4
8	Вестибюль	56,14
9	Пожарный пост охраны	14,5
10	Холл	32,4
11	Лестничная клетка №2	7,8
12	Тамбур	3,2
13	Электрощитовая	6,7
14	Кабинет уборочного инвентаря	3,1
15	Шлюз 5,5х2	11,0
16	Комната для инвалида 2,9х2	5,8
17	Санузел мужской	4,1
18	Санузел женский	4,4
19	Коридор	14,5
20	Тренерская женская	9,8
21	Душевые 1,6х2	3,2
22	Тренерская мужская	10,0
23	Инвентарная	22,0
24	Тренажерный зал	28,0
25	Тепловой пункт	7,2
26	Санузел	2,4
27	Раздевальная на 15 человек	24,2
28	Душевые 6,0х2	12,0
29	Санузлы 2,7х2	5,4
30	Тамбур	1,4
31	Тамбур	1,6
32		
33	Тамбур	5,2
34	Раздевальная на 15 человек	23,8

А - А

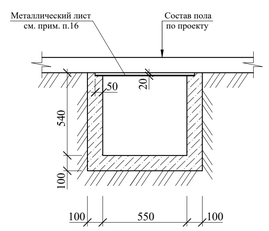

Примечания:
1. Данный лист см. совместно с листами АС
2. Ведомость заполнения оконных прёмов см. лист АС-7
3. Двери замаркированные на плане учтены в спецификации на данном листе
4. Ведомость отделки помещений см. лист АС-8
5. Экспликация полов см. лист АС-9
6. Двери при входе в санузлы должны быть снабжены дверными закрывателями ЗД-3 ГОСТ 5090-2016 по одному закрывателю на каждое полотно.
7. Дверь (тип 10, 11) выполнить с увеличением по высоте на 200 мм по типу двери ДС 19 - 9 ГТ(ГОСТ 475-2016)
8. Утепление перегородок тамбуров выполнить утеплителем минплита ПТЭ 125 Д=175кг/м3, t= 100 мм по узлу 6, см. лист АС-11
9. Двери из помещений душевых для улутшения влагостойкости дополнительно окрасить эмалью ХВ - 1100 (ГОСТ 6993 - 2019) за два раза
10. Деревянные элементы, соприкасающиеся с кладкой, бетоном, металлом, отделить от них прокладкой из толя, антесептировать
11. Откосы оконных и дверных проёмов в кирпичной кладке оштукатурить цементно-песчаным раствором состава 1 : 3
12. Двери (поз. 1,2,3,4,5,10,11) выполнить с приборами для самозакрывания и уплотнения в притворах и не должны иметь запоров, припятствующих их открывания без ключа.
13. Крыльца (3 шт.) выполнить из бетона В15, F100 по щебню втрамбованному в грунт. Расход бетона -2,86 м3
14. Пандус (1 шт.) выполнить из бетона В15, F100 по щебню втрамбованому в грунт. Расход бетона -2,26 м3
15. Подпольный канал выполнить из бетона В7,5 по щебню втрамбованому в грунт. Расход бетона -3,96 м3
16. Подпольный канал перед устройством пола накрыть металлическим листом t = 4 мм шириной 650 мм. Расход металла 19,6 м/п. Вес 400,04 кг. Лист окрасить эмалью ПФ-115 по грунту ГФ-021 за два раза.
17. В залах для спортивных игр, на внутренней поверхности, на высоту не менее 1,8 м выступающих частей конструкций (металлические колонны), должны быть предусмотрены экраны, защищающие занимающихся от возможных травм.

Условные обозначения:

- гипсокартонные перегородки системы "КНАУФ"

- кирпичные стены, перегородки.

Изм.	Кол. уч.	Лист	№ док.	Подп.	Дата	23-14-АС		
						Строительство физкультурно - оздоровительного комплекса по адресу: Атырауская обл., Макатский р-н., поселок Доссор, ул.А.Мантаева		
Разработал		Набиоллин А.				ФИЗКУЛЬТУРНО-ОЗДОРОВИТЕЛЬНЫЙ КОМПЛЕКС НА 140 ЗРИТЕЛЬСКИХ МЕСТ	Стадия	Лист	Листов
ГИП		Каиргалиев А.					Р. П.	4	42
						Отделочный план на отм. 0.000	ТОО "ПроектСтройИнжиниринг" Г. УРАЛЬСК		

Взам. инв. №

Подпись и дата

Инв.№ подл.

Копировал:

Формат А1

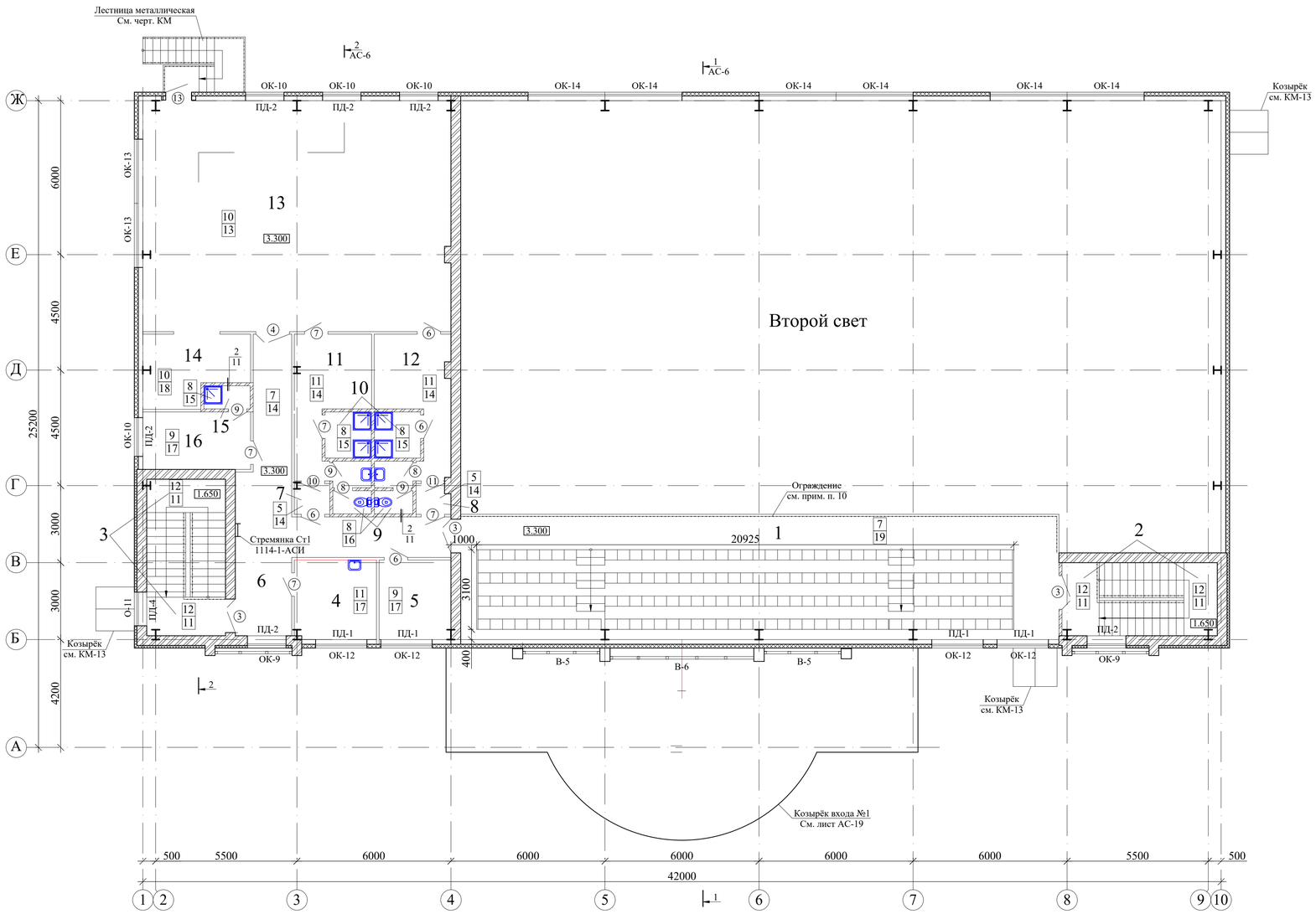

Фрагмент плана на отм. 6.600

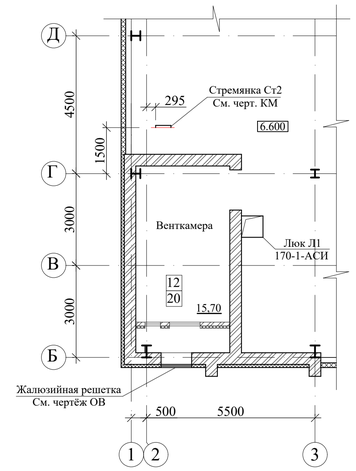

Экспликация помещений.

№	Наименование помещений	Площадь пом., м2
	2 этаж.	
1	Трибуна на 160 мест	112,9
2	Лестничная клетка №1 (площад.)	9,0
3	Лестничная клетка №2 (площад.)	10,6
4	Кабинет медсестры	9,7
5	Кабинет директора	9,3
6	Коридор	32,0
7	Тамбур	1,6
8	Тамбур	1,5
9	Санузлы 2,9х2	5,8
10	Душевые 3,2х2	6,4
11	Раздевальная на 6 человек	12,0
12	Раздевальная на 6 человек	11,7
13	Зал для занятий элементами борьбы	110,8
14	Инвентарная	10,8
15	Душевая	1,6
16	Рабочее помещение сотрудников служб	9,8

Условные обозначения:

- гипсокартонные перегородки системы "КНАУФ"

- кирпичные стены, перегородки.

Примечания:
1.Данный лист см. совместно с листами АС
2. Ведомость заполнения оконных прёмов см. лист АС-7
3. Двери замаркированные на плане учтены в спецификации на листе АС-4
4. Ведомость отделки помещений см. лист АС-8
5. Экспликация полов см. лист АС-9
6. Двери из помещений душевых для улутшения влагостойкости дополнительно окрасить эмалью ХВ - 1100 (ГОСТ 6993 - 2019) за два раза
8. Деревянные элементы, соприкасающиеся с кладкой, бетоном, металлом, отделить от них прокладкой из толя, антесиптировать
9. Откосы оконных и дверных проёмов в кирпичной кладке оштукатурить цементно-песчаным раствором состава 1 : 3
10.Ограждение никилерованное фирмы "АЛКОН". Расход 24,8 м.п.

Изм.	Кол. уч.	Лист	№ док.	Подп.	Дата	23-14-АС		
						Строительство физкультурно - оздоровительного комплекса по адресу: Атырауская обл., Макатский р-н., поселок Доссор, ул.А.Мантаева		
Разработал		Набиоллин А.				ФИЗКУЛЬТУРНО-ОЗДОРОВИТЕЛЬНЫЙ КОМПЛЕКС НА 140 ЗРИТЕЛЬСКИХ МЕСТ	Стадия	Лист	Листов
ГИП		Каиргалиев А.					Р. П.	5	42
						Отделочный план на отм. 3.000 Фрагмент плана на отм. 6.600	ТОО "ПроектСтройИнжиниринг" г. УРАЛЬСК	

Взам. инв. №

Подпись и дата

Инв.№ подл.

Копировал:

Формат А1

Разрез 1-1

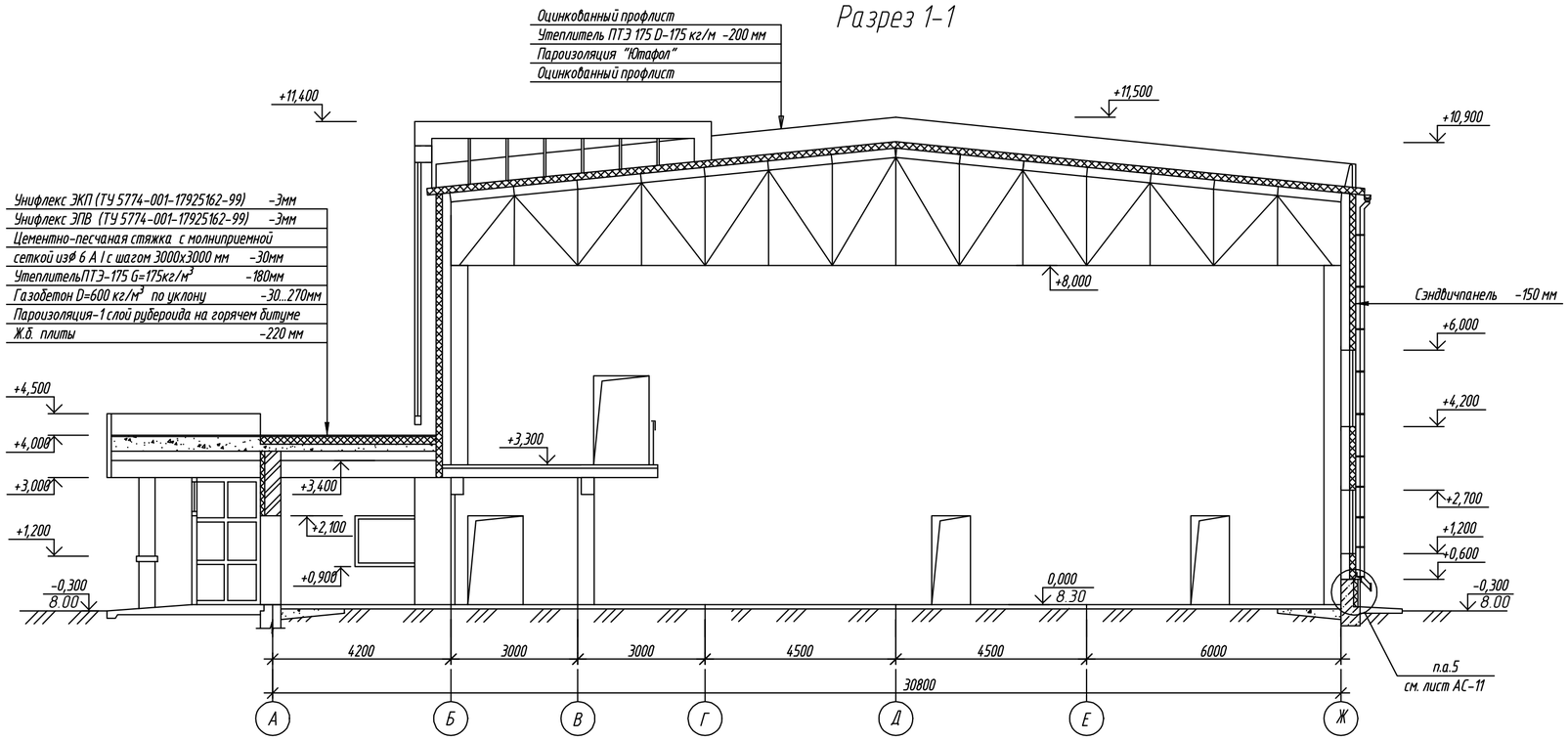

Разрез 2-2

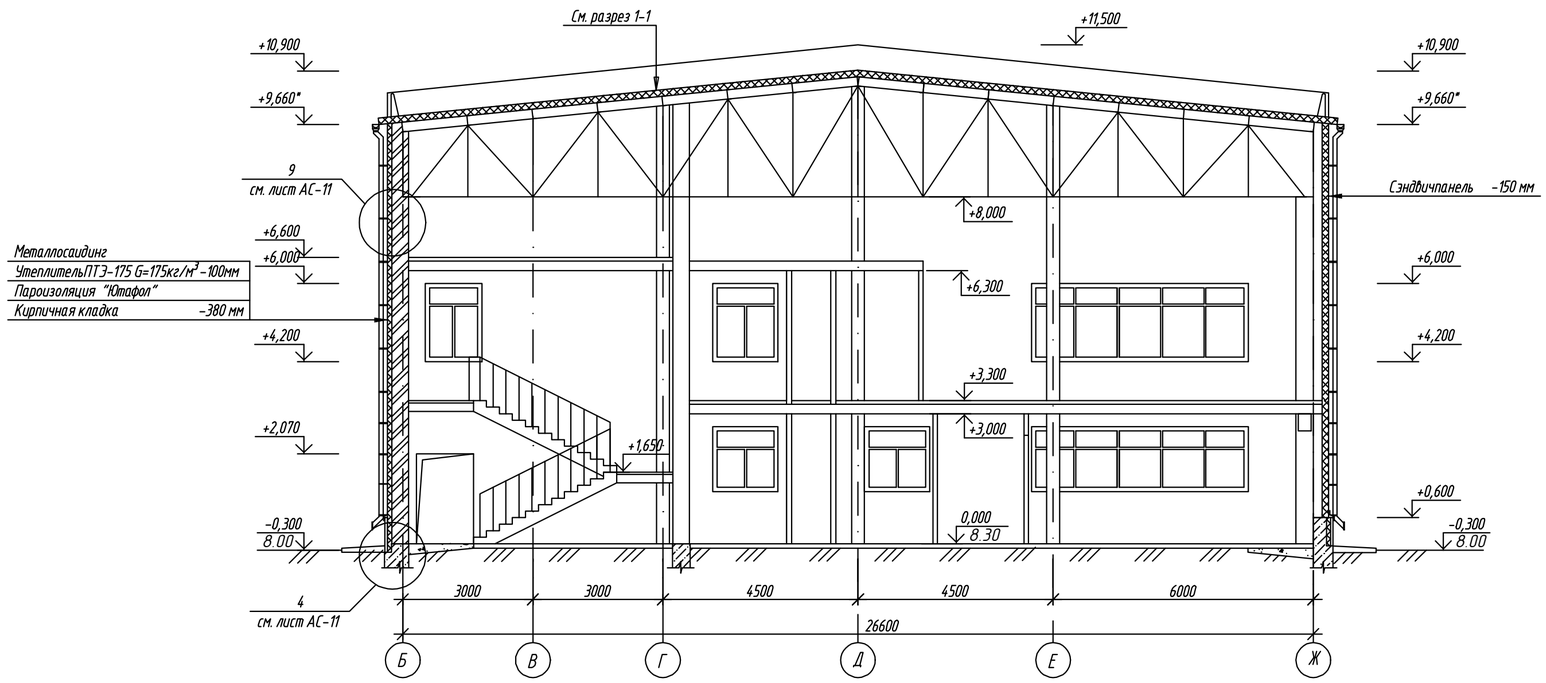

Изм.	Кол. уч.	Лист	№ док.	Подп.	Дата	23-14-АС
						Строительство физкультурно - оздоровительного комплекса по адресу: Атырауская обл., Макатский р-н., поселок Доссор, ул.А.Мантаева
Разработал		Набиоллин А.				ФИЗКУЛЬТУРНО-ОЗДОРОВИТЕЛЬНЫЙ КОМПЛЕКС НА 140 ЗРИТЕЛЬСКИХ МЕСТ
ГИП		Каиргалиев А.				Разрез 1-1; 2-2

Стадия	Лист	Листов
РП	6	42

ТОО "ПроектСтройИнжиниринг" Г. УРАЛЬСК

Взам. инв. №

Подп. и дата

Инв. № подл.

Копировал

Формат А2

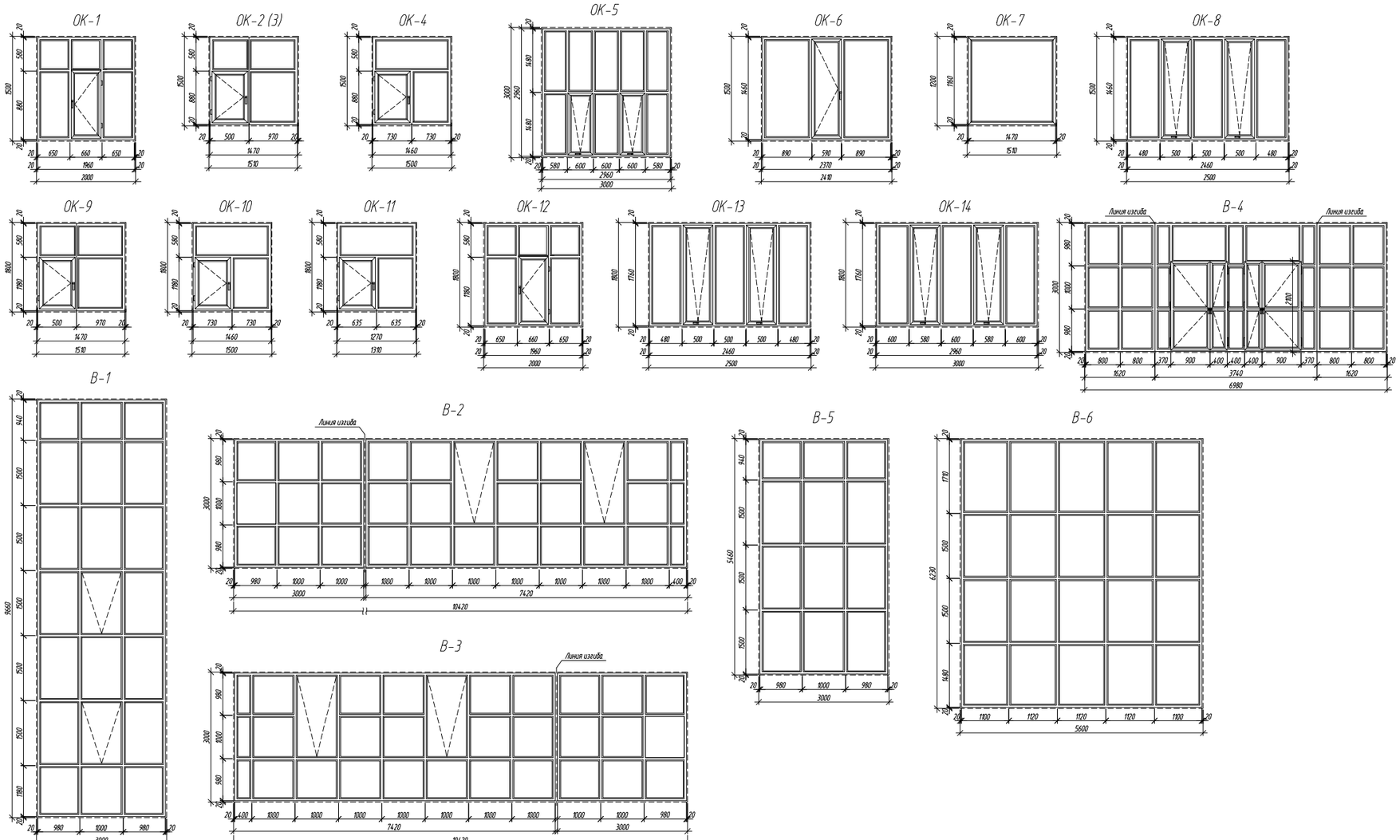

Спецификация элементов заполнения оконных проемов

Поз.	Обозначение	Наименование	Количество на отм. на отм. 0,000	+3,300	Масса, ед., кг	Приме-чание
		Окна				
ОК-1	Металлопластиковый профиль	Оконный блок ОК-1 (b x h) 2000 x 1500	2	-	шт	тройное остекление
ОК-2		Оконный блок ОК-2 (b x h) 1510 x 1500	3	-	шт	тройное остекление
ОК-3		Оконный блок ОК-3 (b x h) 1510 x 1500	2	-	шт	См.прим.п.6
ОК-4		Оконный блок ОК-4 (b x h) 1500 x 1500	2	-	шт	тройное остекление
ОК-5		Оконный блок ОК-5 (b x h) 3000 x 3000	6	-	шт	тройное остекление
ОК-6		Оконный блок ОК-6 (b x h) 2410 x 1500	1	-	шт	тройное остекление
ОК-7		Оконный блок ОК-7 (b x h) 1510 x 1200	1	-	шт	одинарное остекление
ОК-8		Оконный блок ОК-8 (b x h) 2500 x 1500	2	-	шт	тройное остекление
ОК-9		Оконный блок ОК-9 (b x h) 1510 x 1800	-	2	шт	тройное остекление
ОК-10		Оконный блок ОК-10 (b x h) 1500 x 1800	-	4	шт	тройное остекление
ОК-11		Оконный блок ОК-11 (b x h) 1310 x 1800	-	1	шт	тройное остекление
ОК-12		Оконный блок ОК-12 (b x h) 2000 x 1800	-	4	шт	тройное остекление
ОК-13		Оконный блок ОК-13 (b x h) 2500 x 1800	-	2	шт	тройное остекление
ОК-14		Оконный блок ОК-14 (b x h) 3000 x 1800	-	6	шт	тройное остекление
		Витражи				
В-1	Алюминиевый профиль	Витраж В-1 (b x h) 3000 x 9660	2	-	шт	Прим. п. 3
В-2		Витраж В-2 (b x h) 10420 x 3000	1	-	шт	Прим. п. 3
В-3		Витраж В-3 (b x h) 10420 x 3000	1	-	шт	Прим. п. 3
В-4		Витраж В-4 (b x h) 6980 x 3000	1	-	шт	Прим. п. 3
В-5		Витраж В-5 (b x h) 3000 x 5460	-	2	шт	Прим. п. 3
В-6		Витраж В-6 (b x h) 5600 x 6230	-	1	шт	Прим. п. 3
		Доска подоконная				
ПД-1		Доска подоконная ПД-1 (2100x300)	2	4	шт	пластик
ПД-2		Доска подоконная ПД-2 (1600x350)	7	6	шт	пластик
ПД-3		Доска подоконная ПД-3 (2500x350)	1	-	шт	пластик
ПД-4		Доска подоконная ПД-4 (1400x350)	1	-	шт	пластик

1. Оконные проемы замаркированы на листах с планами
2. Окна выполнить из металлопластикового профиля с двойным стеклопакетом (наружнее стекло - толщиной 6мм, остальные два стекла - толщиной по 4 мм)
3. Витражи выполнить из алюминиевого профиля с заполнением закаленным стеклом толщиной 6 мм. Витражи В-1;2;3;5;6 выполнить из тонированного стекла с одинарным остеклением. Витраж В-4 выполнить из тонированного стекла с тройным остеклением
4. В местах установки оконных блоков и наружных дверей, в качестве уплотнения,применять монтажную пену для заделки стыка между стеной и оконным (дверным) блоком.
5. Размеры окон и витражей уточняются фирмой-изготовителем до монтажа.
6. Окна поз. ОК-3 выполнить зеркально ОК-2
7. При креплении витражей и окон глубина анкеровки должна быть не менее 100 мм.

Изм.	Кол. уч.	Лист	№ док.	Подп.	Дата
Разработал		Набиоллин А.			
ГИП		Каирбалиев А.			

23-14-АС

ФИЗКУЛЬТУРНО-ОЗДОРОВИТЕЛЬНЫЙ КОМПЛЕКС НА 140 ЗРИТЕЛЬСКИХ МЕСТ

Схема заполнения оконных проемов и витражей

Стадия	Лист	Листов
РП	7	42

ТОО "ПроектСтройИнжиниринг" Г. УРАЛЬСК

Копировал

Формат А3х3

Инв. № подл. | Подп. и дата | Взам. инв. №

Ведомость отделки помещений.

Начало

Тип	Наименование или номер помещения	Потолок		Стены или перегородки		Низ стен; колонн (панели)			Колонны		Примечание
		Площадь м²	Вид отделки	Площадь м²	Вид отделки	Площадь м²	Вид отделки	Высота мм	Площадь м²	Вид отделки	
на отм. 0,000											
1	Вестибюль; холл	84,9	Подвесной потолок "Армстронг"	100,13 12,64 55,68 72,04	Штукатурка Гипсокартон Шпаклевка сухими смесями Водоэмульсионная покраска	38,77	Покраска эмалью ПФ-115	1800	18,66 18,66 7,46 11,2	Гипсокартон Шпаклевка сухими смесями Водоэмульсионная покраска Покраска эмалью ПФ-115	
2	Гардероб; раздевальная на 15 человек; тамбур; коридор	87,9	Подвесной потолок из гипсокартона Водоэмульсионная покраска	136,3 57,66 96,96 105,0	Штукатурка Гипсокартон Шпаклевка сухими смесями Водоэмульсионная покраска	128,26	Покраска эмалью ПФ-115	1800	15,69 15,69 6,28 9,41	Гипсокартон Шпаклевка сухими смесями Водоэмульсионная покраска Покраска эмалью ПФ-115	
3	Тамбур	9,0	Подвесной потолок из гипсокартона Водоэмульсионная покраска	22,4 12,6	Штукатурка Водоэмульсионная покраска	9,8	Покраска эмалью ПФ-115	1800	2,82 2,82 1,12 1,7	Гипсокартон Шпаклевка сухими смесями Водоэмульсионная покраска Покраска эмалью ПФ-115	
4	Сан узел; с.у.(муж.); с.у.(жен.); инвентарная; кабина для инвалида	36,2	Подвесной потолок из гипсокартона влагостойкого Затирка сухими смесями Водоэмульсионная покраска	233,08 123,51	Штукатурка Водоэмульсионная покраска	109,57	Керамическая плитка	1500	1,62 0,81 0,81 0,81	Гипсокартон Шпаклевка сухими смесями Водоэмульсионная покраска Керамическая плитка	
5	Душ	15,2	Подвесной потолок из гипсокартона влагостойкого Затирка сухими смесями Водоэмульсионная покраска	87,54	Штукатурка Керамическая плитка						
6	Пожарный пост, охрана; 4 места для зрителей инвалидов.	33,1	Подвесной потолок из гипсокартона Водоэмульсионная покраска	27,4 50,9 78,3	Штукатурка Шпаклевка сухими смесями Водоэмульсионная покраска				8,7	Гипсокартон Шпаклевка сухими смесями Водоэмульсионная покраска	
7	Тренажерный зал на 4 тренажеров; инвентарная.	60,7	Подвесной потолок из гипсокартона Водоэмульсионная покраска	45,8 108,1 108,1 153,9	Штукатурка Гипсокартон Шпаклевка сухими смесями Покраска эмалью ПФ-115				6,9	Гипсокартон Шпаклевка сухими смесями Покраска эмалью ПФ-115	
8	Зал для занятия игровыми видами спорта.			256,5	Штукатурка Покраска эмалью ПФ-115						См. прим п 5
9	Тепловой пункт	7,2	Подвесной потолок из гипсокартона Известковая поделка	31,4	Штукатурка Известковая поделка						
10	Помещение под лестницей; электрощитовая	13,7	Известковая поделка	66,3	Штукатурка Известковая поделка						
11	Лестничная клетка	37,9	Водоэмульсионная покраска	175,8 1,2 91,8	Штукатурка Шпаклевка сухими смесями Водоэмульсионная покраска	85,2	Покраска эмалью ПФ-115	1800	7,65 7,65 3,05 4,6	Гипсокартон Шпаклевка сухими смесями Водоэмульсионная покраска Покраска эмалью ПФ-115	
11'	Лестничная клетка	5,1	Подвесной потолок из гипсокартона Водоэмульсионная покраска	14,5 7,3 9,4	Штукатурка Шпаклевка сухими смесями Водоэмульсионная покраска	12,4	Покраска эмалью ПФ-115	1800			
12	Тренерская (муж.); тренерская (жен.)	19,8	Подвесной потолок из гипсокартона Водоэмульсионная покраска	40,6 12,0 36,9 77,5	Штукатурка Гипсокартон Шпаклевка сухими смесями Водоэмульсионная покраска						

окончание

Тип	Наименование или номер помещения	Потолок		Стены или перегородки		Низ стен; колонн (панели)			Колонны		Примечание
		Площадь м²	Вид отделки	Площадь м²	Вид отделки	Площадь м²	Вид отделки	Высота мм	Площадь м²	Вид отделки	
на отм. +3,300; +6,300											
13	Зал занятий элементами борьбы			45,6 77,1 122,7	Штукатурка Шпаклевка сухими смесями Покраска эмалью ПФ-115						
14	Коридор; раздевальная на 6 человек; тамбур	58,8	Водоэмульсионная покраска	93,1 127,3 98,1	Штукатурка Шпаклевка сухими смесями Водоэмульсионная покраска	122,3	Покраска эмалью ПФ-115	1800	4,65 4,65 1,86 2,79	Гипсокартон Шпаклевка сухими смесями Водоэмульсионная покраска Покраска эмалью ПФ-115	
15	Душ	8,0	Водоэмульсионная покраска	55,4	Штукатурка Керамическая плитка						
16	Сан узел	5,8	Водоэмульсионная покраска	51,4 27,5	Штукатурка Водоэмульсионная покраска	23,9	Керамическая плитка	1500			
17	Кабинет директора; кабинет медсестры; рабочее помещение сотрудников служб	28,8	Водоэмульсионная покраска	24,7 16,3 72,5 97,2	Штукатурка Гипсокартон Шпаклевка сухими смесями Водоэмульсионная покраска				3,9	Гипсокартон Шпаклевка сухими смесями Водоэмульсионная покраска	
18	Инвентарная	10,8	Водоэмульсионная покраска	8,94 22,7 31,64	Штукатурка Шпаклевка сухими смесями Покраска эмалью ПФ-115						
19	Трибуна на 160 мест			37,3 25,2	Штукатурка Водоэмульсионная покраска	12,1	Покраска эмалью ПФ-115	1800			
20	Венткамера	15,7	Известковая поделка	53,6	Штукатурка Известковая поделка						

1. Данный лист см. совместно с листами АС
2. Во всех помещениях выполнить улучшенную штукатурку стен.
3. В помещениях ,имеющих умывальники, стену за умывальником облицевать глазурованной плиткой на ширину 1500мм, высотой 1800мм от пола. Расход плитки 2,7 м².
4. При обшивке стен и колон гипсокартоном использовать лист толщиной 12,5 мм.
5. Ферму по оси "4" выше отметки +8,000 зашить гипсокартоном по типу каркасных перегородок системы KNAUFc одинарной обшивкой марки С 625, толщиной гипсокартонного листа 12.5мм. по СРК 1.073.9-2.00, расход гипсокартона - 47,8м²
6. В залах для спортивных игр, стены и потолок должны быть устойчивыми к ударам мяча.

Условные обозначения :

1 — Тип пола
1 — Тип отделки

Изм.	Кол. уч.	Лист	№ док.	Подп.	Дата	23-14-АС		
Разраб.		Набиоллин А.				ФИЗКУЛЬТУРНО-ОЗДОРОВИТЕЛЬНЫЙ КОМПЛЕКС НА 140 ЗРИТЕЛЬСКИХ МЕСТ	Стадия: РП	Лист: 8 / Листов: 42
ГИП		Каиреалиев А.				Ведомость отделки помещений	ТОО "ПроектСпецСтройИнжиниринг" г. УРАЛЬСК	

Копировал

Формат А3 х 3

Взам. инв. №

Подп. и дата

Инв. № подл.

Ведомость отделки помещений.

Начало

Тип	Наименование или номер помещения	Потолок		Стены или перегородки		Низ стен; колонн (панели)			Колонны		Примечание
		Площадь м²	Вид отделки	Площадь м²	Вид отделки	Площадь м²	Вид отделки	Высота мм	Площадь м²	Вид отделки	
на отм. 0,000											
1	Вестибюль; холл	84,9	Подвесной потолок "Армстронг"	100,13 12,64 55,68 72,04	Штукатурка Гипсокартон Шпаклевка сухими смесями Водоэмульсионная покраска	38,77	Покраска эмалью ПФ-115	1800	18,66 18,66 7,46 11,2	Гипсокартон Шпаклевка сухими смесями Водоэмульсионная покраска Покраска эмалью ПФ-115	
2	Гардероб; раздевальная на 15 человек; тамбур; коридор	87,9	Подвесной потолок из гипсокартона Водоэмульсионная покраска	136,3 57,66 96,96 105,0	Штукатурка Гипсокартон Шпаклевка сухими смесями Водоэмульсионная покраска	128,26	Покраска эмалью ПФ-115	1800	15,69 15,69 6,28 9,41	Гипсокартон Шпаклевка сухими смесями Водоэмульсионная покраска Покраска эмалью ПФ-115	
3	Тамбур	9,0	Подвесной потолок из гипсокартона Водоэмульсионная покраска	22,4 12,6	Штукатурка Водоэмульсионная покраска	9,8	Покраска эмалью ПФ-115	1800	2,82 2,82 1,12 1,7	Гипсокартон Шпаклевка сухими смесями Водоэмульсионная покраска Покраска эмалью ПФ-115	
4	Сан узел; с.у.(муж.); с.у.(жен.); инвентарная; кабина для инвалида	36,2	Подвесной потолок из гипсокартона влагостойкого Затирка сухими смесями Водоэмульсионная покраска	233,08 123,51	Штукатурка Водоэмульсионная покраска	109,57	Керамическая плитка	1500	1,62 0,81 0,81 0,81	Гипсокартон Шпаклевка сухими смесями Водоэмульсионная покраска Керамическая плитка	
5	Душ	15,2	Подвесной потолок из гипсокартона влагостойкого Затирка сухими смесями Водоэмульсионная покраска	87,54	Штукатурка Керамическая плитка						
6	Пожарный пост, охрана; 4 места для зрителей инвалидов.	33,1	Подвесной потолок из гипсокартона Водоэмульсионная покраска	27,4 50,9 78,3	Штукатурка Шпаклевка сухими смесями Водоэмульсионная покраска				8,7	Гипсокартон Шпаклевка сухими смесями Водоэмульсионная покраска	
7	Тренажерный зал на 4 тренажеров; инвентарная.	60,7	Подвесной потолок из гипсокартона Водоэмульсионная покраска	45,8 108,1 108,1 153,9	Штукатурка Гипсокартон Шпаклевка сухими смесями Покраска эмалью ПФ-115				6,9	Гипсокартон Шпаклевка сухими смесями Покраска эмалью ПФ-115	
8	Зал для занятия игровыми видами спорта.			256,5	Штукатурка Покраска эмалью ПФ-115						См. прим п 5
9	Тепловой пункт	7,2	Подвесной потолок из гипсокартона Известковая поделка	31,4	Штукатурка Известковая поделка						
10	Помещение под лестницей; электрощитовая	13,7	Известковая поделка	66,3	Штукатурка Известковая поделка						
11	Лестничная клетка	37,9	Водоэмульсионная покраска	175,8 1,2 91,8	Штукатурка Шпаклевка сухими смесями Водоэмульсионная покраска	85,2	Покраска эмалью ПФ-115	1800	7,65 7,65 3,05 4,6	Гипсокартон Шпаклевка сухими смесями Водоэмульсионная покраска Покраска эмалью ПФ-115	
11'	Лестничная клетка	5,1	Подвесной потолок из гипсокартона Водоэмульсионная покраска	14,5 7,3 9,4	Штукатурка Шпаклевка сухими смесями Водоэмульсионная покраска	12,4	Покраска эмалью ПФ-115	1800			
12	Тренерская (муж.); тренерская (жен.)	19,8	Подвесной потолок из гипсокартона Водоэмульсионная покраска	40,6 12,0 36,9 77,5	Штукатурка Гипсокартон Шпаклевка сухими смесями Водоэмульсионная покраска						

окончание

Тип	Наименование или номер помещения	Потолок		Стены или перегородки		Низ стен; колонн (панели)			Колонны		Примечание
		Площадь м²	Вид отделки	Площадь м²	Вид отделки	Площадь м²	Вид отделки	Высота мм	Площадь м²	Вид отделки	
на отм. +3,300; +6,300											
13	Зал занятий элементами борьбы			45,6 77,1 122,7	Штукатурка Шпаклевка сухими смесями Покраска эмалью ПФ-115						
14	Коридор; раздевальная на 6 человек; тамбур	58,8	Водоэмульсионная покраска	93,1 127,3 98,1	Штукатурка Шпаклевка сухими смесями Водоэмульсионная покраска	122,3	Покраска эмалью ПФ-115	1800	4,65 4,65 1,86 2,79	Гипсокартон Шпаклевка сухими смесями Водоэмульсионная покраска Покраска эмалью ПФ-115	
15	Душ	8,0	Водоэмульсионная покраска	55,4	Штукатурка Керамическая плитка						
16	Сан узел	5,8	Водоэмульсионная покраска	51,4 27,5	Штукатурка Водоэмульсионная покраска	23,9	Керамическая плитка	1500			
17	Кабинет директора; кабинет медсестры; рабочее помещение сотрудников служб	28,8	Водоэмульсионная покраска	24,7 16,3 72,5 97,2	Штукатурка Гипсокартон Шпаклевка сухими смесями Водоэмульсионная покраска				3,9	Гипсокартон Шпаклевка сухими смесями Водоэмульсионная покраска	
18	Инвентарная	10,8	Водоэмульсионная покраска	8,94 22,7 31,64	Штукатурка Шпаклевка сухими смесями Покраска эмалью ПФ-115						
19	Трибуна на 160 мест			37,3 25,2	Штукатурка Водоэмульсионная покраска	12,1	Покраска эмалью ПФ-115	1800			
20	Венткамера	15,7	Известковая поделка	53,6	Штукатурка Известковая поделка						

1. Данный лист см. совместно с листами АС
2. Во всех помещениях выполнить улучшенную штукатурку стен.
3. В помещениях ,имеющих умывальники, стену за умывальником облицевать глазурованной плиткой на ширину 1500мм, высотой 1800мм от пола. Расход плитки 2,7 м².
4. При обшивке стен и колон гипсокартоном использовать лист толщиной 12,5 мм.
5. Ферму по оси "4" выше отметки +8,000 зашить гипсокартоном по типу каркасных перегородок системы KNAUFc одинарной обшивкой марки С 625, толщиной гипсокартонного листа 12.5мм. по СРК 1.073.9-2.00, расход гипсокартона - 47,8м²
6. В залах для спортивных игр, стены и потолок должны быть устойчивыми к ударам мяча.

Условные обозначения :

1 — Тип пола
1 — Тип отделки

Изм.	Кол. уч.	Лист	№ док.	Подп.	Дата	23-14-АС		
Разраб.		Набиоллин А.				ФИЗКУЛЬТУРНО-ОЗДОРОВИТЕЛЬНЫЙ КОМПЛЕКС НА 140 ЗРИТЕЛЬСКИХ МЕСТ	Стадия: РП	Лист: 8 / Листов: 42
ГИП		Каиреалиев А.				Ведомость отделки помещений	ТОО "ПроектСпецСтройИнжиниринг" г. УРАЛЬСК	

Копировал

Формат А3 х 3

Взам. инв. №

Подп. и дата

Инв. № подл.

Экспликация полов

Начало

Наименование помещения	Тип пола	Схема пола или номер узла по серии	Элементы пола и их толщины	Площадь пола м²
на отм. 0,000				
Вестибюль; гардероб; холл; коридор;	1	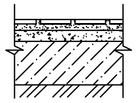	1. Керамогранитная плитка (рельефная) -10мм. 2. Прослойка из заполнения швов цементно-песчаным раствором М 150 -20 мм. 3. Стяжка из цементно-песчанного раствора М 200 -30мм 4. Бетон кл В 15 - 100 мм 5. Уплотненный щебнем грунт	121,8
Санузел; душ; с.у.(муж.); с.у.(жен.); кабина для инвалида; шлюз; инвентарная	2	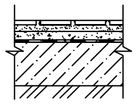	1. Керамическая плитка (рельефная) ГОСТ 6787-90 -10мм 2. Прослойка и заполнение швов из цементно-песчанным раствором М 150 -15 мм. 3. Стяжка из цементно-песчанного раствора М 200 -15мм 4. 2 слоя гидроизола на битумной мастике 5. Стяжка из цементно-песчанного раствора М 200 -20мм 6. Бетон кл В 15 -80мм 7. Уплотненный щебнем грунт	51,4
Пожарный пост; охрана; тренерская (муж.); тренерская (жен.); 4 места для зрителей инвалидов	3	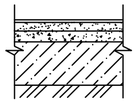	1. Линолеум на теплозвукоизолирующей подоснове ГОСТ 18108-88 -3.6мм 2. Прослойка из клеющей мастики -2мм 3. Стяжка из цементно-песчанного раствора М 200 -55 мм. 4. Бетон кл В 15 - 100 мм 5. Уплотненный щебнем грунт	52,9
Зал для занятия игровыми видами спорта; инвентарная	4	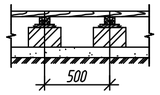	1. Рейки 60х60 -60мм 2. Лага 100 х 80 -80мм 3. Прокладка из доски 150х25х200 -25мм 4. 2 слоя гидроизола на битумной мастике 5. Кирпичный столбик 250х65х250 -65мм 6. Гидроизоляция-асфальтобетон -25мм 7. Уплотненный щебнем грунт	540,3
Раздевальная на 15 человек; тамбур; электрощитовая; тепловой пункт; лестничная клетка; тепло-энергетический участок ГДН	5	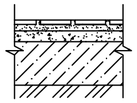	1. Керамическая плитка (рельефная) -10мм. 2. Прослойка из заполнения швов цементно-песчаным раствором М 150 -20 мм. 3. Стяжка из цементно-песчанного раствора М 200 -30мм 4. Бетон кл В 15 - 100 мм 5. Уплотненный щебнем грунт	87,9
Тренажерный зал; инвентарная	6	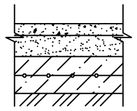	1. Бетон класса В25 шлифованный -30мм. 2. Стяжка из цементно-песчанного раствора М 150 -30мм 3. Монолитная плита из бетона В 15 армированная сеткой С ⌀6 А III с ячейкой 200 х 200 -150мм. 4. Бетон кл В 15 - 40 мм 5. Уплотненный щебнем грунт	36,7

окончание

Наименование помещения	Тип пола	Схема пола или номер узла по серии	Элементы пола и их толщины	Площадь пола м²
на отм. +3,300; +6,300				
Коридор; трибуна на 160 мест	7	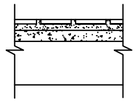	1. Керамогранитная плитка (рельефная) -10мм. 2. Прослойка из заполнения швов цементно-песчаным раствором М 150 -20 мм. 3. Стяжка из цементно-песчанного раствора М 200 -20мм 4. Керамзитобетон D=600 кг/м3 -30мм 5. Ж.б.монолитная плита перекрытия -120мм	144,9
Санузел; душ	8	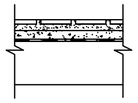	1. Керамическая плитка (рельефная) ГОСТ 6787-90 -10мм 2. Прослойка и заполнение швов из цементно-песчанным раствором М 150 -15 мм. 3. Стяжка из цементно-песчанного раствора М 200 -15мм 4. 2 слоя гидроизола на битумной мастике 5. Стяжка из цементно-песчанного раствора М 200 -20мм 6. Ж.б.монолитная плита перекрытия -120мм	13,8
Кабинет директора; рабочее помещение сотрудников служб	9	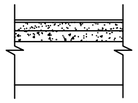	1. Линолеум на теплозвукоизолирующей подоснове ГОСТ 18108-88 -3.6мм 2. Прослойка из клеющей мастики -2мм 3. Стяжка из цементно-песчанного раствора М 200 -45мм. 4. Керамзитобетон D=600 кг/м3 -30мм 5. Ж.б.монолитная плита перекрытия -120мм	19,1
Зал занятий элементами борьбы; инвентарная	10	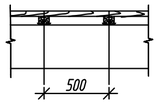	1. Рейки 60 х 30 -30мм 2. Лага 100 х 50 -50мм 3. 1 слой гидроизола на битумной мастике 4. Ж.б.монолитная плита перекрытия -120мм	121,6
Раздевальная на 6 человек; тамбур; кабинет медсестры	11	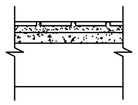	1. Керамическая плитка (рельефная) -10мм. 2. Прослойка из заполнения швов цементно-песчаным раствором М 150 -20 мм. 3. Стяжка из цементно-песчанного раствора М 200 -30мм 4. Керамзитобетон D=600 кг/м3 -20мм 5. Ж.б.монолитная плита перекрытия -120мм	36,5
Лестничная клетка; венткамера	12	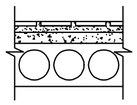	1. Керамическая плитка (рельефная) -10мм. 2. Прослойка из заполнения швов цементно-песчаным раствором М 150 -20 мм. 3. Стяжка из цементно-песчанного раствора М 200 -30мм 4. Ж.б.плита перекрытия	35,3

Условные обозначения :

Тип пола
1
1
Тип отделки

1. Данный лист см. совместно с листами АР
2. Устройство чистых полов следует производить после монтажа электротехнического, технологического и сантехнического оборудования.
3. В местах примыкания керамического пола к стенам и перегородкам, выполнить плинтусы из керамической плитки по узлу 2 см лист АС-11. Для всех остальных полов предусмотреть устройство пластикового плинтуса.
4. В помещениях с гидроизоляцией, в местах примыкания к стенам и перегородкам, гидроизоляционный слой завести на стены на 300мм над уровнем чистого пола.
5. Пол в помещениях сан.узлов,душевых выполнить на 20мм ниже пола основных помещений.
6. Деревянные конструкции пола подвергнуть глубокой пропитке антипиренами.

Взам. инв. №
Подп. и дата
Инв. № подл.

Изм.	Кол. уч.	Лист	№ док.	Подп.	Дата
Разработал	Набиоллин А.				
ГИП	Каиргалиев А.				

23-14-АС

Строительство физкультурно - оздоровительного комплекса по адресу: Атырауская обл., Макатский р-н., поселок Доссор, ул.А.Мантаева

ФИЗКУЛЬТУРНО-ОЗДОРОВИТЕЛЬНЫЙ КОМПЛЕКС НА 140 ЗРИТЕЛЬСКИХ МЕСТ

Стадия	Лист	Листов
РП	9	42

Экспликация полов

ТОО "ПроектСтройИнжиниринг" Г. УРАЛЬСК

Формат А2

План кровли

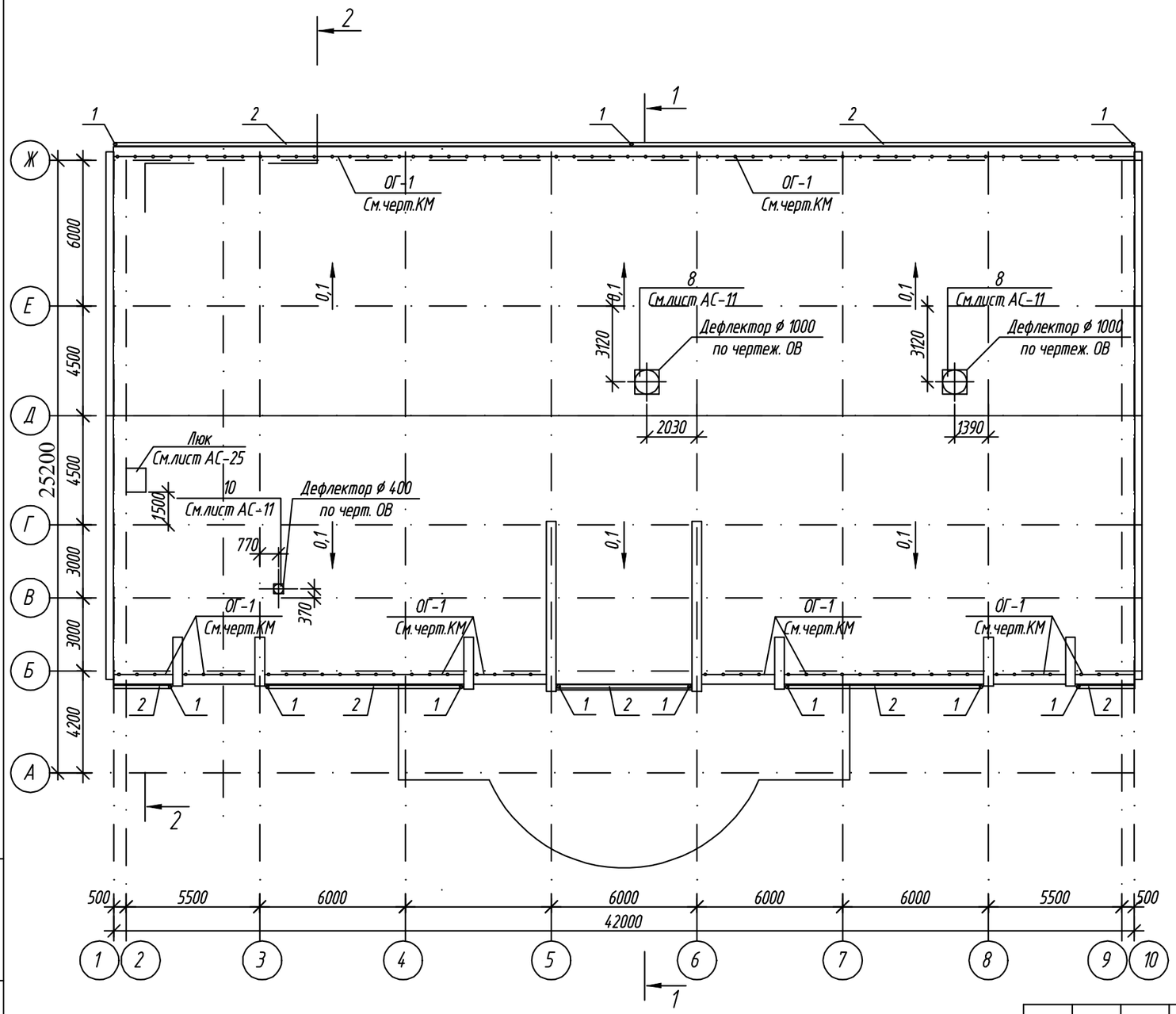

Спецификация элементов

Марка Поз.	Обозначение	Наименование	Кол.	Масса ед., кг	Приме-чание
		Элементы водостока			
1	Компания ASG	Водоприемная воронка оцинкованная	11		
2		Желоб оцинкованный, п.м.	69,2		
3		Колено угловое оцинкованное	11		
4		Колено сливное оцинкованное	11		
5		Труба водосточная оцинкованная, п.м.	77,8		

1. Данный лист см. совместно с листами АС-2...8;12;25
2. Состав кровли см. разрезы лист АС-6
3. Все металлические элементы окрасить эмалью ПФ-115 ГОСТ 6465-76 по грунту ГФ-021.

Взам. инв. №

Подп. и дата

Инв. № подл.

Изм.	Кол. уч.	Лист	№ док.	Подп.	Дата
Разработал		Набиоллин			
ГИП		Каиргалиев			

23-14-АС

Строительство физкультурно - оздоровительного комплекса по адресу: Атырауская обл., Макатский р-н., поселок Доссор, ул.А.Мантаева

ФИЗКУЛЬТУРНО-ОЗДОРОВИТЕЛЬНЫЙ КОМПЛЕКС НА 140 ЗРИТЕЛЬСКИХ МЕСТ

Стадия	Лист	Листов
РП	10	42

План кровли.

ТОО"ПроектСтройИнжиниринг" Г. УРАЛЬСК

Формат А3

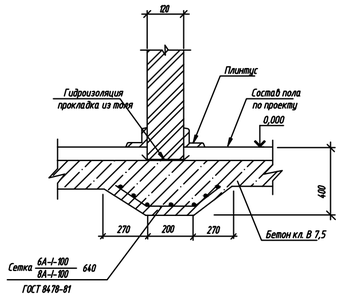

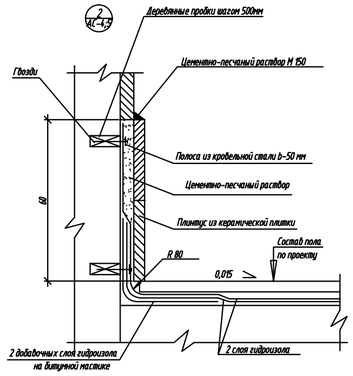

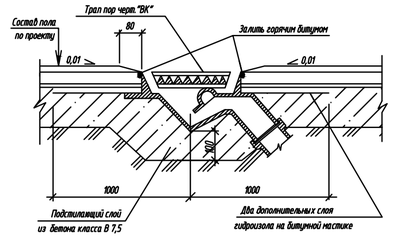

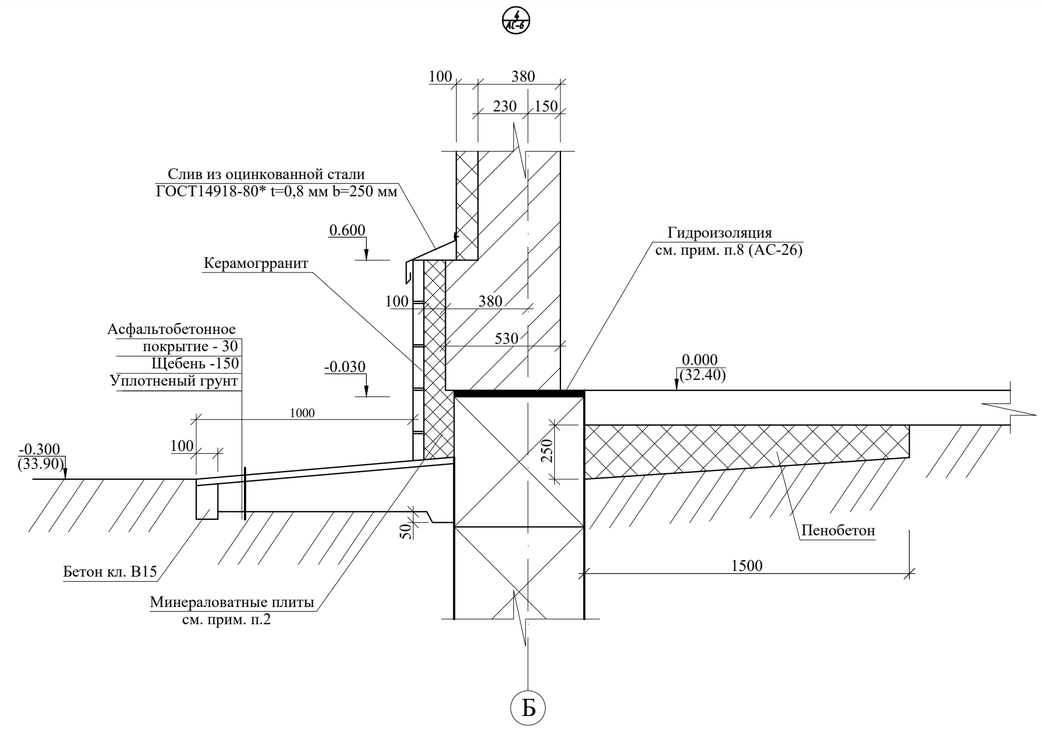

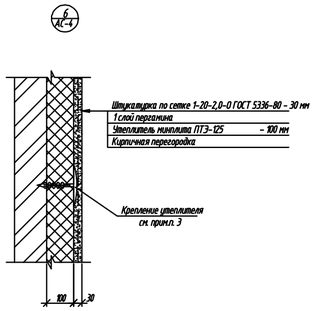

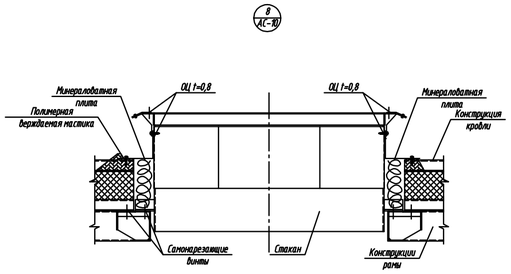

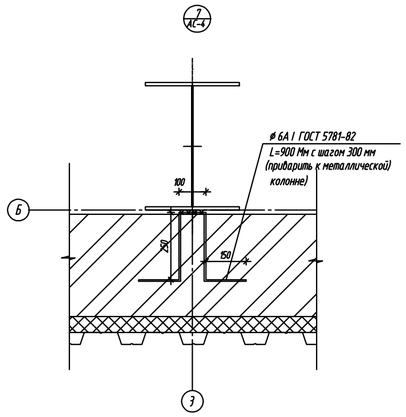

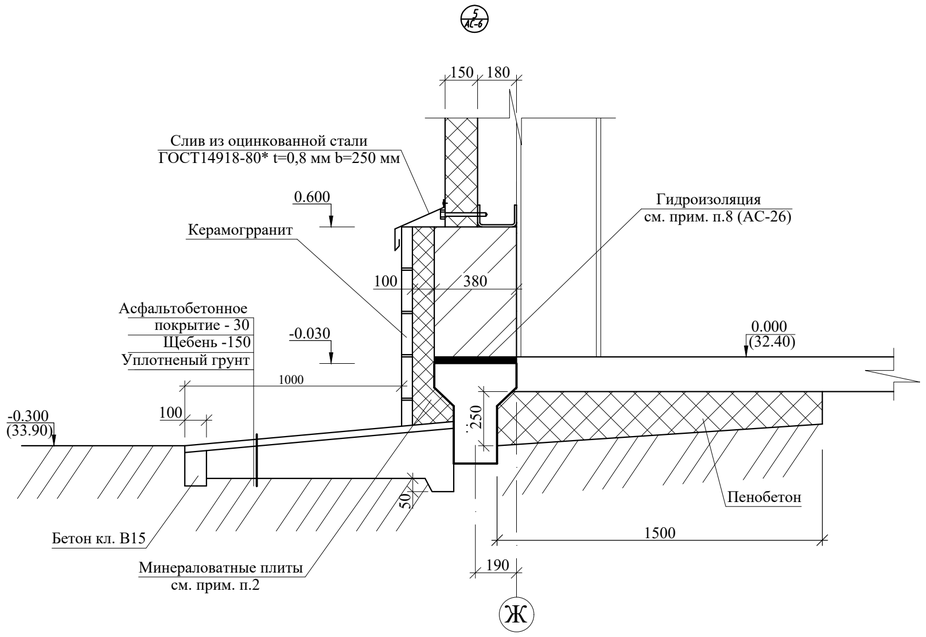

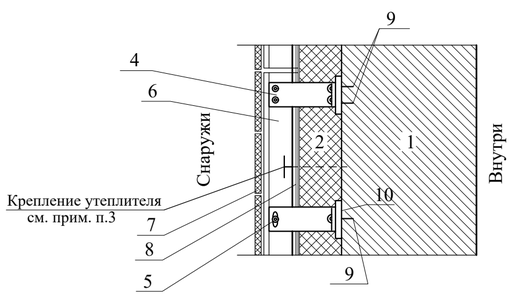

Конструктивное решение навесного фасада с воздушным зазором :
1 - стена (кирпич б = 380мм);
2 - 1 слой утеплителя ПТЭ-175 G=175кг/м3 толщ. 100 мм. Площадь - 174,5м2

4,5,6 - элементы несущего каркаса (несущий кронштейн, опорный кронштейн и горизантальная направляющая (из листовой коррозионностойкой стали по ГОСТ 19904-74*) соответственно. Расход = 3,3 кг/м². Заклепки и саморезы - 24шт/м². ;
7 - облицовка из металлосайдинга.Площадь - 196,3м2
8 - пароизоляция Ютафол. Площадь - 174.5м2
9 - элементы анкерного крепления кронштейнов к основанию;
10 - терморазрывная прокладка, полипропилен марки 0215 ТУ2211-020-00203521-96 (Россия);
11 - анкер пластмассовый типа "Грибок" длиной не менее 140 мм, Ø шляпки не менее 80 мм.
Облицовку фасада и обрамление наружных дверей и окон выполнить согласно указаниям СП РК 5.06-19 - 2005.

1 Данный лист см. совместно с листами АС
2. В качестве утеплителя использовать минплиту ПТЭ-175.
3. Для крепления утеплителя применять дюбельный комплект Бийского завода стеклопластиков ДТ63-1Ш Ст.1-160-1(ТУ 2296-001-20994511-00) не менее 7 шт. на 1м².

Изм.	Кол. уч.	Лист	№ док.	Подп.	Дата	23-14-АС		
						Строительство физкультурно - оздоровительного комплекса по адресу: Атырауская обл., Макатский р-н., поселок Доссор, ул.А.Мантаева		
Разработал		Набиоллин А.				ФИЗКУЛЬТУРНО-ОЗДОРОВИТЕЛЬНЫЙ КОМПЛЕКС НА 140 ЗРИТЕЛЬСКИХ МЕСТ	Стадия	Лист	Листов
ГИП		Каиргалиев А.					Р. П.	11	42
						Узлы 1 - 9.	ТОО "ПроектСтройИнжиниринг" Г. УРАЛЬСК	

Взам. инв. №
Подпись и дата
Инв. № подл.

Копировал:
Формат А2

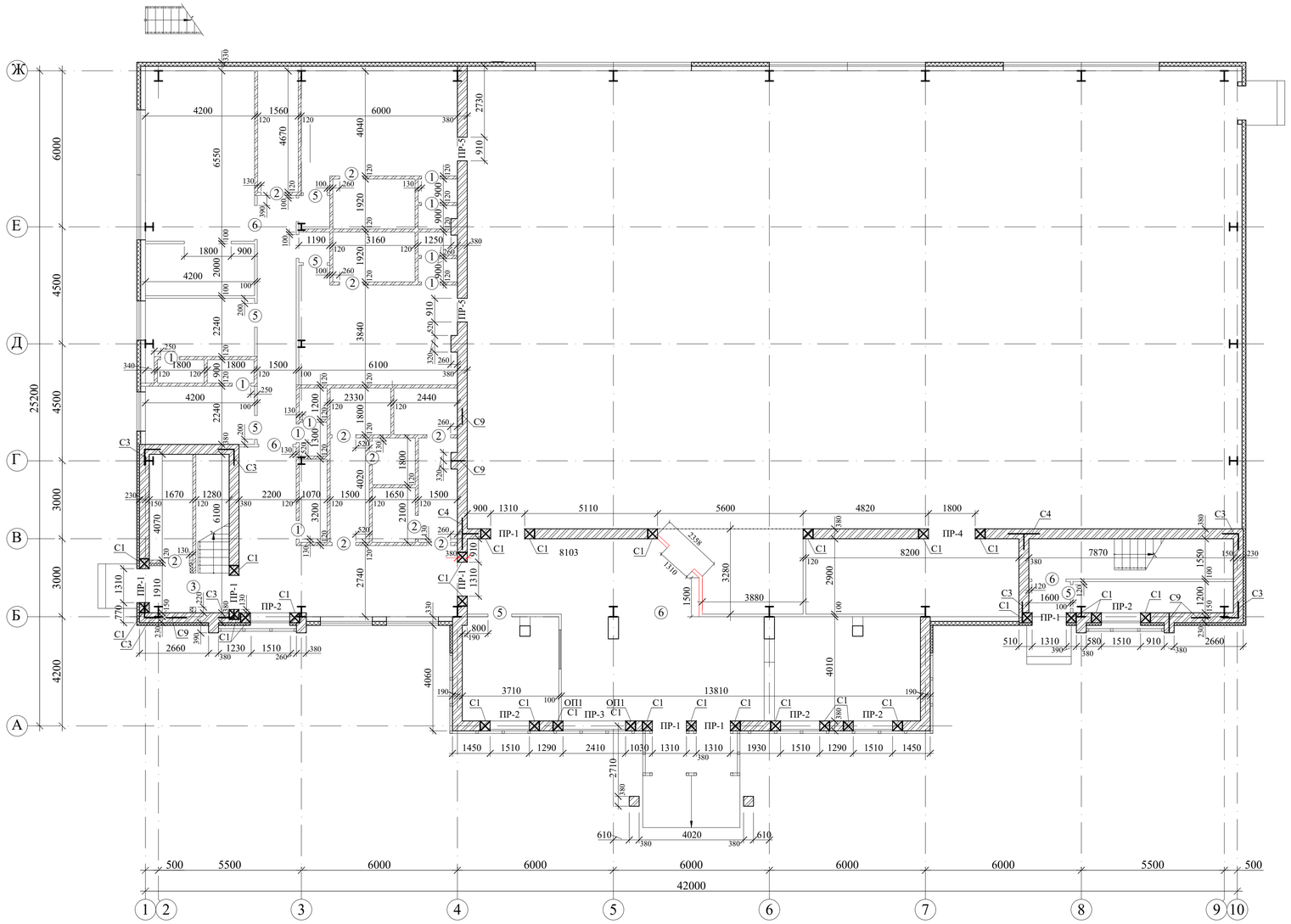

Спецификация элементов заполнения дверных проемов.

Поз.	Обозначение	Наименование	Кол-во 1 этаж.	2 этаж.	Венткмера	Всего	Масса ед.кг.	Примечание.
		Перемычки.						
1	Серия 1.038.1 - 1 вып.1	3ПБ18-37	14	6	2	22		
2	то же	2ПБ16-2	7	3	1	11		
3	Серия 1.038.1 - 1 вып.2	3ПП21-71	6	2	-	8		
4	Серия 1.225-2 вып.11	ПРГ 28.1.3-4Т	3	-	-	3		
5	Серия 1.038.1 - 1 вып.2	3ПП27-71	1	-	-	1		
6	Серия 1.038.1 - 1 вып.1	3ПБ13-37	4	-	-	4		
7	то же	2ПБ13-1	2	-	3	5		
		Опорные подушки						
ОП1	Серия 1.225-2 вып.11	ОП 4.4-Т	2	-	-	2	50	
		Сетки						
С1	АСИ-С1	Сетка С1				160	0,57	
С2	АСИ-С2	Сетка С2				1608,48	0,49	п.м
С3	АСИ-С3	Сетка С3				13	1,84	
С4	АСИ-С4	Сетка С4				2	2,60	
С9	АСИ-С9	Сетка С9				1237,3	0,71	п.м

Ведомость проёмов (под кирпичные перегородки).

Марка	Размеры проёма, мм.
	Двери
1	710 х 2070 (9 шт.)
2	910 х 2070 (10 шт.)
3	1310 х 2070 (1 шт.)

Ведомость проёмов (под гипсокартонные перегородки).

Марка	Размеры проёма, мм.
	Двери
4	
5	910 х 2070 (6 шт.)
6	1310 х 2070 (4 шт.)

Ведомость перемычек

Марка	Схема сечения
ПР-1 1 эт.- 7 шт.	2.070 1 2
ПР-2 1 эт.- 5 шт.	2.710 3
ПР-3 1 эт.- 1 шт.	2.710 4
ПР-4 1 эт.- 1 шт.	2.500 5
ПР-5 1 эт.- 2 шт.	2.070 6 7

Взам. инв. №

Подпись и дата

Инв.№ подл.

Изм.	Кол. уч.	Лист	№ док.	Подп.	Дата
Разработал		Набиоллин А.			
ГИП		Каиргалиев А.			

23-14-АС

Строительство физкультурно - оздоровительного комплекса по адресу: Атырауская обл., Макатский р-н., поселок Доссор, ул.А.Мантаева

ФИЗКУЛЬТУРНО-ОЗДОРОВИТЕЛЬНЫЙ КОМПЛЕКС НА 140 ЗРИТЕЛЬСКИХ МЕСТ

Стадия	Лист	Листов
Р. П.	12	42

Кладочный план на отм. 0.000

ТОО "ПроектСтройИнжиниринг" Г. УРАЛЬСК

Формат А1

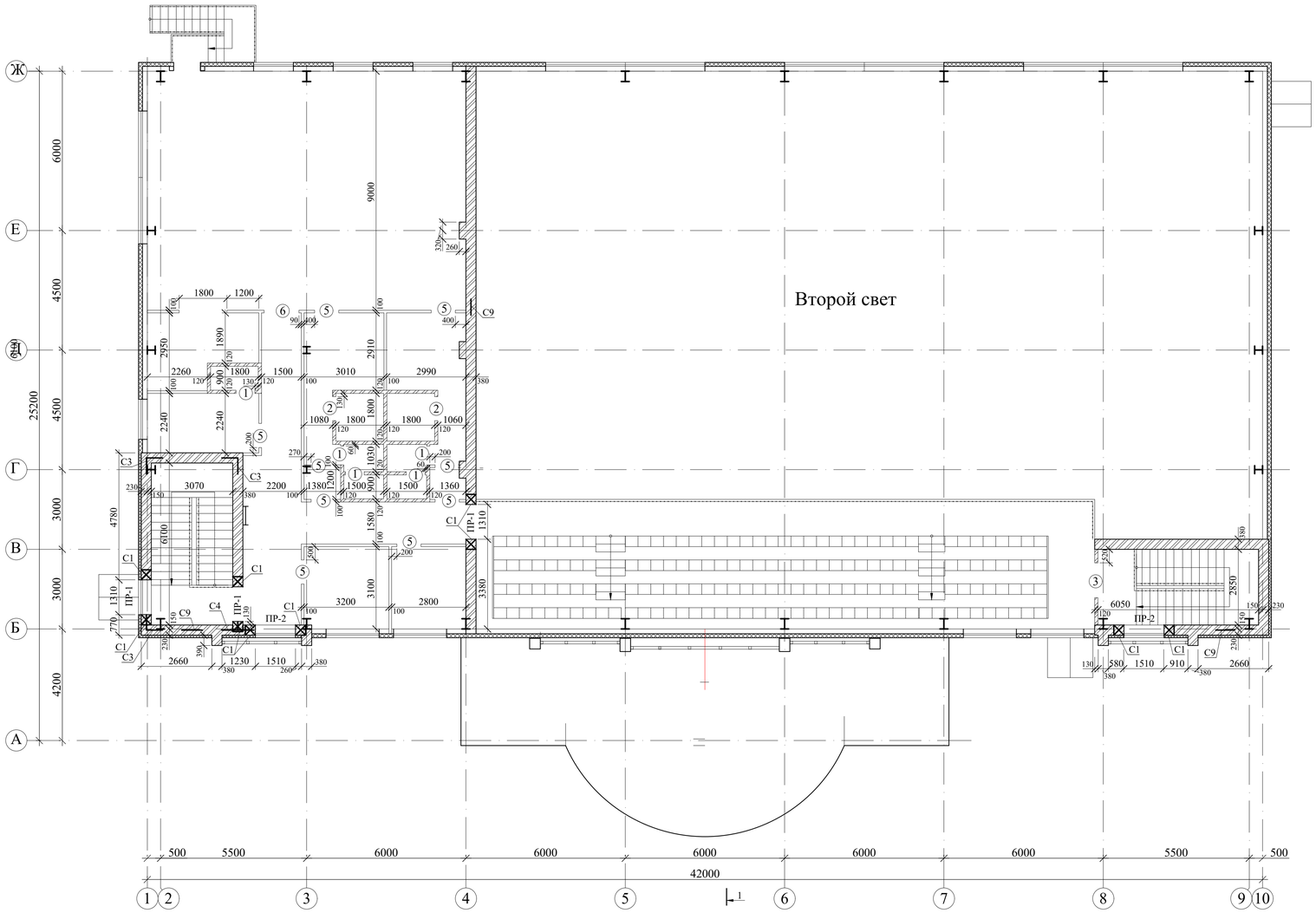

Спецификация элементов венткамеры.

Поз.	Обозначение	Наименование	Кол-во шт.	Масса ед.кг.	Примечание.
Р1	АСИ- Р1	Обрамление Р1	1	24,81	
Р2	АСИ- Р1	Обрамление Р2	1	23,69	
Р3	АСИ- Р1	Обрамление Р3	1	21,96	

Ведомость перемычек

Марка	Схема сечения
ПР-1 2 эт.- 3 шт. Вентк.-1 шт.	8.370 6.010 5.370
ПР-2 2 эт.- 2 шт.	6.010
ПР-6 Вентк. - 1 шт.	8.500

Ведомость проёмов (под кирпичные перегородки).

Марка	Размеры проёма, мм.
	Двери
1	710 х 2070 (5 шт.)
2	910 х 2070 (2 шт.)
3	1310 х 2070 (1 шт.)

Ведомость проёмов (под гипсокартонные перегородки).

Марка	Размеры проёма, мм.
	Двери
4	
5	910 х 2070 (9 шт.)
6	1310 х 2070 (1 шт.)

Фрагмент кладочного плана на отм. 6.600

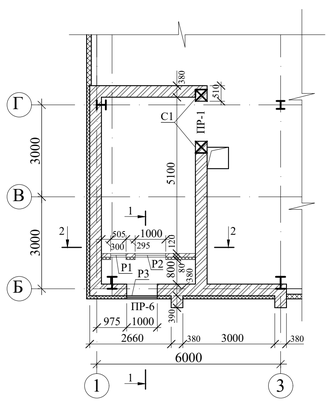

1 - 1

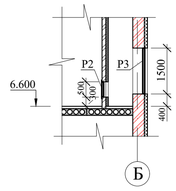

2 - 2

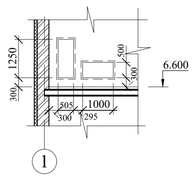

КОНСТРУКТИВНЫЕ УКАЗАНИЯ ПО КИРПИЧНОЙ КЛАДКЕ.

1. Наружные стены - кирпичная кладка толщиной 380 мм. с утеплителем снаружи ПТЭ 125 (D=125 кг/м3) толщиной 100 мм и обшивкой металлосайдингом.
   Наружные стены выполнить из обыкновенного глиняного кирпича марки КОП По 1НФ/100/2,0 ГОСТ 530-2012 на цементно песчаном растворе марки 75.
2. Внутренние стены выполнить из обыкновенного глиняного кирпича марки КОП По НФ/100/2,0 на цементно песчаном растворе марки 75.
3. Кирпичные перегородки толщиной 120 мм выполнить из обыкновенного глиняного кирпича КОП По 1НФ/75/2,0 ГОСТ 530-2012 на цементно песчаном растворе марки 50.
4. Армирование кладки стен вести в соответствии с ректом.
   Стены в осях 1-3 и 9-10 армировать сетками С9 через четыре ряда кладки.
   Перегородки армировать сетками через пять рядов кладки.
5. В уровне низа перекрытия в углах и в местах пересечений продольных и поперечных стен, установить дополнительные сетки согласно схем армирования.
6. Для возможности контроля установки сеток выполнить выпуски стержней за внутреннюю плоскость стены на 5 - 10 мм.
7. Под концами перемычек в кладке уложить дополнительные сетки согласно схем армирования с шагом 70 мм по высоте, по четыре штуки под каждой опорной частью премычки.
8. Крепление кирпичных перегородок, примыкающих к стенам выполнить с перевязкой
9. Дверные коробки в перегородках толщиной 120 мм крепить по узлу 60.
10. Перегородки не доводить до железобетонных конструкций прекрытий на 30 мм.
    Зазоры между прегородками и плитой прекрытия проконопатить минеральной вотой и зачеканить с двух сторон цементным раствором.
11. При кладке стен в откосах дверных прёмов заложить антисептированные деревянные пробки размером 250х120х60(h) на высоте 300 мм от низа проёма и выше через 600 мм, но не менее двух с каждой стороны для крепления коробок.
12. В местах установоки оконных блоков и наружных дверей в качестве уплотнения применять монтажную пену для заделки стыка между стеной и оконным (дверным) блоком.
13. Металлические балки окрасить эмалью ПФ-115 ГОСТ 6465-76 за два раза по грунту.
14. Закладные элементы, оговорённые в пректе, покрасить эмалью ПФ 115 ГОСТ 6465-76 по грунту ГФ-021
15. Отверстия в стенах после монтажа труб, электропроводки и других коммуникаций тщательно зачеканить цементным раствором марки 200.
16. Проект разработан для летних условий строительства.

УКАЗАНИЯ ПО ЗАЩИТЕ КОНСТРУКЦИЙ ОТ КОРОЗИИ.

1. Выступающие из бетона части закладных изделий, доступные для возобновления защитных покрытий, покрасить эмалью ПФ115(два слоя) толщиной 55 мкм по грунту ГФ-021 (один слой).
2. Антикоррозионная защита стальных изделий разработана в сооответствии с требованиями СНиП РК 2.01-19-2004 "Защита строительных конструкций от коррозии"

Изм.	Кол. уч.	Лист	№ док.	Подп.	Дата	23-14-АС		
						Строительство физкультурно - оздоровительного комплекса по адресу: Атырауская обл., Макатский р-н., поселок Доссор, ул.А.Мантаева		
Разработал		Набиоллин А.				ФИЗКУЛЬТУРНО-ОЗДОРОВИТЕЛЬНЫЙ КОМПЛЕКС НА 140 ЗРИТЕЛЬСКИХ МЕСТ	Стадия	Лист	Листов
ГИП		Каиргалиев А.					Р. П.	13	42
						Кладочный план на отм. 3.000 Фрагмент кладочного плана на отм. 6.600	ТОО "ПроектСтройИнжиниринг" Г. УРАЛЬСК	

Взам. инв. №

Подпись и дата

Инв.№ подл.

Копировал:

Формат А1

Монолитное перекрытие на отм +3,100

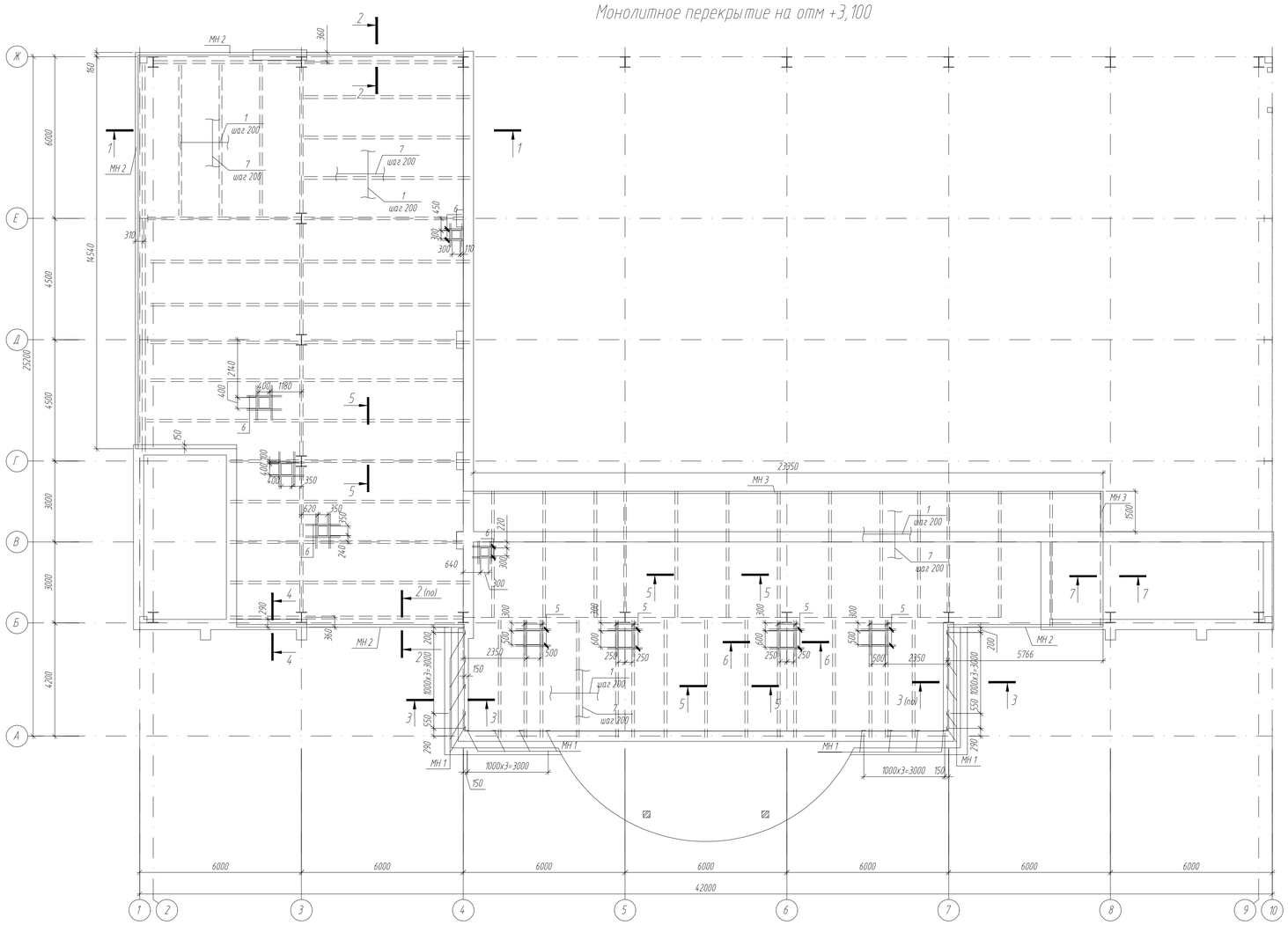

Спецификация элементов

Поз.	Обозначение	Наименование	Кол.	Масса ед., кг	Примечание
		Армирование плиты козырька			
1	ГОСТ 5781-82*	ø12 AIII, L=п.м	4428,3	0,888	3932,3
2	ГОСТ 5781-82*	ø8 AI, L=680	380	0,27	102,60
3	ГОСТ 5781-82*	ø8 AI, L=535	6	0,21	1,30
4	ГОСТ 5781-82*	ø8 AI, L=460	1172	0,18	211,00
5	ГОСТ 5781-82*	ø12 AIII, L=1440	32	1,28	41,00
6	ГОСТ 5781-82*	ø12 AIII, L=1240	40	1,10	44,00
7	ГОСТ 5781-82*	ø8 AI, L=п.м	4428,3	0,395	1749,20
МН 1	АСИ-МН-1	Закладная деталь МН-1	18	1,31	23,58
МН 2	с. 1.400-15, вып 0	МН 127-6 п.м	40,89	6,0	245,34
МН 3	с. 1.400-15, вып 0	МН 540 п.м	24,85	8,5	211,23
		Материалы			
		Бетон кл. В15, F50	50,61		м³

Ведомость деталей

Поз.	Эскиз
2	100, 45°, 50, 140, 100, 140, 100, 50
3	150, 45°, 50, 140, 50, 75, 70
4	100, 80, 100, 100

Ведомость расхода стали на элемент, кг

Марка элемента	Изделия арматурные						Изделия закладные							
	Арматура класса					Всего	Арматура класса		Прокат марки		Прокат марки			Всего
	А-I			А-III			А-III		С 245		С 245			
	ГОСТ 5781-82*						ГОСТ 5781-82*		ГОСТ 8510-86*		ГОСТ 19903-74*			
	ø8	-	Итого	ø12	Итого		ø8	Итого	L 100х63х6	Итого	δ=8	δ=6	Итого	
Монолитное перекрытие на отм +3,100	2064,1	-	2064,1	4017,3	4017,3	6081,4	40,36	40,36	206,72	206,72	40,89	192,18	233,07	480,15

1. Арматуру поз. 2,3 приварить к полкам металлических балок.
2. Сварку производить электродами Э42 ГОСТ 9467-75*.
3. Защитный слой армирования 20мм.

1-1 (Армирование)

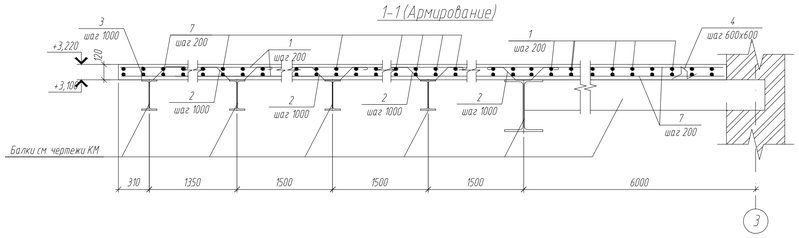

6-6

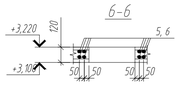

2-2

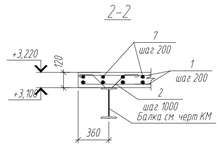

3-3, 4-4

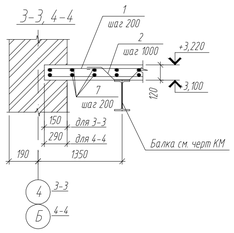

5-5

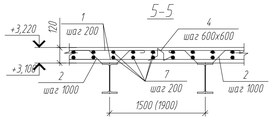

7-7

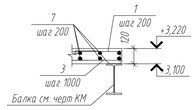

Изм.	Кол. уч.	Лист	№ док.	Подп.	Дата
Разработал		Набиоллин			
ГИП		Каиргалиев			

23-14-АС

Строительство физкультурно - оздоровительного комплекса по адресу: Атырауская обл., Макатский р-н., поселок Доссор, ул.А.Мантаева

ФИЗКУЛЬТУРНО-ОЗДОРОВИТЕЛЬНЫЙ КОМПЛЕКС НА 140 ЗРИТЕЛЬСКИХ МЕСТ

Стадия	Лист	Листов
РП	14	42

Монолитное перекрытие на отм +3,100

ТОО"ПроектСтройИнжиниринг" Г. УРАЛЬСК

Копировал

Формат А1

Взам. инв. № | Подп. и дата | Инв. № подл.

Перекрытие на отм +6,300

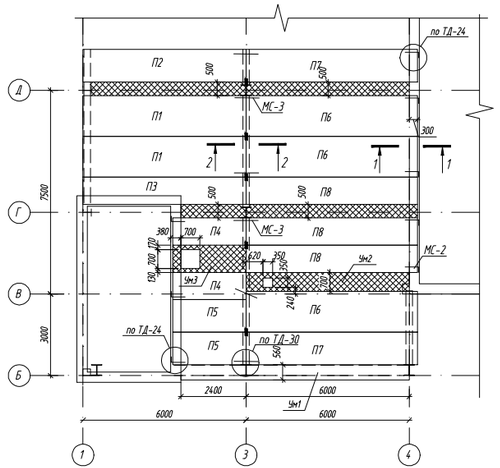

Ум1

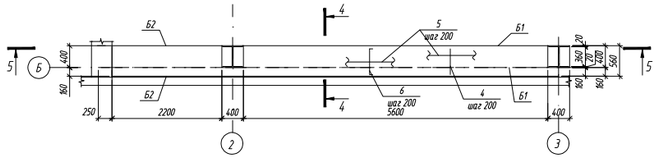

4-4

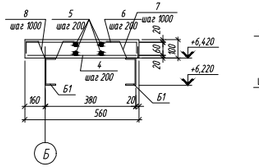

5-5

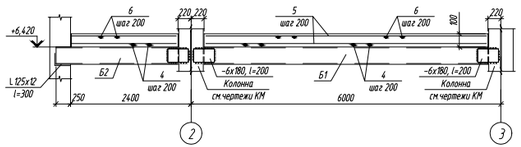

Ум2

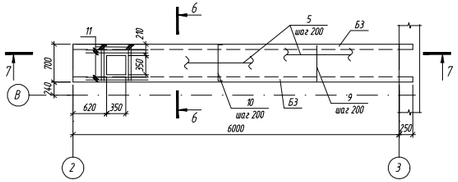

6-6

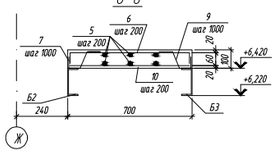

1 - 1

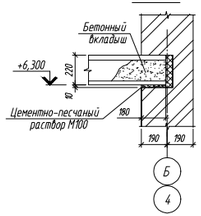

2 - 2

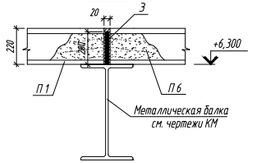

7-7

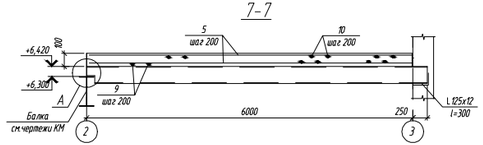

Ум3

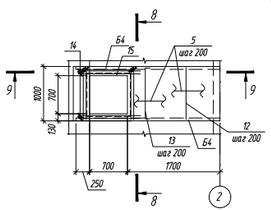

3 - 3

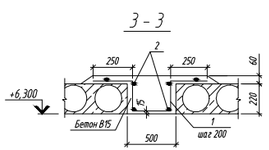

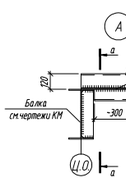

Д-Д

8-8

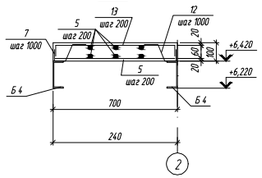

9-9

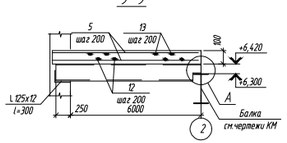

Спецификация элементов

Поз.	Обозначение	Наименование	Кол.	Масса ед, кг	Приме-чание
		Участок монолитный Ум2			
Б3	ГОСТ 8240-97	С 20П, l=5600	2	103,04	206,08
	ГОСТ 19903-74*	-8х200, l=400	2	5,00	10,0
	ГОСТ 8509-93	L 125х12, l=300	2	6,81	13,60
9	ГОСТ 5781-82*	⌀10 А-III, l=650	31	0,40	12,40
5	ГОСТ 5781-82*	⌀6 А-I, l=1п.м	47,60	0,222	10,60
10	ГОСТ 5781-82*	⌀10 А-III, l=790	31	0,49	15,20
7	ГОСТ 5781-82*	⌀6 А-I, l=525	14	0,12	1,70
11	ГОСТ 5781-82*	⌀8 А-I, l=910	4	0,36	1,40
		Материалы:			
		Бетон кл.В15	0,42		м³
		Участок монолитный Ум3			
Б4	ГОСТ 8240-97	С 20П, l=2650	2	48,76	97,50
	ГОСТ 19903-74*	-8х200, l=400	2	5,00	10,0
	ГОСТ 8509-93	L 125х12, l=300	2	6,81	13,60
12	ГОСТ 5781-82*	⌀10 А-III, l=950	10	0,59	5,90
5	ГОСТ 5781-82*	⌀6 А-I, l=1п.м	18,5	0,222	4,10
13	ГОСТ 5781-82*	⌀10 А-III, l=1090	10	0,67	6,70
7	ГОСТ 5781-82*	⌀6 А-I, l=525	6	0,12	0,70
14	ГОСТ 5781-82*	⌀10 А-III, l=1090	8	0,67	5,40
15	ГОСТ 8510-86*	L 100х63х6, l=п.м	3,05	7,53	23,00
		Материалы:			
		Бетон кл.В15	0,22		м³

Спецификация элементов

Поз.	Обозначение	Наименование	Кол.	Масса ед, кг	Приме-чание
П 1	с. 1.141-1 Вып. 63	Плита ПК60-15-8А IVТа	2	2800	
П 2	с. 1.141-1 Вып. 63	Плита ПК60-12-8А IVТа	1	2100	
П 3	с. 1.141-1 Вып. 63	Плита ПК60-10-8А IVТа	1	1725	
П 4	с. 1.141-1 Вып. 11	Плита ПТ27-10	2	795	
П 5	с. 1.141-1 Вып. 12	Плита П 27-12	2	970	
П 6	с. 1.141-1 Вып. 63	Плита ПК63-15-8А IVТа	3	2950	
П 7	с. 1.141-1 Вып. 63	Плита ПК63-12-8А IVТа	2	2200	
П 8	с. 1.141-1 Вып. 63	Плита ПК63-10-8А IVТа	3	1825	
1	ГОСТ 5781-82*	⌀ 8 А-III, L=1390мм	106	0,55	58,30
2	ГОСТ 5781-82*	⌀ 6 А-III, L=п.м	118,5	0,222	26,30
3	ГОСТ 19903-74	-10х200 L=200мм	5	3,14	15,70
		Изделия соединительные			
МС-2	с. 2.240-1 Вып. 6	МС-2	8	0.76	
МС-3	с. 2.240-1 Вып. 6	МС-3	6	0.55	
	с. 2.240-1 Вып. 6	⌀ 12 А-III , L=300мм	8	0.27	
		Материал			
		Бетон В15, м³	4,98		
		Участок монолитный Ум1			
Б1	ГОСТ 8240-97	С 20П, l=5600	2	103,04	206,10
Б2	ГОСТ 8240-97	С 20П, l=2450	2	45,08	90,20
	ГОСТ 19903-74*	-6х180, l=200	4	1,70	6,80
	ГОСТ 8509-93	L 125х12, l=300	2	6,81	13,60
4	ГОСТ 5781-82*	⌀10 А-III, l=510	42	0,31	13,00
5	ГОСТ 5781-82*	⌀6 А-I, l=1п.м	47,4	0,222	10,50
6	ГОСТ 5781-82*	⌀10 А-III, l=650	42	0,40	16,80
7	ГОСТ 5781-82*	⌀6 А-I, l=525	9	0,12	1,10
8	ГОСТ 5781-82*	⌀6 А-I, l=555	9	0,12	1,10
		Материалы:			
		Бетон кл.В15	0,44		м³

1. Арматуру поз. 7, 8 приварить к полкам балок 1,2,3.
2. Сварку производить электродами Э42 ГОСТ 9467-75*.

Ведомость деталей

Поз	Эскиз
6	510
7	150, 50, 50, 75, 80
8	80, 100, 50, 50, 80
10	650
13	950

Ведомость расхода стали, кг

Марка элемента	Арматурные изделия						Всего	Прокат						Всего
	Арматура класса							ГОСТ 8240-97	ГОСТ 8509-93	ГОСТ 8538-86*	ГОСТ 19903-74*	ГОСТ 8509-93		
	A1			AIII										
	ГОСТ 5781-82*			ГОСТ 5781-82*										
	⌀6	⌀8	Итого	⌀10	⌀	Итого		С 20	L 125х12	L 100х63х6	δ=8	δ=6		
Ум1	12,70	-	12,70	29,80		29,80	42,50	296,30	13,60	-	-	6,80	316,70	
Ум2	12,30	1,40	13,70	27,60		27,60	41,30	206,8	13,60	-	10,00	-	230,4	
Ум3	4,80	-	4,80	18,00		18,00	22,80	97,50	13,60	23,00	10,00	-	144,1	

Изм.	Кол.уч.	Лист	N док.	Подп.	Дата
Разработал	Набиоллин				
ГИП	Каиреалиев				

23-14-АС

Строительство физкультурно - оздоровительного комплекса по адресу: Атырауская обл., Макатский р-н., поселок Доссор, ул.А.Мантаева

ФИЗКУЛЬТУРНО-ОЗДОРОВИТЕЛЬНЫЙ КОМПЛЕКС НА 140 ЗРИТЕЛЬСКИХ МЕСТ

Перекрытие на отм +6,300

Стадия	Лист	Листов
РП	15	42

ТОО"ПроектСтройИнжиниринг"
Г. УРАЛЬСК

Формат А3х3

Взам. инв. №
Подп. и дата
Инв. № подл.

Схема расположения лестницы №1

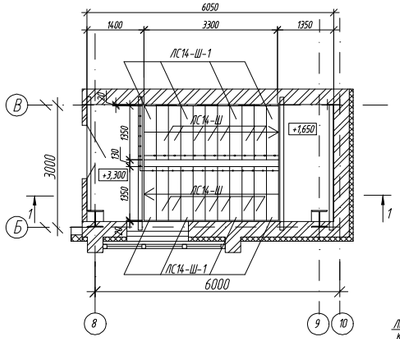

А

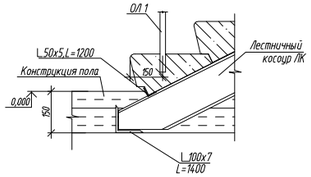

Б

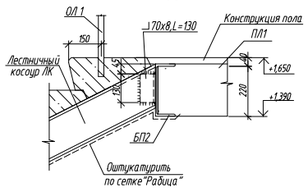

ПЛ1

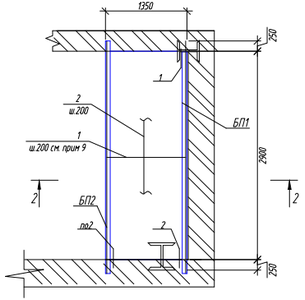

1

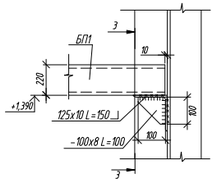

3-3

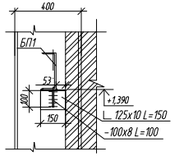

2-2

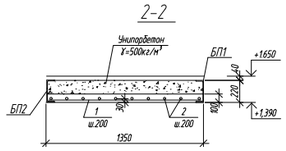

3

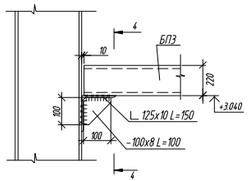

4-4

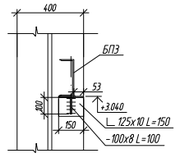

1 – 1

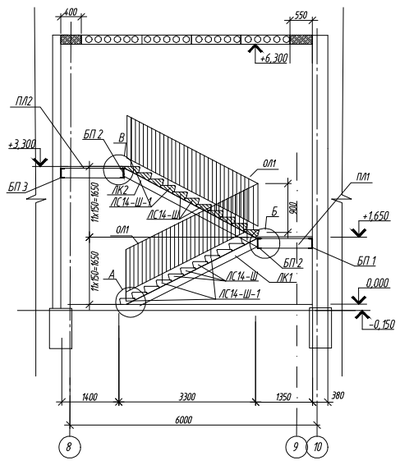

В

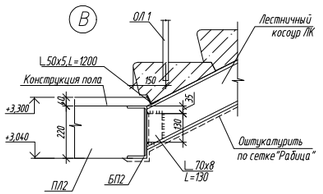

ПЛ2

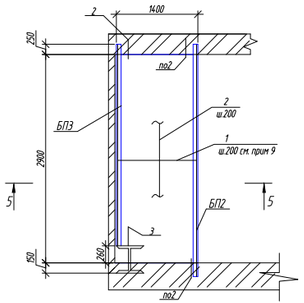

5-5

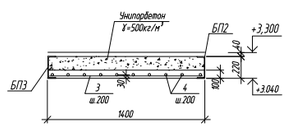

Деталь сопряжения косоура с балкой

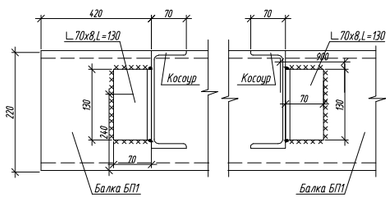

2

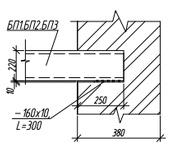

1. Сварку вести электродами типа Э-42 по ГОСТ 9467-75 в соответствии с требованиями ГОСТ 10922-90. Все сварные швы h=6мм. Катет сварных швов 6 мм, длина сварных швов по периметру свариваемых элементов в зоне контакта.
2. Раскладку плит перекрытия на отметках +6.300 следует смотреть на листе АС-18
3. Укладку плиты ПК 36.12-8Та на стены производить по выравненному слою цементного раствора марки 100, толщиной 10мм.
4. Пустоты по торцам плиты заделать бетонными вкладышами на глубину 250мм.
5. Все стальные конструкции окрасить эмалью ПФ-115 (два слоя) толщиной 55 мкм ГОСТ 6465-75 по грунтовке ГФ021 (один слой) ГОСТ 25129-82.
6. Металлические косоуры очистить от ржавчины, обезжирить, оштукатурить раствором М100, толщиной 30мм по сетке "Рабица".
7. Расстояние между перилами лестничных маршей и стеной должно быть не менее 1350мм.
8. Арматуру поз. 1 приварить к полкам балок БП1,БП2,БП3
9. В месте примыкания арматуры к колонне, арматуру приварить к телу колонны

Спецификация элементов лестницы

Поз.	Обозначение	Наименование	Кол.	Масса ед., кг	Примечание
		Лестница №1	1		
		Металлические косоуры			
ЛК1т	1114-1-АС-АСИ-ЛК1т	Лестничный косоур ЛК1т	1	61.25	
ЛК1н	1114-1-АС-АСИ-ЛК1н	Лестничный косоур ЛК1н	1	76.35	
ЛК2т	1114-1-АС-АСИ-ЛК2т ,ЛК2н	Лестничный косоур ЛК2т	1	64.14	
ЛК2н	1114-1-АС-АСИ-ЛК2т ,ЛК2н	Лестничный косоур ЛК2н	1	64.14	
		Площадка ПЛ1			
БП 1	ГОСТ 8240-89	⊏ 22, L=3120мм	1	65,52	65,52
	ГОСТ 19903-90	— 160х10, L=300мм	1	3.77	3.77
	ГОСТ 8509-93	∟ 125х10 L=150мм	1	2.87	2.87
	ГОСТ 19903-90	— 100х8, L=100мм	1	0.63	0.63
БП 2	ГОСТ 8240-89	⊏ 22, L=3370мм	1	70,77	70,77
	ГОСТ 19903-90	— 160х10, L=300мм	2	3.77	7.54
1	ГОСТ 5781-82*	⌀12А-III L=1330мм	16	1.18	18.88
2	ГОСТ 5781-82*	⌀8А-I L=1 п.м	20.3	0.395	8.02
		Материалы			
		Бетон кл. В15	0.39	м³	
		Унипорбетон γ=500кг/м³	0.47	м³	
		Площадка ПЛ2			
БП 2	ГОСТ 8240-89	⊏ 22, L=3370мм	1	70,77	70,77
		— 160х10, L=300мм	2	3.77	7.54
БП 3	ГОСТ 8240-89	⊏ 22, L=2890мм	1	60.69	60.69
	ГОСТ 19903-90	— 160х10, L=300мм	1	3.77	3.77
	ГОСТ 8509-93	∟ 125х10 L=150мм	1	2.87	2.87
	ГОСТ 19903-90	— 100х8, L=100мм	1	0.63	0.63
1	ГОСТ 5781-82*	⌀12А-III L=1380мм	16	1.23	19.68
2	ГОСТ 5781-82*	⌀8А-I L=1 п.м	21.06	0.395	8.32
		Материалы			
		Бетон кл. В15	0.4	м³	
		Унипорбетон γ=500кг/м³	0.49	м³	
ЛС 14-Ш	ГОСТ 8717.1-84-03.0.00	Ступень ЛС 14-Ш	14	144	
ЛС14-Ш-1	- АСИ-ЛС 14-Ш-1	Ступень ЛС 14-Ш-1	8	144	
ОЛ 1	- АСИ-ОЛ 1	Ограждение лестницы ОЛ 1	2	32,5	65
ОЛ 2	- АСИ-ОЛ 2	Ограждение лестницы ОЛ 2	1	18,10	18,10

Изм.	Кол.уч.	Лист	№ док.	Подп.	Дата
Разработал	Набиоллин				
ГИП	Каиреазиев				

23-14-АС

Строительство физкультурно - оздоровительного комплекса по адресу: Атырауская обл., Макатский р-н., поселок Доссор, ул.А.Мантаева

ФИЗКУЛЬТУРНО-ОЗДОРОВИТЕЛЬНЫЙ КОМПЛЕКС НА 140 ЗРИТЕЛЬСКИХ МЕСТ

Схема расположения лестницы №1

Стадия	Лист	Листов
РП	16	42

ТОО"ПроектСтройИнжиниринг"
Г. УРАЛЬСК

Копировал | Формат А3х3

Взам. инв. №
Подп. и дата
Инв. № подл.

Схема расположения лестницы №2

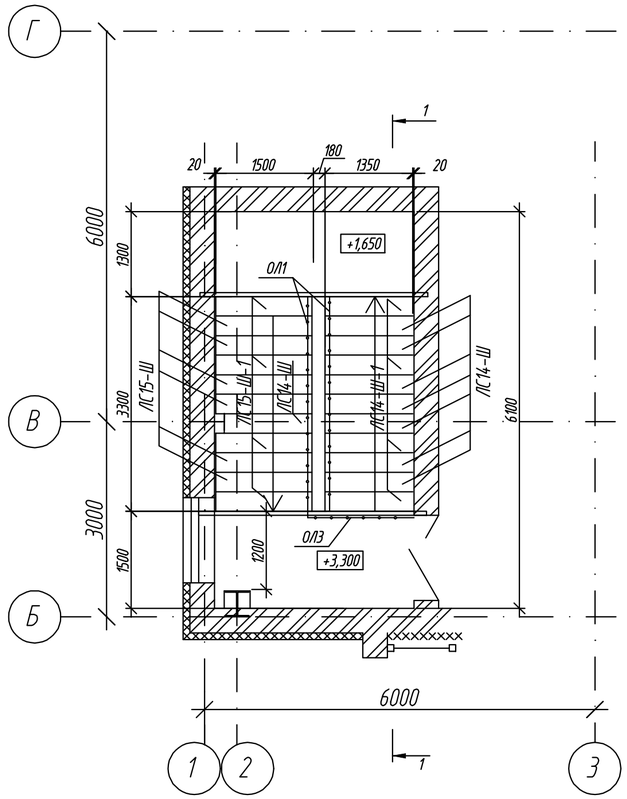

Деталь сопряжения косоура с балкой

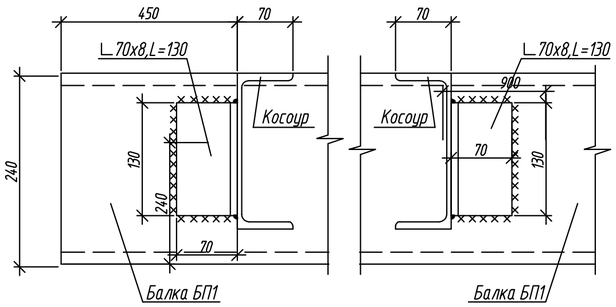

А

Ведомость деталей

Поз.	Эскиз
1	250, 250, 220, 220, 270

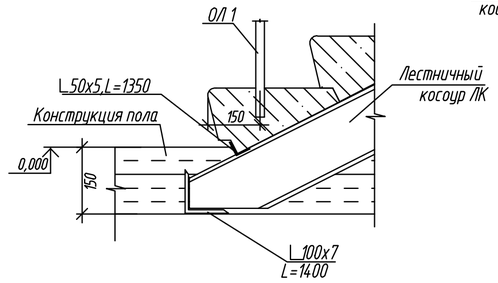

Б

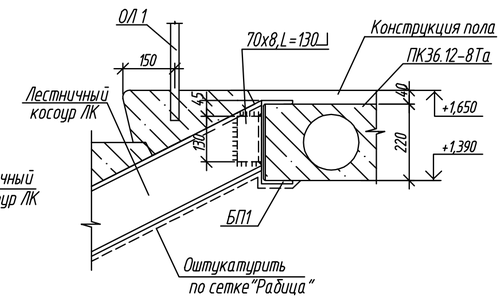

В

1 – 1

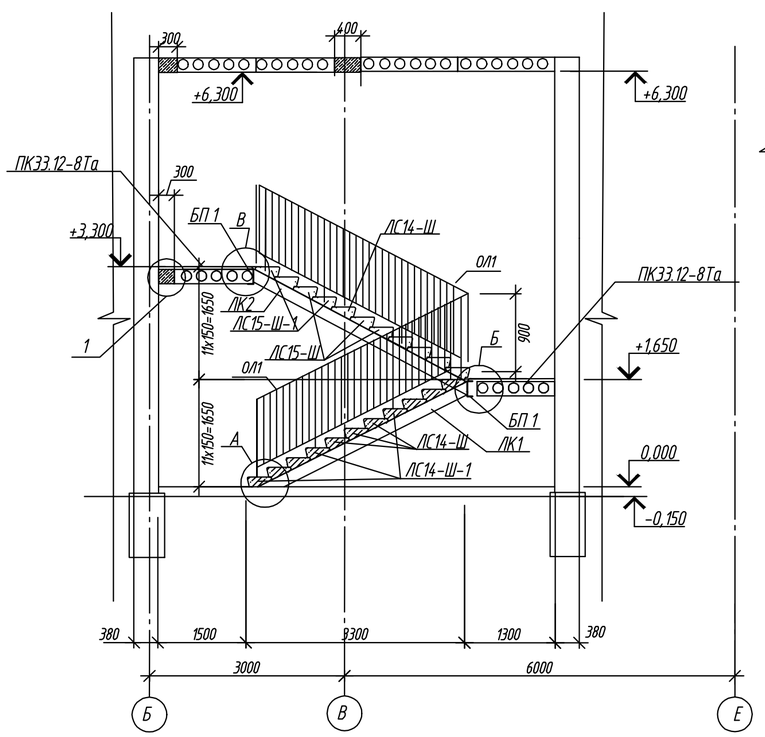

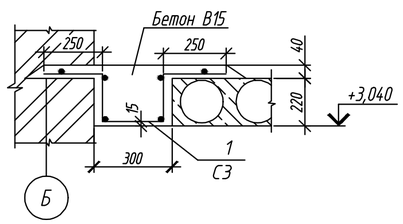

Б

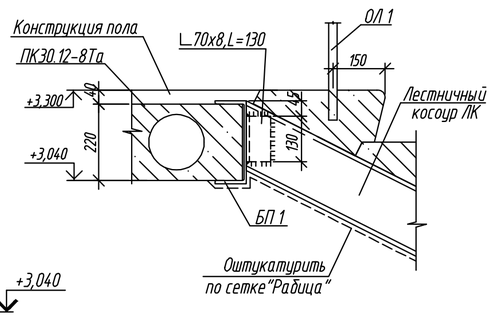

1

Спецификация элементов лестницы

Поз.	Обозначение	Наименование	Кол.	Масса ед., кг	Приме-чание
		Лестница №2	1		
		Металлические косоуры			
ЛК1т	1114-1-АС-АСИ-ЛК1т	Лестничный косоур ЛК1т	1	61.25	
ЛК1н	1114-1-АС-АСИ-ЛК1н	Лестничный косоур ЛК1н	1	76.35	
ЛК2т	1114-1-АС-АСИ-ЛК2т ,ЛК2н	Лестничный косоур ЛК2т	1	64.14	
ЛК2н	1114-1-АС-АСИ-ЛК2т ,ЛК2н	Лестничный косоур ЛК2н	1	64.14	
	с. 1.141-1	Плита ПК33.12-8 Та	2	1080	
		Площадочные балки			
БП 1	ГОСТ 8240-89	[24, L=3100мм	2	74,4	148,8
	ГОСТ 19903-90	— 160x10, L=300мм	4	3.77	15,1
С3	ГОСТ 23279-85	Сетка 3С $\frac{8\,AI-200}{12\,AIII-200}$ 121x255	1	14,98	14,98
		Материалы			
		Бетон кл. В15	0.33	м³	
	ГОСТ 8509-93	∟50x5,L=1350	2	5.09	10.18
ЛС 14-Ш	ГОСТ 8717.1-84-03.0.00	Ступень ЛС 14-Ш	8	14.4	
ЛС14-Ш-1	-АСИ-ЛС 14-Ш-1	Ступень ЛС 14-Ш-1	4	14.4	
ЛС 15-Ш	ГОСТ 8717.1-84-03.0.00	Ступень ЛС 15-Ш	6	160	
ЛС15-Ш-1	-АСИ-ЛС 15-Ш-1	Ступень ЛС 15-Ш-1	4	160	
ОЛ 1	-АСИ-ОЛ 1	Ограждение лестницы ОЛ 1	2	32,5	65
ОЛ 3	-АСИ-ОЛ 3	Ограждение лестницы ОЛ 3	1	18,10	18,10

1. Сварку вести электродами типа Э-42 по ГОСТ 9467-75 в соответствии с требованиями ГОСТ 10922-90. Все сварные швы h=6мм. Катет сварных швов 6 мм, длина сварных швов по периметру свариваемых элементов в зоне контакта.
2. Раскладку плит перекрытия на отметках +6.300 следует смотреть на листе АС-18
3. Укладку плиты ПК 36.12-8Та на стены производить по выравненному слою цементного раствора марки 100, толщиной 10мм.
4. Пустоты по торцам плиты заделать бетонными вкладышами на глубину 250мм.
5. Все стальные конструкции окрасить эмалью ПФ-115 (два слоя) толщиной 55 мкм ГОСТ 6465-75 по грунтовке ГФ021 (один слой) ГОСТ 25129-82.
6. Металлические косоуры очистить от ржавчины, обезжирить,оштукатурить раствором М100, толщиной 30мм по сетке "Рабица".
7. Расстояние между перилами лестничных маршей и стеной должно быть не менне 1350мм.
8. В месте примыкания арматуры к колонне, арматуру приварить к телу колонны

Изм.	Кол.уч.	Лист	№ док.	Подп.	Дата	23-14-АС
						Строительство физкультурно - оздоровительного комплекса по адресу: Атырауская обл., Макатский р-н., поселок Доссор, ул.А.Мантаева
Разработал		Набиоллин				ФИЗКУЛЬТУРНО-ОЗДОРОВИТЕЛЬНЫЙ КОМПЛЕКС НА 140 ЗРИТЕЛЬСКИХ МЕСТ
ГИП		Каиргалиев				Схема расположения лестницы №2

Стадия	Лист	Листов
РП	17	42

ТОО"ПроектСтройИнжиниринг" Г. УРАЛЬСК

Взам. инв. №

Подп. и дата

Инв. № подл.

Формат А2

Раскладка плит перекрытия на отм +6,300

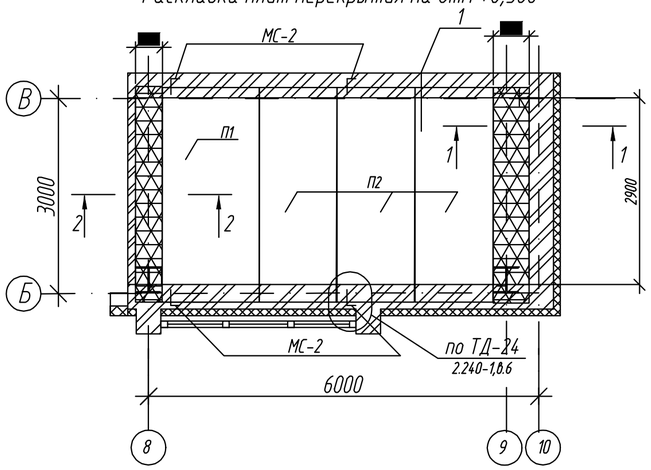

1-1

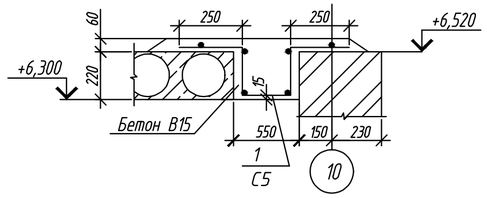

2-2

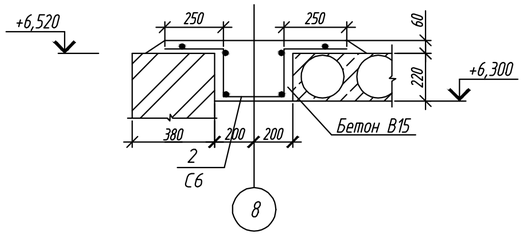

3-3

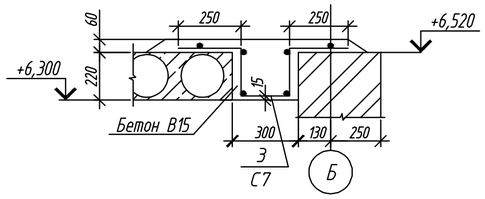

4-4

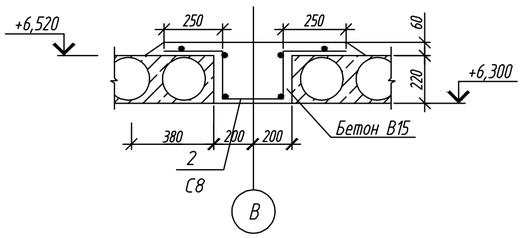

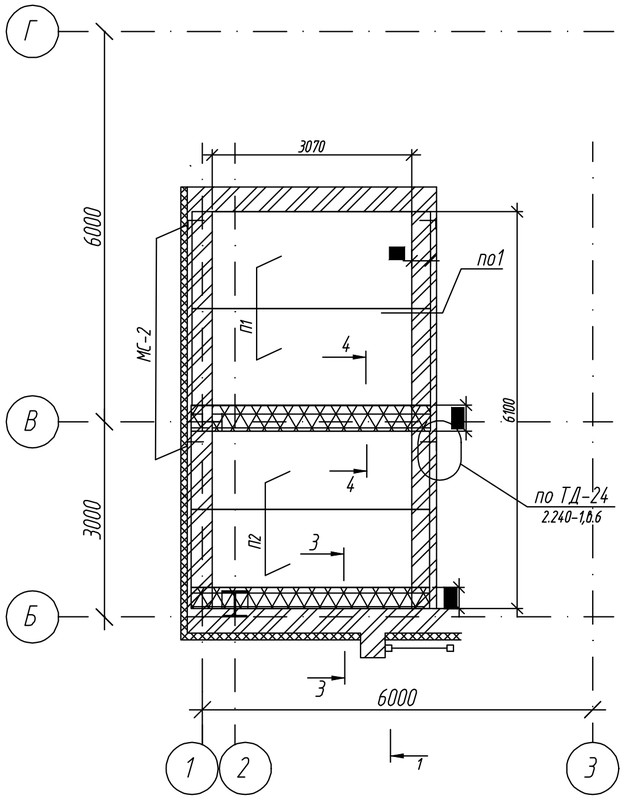

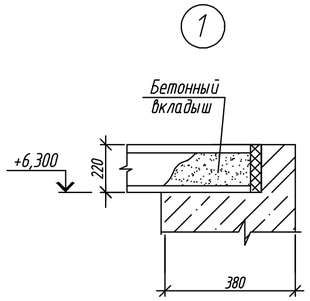

Ведомость деталей

Поз.	Эскиз
1	250, 250, 220, 220, 470
2	250, 250, 220, 220, 370
3	250, 250, 220, 220, 270

Спецификация элементов перекрытия на отм.+6,300

Поз.	Обозначение	Наименование	Кол.	Масса ед., кг	Приме-чание
П1	с. 1.141-1	Плита ПК33-15-8Та	3		
П2	с. 1.141-1	Плита ПК33-12-8Та	5		
С5	ГОСТ 23279-85	Сетка 3С $\frac{8\,AI-200}{12\,AIII-200}$ 141х284	1	27,71	27,71
С6	ГОСТ 23279-85	Сетка 3С $\frac{8\,AI-200}{12\,AIII-200}$ 131х284	1	26,36	26,36
С7	ГОСТ 23279-85	Сетка 3С $\frac{8\,AI-200}{12\,AIII-200}$ 121х301	3	25,45	25,45
С8	ГОСТ 23279-85	Сетка 3С $\frac{8\,AI-200}{12\,AIII-200}$ 131х301	1	28,08	28,08
		Изделия соединительные			
МС-2	с. 2.240-1 Вып. 6	МС-2	8	0.76	
		Материал			
		Бетон В15	1.31	$м^3$	

1. Монтаж плит перекрытия производить в соответствии с проектом производства работ, руководствуясь СНиП РК 5.03-37-2005 "Несущие и ограждающие конструкции" и СНиП РК 1.03-05-2001 "Охрана труда и техника безопасности в строительстве".
2. Укладку плит на стены производить по выровненному слою цементного раствора марки 100, толщиной 10 мм.
3. Швы между плитами заполнить бетоном кл. В15 на мелком заполнителе.
4. Анкерные связи сваривать при плотном зацеплении за монтажные петли (L=100 мм, h=6 мм) с последующей заделкой всех металлических элементов цементным раствором марки 100 слоем 30 мм.
5. Сварку анкеров производить электродами Э-42 ГОСТ 9467-75.
6. По периметру наружных стен между кладкой и плитами перекрытия проложить пакеты из минплиты h=50мм, обернутые пергамином.
7. Пустоты по торцам плит перекрытия заделать бетонными вкладышами на глубину 250мм.
8. Узлы, замаркированные на данном листе, выполнить по серии 2.240-1 вып.6.

Изм.	Кол.уч.	Лист	№ док.	Подп.	Дата	23-14-АС		
						Строительство физкультурно - оздоровительного комплекса по адресу: Атырауская обл., Макатский р-н., поселок Доссор, ул.А.Мантаева		
Разработал		Набиоллин				ФИЗКУЛЬТУРНО-ОЗДОРОВИТЕЛЬНЫЙ КОМПЛЕКС НА 140 ЗРИТЕЛЬСКИХ МЕСТ	Стадия: РП	Лист: 18 / Листов: 42
ГИП		Каиргалиев				Раскладка плит перекрытия на отм +6,300	ТОО"ПроектСтройИнжиниринг" Г. УРАЛЬСК	

Взам. инв. №

Подп. и дата

Инв. № подл.

Формат А2

Козырек входа №1

Схема расположения балок

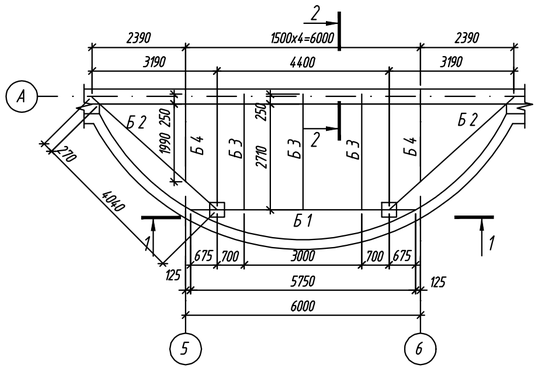

Плита козырька входа №1(армирование)

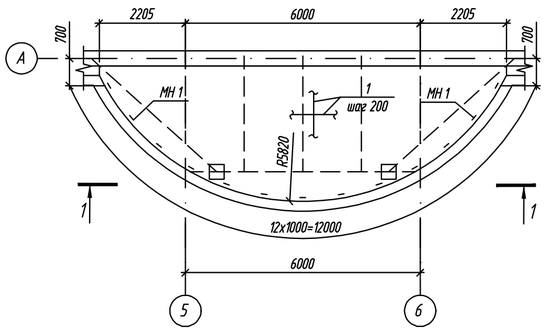

1-1

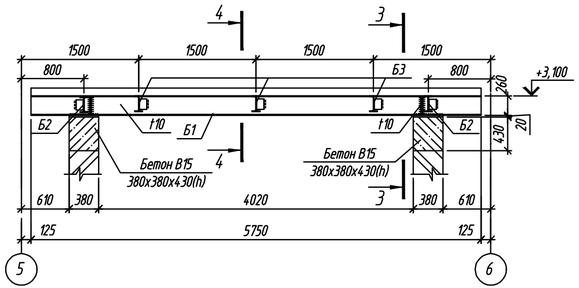

1-1 (армирование)

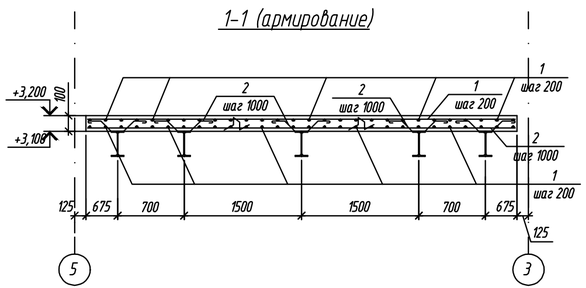

2-2

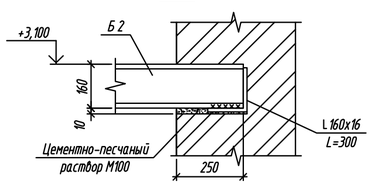

3-3

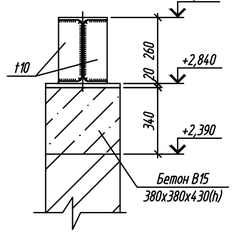

4-4

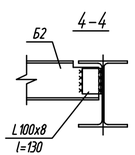

Ведомость деталей

Поз.	Эскиз
2	100, 45°, 50, 120, 100, 120, 100, 50
3	100, 50, 100, 100

Спецификация элементов

Поз.	Обозначение	Наименование	Кол.	Масса ед., кг	Примечание
		Козырек входа №1			
Б1	ГОСТ 26020-83	I26Б1, l=5750	1	161,0	161,0
Б2	ГОСТ 26020-83	I26Б1, l=4310	2	120,70	241,4
Б3	ГОСТ 26020-83	I16Б1, l=2960	3	37,60	112,8
Б4	ГОСТ 26020-83	I16Б1, l=2240	2	28,45	56,9
	ГОСТ 8509-93	L 100x8, l=130	7	1,59	11,13
	ГОСТ 8509-93	L 160x16, l=300	7	11,55	80,85
	ГОСТ19903-74*	-20x380, l=380	2	22,67	45,34
	ГОСТ19903-74*	-10x60, l=250	4	1,18	4,72
		Материалы			
		Бетон кл. В15, F50	0,12		м³
		Плита козырька входа №1			
	АСИ-МН-1	Закладная деталь МН-1	13	1,31	
1	ГОСТ 5781-82*	⌀12 AIII, L=п.м	441,82	0,888	392,34
2	ГОСТ 5781-82*	⌀6 AI, L=640	16	0,14	2,24
3	ГОСТ 5781-82*	⌀6 AI, L=400	74	0,09	6,66
		Материалы			
		Бетон кл. В15, F50	2,66		м³

1. Данный лист см. совместно с л. АС-20
2. Балки козырька окрасить эмалью ПФ-115 за два раза по грунтовке ГФ-021.
3. Сварку производить электродами Э-42 ГОСТ 9467-75 в соответствии с ГОСТ 14098-91.
4. Козырек входа №1 обшить металлосайдингом. Расход металлосайдинга - 29,93 м².

Ведомость расхода стали на элемент, кг

Марка элемента	Изделия арматурные						Изделия закладные					
	Арматура класса					Всего	Арматура класса		Прокат марки		Всего	Всего
	А-I			А-III			А-III		С 245			
	ГОСТ 5781-82*						ГОСТ 5781-82*		ГОСТ 8510-86*			
	⌀6	-	Итого	⌀12	Итого		⌀8	Итого	L 100x63x6	Итого		
Плита козырька входа №1	8,90	-	8,90	392,34	392,34	401,24	2,34	2,34	14,69	14,69	17,03	418,27

Изм.	Кол.уч.	Лист	№ док.	Подп.	Дата
Разработал	Набиоллин				
ГИП	Каиргалиев				

23-14-АС

Строительство физкультурно - оздоровительного комплекса по адресу: Атырауская обл., Макатский р-н., поселок Доссор, ул.А.Мантаева

ФИЗКУЛЬТУРНО-ОЗДОРОВИТЕЛЬНЫЙ КОМПЛЕКС НА 140 ЗРИТЕЛЬСКИХ МЕСТ

Стадия	Лист	Листов
РП	19	42

Козырек входа №1

ТОО"ПроектСтройИнжиниринг" Г. УРАЛЬСК

Взам. инв. №

Подп. и дата

Инв. № подл.

Формат А4х3

Схема расположения декоративных элементов парапета козырька входа № 1

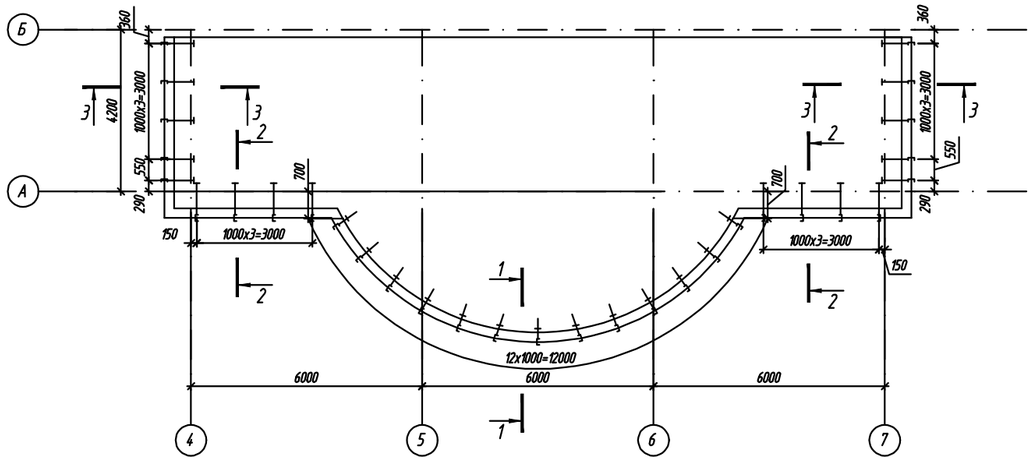

1-1

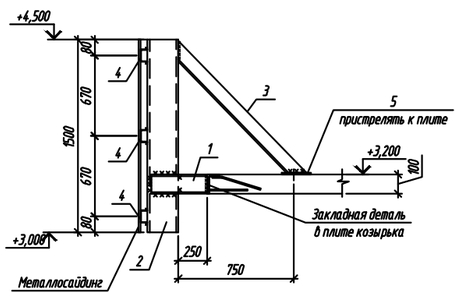

2-2, 3-3

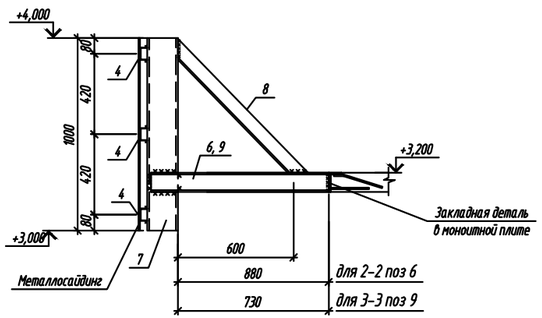

Спецификация элементов

Поз.	Обозначение	Наименование	Кол.	Масса ед., кг	Приме-чание
		Парапет козырька			
1	ГОСТ 8240-89	⊏10, L=400мм	13	3,4	44,2
2	ГОСТ 8240-89	⊏16, L=1500мм	13	21,3	276,9
3	ГОСТ 8509-86	∟75х5, L=1500мм	13	8,7	113,1
4	ГОСТ 8240-97	⊏6,5П, L=1 п.м	90,72	5,9	535,2
5	ГОСТ 103-76*	-150х6, L=150мм	13	0,01	0,13
6	ГОСТ 8240-89	⊏10, L=1030мм	8	8,85	70,8
7	ГОСТ 8240-89	⊏16, L=1000мм	18	14,2	255,6
8	ГОСТ 8509-86	∟75х5, L=1000мм	18	5,80	104,4
9	ГОСТ 8240-89	⊏10, L=880мм	10	7,56	75,6
		Металлосайдинг	36,7		м²

1. Данный лист см. совместно с АС-19.
2. Все металлические элементы окрасить эмалью ПФ 115 ГОСТ 6465-76 за два раза по грунту ГФ-021
3. Сварку производить электродами типа Э42А по ГОСТ 9467-75.

Изм.	Кол.уч	Лист	№ док.	Подп.	Дата	23-14-АС		
						Строительство физкультурно - оздоровительного комплекса по адресу: Атырауская обл., Макатский р-н., поселок Доссор, ул.А.Мантаева		
Разработ.	Набиоллин					ФИЗКУЛЬТУРНО-ОЗДОРОВИТЕЛЬНЫЙ КОМПЛЕКС НА 140 ЗРИТЕЛЬСКИХ МЕСТ	Стадия	Лист	Листов
							РП	20	42
ГИП	Каиргалиев					Схема расположения декоративных элементов парапета козырька входа №1	ТОО"ПроектСтройИнжиниринг" Г. УРАЛЬСК		

Взам. инв. № | Подп. и дата | Инв. № подл.

Формат А4х3

Схема расположения балок козырьков

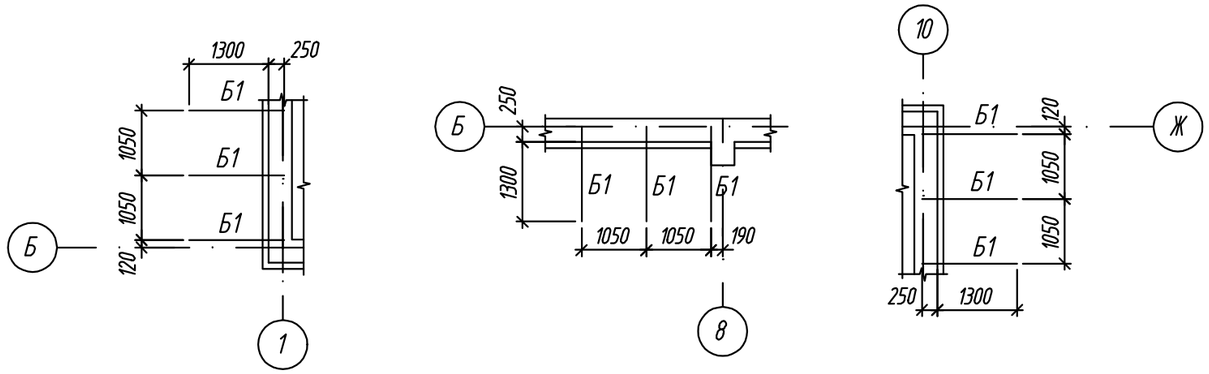

Спецификация элементов

Поз.	Обозначение	Наименование	Кол.	Масса ед., кг	Приме-чание
Б1	ГОСТ 10704-91	Тр⌀102х3, L=1550мм	9	11,35	102,15
		Профлист НС44-1000-0,8 м²	8,19	9,40	76,98

Схема конструкции козырьков

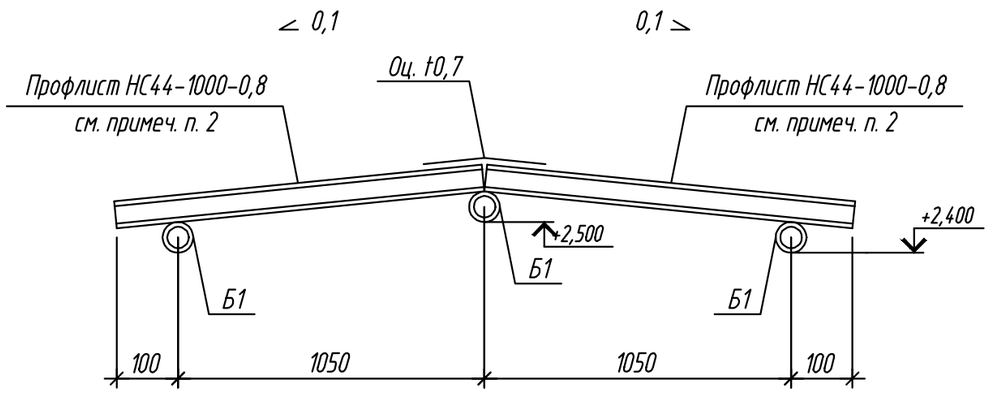

Примыкание козырьков к стенам

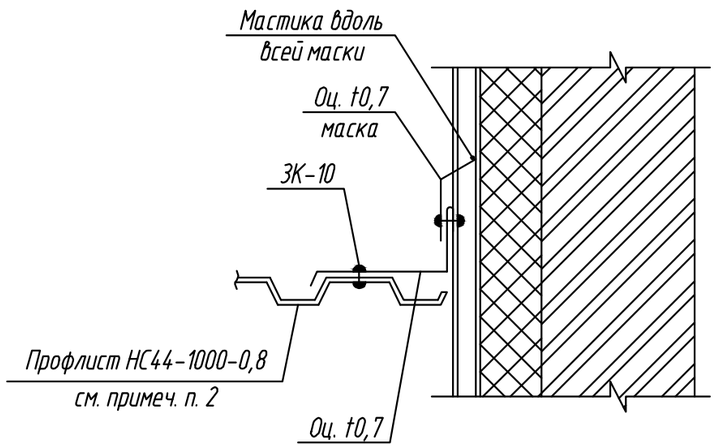

1. Резку и подгонку профлиста выполнять механической пилой. Резка абразивными материалами не допускается!
2. Профлист выполнить окрашенным в заводских условиях по аналогии с окраской кровельных панелей RAL 5005.
3. Указания по установке и креплению нащельников:
3.1 Узловые нащельники выполнить из оцинкованной стали t0,7. Размеры нащельников назначаются заводом-изготовителем по схемам и узлам данного проекта.
3.2 Установку наружных нащельников выполнять с нахлестом 150...200 мм, внутренних с нахлестом 50...100 мм
3.3 Крепление нащельников к обшивкам панелей и между собой выполнять заклепками типа ЗК-10; к элементам фахверка, оконным и дверным блокам винтами ⌀5,5 мм; к кирпичной стене шурупами 1-6х45 по ГОСТ 1144-80 с уплотнительными шайбами в пластмассовые дюбеля. Шаг креплений 250...400 мм.

Взам. инв. №

Подп. и дата

Инв. № подл.

Изм.	Кол. уч.	Лист	№ док.	Подп.	Дата	23-14-АС		
						Строительство физкультурно - оздоровительного комплекса по адресу: Атырауская обл., Макатский р-н., поселок Доссор, ул.А.Мантаева		
Разработал		Набиоллин А.				ФИЗКУЛЬТУРНО-ОЗДОРОВИТЕЛЬНЫЙ КОМПЛЕКС НА 140 ЗРИТЕЛЬСКИХ МЕСТ	Стадия	Лист	Листов
ГИП		Каиргалиев А.					РП	21	42
						Схема расположения балок козырьков	ТОО"ПроектСтройИнжиниринг" Г. УРАЛЬСК		

Формат А3

Схема цоколя

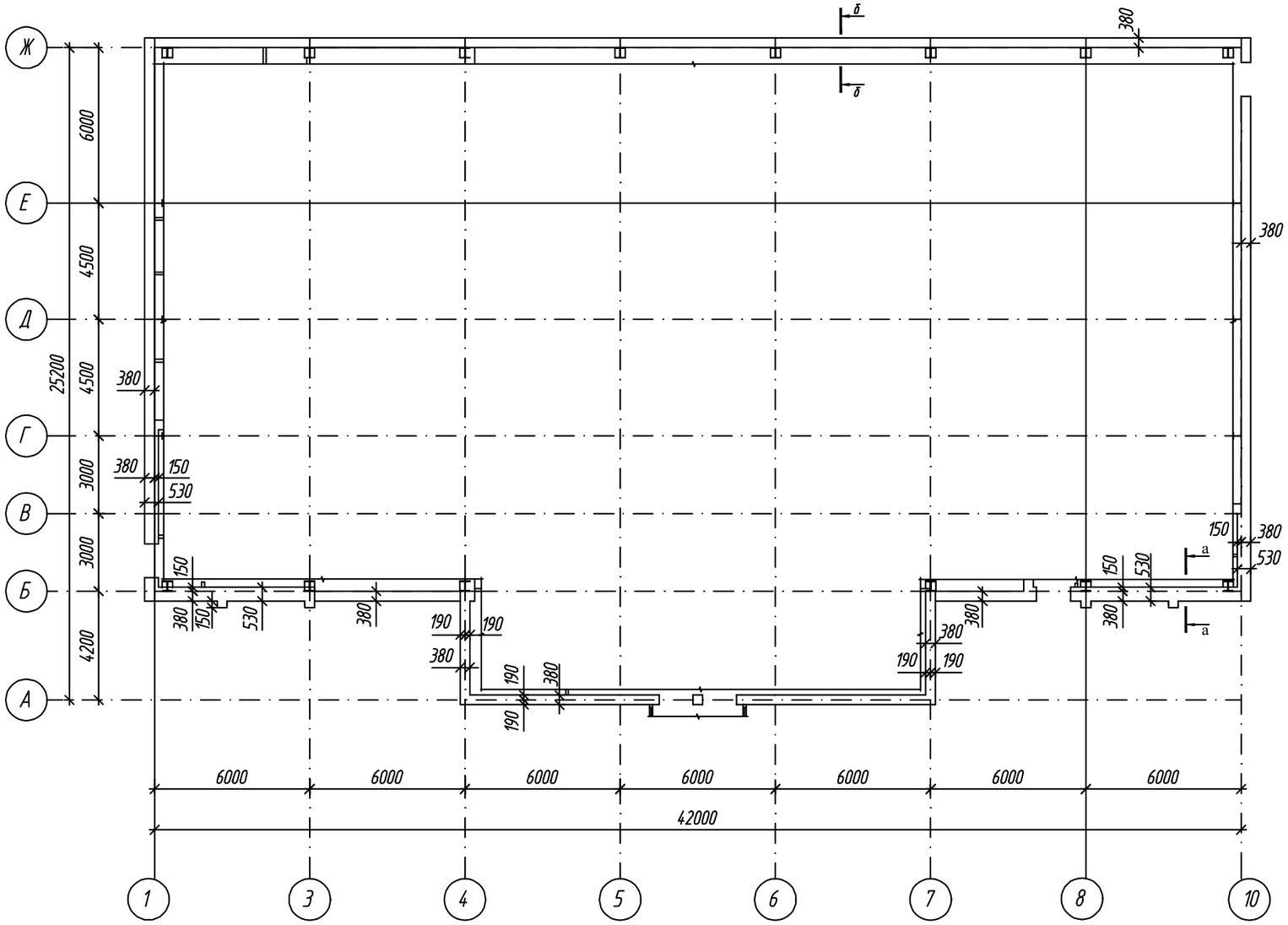

а - а

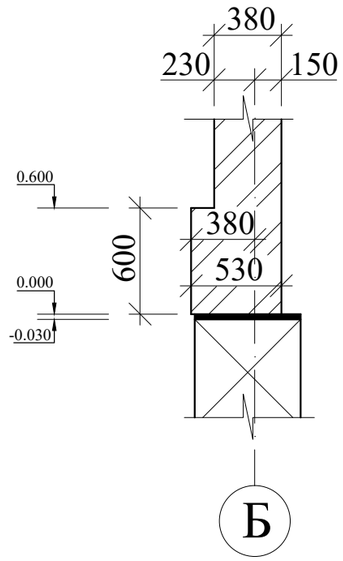

б - б

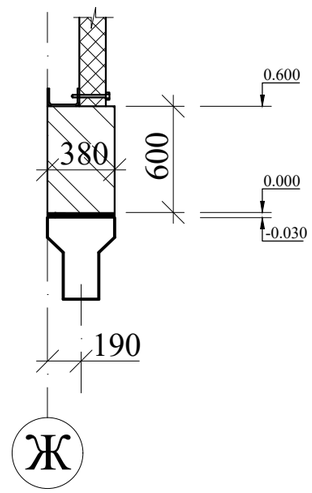

1. Высота цоколя - 600мм.
2. Цоколь выполнить из обыкновенного глиняного кирпича КОР По 1НФ/75/2,0 ГОСТ 530-2007 на цементно-песчаном растворе марки 50.

Изм.	Кол.уч.	Лист	№ док.	Подп.	Дата
Разработал		Набиоллин А.			
ГИП		Каиргалиев А.			

23-14-АС

Строительство физкультурно - оздоровительного комплекса по адресу: Атырауская обл., Макатский р-н., поселок Доссор, ул.А.Мантаева

ФИЗКУЛЬТУРНО-ОЗДОРОВИТЕЛЬНЫЙ КОМПЛЕКС НА 140 ЗРИТЕЛЬСКИХ МЕСТ

Стадия	Лист	Листов
РП	22	42

Схема цоколя

ТОО"ПроектСтройИнжиниринг" Г. УРАЛЬСК

Формат А3

Взам. инв. №
Подп. и дата
Инв. № подл

ОК-5
Защитная сетка

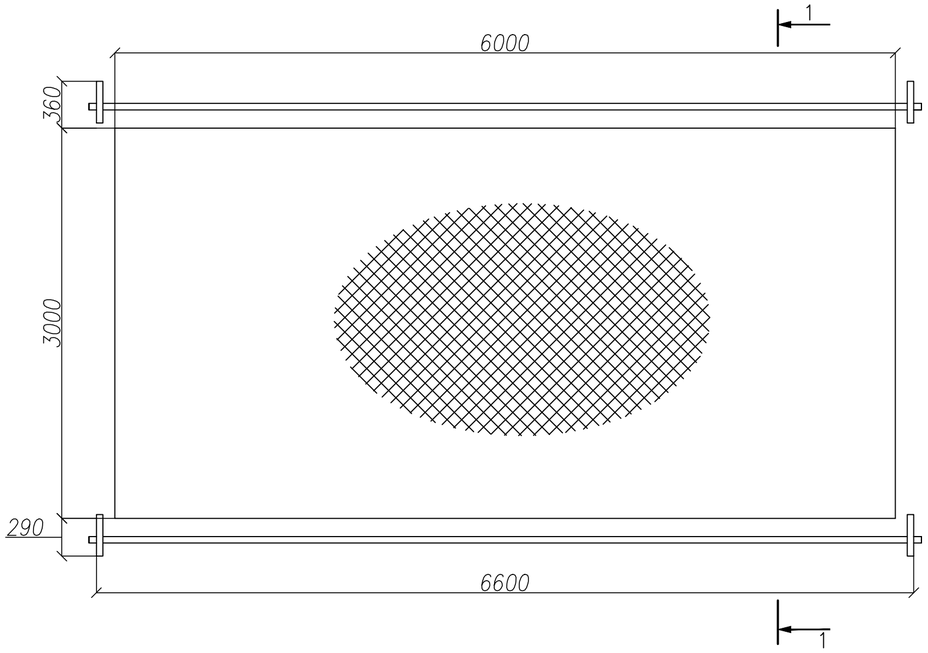

ОК-14
Защитная сетка

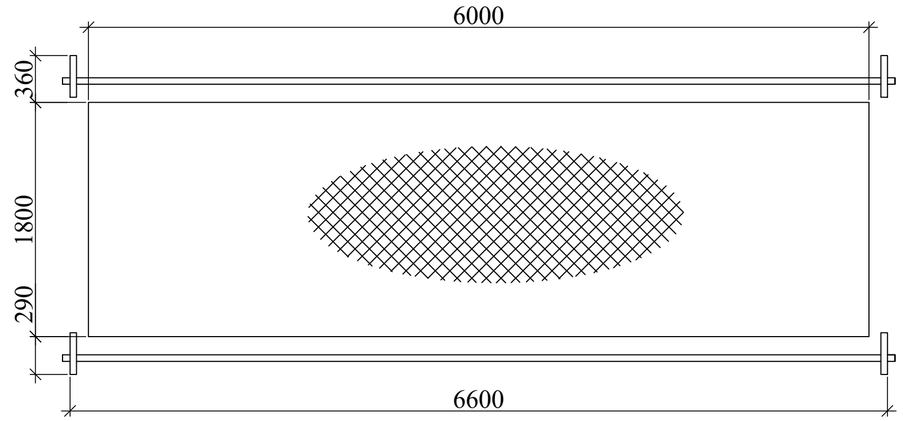

1–1

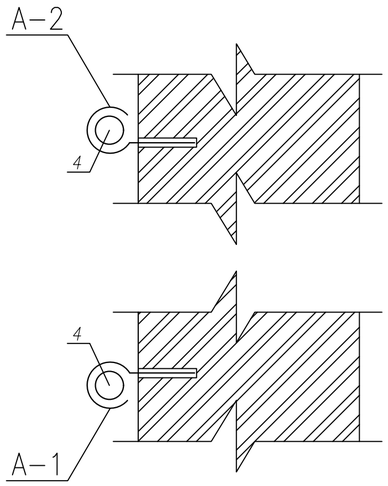

А–2

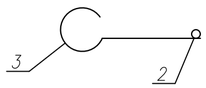

А–1

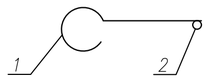

Спецификация изделий

Поз. обозн.	Обозначение	Наименование	Кол. шт.	Масса ед. кг	Примеч.
		Арматурные изделия			
А–1		А–1	24	3,84	
1	ГОСТ 2590–88	14 I L=320мм	1	0,664	
2	ГОСТ 5781–82*	⌀ 10 А I L=300мм	1	0,185	
А–2		А–2	24	0,572	
2	ГОСТ 5781–82*	10 А I L=300мм	1	0,185	
3	ГОСТ 2590–88	14 I L=320мм	1	0,387	
4	ГОСТ 8734–75	Труба 42х1,6 L=6000мм	12	114,77	
5		Защитная сетка	6	86,4	м2

Изм.	Кол. уч.	Лист	№ док.	Подп.	Дата
Разработал		Набиоллин			
ГИП		Каиргалиев			

23-14-АС

Строительство физкультурно -оздоровительного комплекса по адресу: Атырауская обл., Макатский р-н., поселок Доссор, ул.А.Мантаева

Физкультурно -оздоровительного комплекс на 140 зрительских мест

Стадия	Лист	Листов
Р. П.	23	42

Защитная сетка для окно в спортзале

ТОО"ПроектСтройИнжиниринг" Г. УРАЛЬСК

Взам. инв. №

Подпись и дата

Инв.№ подл.

Копировал:

Формат А2

План фундамента

Разрез 1-1

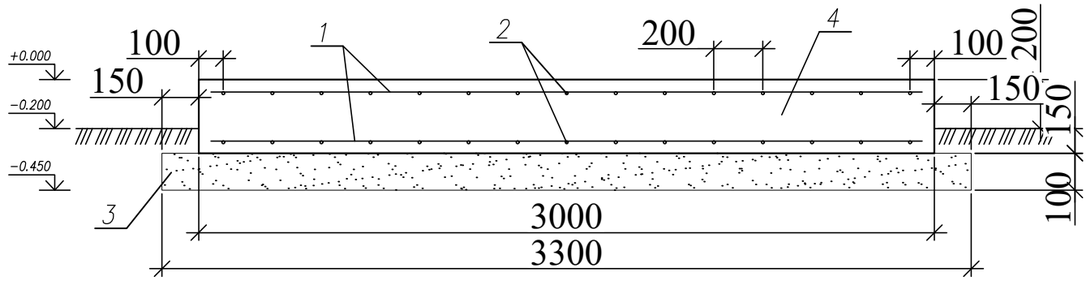

Схема армирования фундамента

100
1700
200
200
200

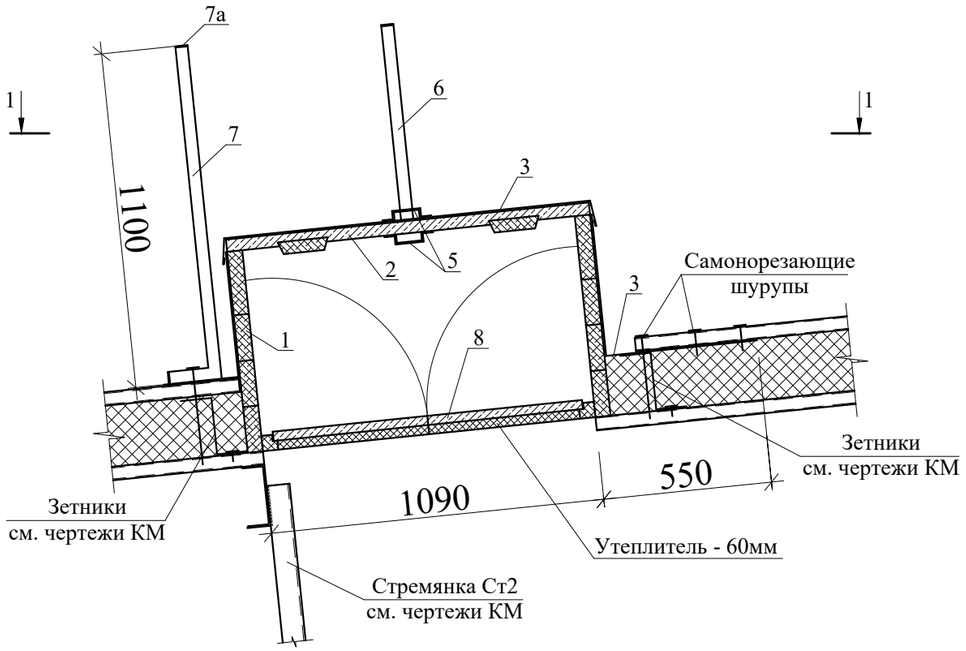

1 - 1

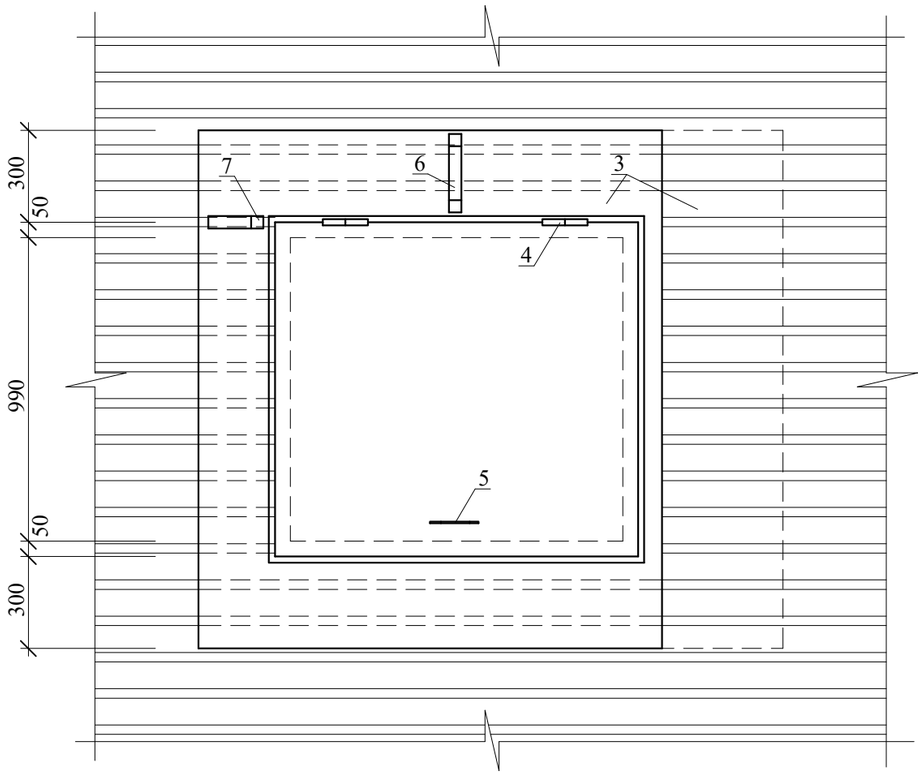

Спецификация элементов.

№ поз.	Обозначение	Наименование	Кол-во шт.	Масса ед. кг	Приме-чание
		Люк выхода на кровлю			
1	ГОСТ 24454 - 80*Е	Доски т=50 м3	0,13		
2	то же	Доски т=40 м3	0,06		
3	ГОСТ 30246 - 94	Тонколистовая сталь с защитно-декорат. лакокрасочным покрытием т=0,7 мм м2	6,2		
4	ГОСТ 5088 - 94	Петли ПВ1 - 100	2		
5	ГОСТ 5087-94	Ручки дверные РС-100	2		
6	ГОСТ 103 - 76*	- 4х40 L=2000	1	2,5	
7	ГОСТ 8639 - 82*	Труба 40х40х3 L=1400	1	4,9	
7а	ГОСТ 103 - 76*	- 4х40 L=40	2	0,05	
8	ГОСТ 24698 - 81	ДЛ10 - 10а*	1		985х1085

Примечания:
1. Данный лист см. совместно с листами АС
2. Сварку металлических изделий призводить электродами Э-42, высота шва не менее 4мм. Длина сварных швов по длине стыковки свариваемых элементов.
3. Свариваемые элементы должны быть очишены от грязи и ржавчины.
4. Все металлические элементы, после изготовления, покрыть грунтовкой ГФ-021 толщиной 0,15мм (по ГОСТ 25129-82*) с последующей покраской эмалью ПФ133 за 2 раза (по ГОСТ 926-82*).

Взам. инв. №

Подпись и дата

Инв.№ подл.

Изм.	Кол. уч.	Лист	№ док.	Подп.	Дата
Разработал		Набиоллин А.			
ГИП		Каиргалиев А.			

23-14-АС

Строительство физкультурно - оздоровительного комплекса по адресу: Атырауская обл., Макатский р-н., поселок Доссор, ул.А.Мантаева

ФИЗКУЛЬТУРНО-ОЗДОРОВИТЕЛЬНЫЙ КОМПЛЕКС НА 140 ЗРИТЕЛЬСКИХ МЕСТ

Стадия	Лист	Листов
Р. П.	25	42

Люк выхода на кровлю.

ТОО "ПроектСтройИнжиниринг" Г. УРАЛЬСК

Копировал:

Формат А3

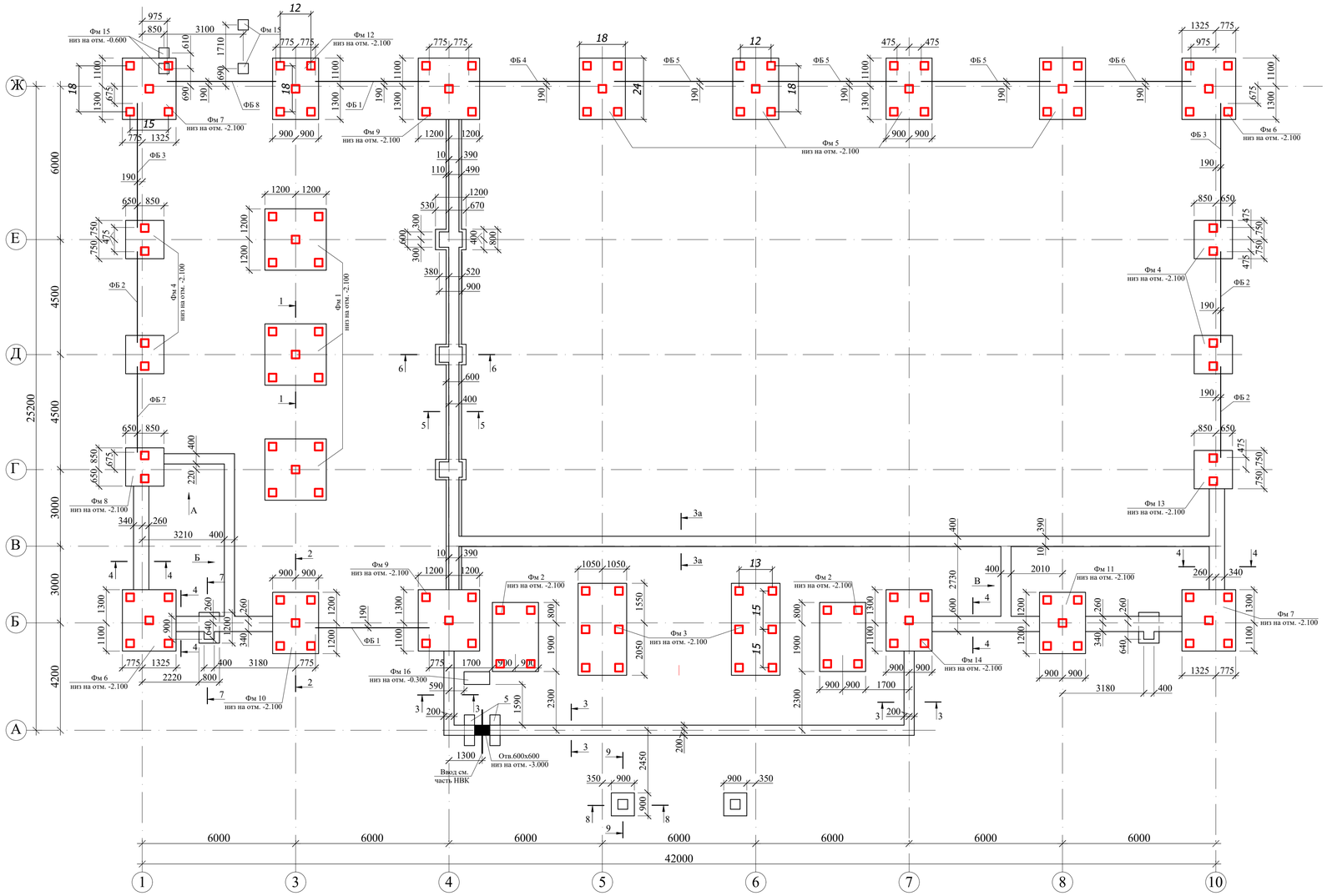

Фм 15

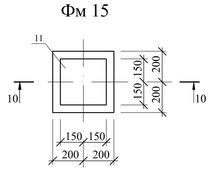

10 - 10

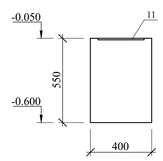

Фм 16

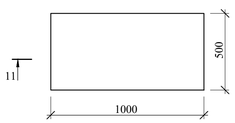

11 - 11

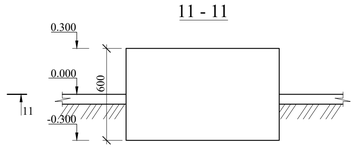

Примечания:

1. За относительную отметку 0,000 принят уровень чистого пола физкультурно-оздоровительного комплекса, что соответствует абсолютной отметке 34.20
2. Разработку котлована призводить непосредственно перед устройством фундаментов, не допуская разуплотнения и замачивания грунта основания.
3. Согласно инженерно-геологических изыскания выполненных ТОО "Уральский КазДорПроект" 2014 году основанием под фундаменты служит суглинки тяжелые пылеватые просадочные I типа сильносжимаемые со следующими расчётными характеристиками:
   - сцепление - 0,49 кПа
   - плотность - 1,82 гс/см³
   - модуль деформации - 3,4 МПа
   - угол внутреннего трения - 15°

   Грунты сильноагрессивные по отношению к бетонам на рядовых портландцементах и среднеагресивные к железобетону. Максимальный уровень грунтовых вод глубже 3,0м от поверхности земли.
4. Все бетонные и ж.б. элементы соприкасающиеся с грунтом, выполнить из бетона W8 на сульфатостойком портланцементе. Под фундаменты выполнить щебёночную подготовку толщ. 100мм с проливкой битумом до полного насыщения
5. Боковые поверхности фундаментов, сооприкасаюшиеся с грунтом, обмазать горячим битумом марки БН 70/30 ГОСТ 6617-76 за два раза по холодной битумной грунтовке.
6. В процесе строительства и эксплуатации не допускать замачивания грунта в основании фундаментов.
5. Все металлические элементы покрыть эмалью ПФ115 за 2 раза по грунтовке ГФ020.
6. Обратную засыпку пазух котлована выполнять местным грунтом, без включения строительного мусора. Засыпку производить в соответствии со СНиП 3.02.01-87 "Земляные сооружения.Основания и фундаменты"
7. Бетонные блоки укладывать на цементно-песчаном растворе марки 100 с перевязкой вертикальных швов не менее 250 мм.
8. Горизонтальную гироизоляцию на отм. -0,030 выполнить из одного слоя наплавленного битумного материала "Рукан" по цементно-песчаной стяжке толщ. 30 мм.
9. По периметру здания выполнить асфальтобетонную отмостку шириной 1000 мм.
10. Базы колонн обетонировать бетоном кл. В15 до отм. -0,030

Спецификация элементов.

Марка поз.	Обозначение	Наименование	Кол-во шт.	Масса ед. кг	Примечание
		Фундаменты			
Фм 1	АС - 28	Фундамент монолитый Фм 1	3		
Фм 2	АС - 29	- // - Фм 2	2		
Фм 3	АС - 30	- // - Фм 3	2		
Фм 4	АС - 31	- // - Фм 4	4		
Фм 5	АС - 32	- // - Фм 5	4		
Фм 6	АС - 33	- // - Фм 6	2		
Фм 7	АС - 34	- // - Фм 7	2		
Фм 8	АС - 35	- // - Фм 8	1		
Фм 9	АС - 36	- // - Фм 9	2		
Фм 10	АС - 37	- // - Фм 10	1		
Фм 11	АС - 38	- // - Фм 11	1		
Фм 12	АС - 39	- // - Фм 12	1		
Фм 13	АС - 40	- // - Фм 13	1		
Фм 14	АС - 41	- // - Фм 14	1		
Фм 15	Данный лист	- // - Фм 15	4		
Фм 16	Данный лист	- // - Фм 16	1		
		Балки фундаментные			
ФБ 1	Серия 1.415-1 вып. 1	ФБ 6-14 L=4450	2	1300	
ФБ 2	то же	ФБ 6-15 L=3550	3	1070	
ФБ 3	- // -	ФБ 6-12 L=4850	2	1440	
ФБ 4	- // -	ФБ 6-13 L=4750	1	1400	
ФБ 5	- // -	ФБ 6-12 L=5050	3	1500	
ФБ 6	- // -	ФБ 6-13 L=4550	1	1340	
ФБ 7	- // -	ФБ 6-15 L=3350	1	1013	
ФБ 8	- // -	ФБ 6-15 L=4250	1	1285	
		Блоки фундаментные			
1	ГОСТ 13579-78	ФБС 24.6.6 - Т	9	1960	
2		ФБС 12.6.6 - Т	19	960	
3		ФБС 9.6.6 - Т	19	700	
4		ФБС 24.4.6 - Т	76	1300	
5		ФБС 12.4.6 - Т	21	640	
6		ФБС 9.4.6 - Т	58	470	
7		ФБС 12.6.3 - Т	10	460	
8		ФБС 12.4.3 - Т	48	310	
		Плиты фундаментные			
9	СТ РК 956-93	ФЛ 6.12 - 4	12	450	
10		ФЛ 8.12 - 4	5	550	
		Фундамент монолитный Фм 15			
11	Серия 1.400-15 вып. 1	Изделие закладное МН 126-1	1	7,4	
		Материалы			
		Бетон кл. В15 F75 на сульфатостойком портландцементе	0,09		м3
		Фундамент монолитный Фм 16			
		Материалы			
		Бетон кл. В15 F75 на сульфатостойком портландцементе	0,30		м3
		Материалы			
		Бетон кл. В 10, м3	11,21		Заделки
		Бетон кл. В 15, м3	4,30		Столбики
		Бетон кл. В 15, м3	10,20		Обетонировка колонн
		Бетон кл. В 7,5 м3	0,15		Футляр

Взам. инв. №

Подпись и дата

Инв.№ подл.

Изм.	Кол. уч.	Лист	№ док.	Подп.	Дата
Разработал	Набиоллин А.				
ГИП	Каиргалиев А.				

23-14-АС

Строительство физкультурно - оздоровительного комплекса по адресу: Атырауская обл., Макатский р-н., поселок Доссор, ул.А.Мантаева

ФИЗКУЛЬТУРНО-ОЗДОРОВЕТЬНЫЙ КОМПЛЕКС НА 140 ЗРИТЕЛЬСКИХ МЕСТ

Стадия	Лист	Листов
Р. П.	26	42

Схема расположения фундаментов.

ТОО "ПроектСтройИнжиниринг" Г. УРАЛЬСК

Копировал:

Формат А1

План свайного поля.М1:100

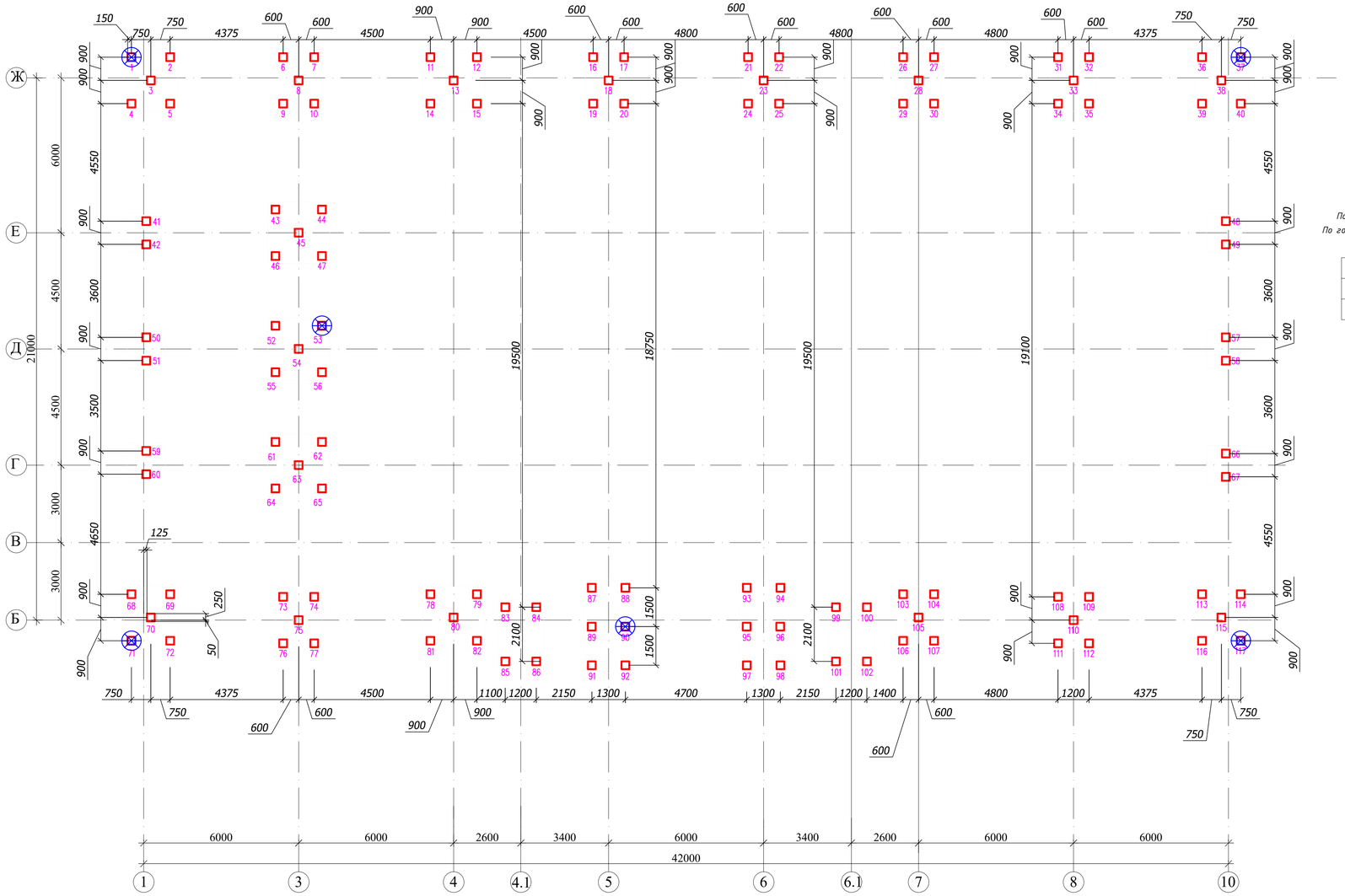

Инженерно-геологический разрез.

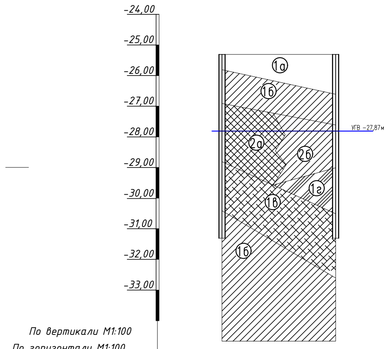

Номер скважины		
Отметка устья, м	-25,31	-25,31
Расстояние, м	37.1 м	

Инженерно-геологический разрез.

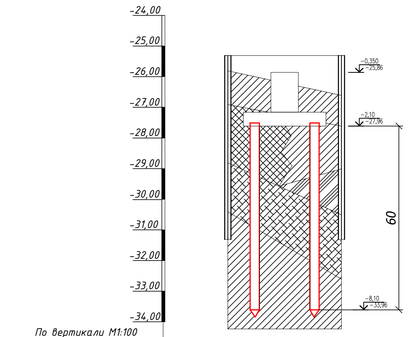

Номер скважины		
Отметка устья, м	-25,31	-25,31
Расстояние, м	37.1 м	

Условные обозначения:

- ИГЭ-1а Суглинок полутвердый коричневый мощность слоя 0,5 м.
- ИГЭ-1б Суглинок тугопластичный коричневый мощность слоя 1.1 м.
- ИГЭ-1в Суглинок тугопластичный коричневый мощность слоя 1,6 м.
- ИГЭ-1г Суглинок текучий коричневый мощность слоя 1,5 м.
- ИГЭ-2а Глина полутвердая коричневая мощность слоя 1,9 м.
- ИГЭ-2б Глина мягкопластичная коричневая мощность слоя 1,4 м.

Спецификация элементов

Поз.	Обозначение	Наименование	Кол.	Масса ед., кг	Приме-чание
		Сваи забивные			
1-117	ГОСТ 19804-2012	С60.30-А800	117		

Условные обозначения

Условные обозначения свай	Марка сваи	Отметка головы сваи,после срубки		Отметка низа сваи
		Отн.отм.	Абс.отм.	
☐	С60.30-А800	-2,000	-27,66	-33,96

Сваи подлежащие динамическому испытанию

Указания по устройству свай

1. За относительную отметку 0.000 принять уровень чистого пола первого этажа, что соответствует абсолютной отметке _____ на местности.
2. Сваи - С60.30-А800 по ГОСТ 19804-2012
3. Выбор типа фундамента, определение несущей способности и отметки острия сваи произведены в соответствии с абмолютной отметкой минус 25,31м
4. В соответствии с результатами расчетов несущая способность сваи составляет 25,82тс.
5. С целью контроля принятой в проекте величины допускаемой расчетной нагрузки на сваю, произвести динамические испытания свай 1,53,71,90,37,114, в соответствии с ГОСТ 5686-94, не менее 6шт. указанных на плане свайного поля, и "отдохнувших" не менее 10 суток после забивки. С результататами испытаний ознакомить проектную организацию, выполнявшую проект, для принятия решения по продолжению строительства.
6. Головы свай заводятся в бетон ростверка на 300мм, при этом 250мм бетона головы свай разбить, оголив арматуру.
7.Сваи недопогруженные более чем на 15% процентов от глубины, но давшие отказ, равный или менее расчетного, должны быть подвергнуты обследованию для выяснения причин, затруднявших погружение, полученные данные сообщаются автору проета для принятия решения о возможности использования имеющихся свай. Перед устройстфом свайного поля, указанные на схеме контроля свай следует подвергнуть динамическим испытаниям в соответствии с СП РК 5.01-101-2013 и ГОСТ 5686-2020
8. Все привязки даны по центру свай.

УКАЗАНИЯ ПО ПРОИЗВОДСТВУ РАБОТ В ЗИМНЕЕ ВРЕМЯ

Настоящее правила выполняется в период производства бетонных работ при ожидаемой среднесуточной температуры наружного воздуха ниже 5°С и минимальной суточной температуре ниже 0°С.
Бетонные работы следует выполнять в соответствии с требованием СП РК 5.01-101-2013 и СН РК 5.01-01-2013 "Земляные сооружения, основание и фундаменты".
Способы и средства приготовления и транспортирование бетонной смеси должны обеспечивать получение бетонной смеси с температурой не ниже требуемой по расчету.
Способ выдерживания бетона монолитных конструкции при отрицательных температурах воздуха должен обеспечивать твердение бетона и получение в заданные сроки показателей, указанные в проектной документации.
Основание, на которое укладывается бетонная смесь, а также температура основания, температура арматуры и способ укладки должны исключать возможность замерзания смеси в зоне контакта с основанием и арматурой.
Перед укладкой бетонной смеси поверхности рабочих швов монолитных конструкции должны быть очищены от снега и налеги.

Изм.	Кол. уч.	Лист	№ док.	Подп.	Дата	23-14-АС		
						Строительство физкультурно - оздоровительного комплекса по адресу: Атырауская обл., Макатский р-н., поселок Доссор, ул.А.Мантаева		
Разработал		Набиоллин А.				ФИЗКУЛЬТУРНО-ОЗДОРОВЕТЕЛЬНЫЙ КОМПЛЕКС НА 140 ЗРИТЕЛЬСКИХ МЕСТ	Стадия	Лист	Листов
ГИП		Каиргалиев А.					Р. П.	26.1	42
						План свайного поля.М1:100	ТОО "ПроектСтройИнжиниринг" Г. УРАЛЬСК		

Взам. инв. №

Подпись и дата

Инв.№ подл.

Копировал:

Формат А1

Развертка по оси Б.

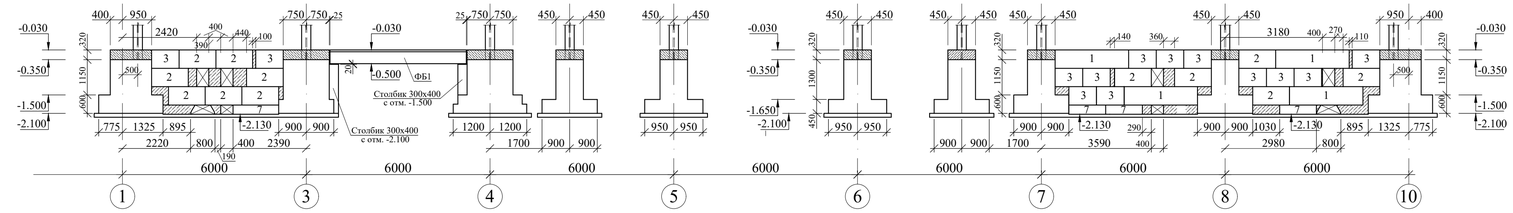

Вид А

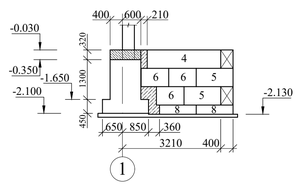

Вид Б

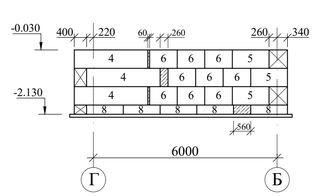

Вид В

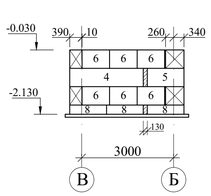

Вид по по оси Ж.

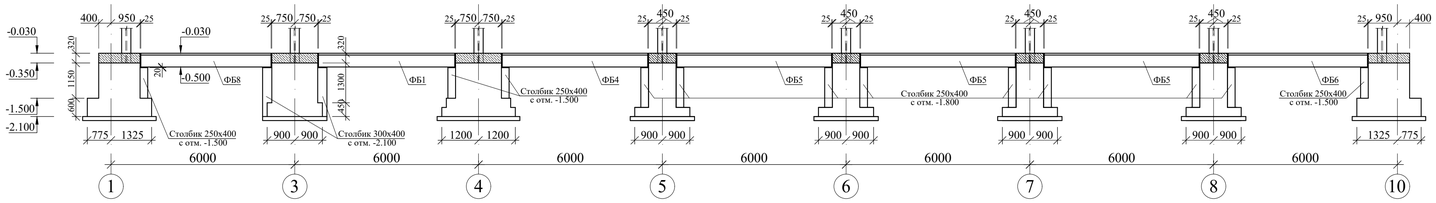

Развертка блоков по оси 1.

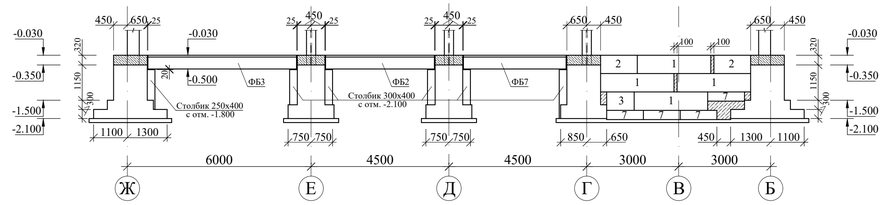

Развертка блоков по оси В.

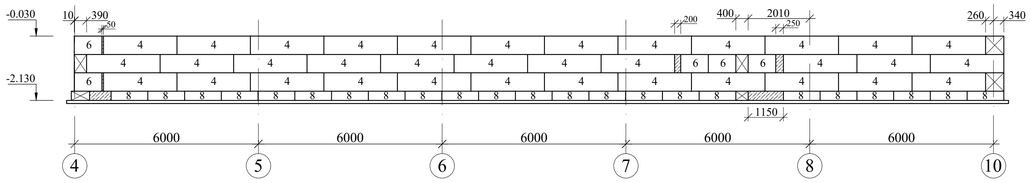

Развертка блоков по оси 7.

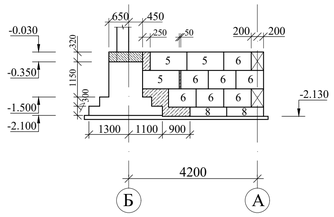

Развертка блоков по оси 10.

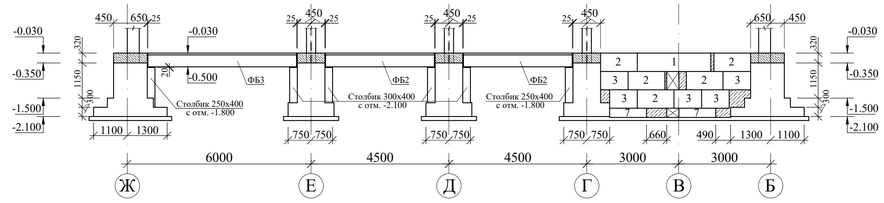

Развертка блоков по оси 4.

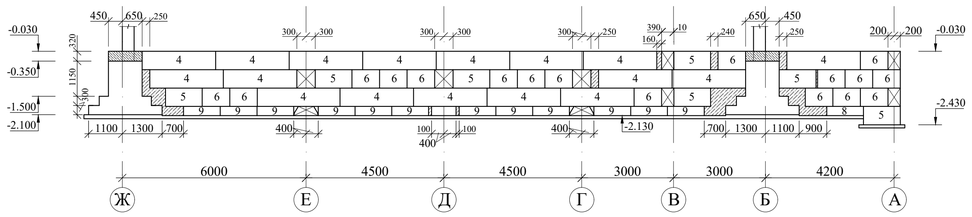

Развертка блоков по оси А.

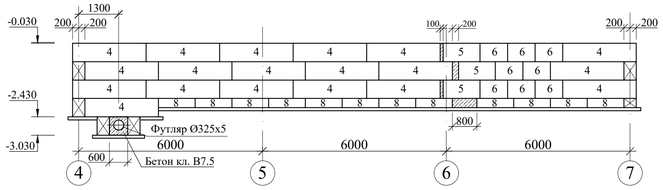

8 - 8

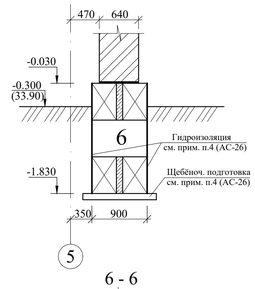

9 - 9

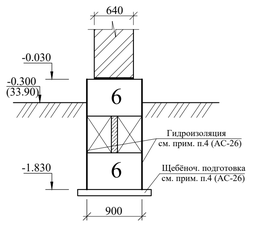

1 - 1

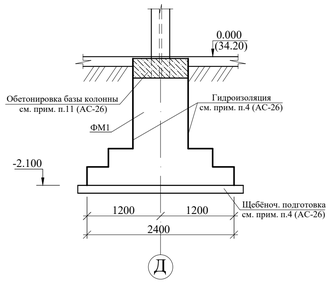

2 - 2

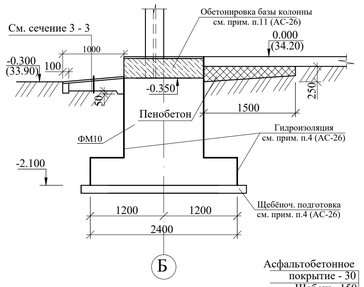

3 - 3

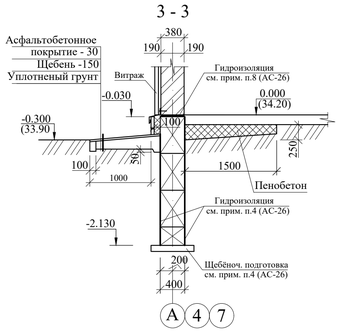

3а - 3а

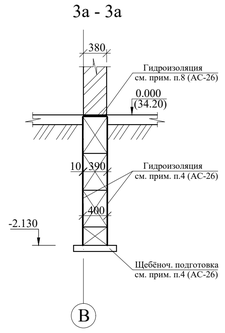

4 - 4

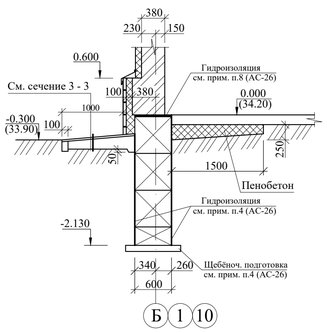

5 - 5

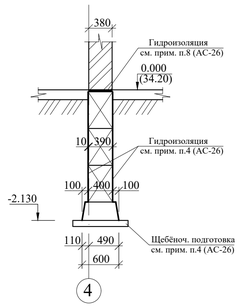

6 - 6

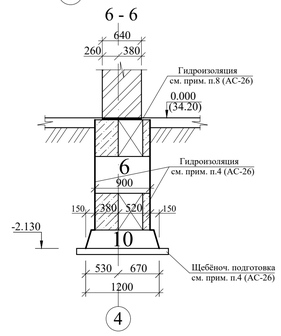

7 - 7

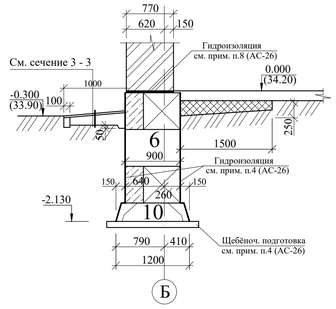

Изм.	Кол. уч.	Лист	№ док.	Подп.	Дата	23–14–АС
Разработал		Набиоллин А.				Строительство физкультурно - оздоровительного комплекса по адресу: Атырауская обл., Макатский р-н., поселок Доссор, ул.А.Мантаева
ГИП		Каиргалиев А.				ФИЗКУЛЬТУРНО–ОЗДОРОВИТЕЛЬНЫЙ КОМПЛЕКС НА 140 ЗРИТЕЛЬСКИХ МЕСТ
						Стадия: Р. П. / Лист: 27 / Листов: 42
						Схема расположения фундаментов.
						ТОО "ПроектСтройИнжиниринг" Г. УРАЛЬСК

Взам. инв. №

Подпись и дата

Инв.№ подл.

Копировал:

Формат А1

ФМ 1

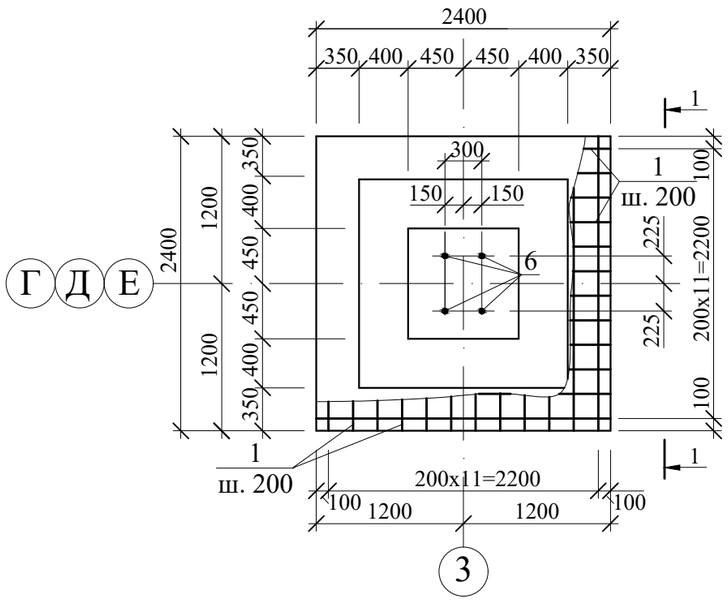

Ведомость деталей.

Поз.	Эскиз
2	1700, 150
3	910, 820, 1730
4	400, 400, 400
5	1130

Спецификация элементов.

Марка поз.	Обозначение	Наименование	Кол-во шт.	Масса ед. кг	Примечание
		Фундамент ФМ 1			
1	ГОСТ 5781-92	Ø 10 AIII L=2350	24	1,45	34,80
2	то же	Ø 12 AIII L= 1850	16	1,64	26,20
3	- // -	Ø 6 AI L=3460	8	0,77	6,20
4	- // -	Ø 6 AI L=1300	16	0,29	4,60
5	- // -	Ø 6 AI L=1310	6	0,30	1,80
6	ГОСТ 24379-80	Болт 1.1 М24х800	4	3,42	13,68
		Материалы			
		Бетон кл. В 15, F 75 сульф.	3,5		м3

1 - 1

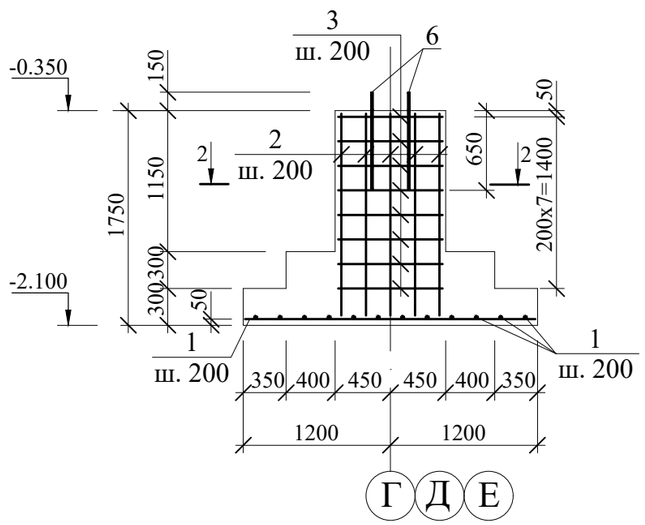

2 - 2

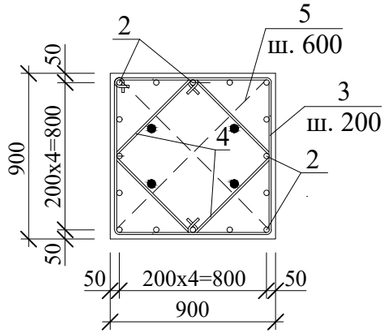

Ведомость расхода стали на элемент, кг

Марка элемента	Изделия арматурные						Изделия закладные		
	Арматура класса					Всего			Всего
	AIII			AI					
	ГОСТ			ГОСТ			ГОСТ24379.1-80		
	Ø 12	Ø 10	Итого	Ø 6	Итого		М24		
Фундамент Фм 1	26,20	34,80	61,00	12,60	12,60	73,60	13,68		13,68

Примечания:

1. Два крайних ряда пересечения стержней по перемитру подошвы монолитных фундаментов соединять дуговой сваркой по ГОСТ 14098-91. Внутренние пересечения должны быть перевязанны через узел в шахматном порядке.
2. Общие указания смотри лист АС-26.
3. Болты дополнительно комплектовать двумя гайками и шайбой, нарезанную часть болта выполнить на высоту 150 мм.

Изм.	Кол. уч.	Лист	№ док.	Подп.	Дата
Разработал		Набиоллин А.			
ГИП		Каиргалиев А.			

23-14-АС

Строительство физкультурно - оздоровительного комплекса по адресу: Атырауская обл., Макатский р-н., поселок Доссор, ул.А.Мантаева

ФИЗКУЛЬТУРНО-ОЗДОРОВИТЕЛЬНЫЙ КОМПЛЕКС НА 140 ЗРИТЕЛЬСКИХ МЕСТ

Стадия	Лист	Листов
Р. П.	28	42

Фундамент монолитный Фм 1

ТОО "ПроектСтройИнжиниринг" Г. УРАЛЬСК

Взам. инв. №

Подпись и дата

Инв.№ подл.

Копировал:

Формат А3

ФМ 2

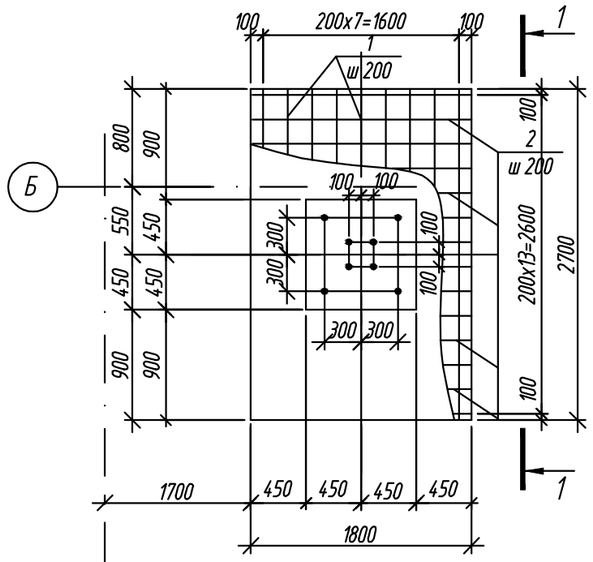

Ведомость деталей

Поз.	Эскиз
3	1700; 150
4	910; 820; 1730
5	400; 400; 400; 400
6	1130

Спецификация элементов

Поз.	Обозначение	Наименование		Кол.	Масса ед., кг	Приме-чание
		ФМ 2				
1	ГОСТ 5781-82*	⌀10AIII,	L=2650	9	1,64	14,80
2	-//-//-//-	⌀10AIII,	L=1750	14	1,08	15,10
3	-//-//-//-	⌀12AIII,	L=1850	16	1,64	26,20
4	-//-//-//-	⌀6AI,	L=3460	8	0,77	6,20
5	-//-//-//-	⌀6AI,	L=1300	16	0,29	4,60
6	-//-//-//-	⌀6AI,	L=1310	6	0,30	1,80
7	ГОСТ 24379-80	Болт 1.1М30х1000		8	6,77	54,16
		Бетон кл. В 15 сульф.		3,24		$м^3$

1-1

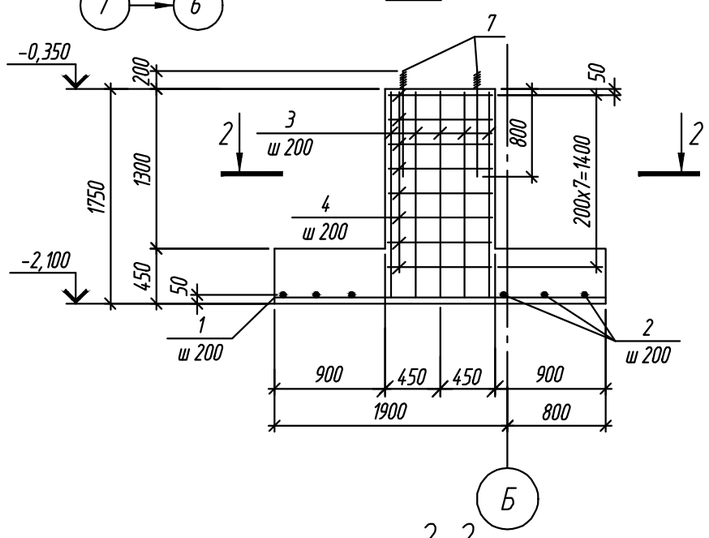

2-2

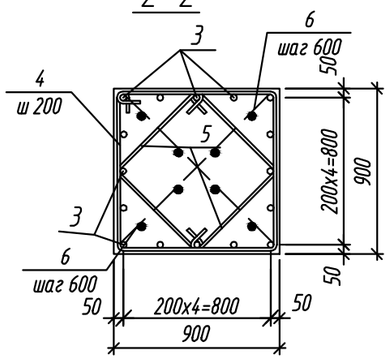

Ведомость расхода стали на элемент, кг

Марка элемента	Изделия арматурные						Изделия закладные		
	Арматура класса					Всего			Всего
	AIII			AI					
	ГОСТ			ГОСТ			ГОСТ24379.1-80		
	⌀12	⌀10	Итого	⌀6	Итого		М30		
ФМ 2	26,20	29,90	56,10	12,60	12,60	68,70	54,16		54,16

1. Два крайних ряда пересечения стержней по периметру подошвы монолитных фундаментов соединять дуговой сваркой по ГОСТ 14098-91. Внутренние пересечения должны быть перевязанны через узел в шахматном порядке.
2. Общие указания смотреть на АС-26
3. Болты дополнительно комплектовать двумя гайками и шайбой, нарезанную часть болта выполнить на высоту 200мм

Изм.	Кол. уч.	Лист	№ док.	Подп.	Дата
Разработал		Набиоллин А.			
ГИП		Каиргалиев А.			

23-14-АС

Строительство физкультурно - оздоровительного комплекса по адресу: Атырауская обл., Макатский р-н., поселок Доссор, ул.А.Мантаева

ФИЗКУЛЬТУРНО-ОЗДОРОВИТЕЛЬНЫЙ КОМПЛЕКС НА 140 ЗРИТЕЛЬСКИХ МЕСТ

Стадия	Лист	Листов
РП	29	42

Фундамент монолитный Фм2

ТОО"ПроектСтройИнжиниринг" Г. УРАЛЬСК

Формат А3

Взам. инв. №

Подп. и дата

Инв. № подл

ФМ 3

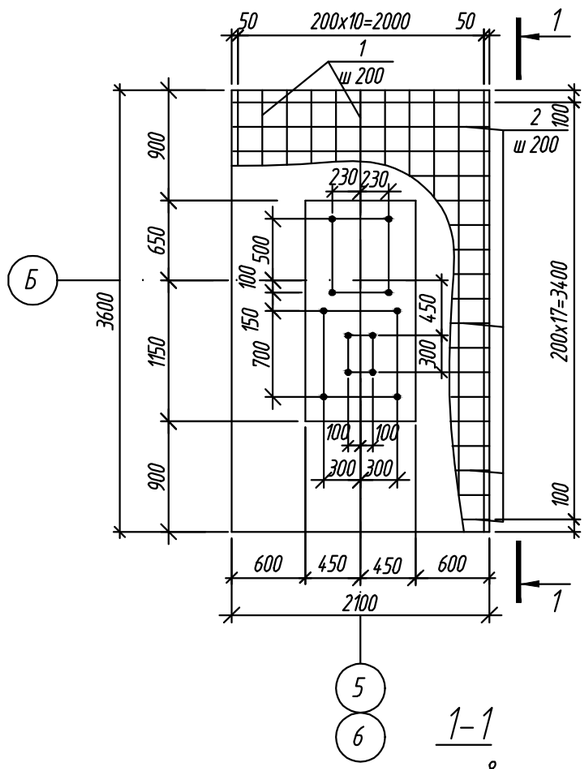

1–1

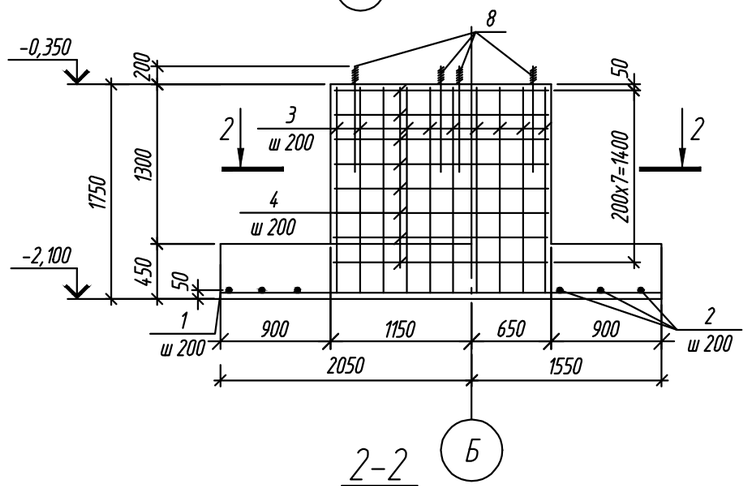

2–2

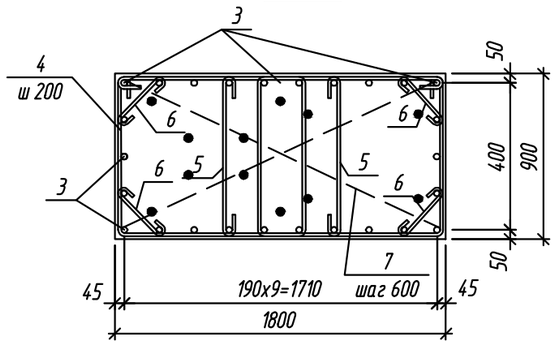

Ведомость деталей

Поз.	Эскиз
3	1700; 150
4	1040; 820; 1860
5	800
6	300
7	300

Спецификация элементов

Поз.	Обозначение	Наименование		Кол.	Масса ед., кг	Примечание
		ФМ 3				
1	ГОСТ 5781-82*	ø12AIII,	L=3550	11	3,15	34,70
2	-//-//-//-	ø12AIII,	L=2050	18	1,82	32,80
3	-//-//-//-	ø14AIII,	L=1850	26	2,24	58,20
4	-//-//-//-	ø6AI,	L=3720	16	0,83	13,30
5	-//-//-//-	ø6AI,	L=980	16	0,22	3,50
6	-//-//-//-	ø6AI,	L=480	32	0,11	3,50
7	-//-//-//-	ø6AI,	L=2060	6	0,46	2,80
8	ГОСТ 24379-80	Болт 1.1 М30х1000		12	6,77	81,24
		Бетон кл. В 15 сульф.		5,51		м³

Ведомость расхода стали на элемент, кг

Марка элемента	Изделия арматурные						Изделия закладные		
	Арматура класса					Всего			Всего
	AIII			AI					
	ГОСТ			ГОСТ			ГОСТ24379.1-80		
	ø12	ø14	Итого	ø6	Итого		М30		
ФМ 3	67,60	58,20	125,80	23,10	23,10	148,90	81,24		81,24

1. Два крайних ряда пересечения стержней по периметру подошвы монолитных фундаментов соединять дуговой сваркой по ГОСТ 14098-91. Внутренние пересечения должны быть перевязанны через узел в шахматном порядке.
2. Общие указания смотреть на АС-29.
3. Болты дополнительно комплектовать двумя гайками и шайбой, нарезанную часть болта выполнить на высоту 200мм

Изм.	Кол. уч.	Лист	№ док.	Подп.	Дата
Разработал		Набиоллин А.			
ГИП		Каиргалиев А.			

23–14–АС

Строительство физкультурно - оздоровительного комплекса по адресу: Атырауская обл., Макатский р-н., поселок Доссор, ул.А.Мантаева

ФИЗКУЛЬТУРНО–ОЗДОРОВИТЕЛЬНЫЙ КОМПЛЕКС НА 140 ЗРИТЕЛЬСКИХ МЕСТ

Стадия	Лист	Листов
РП	30	42

Фундамент монолитный ФМ3

ТОО"ПроектСтройИнжиниринг" Г. УРАЛЬСК

Формат А3

Взам. инв. №

Подп. и дата

Инв. № подл.

ФМ 4

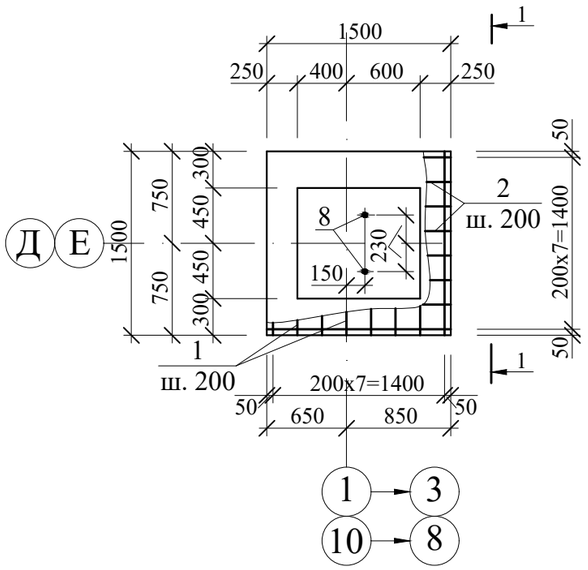

1 - 1

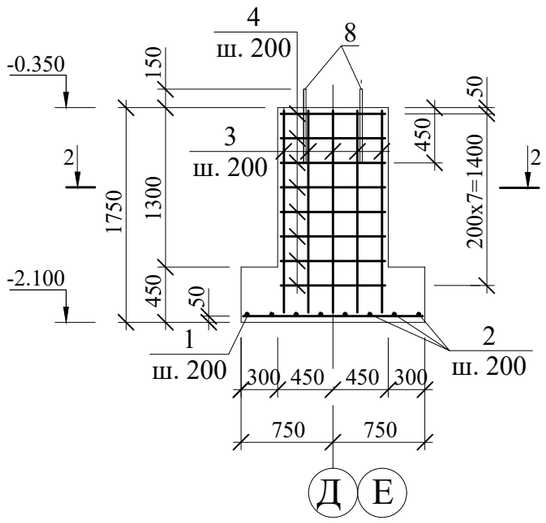

2 - 2

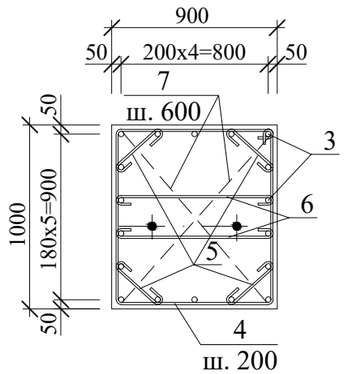

Ведомость деталей.

Поз.	Эскиз
3	1700, 150
4	910, 920, 1830
5	270
6	800
7	1200

Спецификация элементов.

Марка поз.	Обозначение	Наименование	Кол-во шт.	Масса ед. кг	Примечание
		Фундамент ФМ 4			
1	ГОСТ 5781-92	Ø 10 AIII L=1450	8	0,90	7,16
2	то же	Ø 10 AIII L= 1450	8	0,90	7,16
3	- // -	Ø 12 AIII L= 1850	18	1,64	29,50
4	- // -	Ø 6 AI L=3360	8	0,75	6,00
5	- // -	Ø 6 AI L=450	32	0,10	3,20
6	- // -	Ø 6 AI L=980	16	0,22	3,50
7	- // -	Ø 6 AI L=1380	6	0,31	1,90
8	ГОСТ 24379-80	Болт 1.1 М16х600	2	1,13	2,26
		Материалы			
		Бетон кл. В 15, F 75 сульф.	2,2		м3

Ведомость расхода стали на элемент, кг

Марка элемента	Изделия арматурные						Изделия закладные		
	Арматура класса					Всего			Всего
	AIII			AI					
	ГОСТ			ГОСТ			ГОСТ24379.1-80		
	Ø 12	Ø 10	Итого	Ø 6	Итого		М16		
Фундамент Фм 4	29,50	14,32	43,82	14,60	14,60	58,42	2,26		2,26

Примечания:
1. Два крайних ряда пересечения стержней по перемитру подошвы монолитных фундаментов соединять дуговой сваркой по ГОСТ 14098-91. Внутренние пересечения должны быть перевязаны через узел в шахматном порядке.
2. Общие указания смотри лист АС-26.
3. Болты дополнительно комплектовать двумя гайками и шайбой, нарезанную часть болта выполнить на высоту 150мм.

Изм.	Кол. уч.	Лист	№ док.	Подп.	Дата
Разработал		Набиоллин А.			
ГИП		Каиргалиев А.			

23-14-АС

Строительство физкультурно - оздоровительного комплекса по адресу: Атырауская обл., Макатский р-н., поселок Доссор, ул.А.Мантаева

ФИЗКУЛЬТУРНО-ОЗДОРОВИТЕЛЬНЫЙ КОМПЛЕКС НА 140 ЗРИТЕЛЬСКИХ МЕСТ

Стадия	Лист	Листов
Р. П.	31	42

Фундамент монолитный Фм 4

ТОО "ПроектСтройИнжиниринг" Г. УРАЛЬСК

Взам. инв. №

Подпись и дата

Инв.№ подл.

Копировал:

Формат А3

ФМ 5

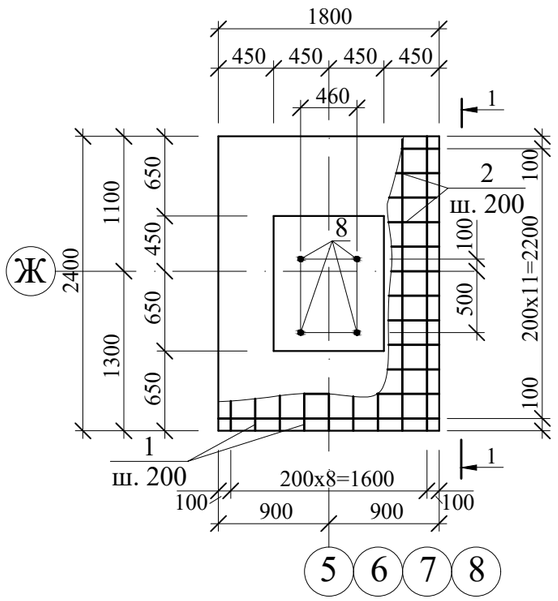

Ведомость деталей.

Поз.	Эскиз
3	1700, 150
4	1110, 820, 1930
5	280
6	800
7	1300

Спецификация элементов.

Марка поз.	Обозначение	Наименование	Кол-во шт.	Масса ед. кг	Примечание
		Фундамент ФМ 5			
1	ГОСТ 5781-92	Ø 10 AIII L=2350	9	1,45	13,00
2	то же	Ø 10 AIII L= 1750	12	1,08	12,96
3	- // -	Ø 12 AIII L= 1850	18	1,64	29,50
4	- // -	Ø 6 AI L=3860	8	0,85	6,85
5	- // -	Ø 6 AI L=460	32	0,10	3,30
6	- // -	Ø 6 AI L=980	16	0,22	3,50
7	- // -	Ø 6 AI L=1480	6	0,33	2,00
8	ГОСТ 24379-80	Болт 1.1 М30х1000	4	6,77	27,08
		Материалы			
		Бетон кл. В 15, F 75 сульф.	2,7		м3

1 - 1

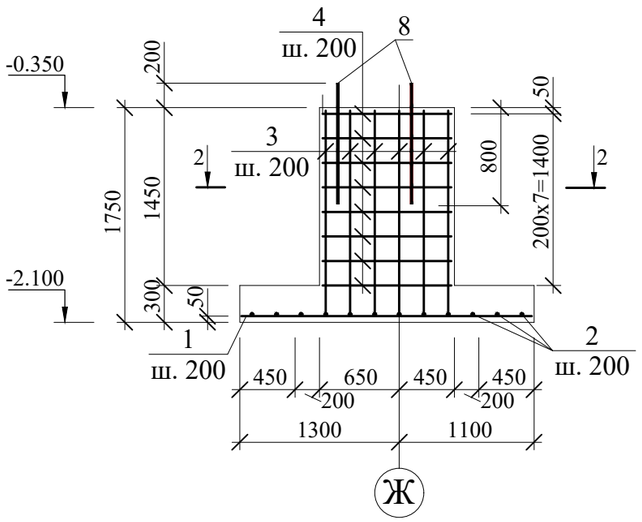

2 - 2

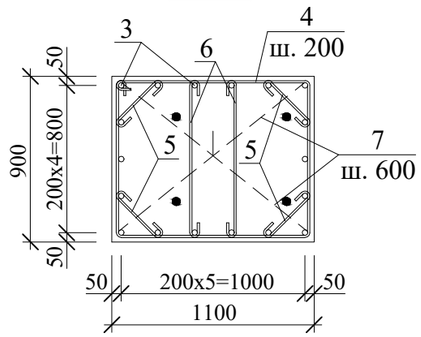

Ведомость расхода стали на элемент, кг

Марка элемента	Изделия арматурные						Изделия закладные		
	Арматура класса					Всего			Всего
	AIII			AI					
	ГОСТ			ГОСТ			ГОСТ24379.1-80		
	Ø 12	Ø 10	Итого	Ø 6	Итого		М30		
Фундамент Фм 5	29,50	25,96	55,46	15,65	15,65	71,11	27,08		27,08

Примечания:

1. Два крайних ряда пересечения стержней по перемитру подошвы монолитных фундаментов соединять дуговой сваркой по ГОСТ 14098-91. Внутренние пересечения должны быть перевязаны через узел в шахматном порядке.
2. Общие указания смотри лист АС-26.
3. Болты дополнительно комплектовать двумя гайками и шайбой, нарезанную часть болта выполнить на высоту 200 мм.

Изм.	Кол. уч.	Лист	№ док.	Подп.	Дата
Разработал		Набиоллин А.			
ГИП		Каиргалиев А.			

23-14-АС

Строительство физкультурно - оздоровительного комплекса по адресу: Атырауская обл., Макатский р-н., поселок Доссор, ул.А.Мантаева

ФИЗКУЛЬТУРНО-ОЗДОРОВИТЕЛЬНЫЙ КОМПЛЕКС НА 140 ЗРИТЕЛЬСКИХ МЕСТ

Стадия	Лист	Листов
Р. П.	32	42

Фундамент монолитный Фм 5

ТОО "ПроектСтройИнжиниринг" Г. УРАЛЬСК

Взам. инв. №

Подпись и дата

Инв.№ подл.

Копировал:

Формат А3

ФМ 6

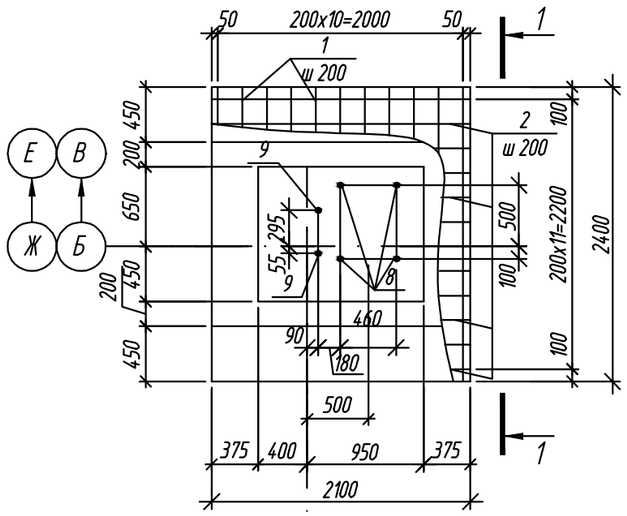

1–1

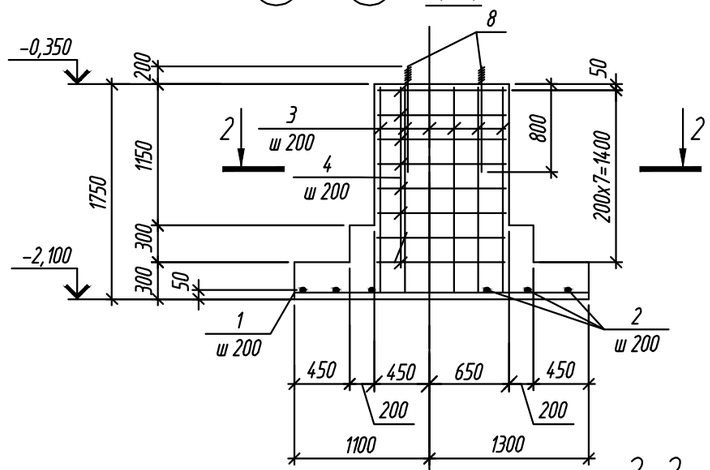

2–2

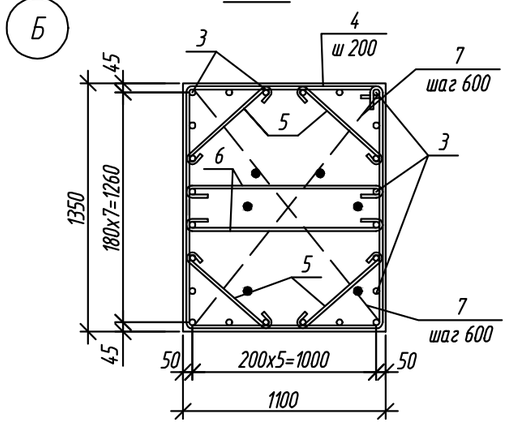

Ведомость деталей

Поз.	Эскиз
3	1700; 150
4	1360; 1020; 2380
5	540
6	1000
7	1600

Спецификация элементов

Поз.	Обозначение	Наименование	Кол.	Масса ед., кг	Приме-чание
		ФМ 6			
1	ГОСТ 5781-82*	⌀10AIII, L=2350	11	1,45	15,95
2	-//-//-//-	⌀10AIII, L=2050	12	1,26	15,10
3	-//-//-//-	⌀12AIII, L=1850	24	1,64	39,40
4	-//-//-//-	⌀6AI, L=4760	8	1,06	8,50
5	-//-//-//-	⌀6AI, L=720	32	0,16	5,10
6	-//-//-//-	⌀6AI, L=1180	16	0,26	4,20
7	-//-//-//-	⌀6AI, L=1780	6	0,40	2,40
8	ГОСТ 24379-80	Болт 1.1 М30х1000	4	6,77	27,08
9	ГОСТ 24379-80	Болт 1.1 М24х800	2	3,42	6,84
		Бетон кл. В 15 сульф.	4,2		м³

Ведомость расхода стали на элемент, кг

Марка элемента	Изделия арматурные						Изделия закладные		
	Арматура класса					Всего			Всего
	AIII			AI					
	ГОСТ			ГОСТ			ГОСТ24379.1-80		
	⌀12	⌀10	Итого	⌀6	Итого		М24	М30	
ФМ 6	39,40	31,05	70,45	20,20	20,20	90,65	6,84	27,08	33,92

1. Два крайних ряда пересечения стержней по периметру подошвы монолитных фундаментов соединять дуговой сваркой по ГОСТ 14098-91. Внутренние пересечения должны быть перевязанны через узел в шахматном порядке.
2. Общие указания смотреть на АС-26.
3. Болты дополнительно комплектовать двумя гайками и шайбой, нарезанную часть болта выполнить на высоту 200мм

Изм.	Кол. уч.	Лист	№ док.	Подп.	Дата
Разработал		Набиоллин А.			
ГИП		Каиргалиев А.			

23–14–АС

Строительство физкультурно - оздоровительного комплекса по адресу: Атырауская обл., Макатский р-н., поселок Доссор, ул.А.Мантаева

ФИЗКУЛЬТУРНО–ОЗДОРОВИТЕЛЬНЫЙ КОМПЛЕКС НА 140 ЗРИТЕЛЬСКИХ МЕСТ

Стадия	Лист	Листов
РП	33	42

Фундамент монолитный Фм6

ТОО "ПроектСтройИнжиниринг" Г. УРАЛЬСК

Формат А3

Взам. инв. №

Подп. и дата

Инв. № подл.

ФМ 7

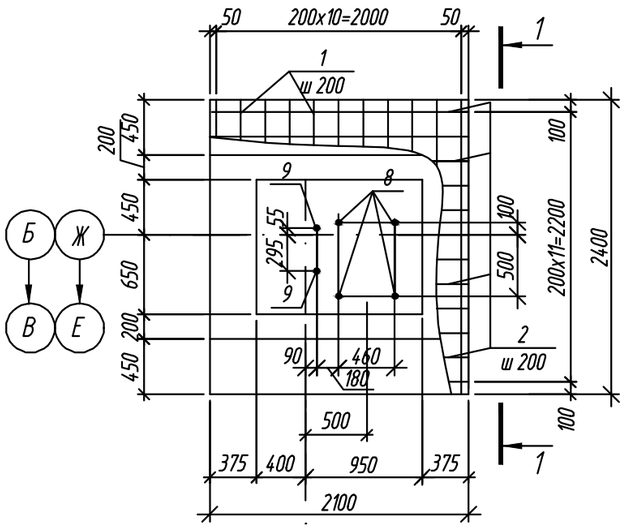

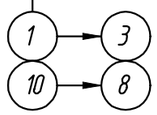

1-1

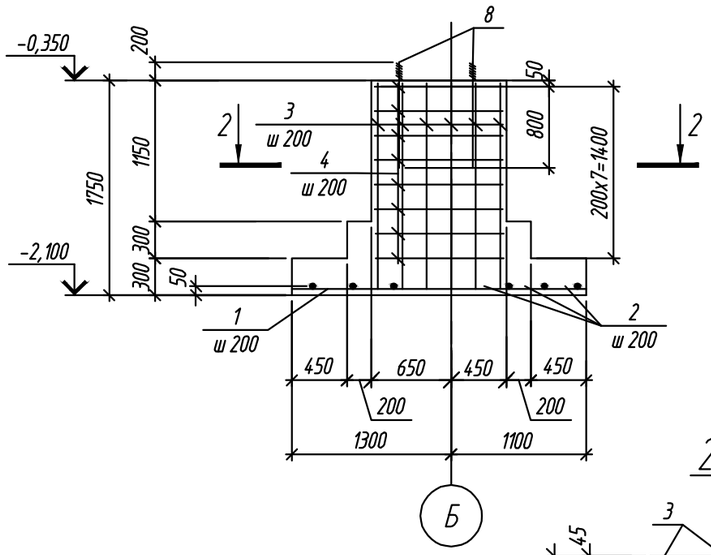

2-2

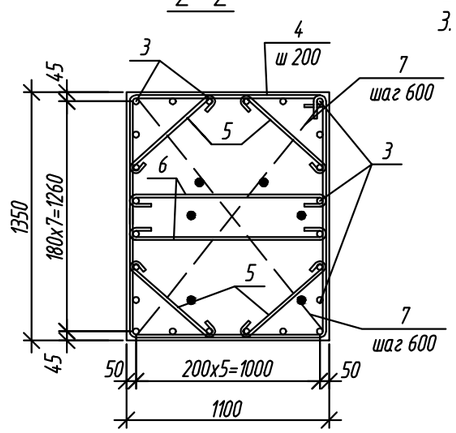

Ведомость деталей

Поз.	Эскиз
3	1700; 150
4	1360; 1020; 2380
5	540
6	1000
7	1600

Спецификация элементов

Поз.	Обозначение	Наименование	Кол.	Масса ед., кг	Примечание
		ФМ 7			
1	ГОСТ 5781-82*	⌀10AIII, L=2350	11	1,45	15,95
2	-//-//-//-	⌀10AIII, L=2050	12	1,26	15,10
3	-//-//-//-	⌀12AIII, L=1850	24	1,64	39,40
4	-//-//-//-	⌀6AI, L=4760	8	1,06	8,50
5	-//-//-//-	⌀6AI, L=720	32	0,16	5,10
6	-//-//-//-	⌀6AI, L=1180	16	0,26	4,20
7	-//-//-//-	⌀6AI, L=1780	6	0,40	2,40
8	ГОСТ 24379-80	Болт 1.1 М30х1000	4	6,77	27,08
9	ГОСТ 24379-80	Болт 1.1 М24х800	2	3,42	6,84
		Бетон кл. В 15 сульф.	4,2		м³

Ведомость расхода стали на элемент, кг

Марка элемента	Изделия арматурные						Изделия закладные		
	Арматура класса					Всего			Всего
	AIII			AI					
	ГОСТ			ГОСТ			ГОСТ24379.1-80		
	⌀12	⌀10	Итого	⌀6	Итого		М24	М30	
ФМ 7	39,40	31,05	70,45	20,20	20,20	90,65	6,84	27,08	33,92

1. Два крайних ряда пересечения стержней по периметру подошвы монолитных фундаментов соединять дуговой сваркой по ГОСТ 14098-91. Внутренние пересечения должны быть перевязанны через узел в шахматном порядке.
2. Общие указания смотреть на АС-26.
3. Болты дополнительно комплектовать двумя гайками и шайбой, нарезанную часть болта выполнить на высоту 200мм

Изм.	Кол. уч.	Лист	№ док.	Подп.	Дата
Разработал		Набиоллин А.			
ГИП		Каиргалиев А.			

23-14-АС

Строительство физкультурно - оздоровительного комплекса по адресу: Атырауская обл., Макатский р-н., поселок Доссор, ул.А.Мантаева

ФИЗКУЛЬТУРНО-ОЗДОРОВИТЕЛЬНЫЙ КОМПЛЕКС НА 140 ЗРИТЕЛЬСКИХ МЕСТ

Стадия	Лист	Листов
РП	34	42

Фундамент монолитный ФМ3

ТОО"ПроектСтройИнжиниринг" Г. УРАЛЬСК

Формат А3

Взам. инв. №

Подп. и дата

Инв. № подл

ФМ 8

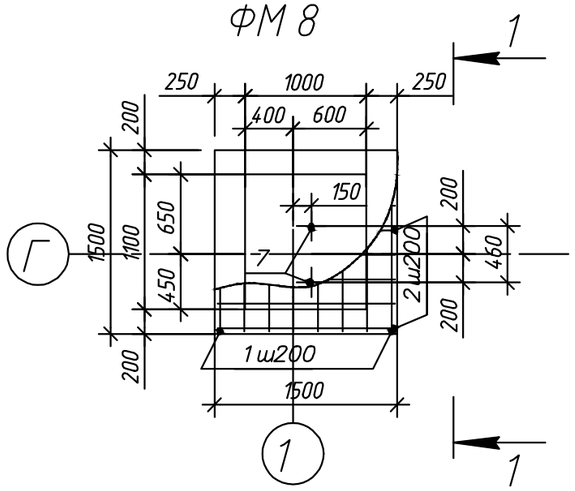

1-1

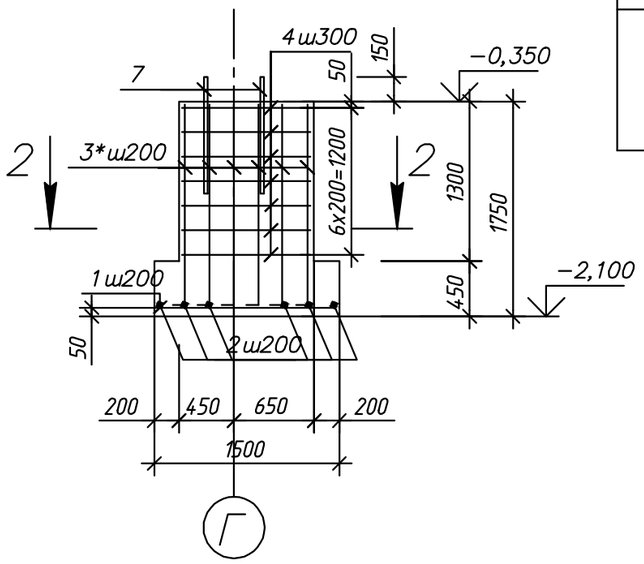

Ведомость деталей

Поз	Эскиз
3*	1700; 150
4*	930; 630; 730; 1030
5*	100; 290; 100
6*	100; 1330; 100

Спецификация элементов армирования

Поз	Обозначение	Наименование	Кол-во шт.	Вес ед. кг	Примечание
		Фундамент монолитный ФМ8			
1	ГОСТ 5781-82*	⌀ 10 AIII L=1450мм	8	0.89	7.12кг
2	-//-	⌀ 10 AIII L=1450мм	8	0,89	7.12кг
3	-//-	⌀ 12 AIII L=1850мм	20	1,64	32,80кг
4*	-//-	⌀ 6 AIII L=3320мм	14	0,74	10,36кг
5*	-//-	⌀ 6 AI L=490мм	28	0.11	3.08кг
6*	-//-	⌀ 6 AI L=1530мм	6	0.34	2,04кг
7	ГОСТ 24379.1-80*	Болт 1,1 М18х800 Ст3пс2	2	3,42	6,84кг
	ГОСТ10178-85	Бетон В15 на сульфатостойком цементе		2,34м³	

Марка элемента	Изделия арматурные							Изделия закладные				Общий расход
	Арматура класса						Всего	Болт анкерный ВСт3пс2 ГОСТ 24379.1-80*			Всего	
	A I		A III									
	ГОСТ 5781-82											
	⌀ 6	Итого	⌀ 10	⌀ 12	⌀ 14	Итого		М16	М24	Итого		
Фундамент	15,48	15,48	14.24	32,80		47,04	62,52		6.84	6.84	6.84	69.36
монолитный ФМ8												

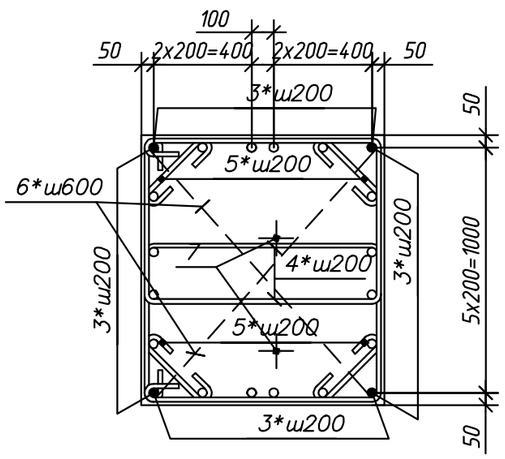

1. Шаг арматуры 200мм.
2. Защитный слой бетона до центра рабочей арматуры 50мм.
3. Позиции помеченные "*" см. ведомость элементов
4. Два крайних ряда пересечения стержней по арматуры, периметр подошвы фундаментов, соединять дуговой сваркой по ГОСТу 14098-91.
5. Внутренние пересечения арматурных стержней перевязать вязальной проволокой ГОСТ 2333-80* через узел в шахматном порядке.
6. Работать совместно с лист. АС-26
7. Общие указания см АС-1
8. Болты дополнительно комплектовать двумя гайками и шайбой, нарезную часть болта выполнить на высоту 150 мм

Согласовано

Взам. инв. №

Подп. и дата

Инв. № подл.

Изм.	Кол.уч.	Лист	№ док.	Подп.	Дата
Разработал		Набиоллин А.			
ГИП		Каиргалиев А.			

23-14-АС

Строительство физкультурно - оздоровительного комплекса по адресу: Атырауская обл., Макатский р-н., поселок Доссор, ул.А.Мантаева

ФИЗКУЛЬТУРНО-ОЗДОРОВИТЕЛЬНЫЙ КОМПЛЕКС НА 140 ЗРИТЕЛЬСКИХ МЕСТ

Стадия	Лист	Листов
РП	35	42

Фундамент монолитный Фм1

ТОО "ПроектСтройИнжиниринг" Г. УРАЛЬСК

ФМ 9

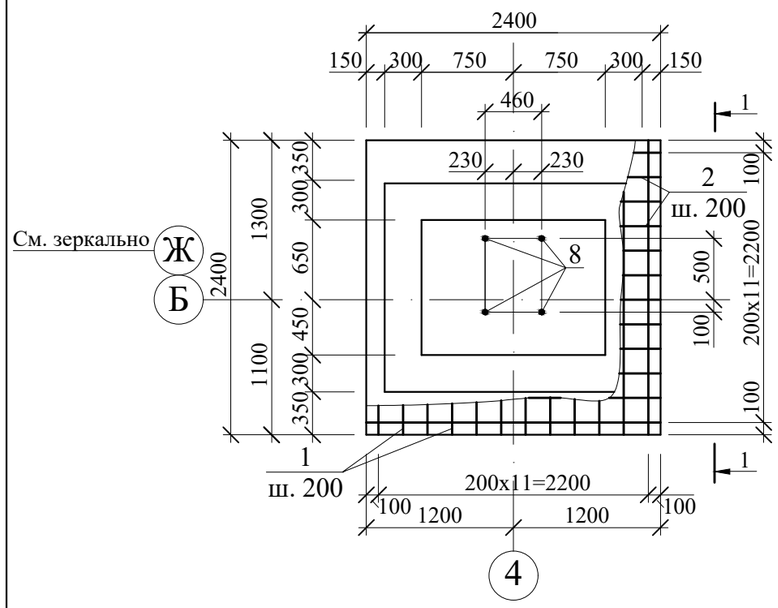

Ведомость деталей.

Поз.	Эскиз
3	1700, 150
4	1510, 1020, 2530
5	570
6	1000
7	1740

Спецификация элементов.

Марка поз.	Обозначение	Наименование	Кол-во шт.	Масса ед. кг	Примечание
		Фундамент ФМ 9			
1	ГОСТ 5781-92	Ø 10 AIII L=2350	12	1,45	17,40
2	то же	Ø 10 AIII L= 2350	12	1,45	17,40
3	- // -	Ø 12 AIII L= 1850	24	1,64	39,40
4	- // -	Ø 6 AI L=5060	8	1,12	9,00
5	- // -	Ø 6 AI L=750	32	0,17	5,33
6	- // -	Ø 6 AI L=1180	16	0,26	4,20
7	- // -	Ø 6 AI L=1920	6	0,42	2,55
8	ГОСТ 24379-80	Болт 1.1 М30х1000	4	6,77	27,08
		Материалы			
		Бетон кл. В 15, F 75 сульф.	3,9		м3

Ведомость расхода стали на элемент, кг

Марка элемента	Изделия арматурные						Изделия закладные		
	Арматура класса					Всего			Всего
	AIII			AI					
	ГОСТ			ГОСТ			ГОСТ24379.1-80		
	Ø 12	Ø 10	Итого	Ø 6	Итого		М30		
Фундамент Фм 9	39,40	34,80	74,20	21,08	21,08	95,28	27,08		27,08

1 - 1

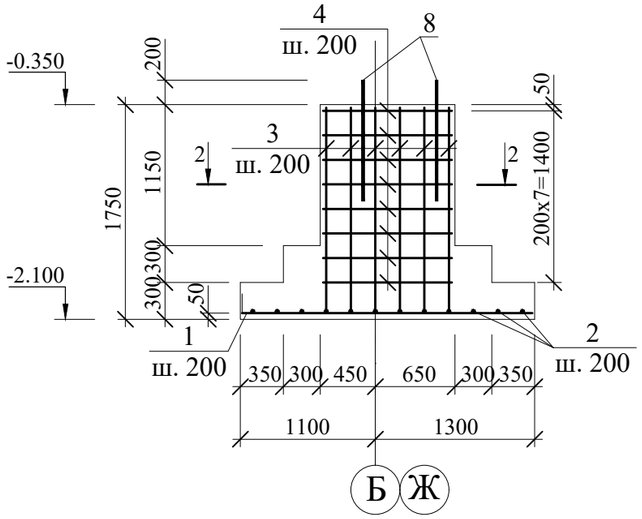

2 - 2

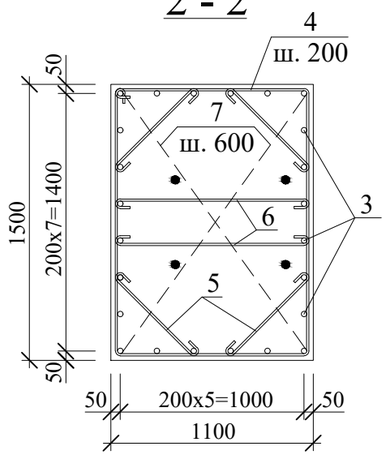

Примечания:

1. Два крайних ряда пересечения стержней по перемитру подошвы монолитных фундаментов соединять дуговой сваркой по ГОСТ 14098-91. Внутренние пересечения должны быть перевязанны через узел в шахматном порядке.
2. Общие указания смотри лист АС-26.
3. Болты дополнительно комплектовать двумя гайками и шайбой, нарезанную часть болта выполнить на высоту 200 мм.

Изм.	Кол. уч.	Лист	№ док.	Подп.	Дата
Разработал		Набиоллин А.			
ГИП		Каиргалиев А.			

23-14-АС

Строительство физкультурно - оздоровительного комплекса по адресу: Атырауская обл., Макатский р-н., поселок Доссор, ул.А.Мантаева

ФИЗКУЛЬТУРНО-ОЗДОРОВИТЕЛЬНЫЙ КОМПЛЕКС НА 140 ЗРИТЕЛЬСКИХ МЕСТ

Стадия	Лист	Листов
Р. П.	36	42

Фундамент монолитный Фм 9

ТОО "ПроектСтройИнжиниринг" Г. УРАЛЬСК

Взам. инв. №

Подпись и дата

Инв.№ подл.

Копировал:

Формат А3

ФМ 10

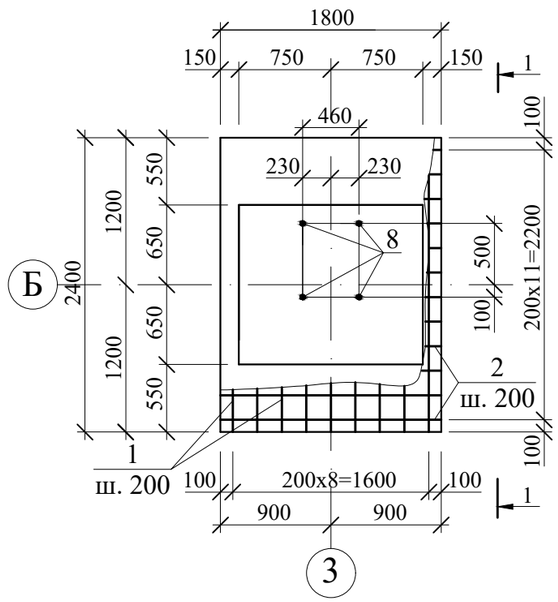

1 - 1

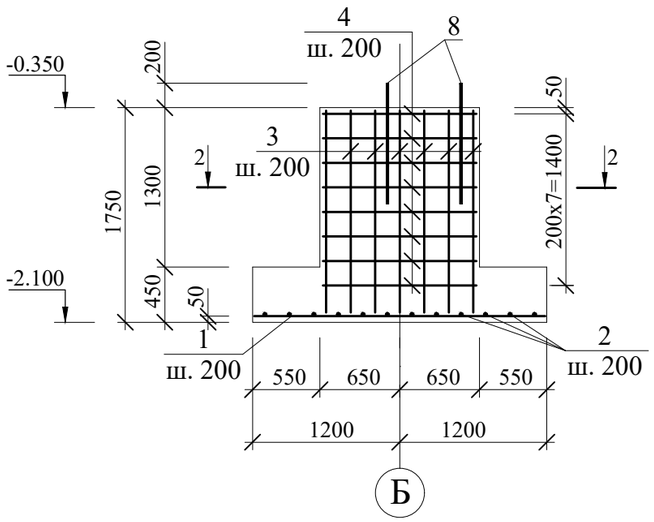

2 - 2

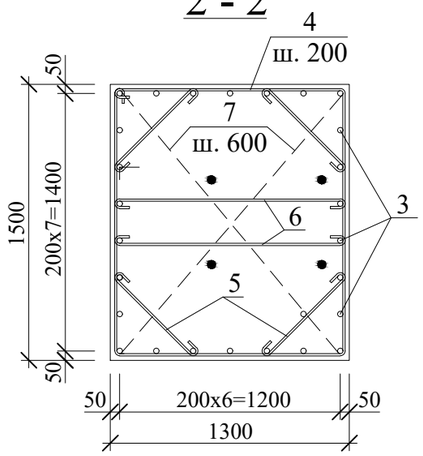

Ведомость деталей.

Поз.	Эскиз
3	1700, 150
4	1510, 1220, 2730
5	570
6	1200
7	1840

Спецификация элементов.

Марка поз.	Обозначение	Наименование		Кол-во шт.	Масса ед. кг	Примечание
		Фундамент ФМ 10				
1	ГОСТ 5781-92	Ø 10 AIII	L=2350	9	1,45	13,00
2	то же	Ø 10 AIII	L= 1750	12	1,08	12,96
3	- // -	Ø 12 AIII	L= 1850	26	1,64	42,60
4	- // -	Ø 6 AI	L=5460	8	1,21	9,70
5	- // -	Ø 6 AI	L=750	32	0,17	5,33
6	- // -	Ø 6 AI	L=1380	16	0,30	4,90
7	- // -	Ø 6 AI	L=2020	6	0,45	2,70
8	ГОСТ 24379-80	Болт 1.1 М30х1000		4	6,77	27,08
		Материалы				
		Бетон кл. В 15, F 75 сульф.		3,8		м3

Ведомость расхода стали на элемент, кг

Марка элемента	Изделия арматурные						Изделия закладные		
	Арматура класса					Всего			Всего
	AIII			AI					
	ГОСТ			ГОСТ			ГОСТ24379.1-80		
	Ø 12	Ø 10	Итого	Ø 6	Итого		М30		
Фундамент Фм 10	42,60	25,96	68,56	22,63	22,63	91,19	27,08		27,08

Примечания:

1. Два крайних ряда пересечения стержней по перемитру подошвы монолитных фундаментов соединять дуговой сваркой по ГОСТ 14098-91. Внутренние пересечения должны быть перевязанны через узел в шахматном порядке.
2. Общие указания смотри лист АС-26.
3. Болты дополнительно комплектовать двумя гайками и шайбой, нарезанную часть болта выполнить на высоту 200 мм.

Изм.	Кол. уч.	Лист	№ док.	Подп.	Дата
Разработал		Набиоллин А.			
ГИП		Каиргалиев А.			

23-14-АС

Строительство физкультурно - оздоровительного комплекса по адресу: Атырауская обл., Макатский р-н., поселок Доссор, ул.А.Мантаева

ФИЗКУЛЬТУРНО-ОЗДОРОВИТЕЛЬНЫЙ КОМПЛЕКС НА 140 ЗРИТЕЛЬСКИХ МЕСТ

Стадия	Лист	Листов
Р. П.	37	42

Фундамент монолитный Фм 10

ТОО "ПроектСтройИнжиниринг" Г. УРАЛЬСК

Взам. инв. №

Подпись и дата

Инв.№ подл.

Копировал:

Формат А3

ФМ 11

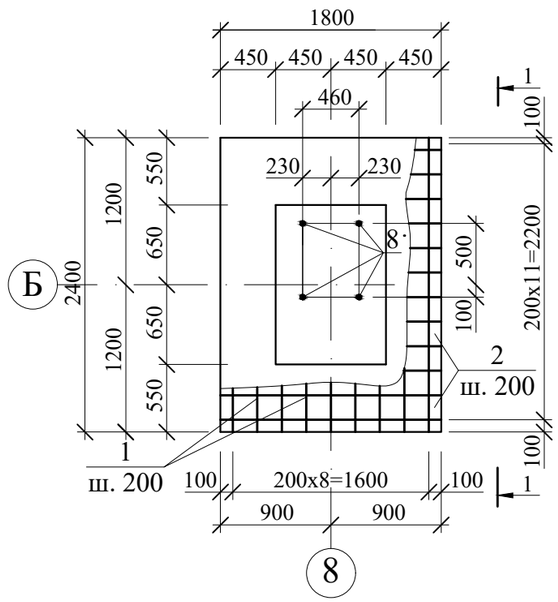

1 - 1

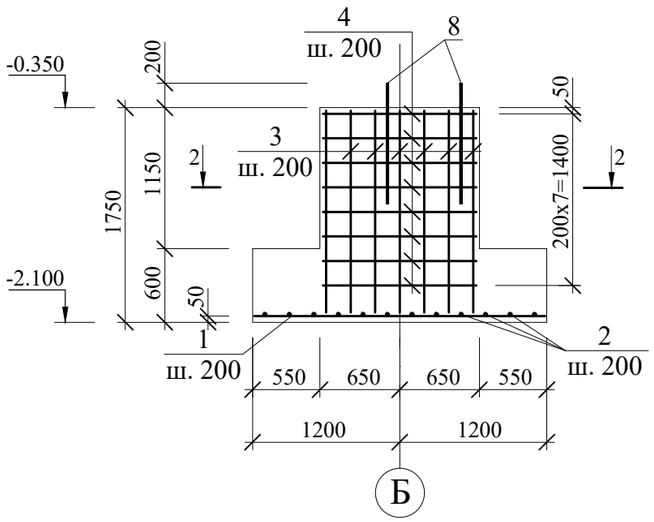

2 - 2

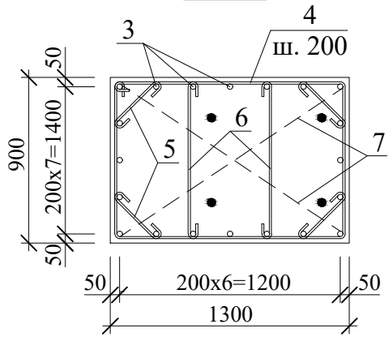

Ведомость деталей.

Поз.	Эскиз
3	1700, 150
4	1310, 820, 2130
5	280
6	800
7	1440

Спецификация элементов.

Марка поз.	Обозначение	Наименование	Кол-во шт.	Масса ед. кг	Примечание
		Фундамент ФМ 11			
1	ГОСТ 5781-92	Ø 10 AIII L=2350	9	1,45	13,00
2	то же	Ø 10 AIII L= 1750	12	1,08	12,96
3	- // -	Ø 12 AIII L= 1850	20	1,64	32,80
4	- // -	Ø 6 AI L=4260	8	0,94	7,56
5	- // -	Ø 6 AI L=460	32	0,10	3,27
6	- // -	Ø 6 AI L=980	16	0,22	3,48
7	- // -	Ø 6 AI L=1620	6	0,36	2,15
8	ГОСТ 24379-80	Болт 1.1 М30х1000	4	6,77	27,08
		Материалы			
		Бетон кл. В 15, F 75 сульф.	3,9		м3

Ведомость расхода стали на элемент, кг

Марка элемента	Изделия арматурные						Изделия закладные		
	Арматура класса					Всего			Всего
	AIII			AI					
	ГОСТ			ГОСТ			ГОСТ24379.1-80		
	Ø 12	Ø 10	Итого	Ø 6	Итого		М30		
Фундамент Фм 11	32,80	25,96	58,76	16,46	16,46	75,22	27,08		27,08

Примечания:
1. Два крайних ряда пересечения стержней по перемитру подошвы монолитных фундаментов соединять дуговой сваркой по ГОСТ 14098-91. Внутренние пересечения должны быть перевязанны через узел в шахматном порядке.
2. Общие указания смотри лист АС-26.
3. Болты дополнительно комплектовать двумя гайками и шайбой, нарезанную часть болта выполнить на высоту 200 мм.

Изм.	Кол. уч.	Лист	№ док.	Подп.	Дата
Разработал		Набиоллин А.			
ГИП		Каиргалиев А.			

23-14-АС

Строительство физкультурно - оздоровительного комплекса по адресу: Атырауская обл., Макатский р-н., поселок Доссор, ул.А.Мантаева

ФИЗКУЛЬТУРНО-ОЗДОРОВИТЕЛЬНЫЙ КОМПЛЕКС НА 140 ЗРИТЕЛЬСКИХ МЕСТ

Стадия	Лист	Листов
Р. П.	38	42

Фундамент монолитный Фм 11

ТОО "ПроектСтройИнжиниринг" Г. УРАЛЬСК

Взам. инв. №

Подпись и дата

Инв.№ подл.

Копировал:

Формат А3

ФМ 12

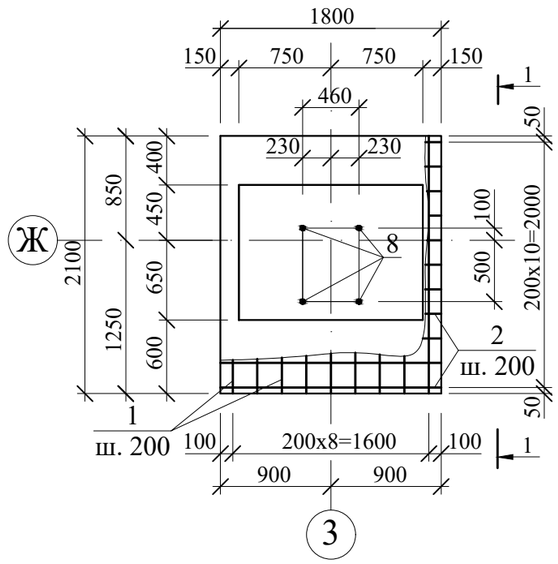

Ведомость деталей.

Поз.	Эскиз
3	1700; 150
4	1510; 1020; 2530
5	570
6	1000
7	1740

Спецификация элементов.

Марка поз.	Обозначение	Наименование	Кол-во шт.	Масса ед. кг	Примечание
		Фундамент ФМ 12			
1	ГОСТ 5781-92	Ø 10 AIII L=2050	9	1,26	11,40
2	то же	Ø 10 AIII L= 1750	11	1,08	11,90
3	- // -	Ø 12 AIII L= 1850	24	1,64	39,43
4	- // -	Ø 6 AI L=5060	8	1,12	9,00
5	- // -	Ø 6 AI L=750	32	0,17	5,33
6	- // -	Ø 6 AI L=1180	16	0,26	4,20
7	- // -	Ø 6 AI L=1920	6	0,42	2,55
8	ГОСТ 24379-80	Болт 1.1 М30х1000	4	6,77	27,08
		Материалы			
		Бетон кл. В 15, F 75 сульф.	3,8		м3

Ведомость расхода стали на элемент, кг

Марка элемента	Изделия арматурные						Изделия закладные		
	Арматура класса					Всего			Всего
	AIII			AI					
	ГОСТ			ГОСТ			ГОСТ24379.1-80		
	Ø 12	Ø 10	Итого	Ø 6	Итого		М30		
Фундамент Фм 12	39,43	23,30	62,73	21,08	21,08	83,81	27,08		27,08

1 - 1

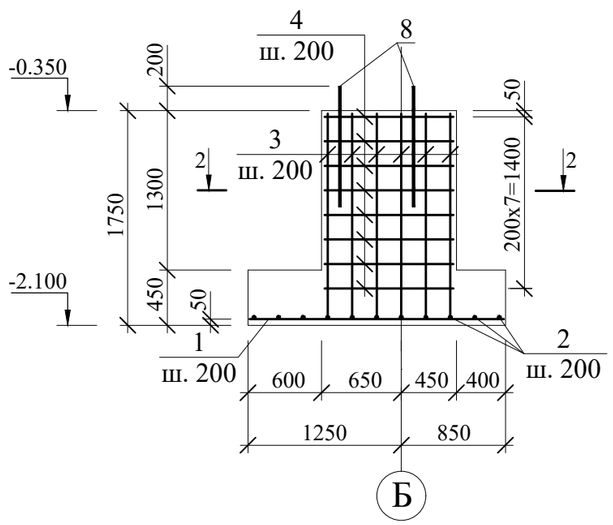

2 - 2

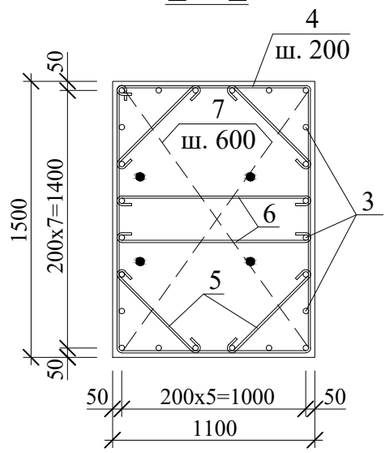

Примечания:

1. Два крайних ряда пересечения стержней по перемитру подошвы монолитных фундаментов соединять дуговой сваркой по ГОСТ 14098-91. Внутренние пересечения должны быть перевязанны через узел в шахматном порядке.
2. Общие указания смотри лист АС-26.
3. Болты дополнительно комплектовать двумя гайками и шайбой, нарезанную часть болта выполнить на высоту 200 мм.

Изм.	Кол. уч.	Лист	№ док.	Подп.	Дата
Разработал		Набиоллин А.			
ГИП		Каиргалиев А.			

23-14-АС

Строительство физкультурно - оздоровительного комплекса по адресу: Атырауская обл., Макатский р-н., поселок Доссор, ул.А.Мантаева

ФИЗКУЛЬТУРНО-ОЗДОРОВИТЕЛЬНЫЙ КОМПЛЕКС НА 140 ЗРИТЕЛЬСКИХ МЕСТ

Стадия	Лист	Листов
Р. П.	39	42

Фундамент монолитный Фм 12

ТОО "ПроектСтройИнжиниринг" Г. УРАЛЬСК

Взам. инв. №

Подпись и дата

Инв.№ подл.

Копировал:

Формат А3

ФМ 13

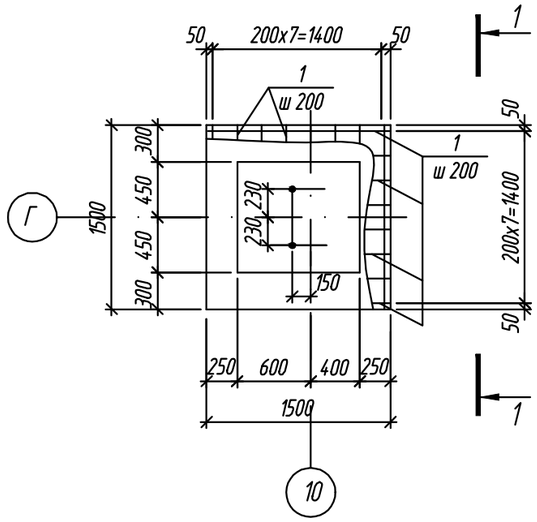

1–1

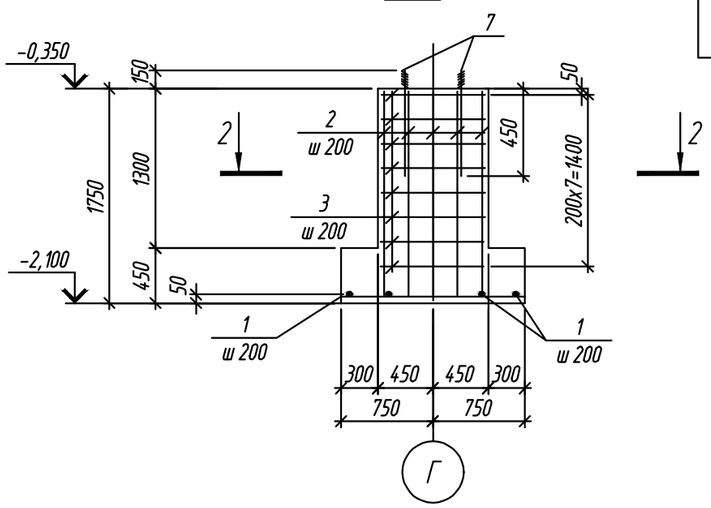

2–2

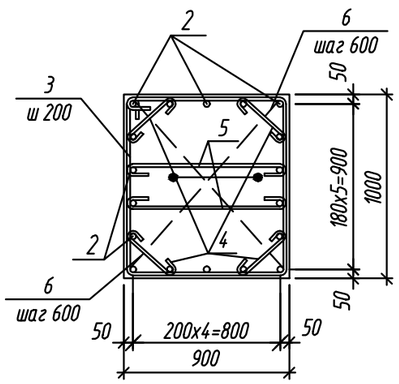

Ведомость деталей

Поз.	Эскиз
2	1700; 150
3	910; 920; 1830
4	270
5	800
6	1200

Спецификация элементов

Поз.	Обозначение	Наименование		Кол.	Масса ед., кг	Приме-чание
		ФМ 13				
1	ГОСТ 5781-82*	⌀10AIII,	L=1450	16	0,89	14,20
2	-//-//-//-	⌀12AIII,	L=1850	18	1,64	29,50
3	-//-//-//-	⌀6AI,	L=3360	8	0,75	6,00
4	-//-//-//-	⌀6AI,	L=450	32	0,10	3,20
5	-//-//-//-	⌀6AI,	L=980	16	0,22	3,50
6	-//-//-//-	⌀6AI,	L=1380	6	0,31	1,90
7	ГОСТ 24379-80	Болт 1.1 М16х600		2	1,13	2,26
		Бетон кл. В 15 сульф.		2,2		м³

Ведомость расхода стали на элемент, кг

Марка элемента	Изделия арматурные						Изделия закладные		
	Арматура класса					Всего			Всего
	AIII			AI					
	ГОСТ			ГОСТ			ГОСТ24379.1-80		
	⌀12	⌀10	Итого	⌀6	Итого		М16		
ФМ 13	29,50	14,20	43,70	14,60	14,60	58,30	2,26		2,26

1. Два крайних ряда пересечения стержней по периметру подошвы монолитных фундаментов соединять дуговой сваркой по ГОСТ 14098-91. Внутренние пересечения должны быть перевязанны через узел в шахматном порядке.
2. Общие указания смотреть на АС-29
3. Болты дополнительно комплектовать двумя гайками и шайбой, нарезанную часть болта выполнить на высоту 150мм

Взам. инв. №
Подп. и дата
Инв. № подл

Изм.	Кол. уч.	Лист	№ док.	Подп.	Дата
Разработал		Набиоллин А.			
ГИП		Каиргалиев А.			

23–14–АС

Строительство физкультурно - оздоровительного комплекса по адресу: Атырауская обл., Макатский р-н., поселок Доссор, ул.А.Мантаева

ФИЗКУЛЬТУРНО–ОЗДОРОВИТЕЛЬНЫЙ КОМПЛЕКС НА 140 ЗРИТЕЛЬСКИХ МЕСТ

Стадия	Лист	Листов
РП	40	42

Фундамент монолитный Фм3

ТОО"ПроектСтройИнжиниринг" Г. УРАЛЬСК

Формат А3

ФМ 14

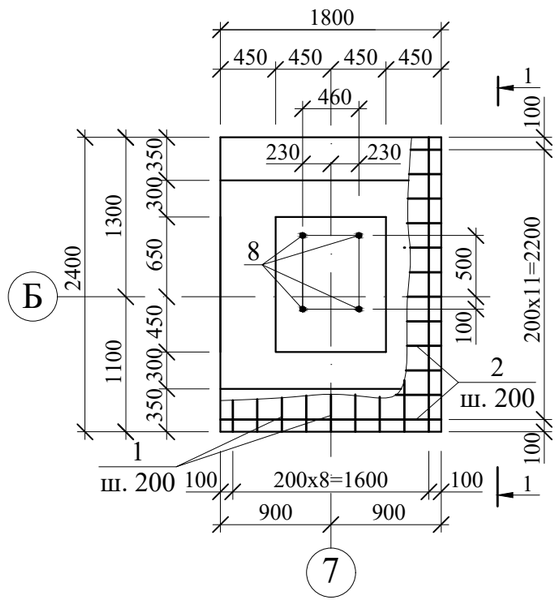

Ведомость деталей.

Поз.	Эскиз
3	1700, 150
4	1110, 820, 1930
5	280
6	800
7	1300

Спецификация элементов.

Марка поз.	Обозначение	Наименование	Кол-во шт.	Масса ед. кг	Примечание
		Фундамент ФМ 14			
1	ГОСТ 5781-92	Ø 10 AIII L=2350	9	1,45	13,00
2	то же	Ø 10 AIII L= 1750	12	1,08	12,96
3	- // -	Ø 12 AIII L= 1850	18	1,64	29,50
4	- // -	Ø 6 AI L=3860	8	0,85	6,85
5	- // -	Ø 6 AI L=460	32	0,10	3,30
6	- // -	Ø 6 AI L=980	16	0,22	3,50
7	- // -	Ø 6 AI L=1480	6	0,33	2,00
8	ГОСТ 24379-80	Болт 1.1 М30х1000	4	6,77	27,08
		Материалы			
		Бетон кл. В 15, F 75 сульф.	3,0		м3

1 - 1

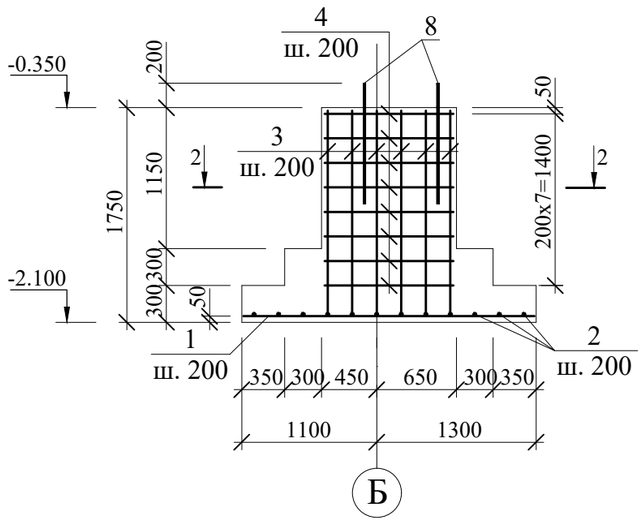

2 - 2

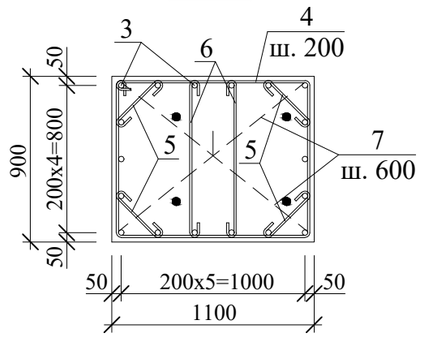

Ведомость расхода стали на элемент, кг

Марка элемента	Изделия арматурные						Изделия закладные		
	Арматура класса					Всего			Всего
	AIII			AI					
	ГОСТ			ГОСТ			ГОСТ24379.1-80		
	Ø 12	Ø 10	Итого	Ø 6	Итого		М30		
Фундамент Фм 14	29,50	25,96	55,46	15,65	15,65	71,11	27,08		27,08

Примечания:

1. Два крайних ряда пересечения стержней по перемитру подошвы монолитных фундаментов соединять дуговой сваркой по ГОСТ 14098-91. Внутренние пересечения должны быть перевязанны через узел в шахматном порядке.
2. Общие указания смотри лист АС-26.
3. Болты дополнительно комплектовать двумя гайками и шайбой, нарезанную часть болта выполнить на высоту 200 мм.

Изм.	Кол. уч.	Лист	№ док.	Подп.	Дата
Разработал		Набиоллин А.			
ГИП		Каиргалиев А.			

23-14-АС

Строительство физкультурно - оздоровительного комплекса по адресу: Атырауская обл., Макатский р-н., поселок Доссор, ул.А.Мантаева

ФИЗКУЛЬТУРНО-ОЗДОРОВИТЕЛЬНЫЙ КОМПЛЕКС НА 140 ЗРИТЕЛЬСКИХ МЕСТ

Стадия	Лист	Листов
Р. П.	41	42

Фундамент монолитный Фм 14

ТОО "ПроектСтройИнжиниринг" Г. УРАЛЬСК

Взам. инв. №

Подпись и дата

Инв.№ подл.

Копировал:

Формат А3

Схема расположения опорных подушек под металлические балки

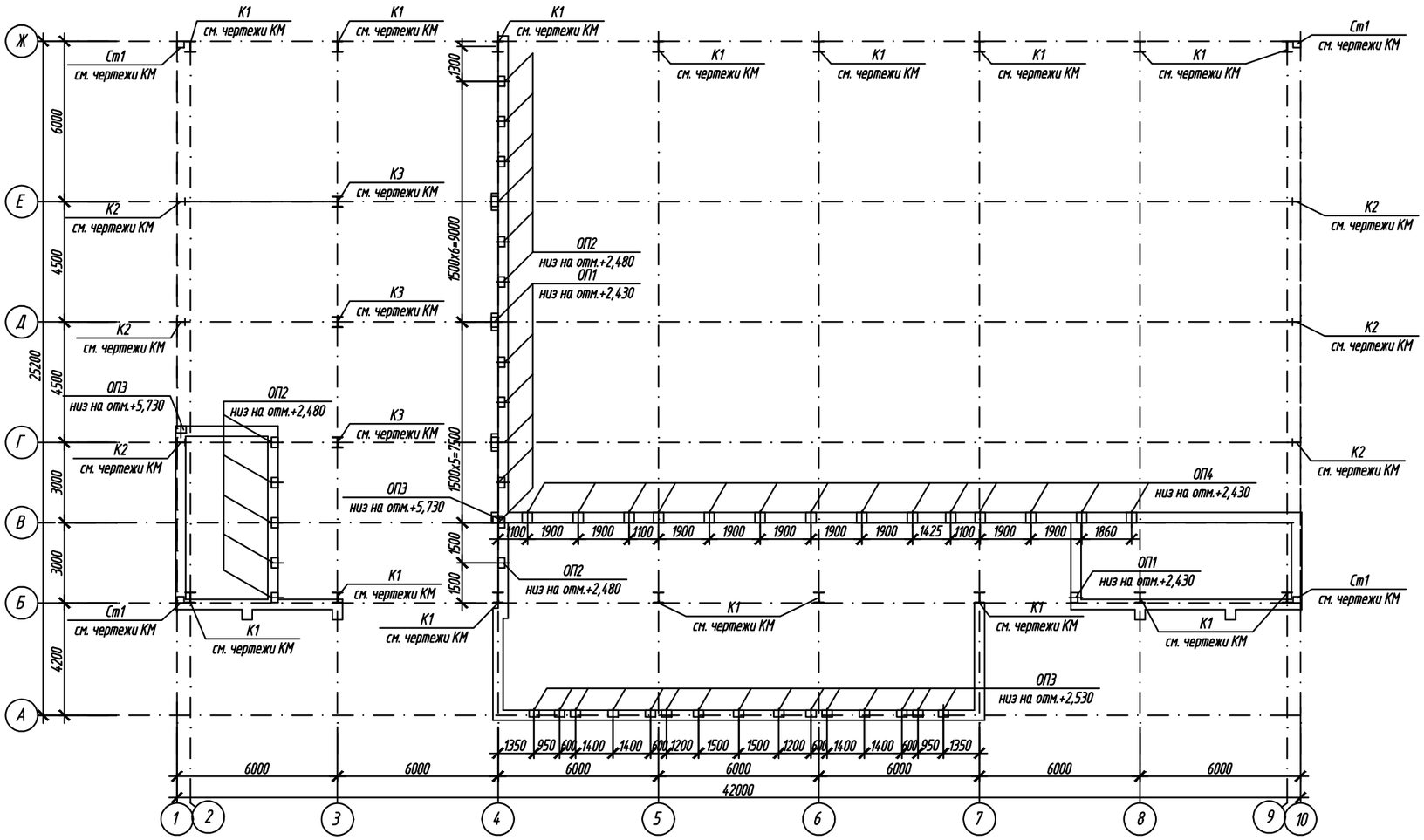

1. Данный лист см. совместно с л. АС-12.

Спецификация элементов

Поз.	Обозначение	Наименование	Кол.	Масса, ед., кг	Приме-чание
		Схема расположения опорных подушек под металлические балки			
ОП 1	070 -1-АСИ-ОП 1	Опорная подушка ОП 1	7	75	
ОП 2	070-1-АСИ-ОП 2	Опорная подушка ОП 2	12	75	
ОП 3	070-1-АСИ-ОП 3	Опорная подушка ОП 3	17	75	
ОП 4	070-1-АСИ-ОП 4	Опорная подушка ОП 4	14	75	

Взам. инв. №

Подп. и дата

Инв. № подл.

Изм.	Кол. уч.	Лист	№ док.	Подп.	Дата
Разработал		Набиоллин А.			
ГИП		Каиргалиев А.			

23-14-АС

Строительство физкультурно - оздоровительного комплекса по адресу: Атырауская обл., Макатский р-н., поселок Доссор, ул.А.Мантаева

ФИЗКУЛЬТУРНО-ОЗДОРОВИТЕЛЬНЫЙ КОМПЛЕКС НА 140 ЗРИТЕЛЬСКИХ МЕСТ

Стадия	Лист	Листов
РП	42	42

Схема расположения опорных подушек под металлические балки

ТОО "ПроектСтройИнжиниринг" Г. УРАЛЬСК

Копировал

А3