Республика Казахстан
Западно-Казахстанская область
ТОО "ПроектСтройИнжиниринг"
Государственная лицензия - №17009033

# РАБОЧИЙ ПРОЕКТ

## *Строительства физкультурно-оздоровительного комплекса по адресу: Атырауская обл., Макатский р-н., поселок Доссор, ул. А. Мантаева*

*ГП - Генеральный план.*

**Директор ТОО "ПроектСтройИнжиниринг"** **Шевлякова И.В.**

**Главный инженер проекта** **Каиргалиев А.А.**

**Уральск 2024г.**

Взам. инв. №
Подпись и дата
Инв.№ подл.

Формат А3

## Ведомость рабочих чертежей марки ГП

| Лист | Наименование | Примечание |
|---|---|---|
| 1 | Общие данные (начало) | |
| 2 | Общие данные (окончание) | |
| 3 | Ситуационный план | |
| 4 | Сводный план инженерных сетей М 1:500 | |
| 5 | Разбивочный план М 1:500 | |
| 6 | План организации рельефа | |
| 7 | План земляных масс | |
| 8 | План покрытий | |
| 9 | Конструкция проездов, тротуаров и площадок | |
| 10 | План озеленения | |
| 11 | План малых форм архитектуры | |
| 12 | План ограждения территории | |
| 13 | Секция СО-1, Спецификация | |
| 14 | Секция СО-2, Спецификация | |
| 15 | Секция СВ-1, Спецификация | |
| 16 | Секция СК-1, Спецификация | |
| 17 | План ограждения футбольной площадки М 1:500 | |
| 18 | Секции ограждения. Спецификация | |

## Ведомость ссылочных и прилагаемых документов

| Обозначение | Наименование | Примечание |
|---|---|---|
| Ссылочные документы | | |
| Приказ Министра внутр.дел РК от 23 июня 2017 №439 | Технический регламент "Общие требования к пожарной безопасности" | |
| СН РК 2.02-01-2023 | Пожарная безопасность зданий и сооружений | |
| ГОСТ 21.508-93 | Правила выполнения рабочей документации генеральных планов предприятий, сооружений | |
| | и жилищно-гражданиский объектов | |
| ГОСТ 32953-2014 | Дороги автомобильные общего пользования. Разметка дорожная. Технические требования. | |
| СП РК 3.03-101-2013 | Проектирование зданий и сооружений с учетом доступности для маломобильных групп населения | |

## Ведомость ссылочных и прилагаемых документов

| Обозначение | Наименование | Примечание |
|---|---|---|
| Ссылочные документы | | |
| СП РК 3.01-101-2013 | Градостроительство Планировка и застройка городских и сельских населенных пунктов | |
| СН РК 3.01-01-2013 | Градостроительство Планировка и застройка городских и сельских населенных пунктов | |
| СП РК 3.01-05-2013 | Благоустройство территорий населенных пунктов | |
| СН РК 3.01-105-2013 | Благоустройство территорий населенных пунктов | |

## Баланс территории проектируемого участка

| Наименование территории | Ед.изм. | Кол-во | % к общей площади |
|---|---|---|---|
| Площадь участка под застройку | ГА | 0,86 | 100% |
| Площадь застройки, | $М^2$ | 1074,37 | 12.49 |
| Площадь отмостки | $М^2$ | 168,90 | 1.96 |
| Площадь проездов, тротуаров и площадок | $М^2$ | 4370,29 | 50.82 |
| Площадь озеленения | $М^2$ | 2986,44 | 34.73 |

Настоящий проект соответствует требованиям нормативных, экологических, санитарно-гигиенических, противопожарных документов и других норм, действующих на территории республики казахстан и обеспечивает безопасность продукции для жизни, здоровья людей, имущества, охрану окружающей среды.

Главный инженер проекта А.Каиргалиев

| Изм. | Кол.уч. | Лист | №док. | Подпись | Дата |
|---|---|---|---|---|---|
| РАЗРАБ. | | Шевлякова | | | |
| ПРОВЕРИЛ | | | | | |
| Н.КОНТР. | | Каиргалиев | | | |
| ГАП | | | | | |

П-00-23-14-ГП

Строительство физкультурно-оздоровительного комплекса по адресу: Атырауская область, Макатский р-н, поселок Доссор, ул.А.Мантаева

Застройка и благоустройство участка

| Стадия | Лист | Листов |
|---|---|---|
| РП | 1 | 18 |

Общие данные (начало)

ТОО "ПроектСтройИнжиниринг г.Уральск"

Взам. инв. N | Подпись и дата | Инв.N подл.

Формат А3

Генеральный план участка физкультурно-оздоровительного комплекса разработан в соответствии с требованиями государственных нормативов, санитарных правил и задания на проектирование, выданного заказчиком.

При разработке генерального плана участка использована топографическая съемка в масштабе 1:500, выполненная ТОО "Орал-топография" в 2023году.

Характеристика инженерно-геологических условий площадки принята по материалам изысканий, произведенным в 2024 году ТОО "Универсал Экспресс".

Участок культурно спортивного комплекса расположен в с. Доссор Макатского района Атырауской области.

Разбивочный план участка выполнен согласно гос. акта. Кадастровый номер 04-164-003-2491. Площадь земельного участка 0,86га.

Целевое назначение участка: Для строительства культурно спортивного комплекса.

---

Все здания, сооружения и площадки сообщаются между собой тротуарными дорожками. Все тротуары приняты с покрытием из тротуарной плитки по ГОСТ 17608-2017 и обрамлением бортовыми камнями по ГОСТ 6665-91.

Площадка для мусоросборников представляет собой площадку с асфальтобетонным покрытием на которой установлен навес с 3-х сторонним ограждением (Покупное готовое изделие). Навес рассчитан на 2 контейнера. Площадка удалена от проектируемого здания на 49,2 м от фасадной части здания. Сбор и хранение мусора производится на специальной площадке для мусоросборников.Вывоз ТБО осуществляется своевременно. Сроки хранения отходов в контейнерах при температуре 0 оС и ниже - не более трех суток, при плюсовой температуре - не более суток.

Рабочим проектом предусматривается вертикальная планировка территории для размещения проектируемых сооружений и увязки с существующими зданиями и сооружениями.

Поверхностные воды отводятся от здания культурно-спортивного комплекса на проезды и через разрывы бортовых камней в карты зеленых насаждений и далее с участка.

Территория проектируемого здания ограждается. Высота ограждения 2,0м. Предусмотрены ворота и калитки. Для заезда обслуживающего автотранспорта на территорию осуществляется с западной стороны через ворота.

Организованы проезды шириной 6,0м. Проезды имеют твердое асфальтовое покрытие по щебеночному основанию и слою из крупнозернистого песка с обрамлением бортовыми камнями по ГОСТ 6665-91.

Свободная от застройки и твердых покрытий территория озеленяется в виде посадки деревьев, цветников и посева газонной травы.

| | | | | | | | | | |
|---|---|---|---|---|---|---|---|---|---|
| Взам. инв. ? | | | | | | | | | |
| Подпись и дата | | | | | | | П-00-23-14-ГП | | |
| | | | | | | | Строительство физкультурно-оздоровительного комплекса по адресу: Атырауская область, Макатский р-н, поселок Доссор, ул. А. Мантаева | | |
| | Изм. | Кол.уч. | Лист | №док. | Подпись | Дата | | | |
| | РАЗРАБ. | | Шевлякова | | | | Застройка и благоустройство участка | Стадия | Лист | Листов |
| | ПРОВЕРИЛ | | | | | | | РП | 2 | 20 |
| Инв.? подл. | Н.КОНТР. | | Каиргалиев | | | | | | | |
| | ГАП | | | | | | Общие данные (окончание) | ТОО "ПроектСтройИнжиниринг" г.Уральск | | |

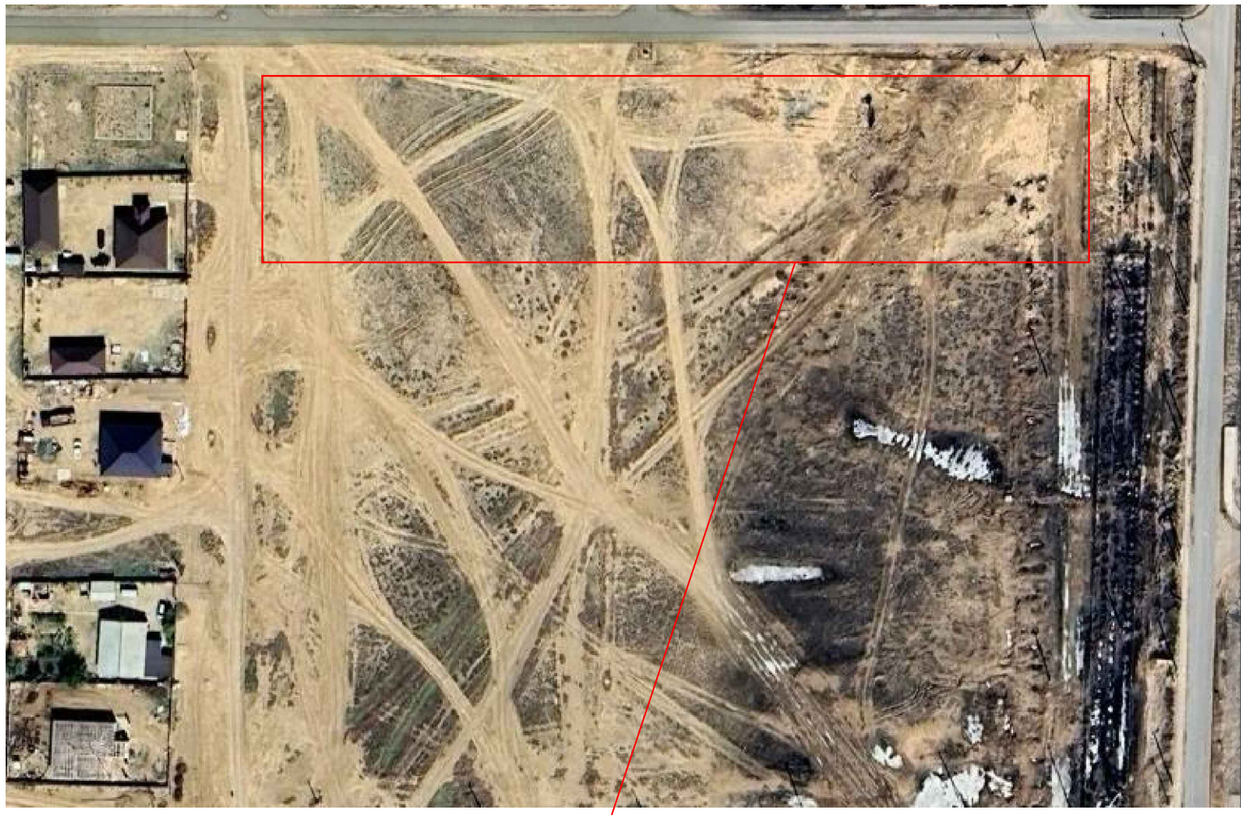

Проектируемый объект

| | | | | | | | | |
|---|---|---|---|---|---|---|---|---|
| | | | | | | П-00-23-14-ГП | | |
| | | | | | | Строительство физкультурно-оздоровительного комплекса по адресу: Атырауская область, Макатский р-н, поселок Доссор, ул.А.Мантаева | | |
| Изм. | Кол.уч. | Лист | №док. | Подпись | Дата | | | |
| РАЗРАБ. | | Шевлякова | | | | Застройка и благоустройство участка | Стадия | Лист | Листов |
| ПРОВЕРИЛ | | | | | | | РП | 3 | 18 |
| Н.КОНТР. | | Каиргалиев | | | | | | | |
| ГАП | | | | | | Ситуационная схема | ТОО "ПроектСтройИнжиниринг г.Уральск" | | |

Взам. инв. N

Подпись и дата

Инв.N подл.

Формат А3

Формат А3

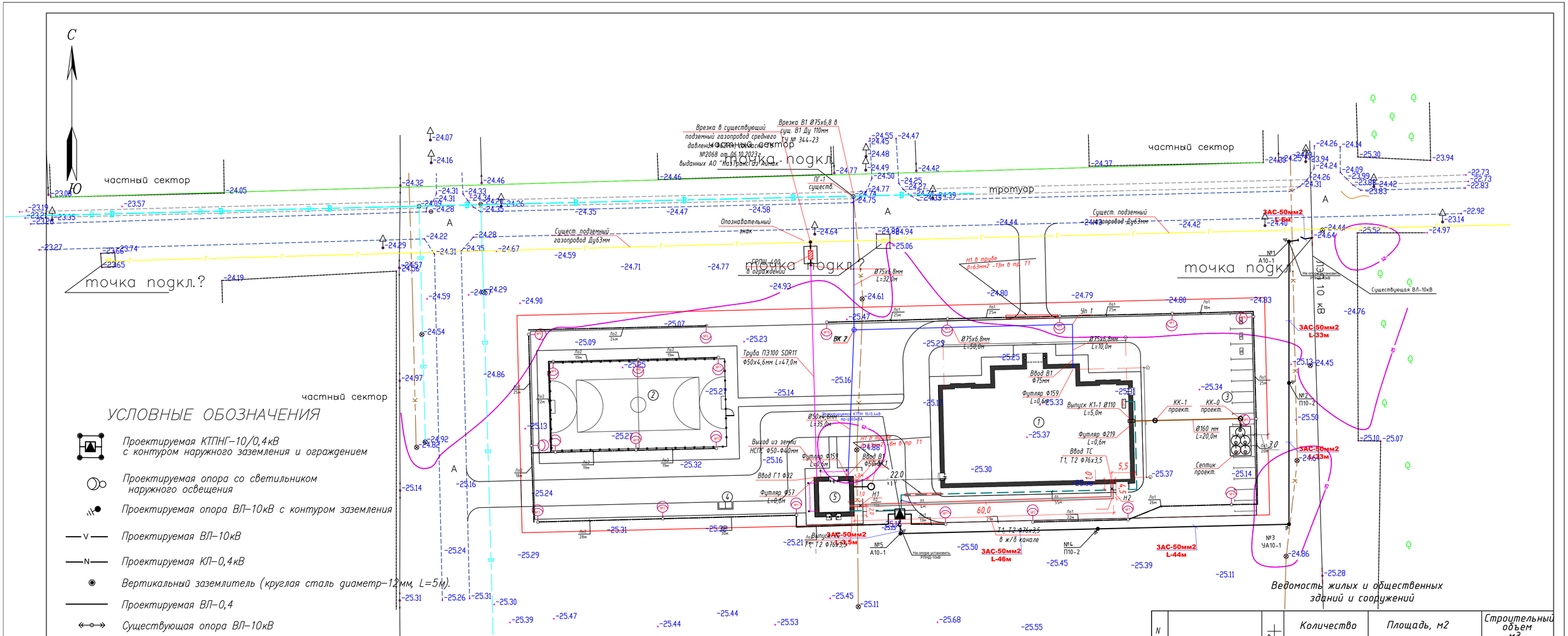


## УСЛОВНЫЕ ОБОЗНАЧЕНИЯ

- Проектируемая КТПНГ-10/0,4кВ с контуром наружного заземления и ограждением
- Проектируемая опора со светильником наружного освещения
- Проектируемая опора ВЛ-10кВ с контуром заземления
- Проектируемая ВЛ-10кВ
- Проектируемая КЛ-0,4кВ
- Вертикальный заземлитель (круглая сталь диаметр-12мм, L=5м).
- Проектируемая ВЛ-0,4
- Существующая опора ВЛ-10кВ
- Существующая опора ВЛ-0,4кВ
- Опора 0.4 кВ
- Опора 10кВ
- Опора телефонная
- Газопровод подземный
- Ограждение
- Подземный кабель связи
- Колодец
- Водопровод сущ.
- Водопровод
- Канализация

## Ведомость жилых и общественных зданий и сооружений

| N по плану | Обозначение | Этажность | Количество: Зданий сооружений | Количество: Квартир | Количество: Всего | Площадь, м2: Застройки м2: Здания | Площадь, м2: Застройки м2: Всего | Площадь, м2: Общая м2: Здания | Площадь, м2: Общая м2: Всего | Строительный объем м3: Здания | Строительный объем м3: Всего |
|---|---|---|---|---|---|---|---|---|---|---|---|
| 1 | ФОК | 2 | 1 | - | 1 | 1270 | 1270 | 830,94 | 830,94 | 12827 | 12827 |
| 2 | Мини футбольное поле | - | 1 | - | 1 | 800 | 800 | - | - | - | - |
| 3 | Парковка открытая | - | 1 | - | 1 | 277,5 | 277,5 | - | - | - | - |
| 4 | Площадка ТБО | - | 1 | - | 1 | 4,5 | 4,5 | - | - | - | - |
| 5 | Котельная | - | 1 | - | 1 | 53,30 | 53,30 | - | - | - | - |

| Изм. | Кол.уч. | Лист | №док. | Подпись | Дата |
|---|---|---|---|---|---|
| РАЗРАБ. | | Шевлякова | | | |
| ПРОВЕРИЛ | | | | | |
| Н.КОНТР. | | Каиргалиев | | | |
| ГАП | | | | | |

П-00-23-14-ГП

Строительство физкультурно-оздоровительного комплекса по адресу: Атырауская область, Макатский р-н, поселок Доссор, ул. А. Мантаева

Застройка и благоустройство участка

| Стадия | Лист | Листов |
|---|---|---|
| РП | 4 | 17 |

Сводный план инженерных сетей М1:500

ТОО "ПроектСтройИнжиниринг" г.Уральск

Взам. инв. №

Подпись и дата

Инв. № подл.

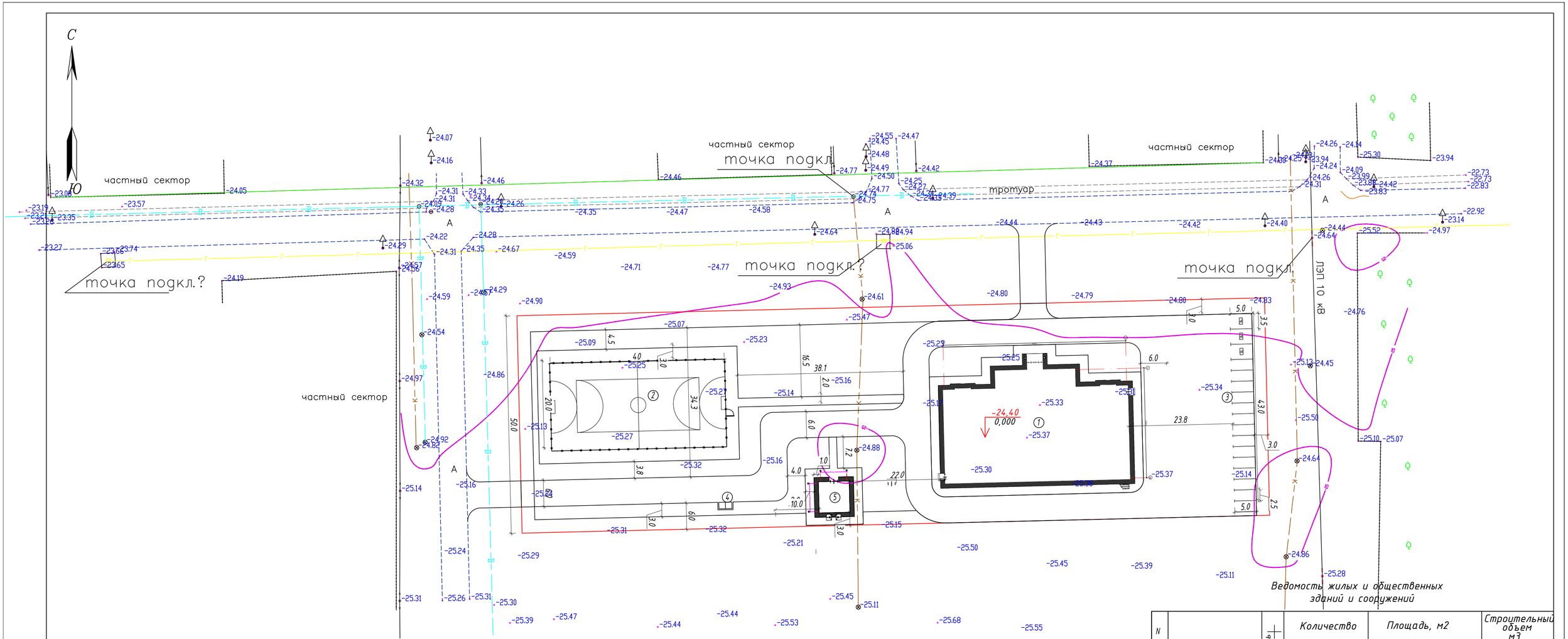


## Ведомость жилых и общественных зданий и сооружений

| N по плану | Обозначение | Этажность | Количество: Здание линейно-сооружения | Количество: Квартир | Количество: Всего | Площадь, м2: Застройки м2: Здания | Площадь, м2: Застройки м2: Всего | Площадь, м2: Общая м2: Здания | Площадь, м2: Общая м2: Всего | Строительный объем м3: Здания | Строительный объем м3: Всего |
|---|---|---|---|---|---|---|---|---|---|---|---|
| 1 | ФОК | 2 | 1 | – | 1 | 1023,4 | 1023,4 | 1274,1 | 1274,1 | 10117,3 | 10117,3 |
| 2 | Мини футбольное поле | – | 1 | – | 1 | 814 | 814 | – | – | – | – |
| 3 | Парковка открытая | – | 1 | – | 1 | 215 | 215 | – | – | – | – |
| 4 | Площадка ТБО | – | 1 | – | 1 | 4,5 | 4,5 | – | – | – | – |
| 5 | Котельная | – | 1 | – | 1 | 50,97 | 50,97 | – | – | – | – |

## Показатели участка

| Наименование | м2 | % |
|---|---|---|
| Площадь участка<br>в том числе: | 8600 | 100 |
| 1. Площадь застройки | 1074,37 | 12.49 |
| 2. Площадь покрытия<br>в том числе:<br>– асфальтобетонное покрытие проездов<br>– покрытие брусчаткой<br>– искусственное травяное покрытие | 4370,29<br><br>2688,78<br>867,51<br>814 | 50.82 |
| 3. Площадь бордюров, отмостки | 168,90 | 1.96 |
| 4. Площадь озеленения<br>в том числе:<br>– газон<br>– древья | 2986,44<br><br>2986,44<br>61 | 34.73 |

| Изм. | Кол.уч. | Лист | №док. | Подпись | Дата |
|---|---|---|---|---|---|
| РАЗРАБ. | | Шеблякова | | | |
| ПРОВЕРИЛ | | | | | |
| Н.КОНТР. | | Каиргалиев | | | |
| ГАП | | | | | |

П-00-23-14-ГП

Строительство физкультурно-оздоровительного комплекса по адресу: Атырауская область, Макатский р-н, поселок Доссор, ул. А. Мантаева

Застройка и благоустройство участка

| Стадия | Лист | Листов |
|---|---|---|
| РП | 5 | 17 |

Разбивочный план М1:500

ТОО "ПроектСтройИнжиниринг" г.Уральск

Взам. инв. №

Подпись и дата

Инв. № подл.

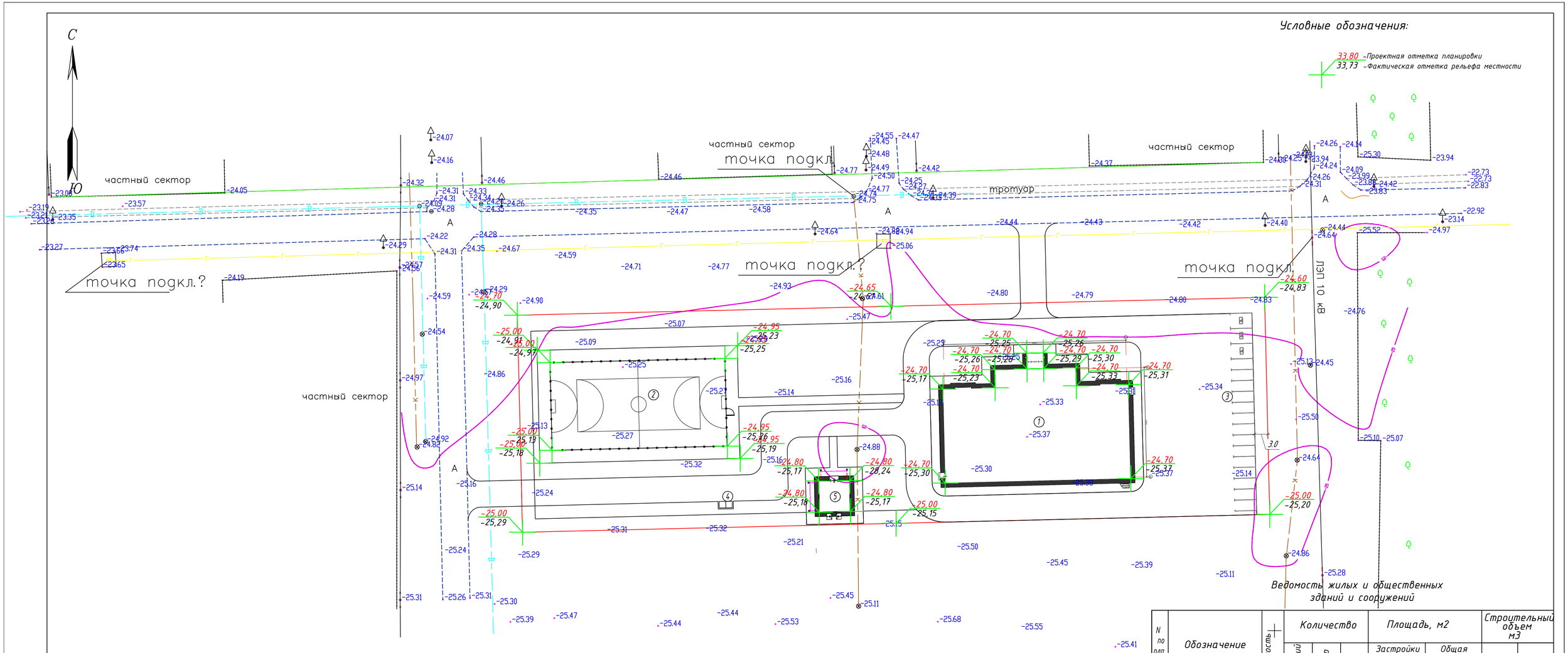


## Ведомость жилых и общественных зданий и сооружений

| N по плану | Обозначение | Этажность | Количество: Зданий сооружений | Количество: Квартир | Количество: Всего | Площадь, м2: Застройки м2: Здания | Площадь, м2: Застройки м2: Всего | Площадь, м2: Общая м2: Здания | Площадь, м2: Общая м2: Всего | Строительный объем м3: Здания | Строительный объем м3: Всего |
|---|---|---|---|---|---|---|---|---|---|---|---|
| 1 | ФОК | 2 | 1 | – | 1 | 1023,4 | 1023,4 | 1274,1 | 1274,1 | 10117,3 | 10117,3 |
| 2 | Мини футбольное поле | – | 1 | – | 1 | 814 | 814 | – | – | – | – |
| 3 | Парковка открытая | – | 1 | – | 1 | 215 | 215 | – | – | – | – |
| 4 | Площадка ТБО | – | 1 | – | 1 | 4,5 | 4,5 | – | – | – | – |
| 5 | Котельная | – | 1 | – | 1 | 50,97 | 50,97 | – | – | – | – |

| Изм. | Кол.уч. | Лист | №док. | Подпись | Дата |
|---|---|---|---|---|---|
| РАЗРАБ. | | Шевлякова | | | |
| ПРОВЕРИЛ | | | | | |
| Н.КОНТР. | | Каиргалиев | | | |
| ГАП | | | | | |

П-00-23-14-ГП

Строительство физкультурно-оздоровительного комплекса по адресу: Атырауская область, Макатский р-н, поселок Доссор, ул. А. Мантаева

Застройка и благоустройство участка

| Стадия | Лист | Листов |
|---|---|---|
| РП | 6 | 17 |

План организации рельефа М1:500

ТОО "ПроектСтройИнжиниринг" г.Уральск

Взам. инв. №

Подпись и дата

Инв. № подл.

# План земляных масс

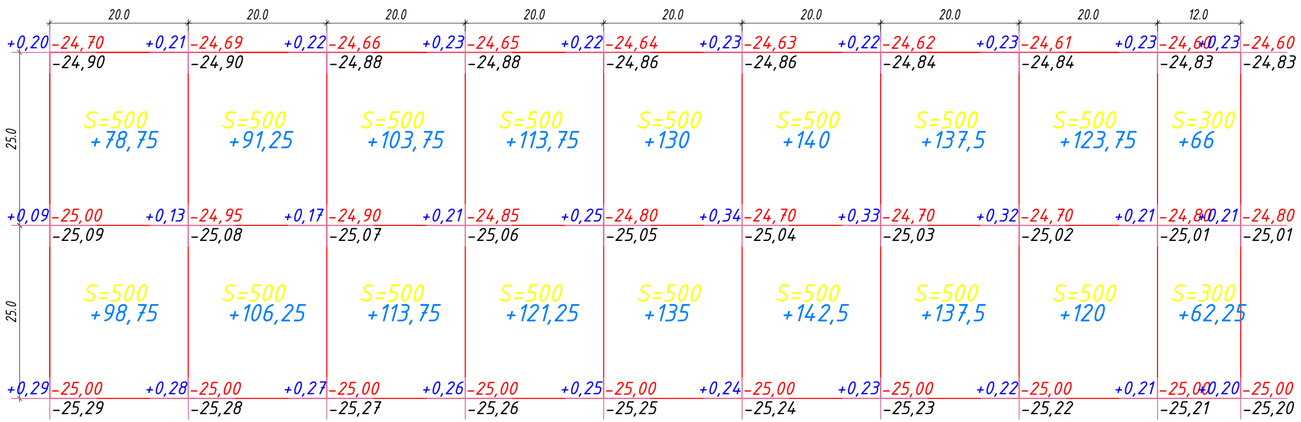


| Итого, м³ | | | | | | | | | | | Итого, м³ | |
|---|---|---|---|---|---|---|---|---|---|---|---|---|
| | Насыпь | +177,5 | +197,5 | +217,5 | +235 | +265 | +282,5 | +275 | +243,75 | +128,25 | | +2022 |
| | Выемка | 0 | 0 | 0 | 0 | 0 | 0 | 0 | 0 | 0 | | 0 |

*Условные обозначения:*

31,25 — *проектная отметка*
30,92 — *натурная отметка рельефа*

## ВЕДОМОСТЬ ОБЪЕМОВ ЗЕМЛЯНЫХ МАСС

| Наименование грунта | Количество, м³ | | | | Примечания |
|---|---|---|---|---|---|
| | Заводская территория | | Предзаводская территория | | |
| | Насыпь (+) | Выемка (–) | Насыпь (+) | Выемка (–) | |
| 1. Грунт планировки территории | 2022 | | | | |
| 2. Вытесненный грунт, | | 4872,4 | | | |
| в т.ч. при устройстве: | | | | | |
| а) подземных частей зданий и сооружений | | 3650 | | | |
| б) автодорожных покрытий | | 1222,40 | | | |
| в) ж.д. путей | | ——— | | | |
| г) подземных сетей | | ——— | | | |
| д) водоотводных сооружений | | ——— | | | |
| е) плодородной почвы на участках озеленения | | ——— | | | |
| 3. Грунт для устройства высоких полов зданий | | ——— | | | |
| и обвалований сооружений | | | | | |
| 4. Поправка на уплотнение | 202 | | | | |
| Всего природного | 2224 | 4872,4 | | | |
| 5.Недостаток пригодного грунта | 2648,4 | | | | |
| 6. Грунт, не пригодный для устройства насыпи | | | | | |
| оснований зданий, сооружений и подлежащих | | | | | |
| удалению с территории (торф) | | | | | |
| 7. Плодородный грунт, всего, в т.ч.: | | ——— | | | |
| а)используемый для озеленения территории | 597,28 | | | | |
| б) избыток плодородного грунта | | 597,28 | | | |
| (рекультивация земель) | | | | | |
| 8. Итого перерабатываемого грунта | 5469,68 | 5469,68 | | | |

| Изм. | Кол.уч. | Лист | №док. | Подпись | Дата |
|---|---|---|---|---|---|
| РАЗРАБ. | | Шевлякова | | | |
| ПРОВЕРИЛ | | | | | |
| Н.КОНТР. | | Каиргалиев | | | |
| ГАП | | | | | |

П-00-23-14-ГП

Строительство физкультурно-оздоровительного комплекса по адресу: Атырауская область, Макатский р-н, поселок Доссор, ул. А. Мантаева

Застройка и благоустройство участка

| Стадия | Лист | Листов |
|---|---|---|
| РП | 7 | 17 |

План земляных масс

ТОО "ПроектСтройИнжиниринг" г.Уральск

Взам. инв. № | Подпись и дата | Инв. № подл.

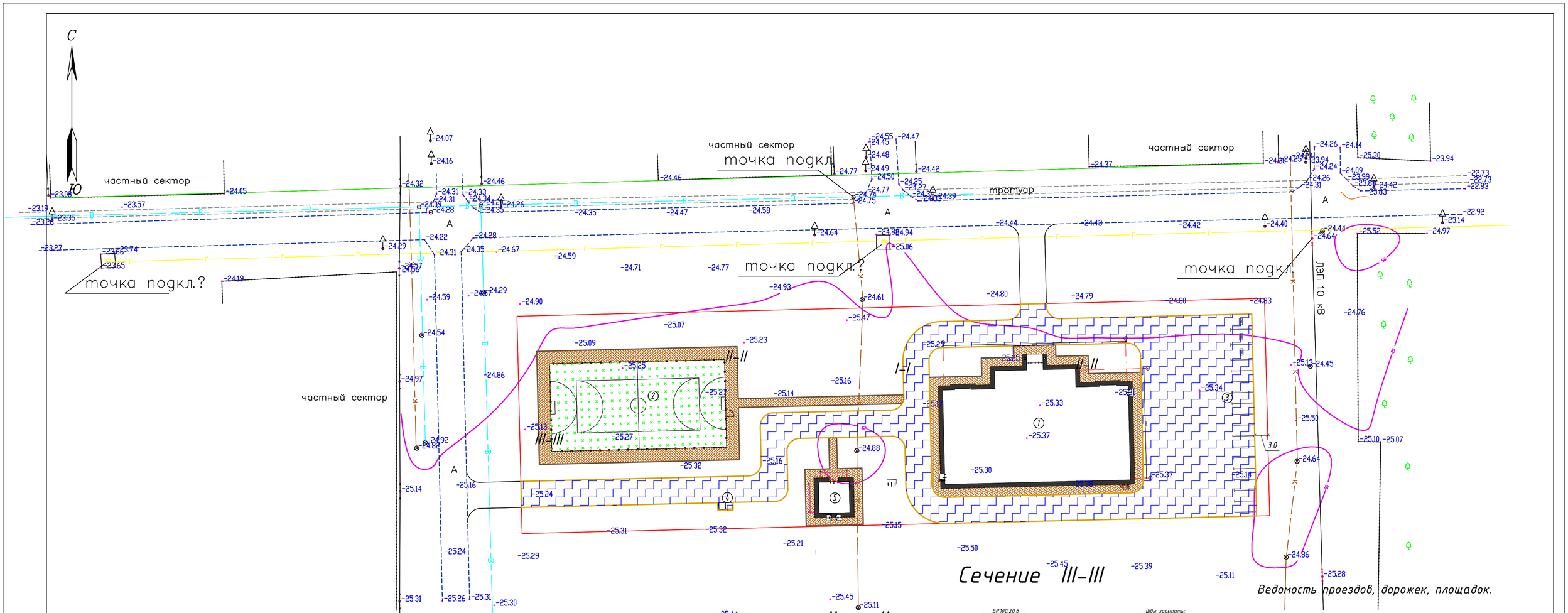


## Ведомость проездов, дорожек, площадок.

| Условное изображение | Наименование | Площадь покрытия | Бордюр из бортового камня | |
|---|---|---|---|---|
| | | м2 | тип | кол-во пог.м. |
| | Асфальтобетонное покрытие проездов сеч.I-I | 2688,78 | — | — |
| | Покрытие из брусчатки дорожек, площадки сечение II – II | 867,51 | — | — |
| | Искусственное травяное покрытие сеч.III-III | 814 | — | — |
| | Бортовой камень пог.м. | — | Бр 100.20.8 | 345 |
| | Бортовой камень пог.м. | — | Бр 300.30.15 | 588 |

## сечение I – I

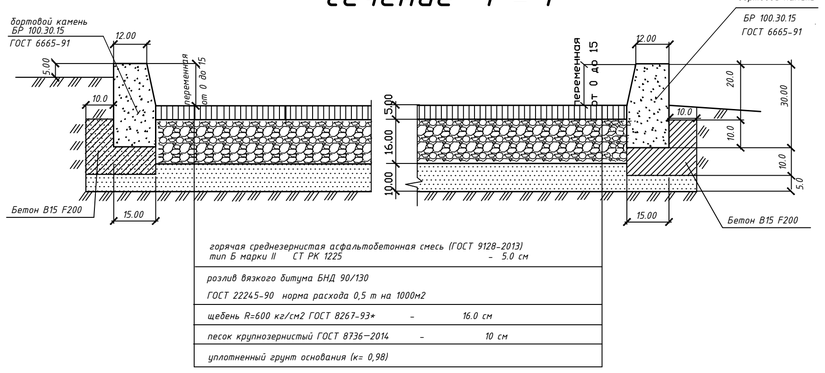


## сечение II – II

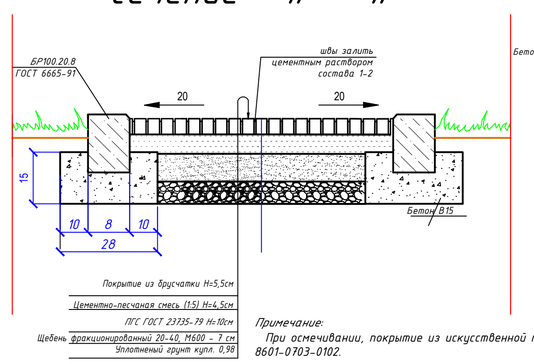


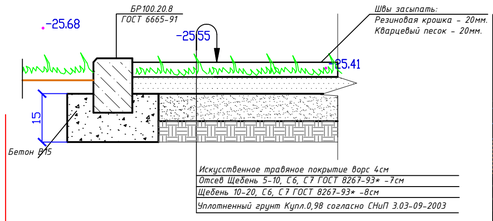


Примечание:
При осмечивании, покрытие из искусственной травы (Сечение II-II) принять по УСН РК 8.02-03-2020 поз. 8601-0703-0102.

| Взам. инв. № | Подпись и дата | Инв. № подл. |
|---|---|---|
| | | |

| Изм. | Кол.уч. | Лист | №док. | Подпись | Дата |
|---|---|---|---|---|---|
| РАЗРАБ. | | Шевлякова | | | |
| ПРОВЕРИЛ | | | | | |
| Н.КОНТР. | | Каиргалиев | | | |
| ГАП | | | | | |

П-00-23-14-ГП

Строительство физкультурно-оздоровительного комплекса по адресу: Атырауская область, Макатский р-н, поселок Доссор, ул. А. Мантаева

Застройка и благоустройство участка

| Стадия | Лист | Листов |
|---|---|---|
| РП | 8 | 17 |

План покрытий М1:500

ТОО "ПроектСтройИнжиниринг" г.Уральск

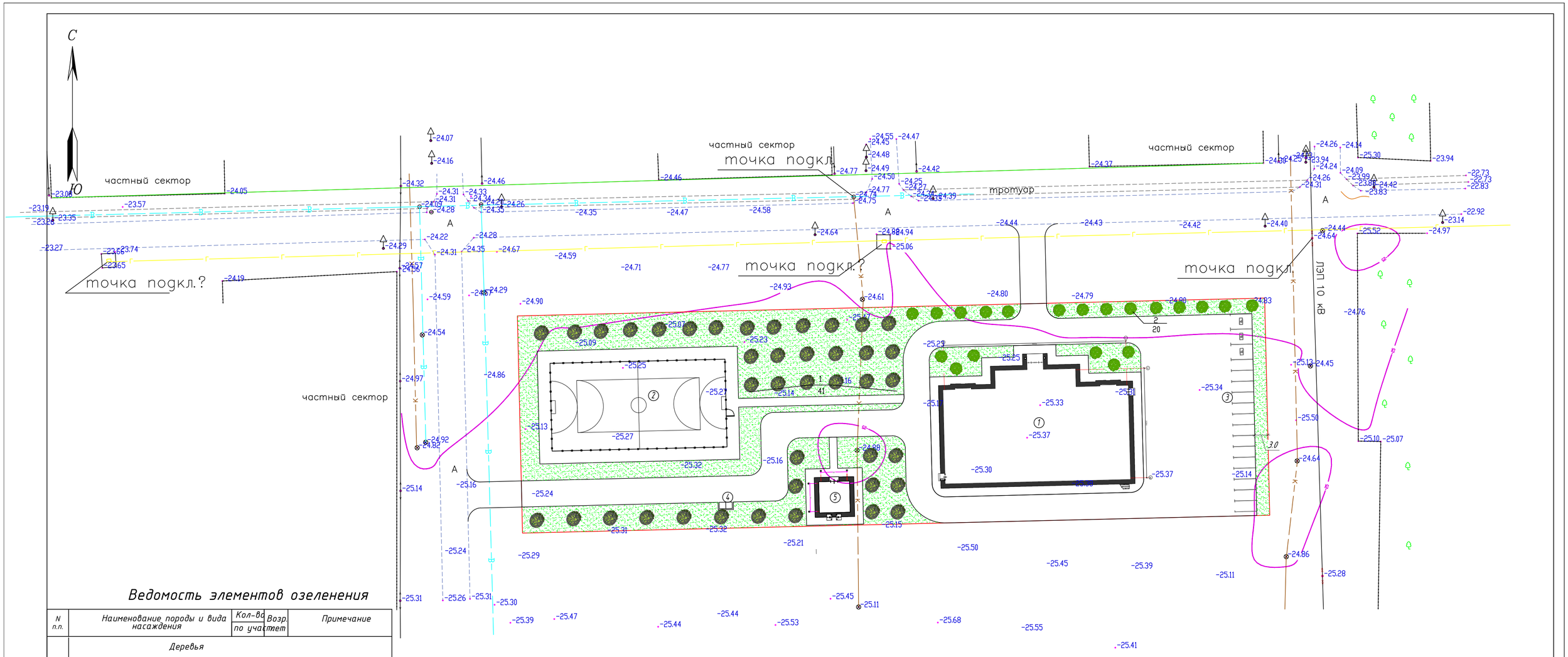


## Ведомость элементов озеленения

| N п.п. | Наименование породы и вида насаждения | | Кол-во по участку | Возр. | Примечание |
|---|---|---|---|---|---|
| | Деревья | | | | |
| 1 | Клен ясенелистный | шт | 41 | 5 | саженцы с комом 0,4 Х 0,5м |
| 2 | Ель | шт | 20 | 5 | саженцы с комом 0,4 Х 0,5м |
| | Газон | | | | |
| 3 | Газон (житняк ширококолосый) кг/га | | 9 / 0,3 | – | 30 кг на 1 га |

## Условные обозначения

| Обозначение | Наименование |
|---|---|
| | Рядовая посадка деревьев |
| 1 / 7 | Номер присвоенный породе<br>Количество штук в группе |
| | Газон |

## Ведомость посадочных ям

| Наименовани посадок | V кома м | Ед. изм | Размер Посадочных ям, м | Объемы ямы,м | Площадь ямы, м | Расход растительной земли при замене 100% | Кол-во саженцев шт. | Всего |
|---|---|---|---|---|---|---|---|---|
| Газон | —— | $м^2$ | | | | 0,2 | 2986,44 | 597,28 |

| Изм. | Кол.уч. | Лист | №док. | Подпись | Дата |
|---|---|---|---|---|---|
| РАЗРАБ. | | Шевлякова | | | |
| ПРОВЕРИЛ | | | | | |
| Н.КОНТР. | | Каиргалиев | | | |
| ГАП | | | | | |

П-00-23-14-ГП

Строительство физкультурно-оздоровительного комплекса по адресу: Атырауская область, Макатский р-н, поселок Доссор, ул. А. Мантаева

Застройка и благоустройство участка

| Стадия | Лист | Листов |
|---|---|---|
| РП | 9 | 17 |

План озеленения М1:500

ТОО "ПроектСтройИнжиниринг" г.Уральск

Взам. инв. №

Подпись и дата

Инв. № подл.

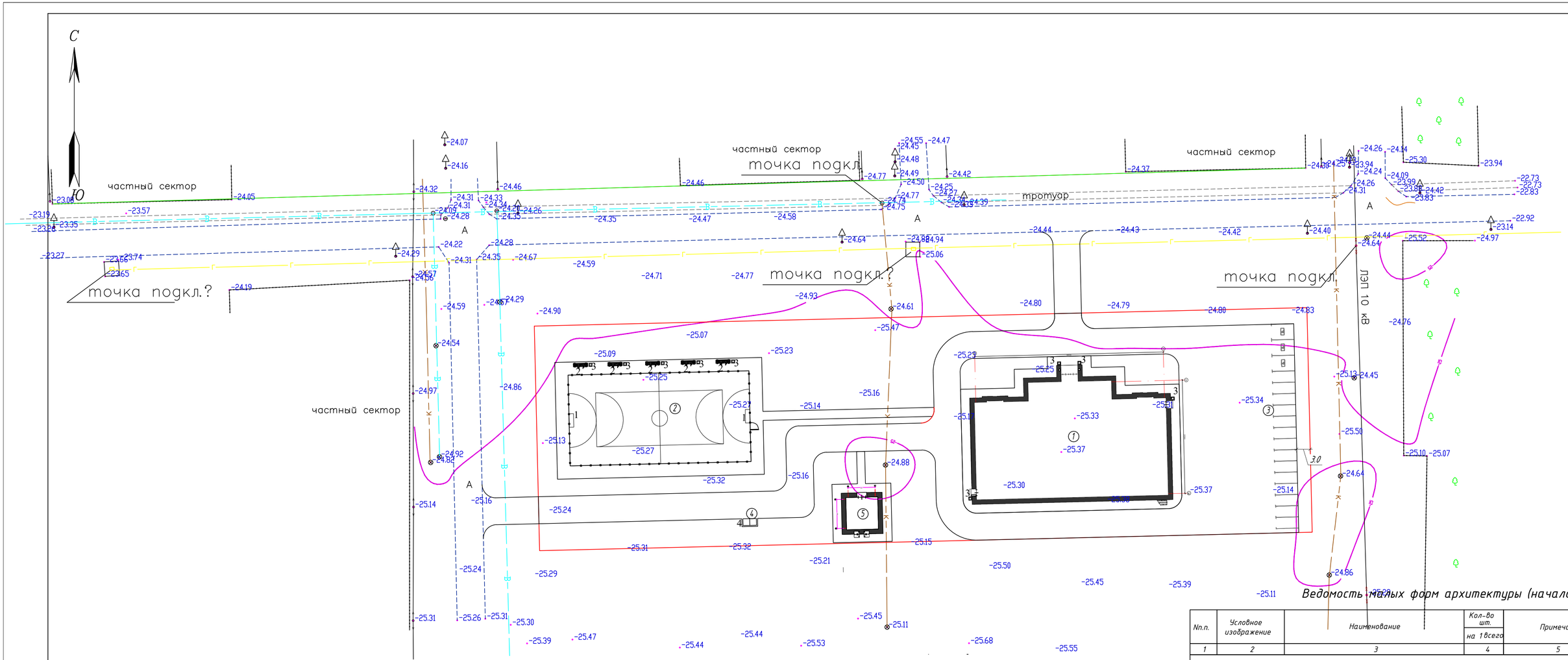


## Ведомость малых форм архитектуры (начало)

| Nп.п. | Условное изображение | Наименование | Кол-во шт. на 1 | Кол-во шт. всего | Примечание |
|---|---|---|---|---|---|
| 1 | 2 | 3 | 4 | | 5 |
| | ② | Футбольная мини площадка | | | |
| 1 | | Ворота футбольные игровые | 2 | 2 | 8601-0805-0102 |
| | | Территория ФОК-а | | | |
| 2 | | Скамья прямолинейная без спинки | 5 | 5 | 8601-0302-0301 |
| 3 | | Урна на треноге (0,50 м х0,34 м х 0,51м) | 9 | 9 | 8601-0303-0201 |
| 4 | | Навес над мусорными баками на 2 шт. | 1 | 1 | 8601-0307-0103 |

| Изм. | Кол.уч. | Лист | №док. | Подпись | Дата |
|---|---|---|---|---|---|
| РАЗРАБ. | | Шеблякова | | | |
| ПРОВЕРИЛ | | | | | |
| Н.КОНТР. | | Каиргалиев | | | |
| ГАП | | | | | |

П-00-23-14-ГП

Строительство физкультурно-оздоровительного комплекса по адресу: Атырауская область, Макатский р-н, поселок Доссор, ул. А. Мантаева

Застройка и благоустройство участка

| Стадия | Лист | Листов |
|---|---|---|
| РП | 10 | 17 |

План малых архитектурных форм М1:500

ТОО "ПроектСтройИнжиниринг" г.Уральск

Взам. инв. №

Подпись и дата

Инв. № подл.

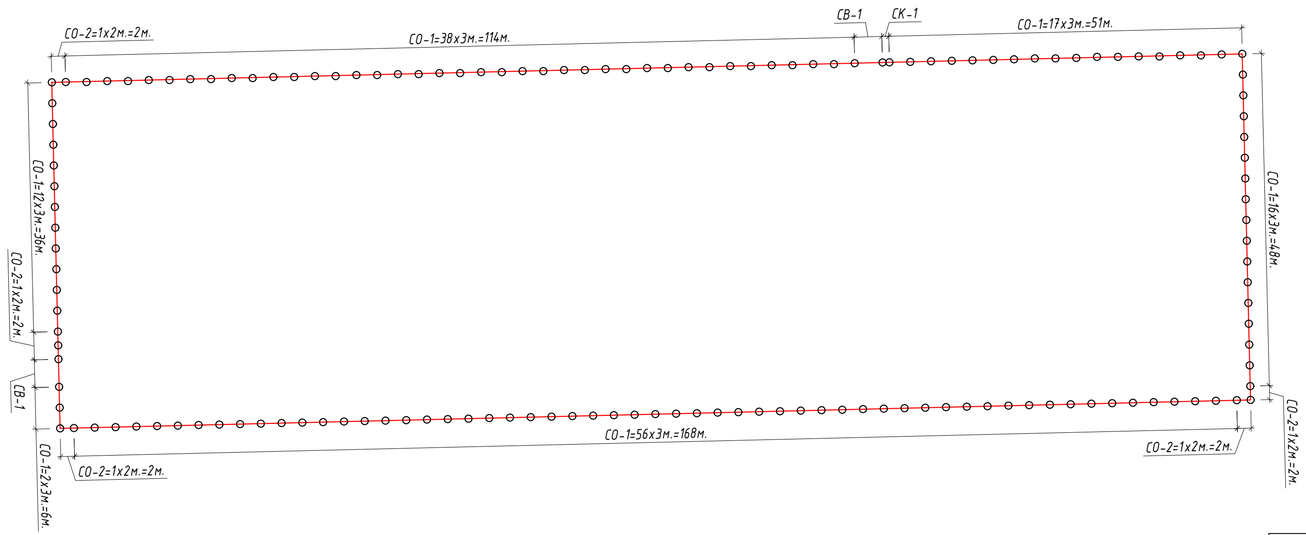


## Металлическое ограждение

| Поз. | Обозначение | Наименование | Кол | Масса ед.Кг | Приме-чание |
|---|---|---|---|---|---|
| 1 | | Панель СО-1 | 141 | | |
| 2 | | Панель СО-2 | 6 | | |
| 3 | | Калитка СК-1 | 1 | | |
| 4 | | Ворота СВ-1 | 2 | | |
| 4 | | Стойка СТ1 | 146 | | |
| | | Стойка угловая | 4 | | |
| | | Бетон м3 | 6,75 | | |

| Изм. | Кол.уч. | Лист | №док. | Подпись | Дата |
|---|---|---|---|---|---|
| РАЗРАБ. | | Шевлякова | | | |
| ПРОВЕРИЛ | | | | | |
| Н.КОНТР. | | Каиргалиев | | | |
| ГАП | | | | | |

П-00-23-14-ГП

Строительство физкультурно-оздоровительного комплекса по адресу: Атырауская область, Макатский р-н, поселок Доссор, ул. А. Мантаева

Застройка и благоустройство участка

| Стадия | Лист | Листов |
|---|---|---|
| РП | 11 | 17 |

План ограждения территории

ТОО "ПроектСтройИнжиниринг" г.Уральск

Взам. инв. №

Подпись и дата

Инв. № подл.

Стойка СТ-1

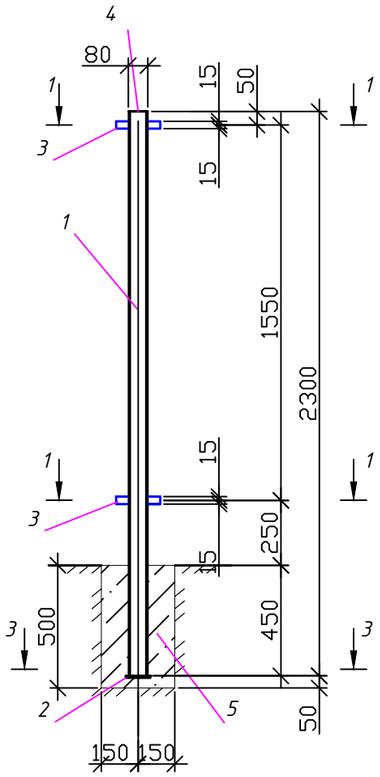


Стойка СТ-2

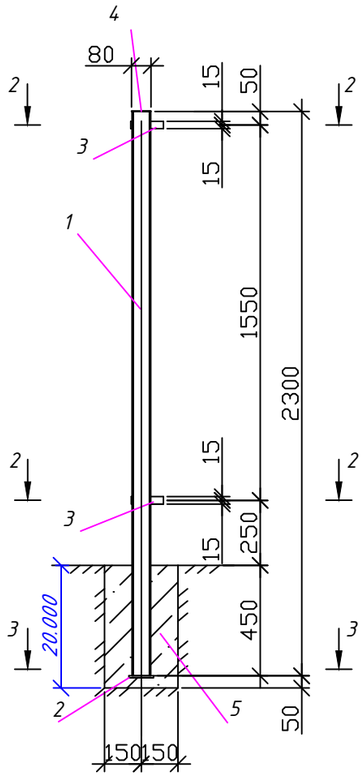


1-1

М 1:50

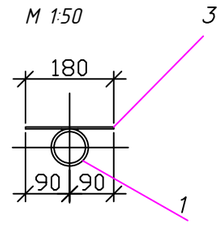


2-2

М 1:50

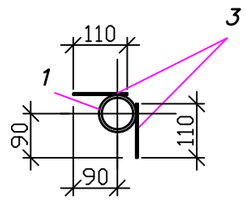


3-3

М 1:50

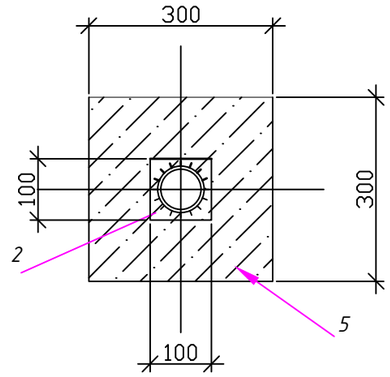


Фрагмент примыкания СО-1 к СТ-1. Вид сверху в разрезе

Секция ограждения СО-1

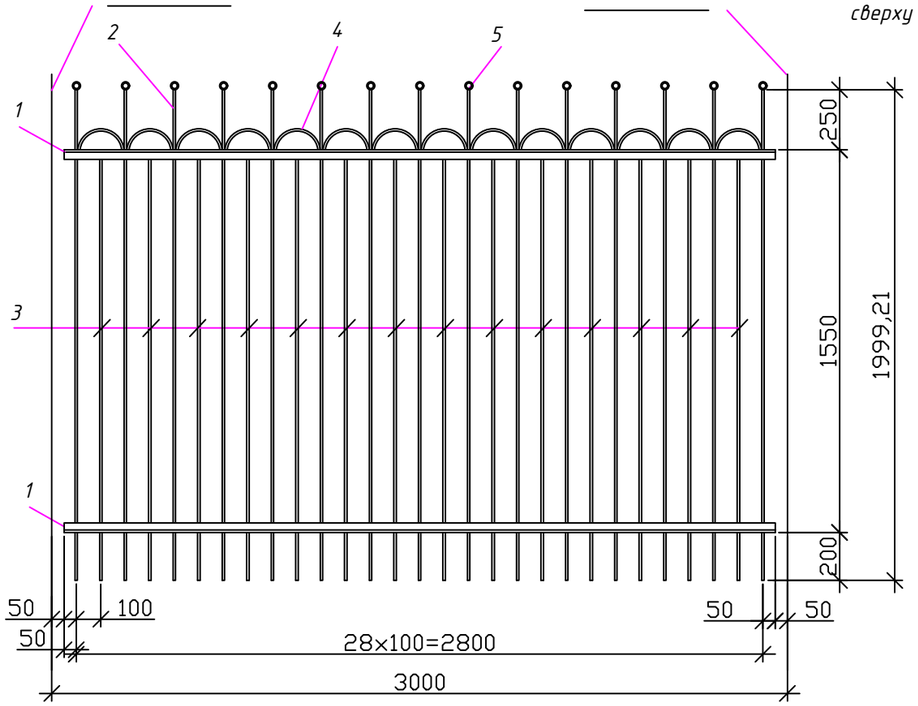


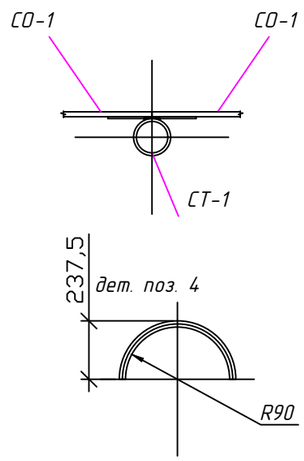


## Спецификация материалов

| Поз. | Обозначение | Наименование | Кол | Масса ед. Кг | Приме-чание |
|---|---|---|---|---|---|
| | | Стойка рядовая СТ-1 - кол. 141 шт. | | | |
| 1 | ГОСТ 10704*-91 | Труба 76х5х2300 ГОСТ10704-91 | 1 | 20,14 | 20,14 |
| 2 | ГОСТ 19903*-74 | Лист -3х100. L=100мм | 1 | 0,24 | 0,24 |
| 3 | ГОСТ 19903*-74 | Лист -4х30. L=180мм | 2 | 0,17 | 0,34 |
| 4 | ГОСТ 19903-74 | Заглушка ЛИСТ-2х80,L=80мм | 1 | 0,1 | 0,1 |
| | | Стойка угловая СТ-2 - кол. 4 шт. | | | |
| 1 | ГОСТ 10704*-91 | Труба 76х5х2300 ГОСТ10704-91 | 1 | 20,14 | 20,14 |
| 2 | ГОСТ 19903*-74 | Лист -3х100 L=100мм | 1 | 0,24 | 0,24 |
| 3 | ГОСТ 19903*-74 | Лист -4х30 L=110мм | 4 | 0,10 | 0,4 |
| 4 | ГОСТ 19903-74 | Заглушка ЛИСТ-2х80,L=80мм | 1 | 0,1 | 0,1 |
| | | Секция ограждения СО-1 - кол. 141шт. | | | |
| 1 | ГОСТ 8509-93 | ∟ 32х4 L=2900мм. | 2 | 6,38 | 12,76 |
| 2 | ГОСТ 5781-82 | ø10АI L=2000мм. | 15 | 1,23 | 18,45 |
| 3 | ГОСТ 5781-82 | ø10АI L=1755мм. | 14 | 1,08 | 15,12 |
| 4 | ГОСТ 5781-82 | ø10АI L=280мм. | 14 | 0,17 | 2,38 |
| 5 | ГОСТ 3262-75 | Труба 15х2,8х10 ГОСТ 3262-75 | 15 | 0,012 | 0,18 |
| | | В-Ст 3 сп ГОСТ10705-80 | | | |

1. Антикоррозионную защиту конструкций произв. в соответствии с требованиями СНиП 2.01-19-2004 " Защита строительных конструкций от коррозии."
Поверхность конструкций очистить от окалины, ржавчины и окрасить эмалью ПФ 1889- за 2 раза
2. * - Размер для справок

| Изм. | Кол.уч. | Лист | №док. | Подпись | Дата | П-00-23-14-ГП | | |
|---|---|---|---|---|---|---|---|---|
| | | | | | | Строительство физкультурно-оздоровительного комплекса по адресу: Атырауская область, Макатский р-н, поселок Доссор, ул.А.Мантаева | | |
| РАЗРАБ. | | Шевлякова | | | | Застройка и благоустройство участка | Стадия | Лист | Листов |
| ПРОВЕРИЛ | | | | | | | РП | 12 | 17 |
| Н.КОНТР. | | Каиргалиев | | | | | | | |
| ГАП | | | | | | Секция СО-1, Спецификация | ТОО "ПроектСтройИнжиниринг г.Уральск" | | |

Взам. инв. N

Подпись и дата

Инв.N подл.

Формат А3

## Спецификация материалов

| Поз. | Обозначение | Наименование | Кол | Масса ед. Кг | Приме-чание |
|---|---|---|---|---|---|
| Секция ограждения СО-2 - 6 | | | | | |
| 1 | ГОСТ 8509-93 | ∟ 32х4 L=1900мм. | 2 | 3,63 | 7,26 |
| 2 | ГОСТ 5781-82 | ø10АI L=2000мм. | 10 | 1,23 | 12,3 |
| 3 | ГОСТ 5781-82 | ø10АI L=1755мм. | 18 | 1,08 | 19,44 |
| 4 | ГОСТ 5781-82 | ø10АI L=280мм. | 9 | 0,17 | 1,53 |
| 5 | ГОСТ 3262-75 | Труба 15х2,8х10 / ГОСТ 3262-75 | 10 | 0,012 | 0,12 |

Секция ограждения СО – 2

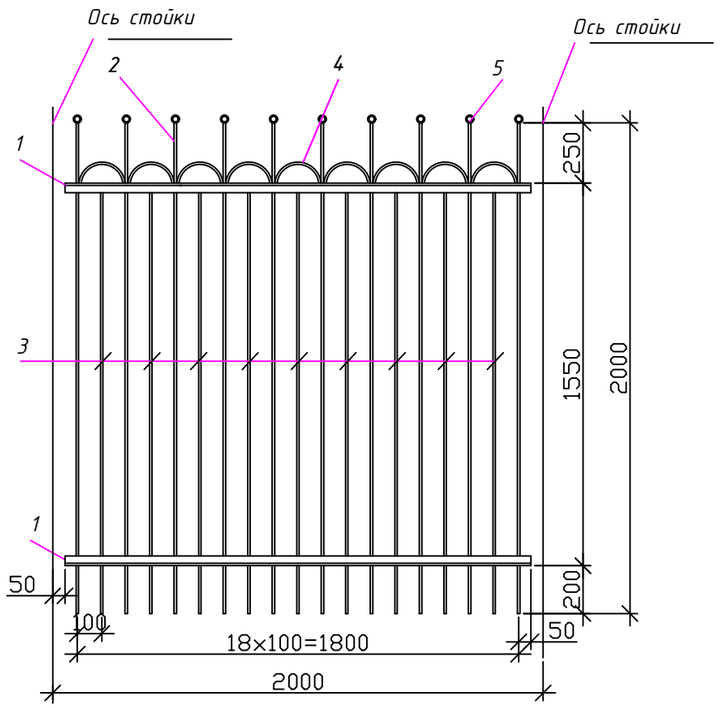


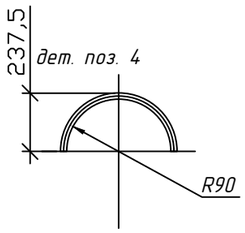


1. Антикоррозионную защиту конструкций произв. в соответствии с требованиями СНиП 2.01-19-2004 " Защита строительных конструкций от коррозии."
Поверхность конструкций очистить от окалины, ржавчины и окрасить эмалью ПФ 1889- за 2 раза
2. * - Размер для справок

| Изм. | Кол.уч. | Лист | №док. | Подпись | Дата | П-00-23-14-ГП | | | |
|---|---|---|---|---|---|---|---|---|---|
| | | | | | | Строительство физкультурно-оздоровительного комплекса по адресу: Атырауская область, Макатский р-н, поселок Доссор, ул.А.Мантаева | | | |
| РАЗРАБ. | | Шевлякова | | | | Застройка и благоустройство участка | Стадия | Лист | Листов |
| ПРОВЕРИЛ | | | | | | | РП | 13 | 17 |
| Н.КОНТР. | | Каиргалиев | | | | | | | |
| ГАП | | | | | | Секция СО-2, Спецификация | ТОО "ПроектСтройИнжиниринг г.Уральск" | | |

Взам. инв. N

Подпись и дата

Инв.N подл.

Формат А3

## Секции ворот СВ–1 в сборе

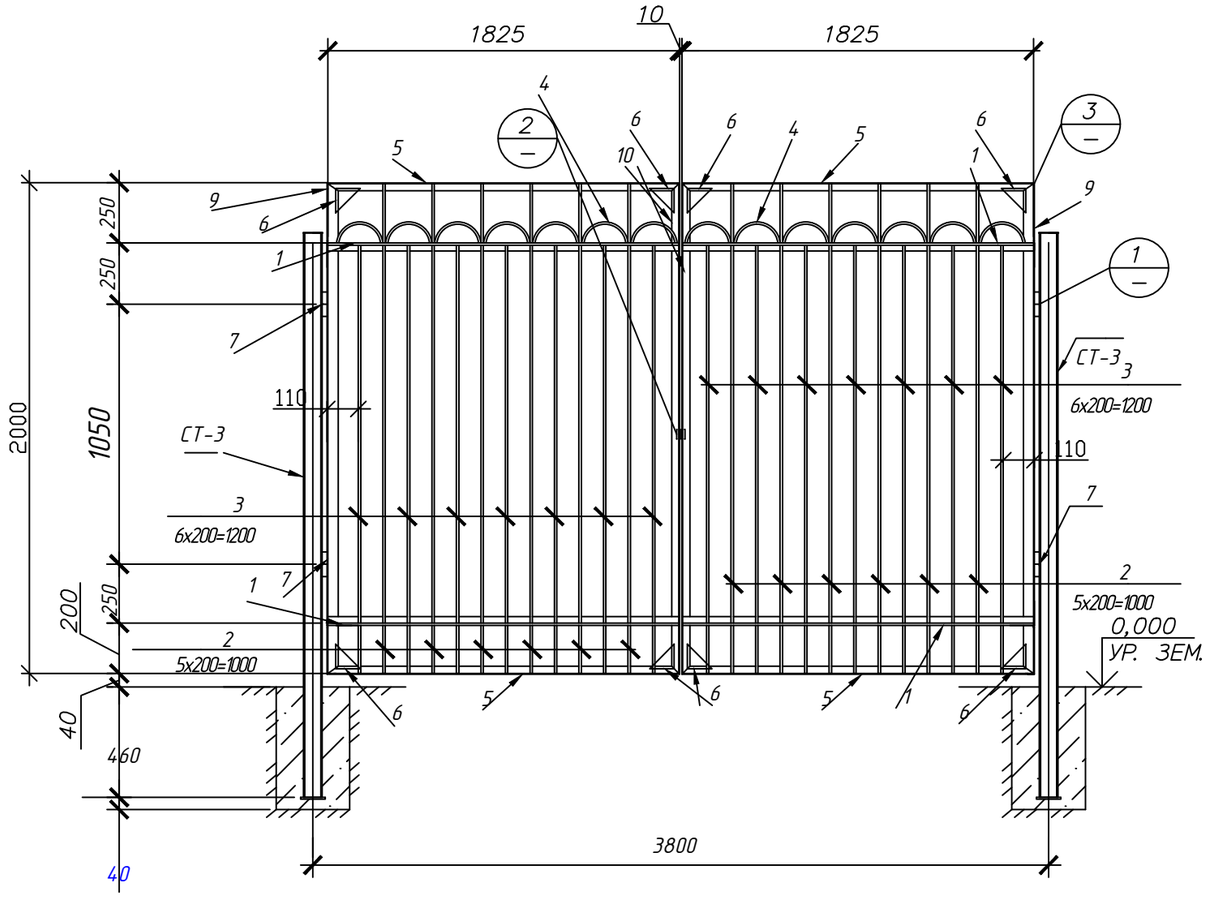


## Деталь "навес"
Поз. 7

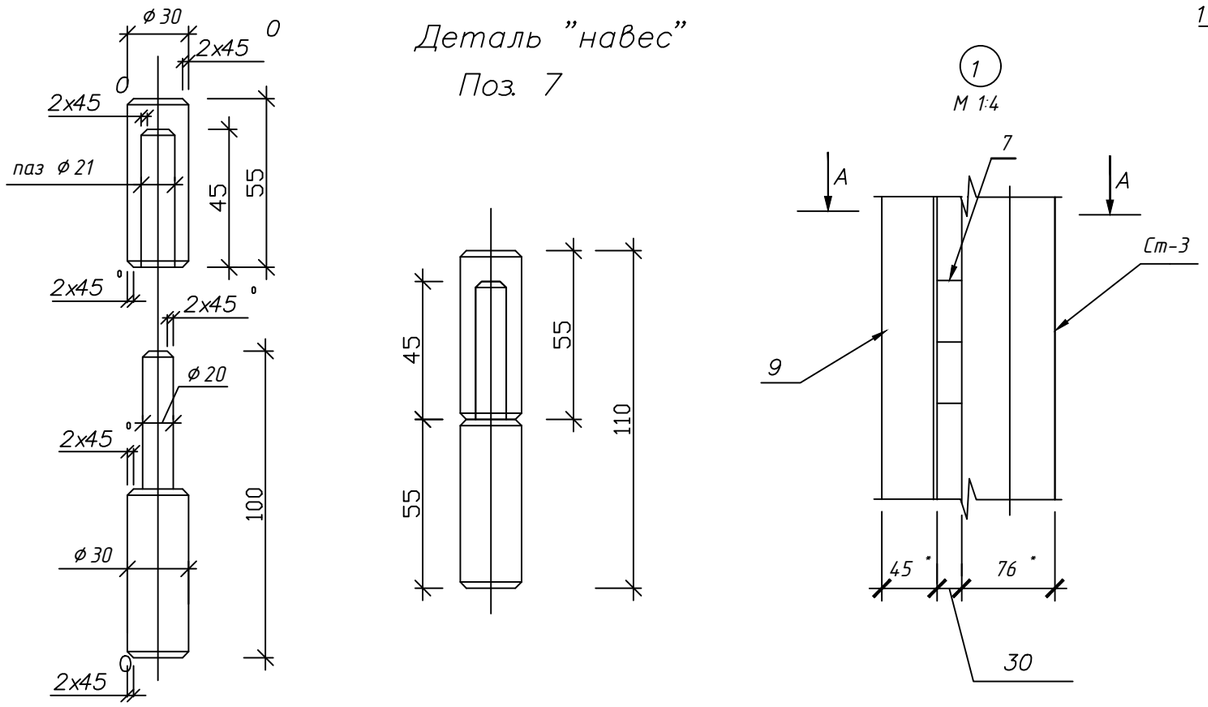


## Спецификация материалов

| Поз. | Обозначение | Наименование | Кол | Масса ед. кг | Прим. |
|---|---|---|---|---|---|
| | | **Секция ворот СВ-1 (2 шт)** | | | |
| 1 | ГОСТ 8509–93 | ∟ 32x4 L=1819мм. | 2 | 4,00 | 8,0 |
| 2 | ГОСТ 5781–82 | ø10AI L=2000мм. | 7 | 1,23 | 8,61 |
| 3 | ГОСТ 5781–82 | ø10AI L=1750мм. | 8 | 1,08 | 8,64 |
| 4 | ГОСТ 5781–82 | ø10AI L=280мм. | 8 | 0,15 | 1,2 |
| 5 | ГОСТ 8509–93 | Уголок 32x3 l=1825мм. | 2 | 3,07 | 6,14 |
| 6 | ГОСТ 19903–74* | ◺ Лист 100x100x2мм. | 4 | 0,08 | 0,32 |
| 7 | | Навес ø30 l=110мм. | 2 | 0,25 | 0,5 |
| 8 | ГОСТ 19903–74* | Лист 65x40x3мм. | 1 | 0,061 | 0,061 |
| 9 | ГОСТ 8510–86 | Уголок 45x28x3 l=2000мм. | 1 | 3,36 | 3,36 |
| 10 | ГОСТ 8509–93 | Уголок 32x3 l=2000мм. | 1 | 2,92 | 2,92 |

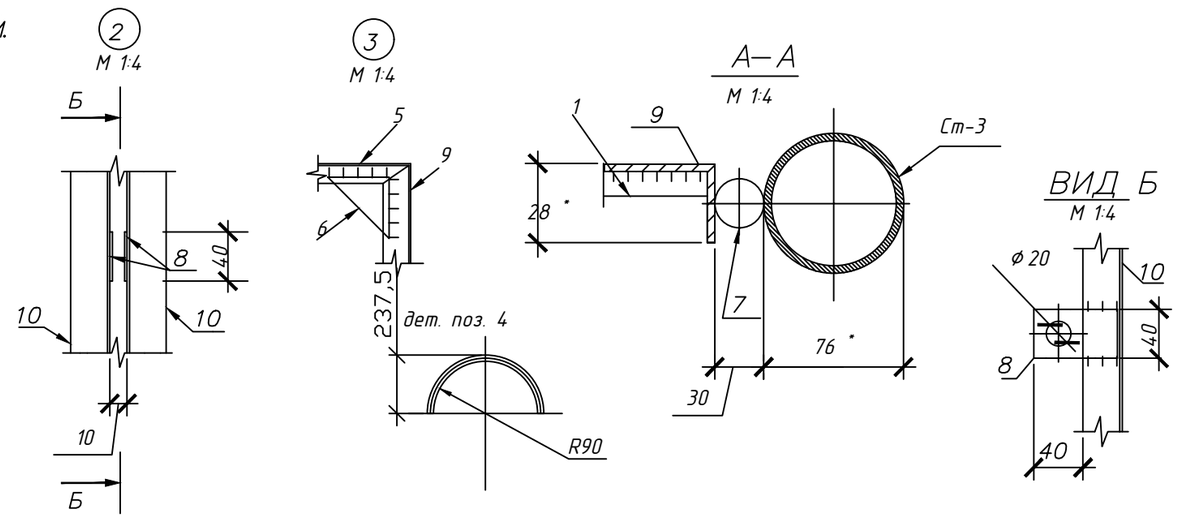


| Взам. инв. N | Подпись и дата | Инв.N подл. |
|---|---|---|
| | | |

| Изм. | Кол.уч. | Лист | №док. | Подпись | Дата | П-00-23-14-ГП | | |
|---|---|---|---|---|---|---|---|---|
| | | | | | | Строительство физкультурно-оздоровительного комплекса по адресу: Атырауская область, Макатский р-н, поселок Доссор, ул.А.Мантаева | | |
| РАЗРАБ. | | Шевлякова | | | | Застройка и благоустройство участка | Стадия | Лист | Листов |
| ПРОВЕРИЛ | | | | | | | РП | 14 | 17 |
| Н.КОНТР. | | Каиргалиев | | | | | | |
| ГАП | | | | | | Секция СВ-1, Спецификация | ТОО "ПроектСтройИнжиниринг г.Уральск" | |

Формат А3

## Секция калитки СК-1 в сборе

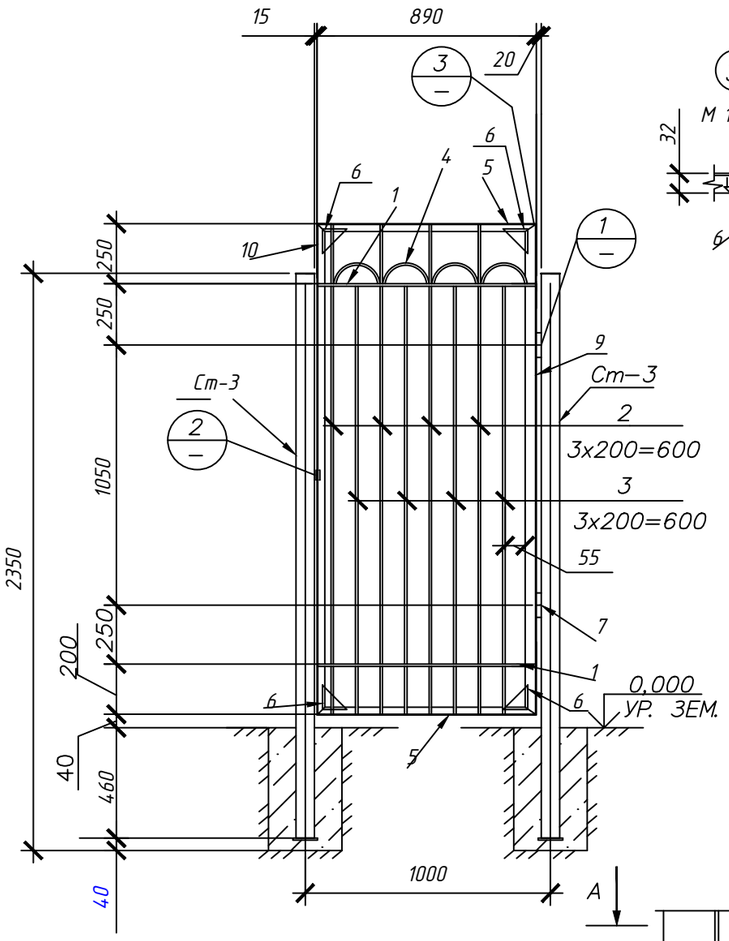


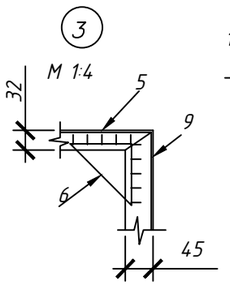


## СТ-3

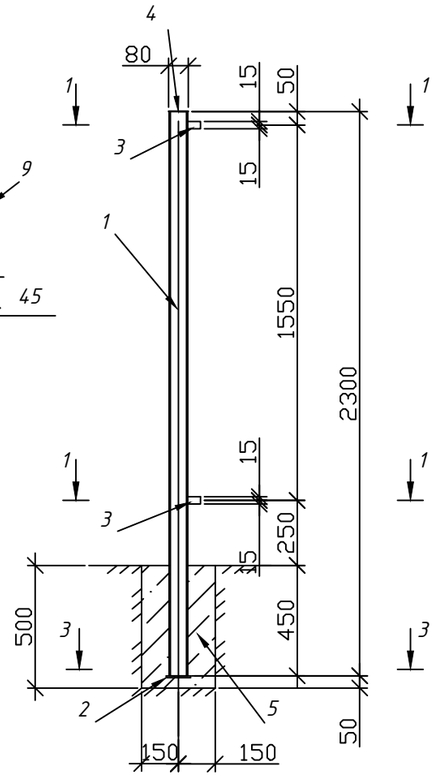


1
М 1:4

## 3-3

М 1:50

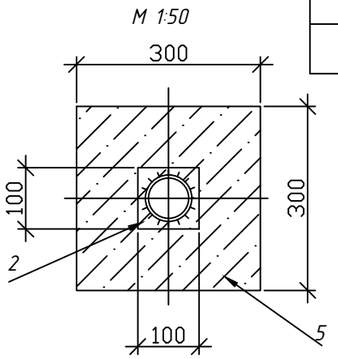


## Деталь "навес"
Поз. 7

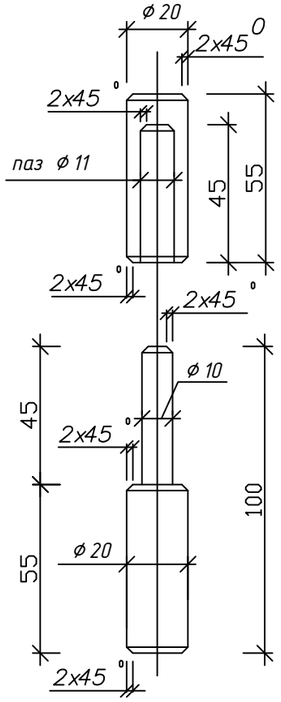


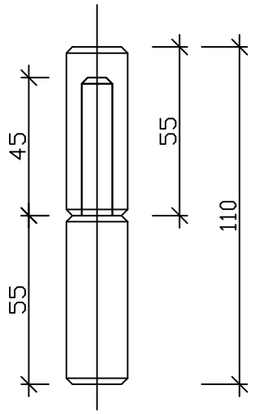


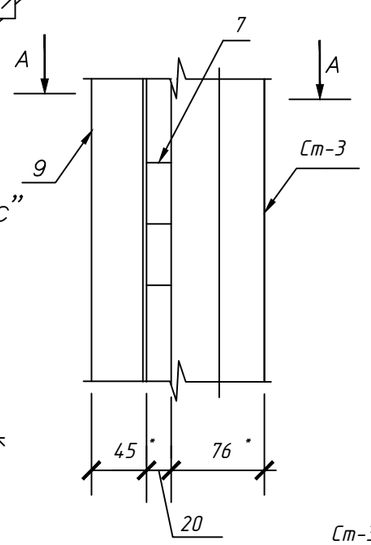


## А–А
М 1:4

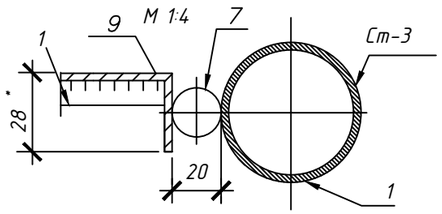


## 1-1
М 1:50

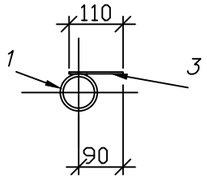


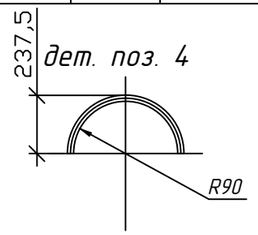


## Б–Б
М 1:4

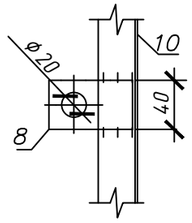


2
М 1:4

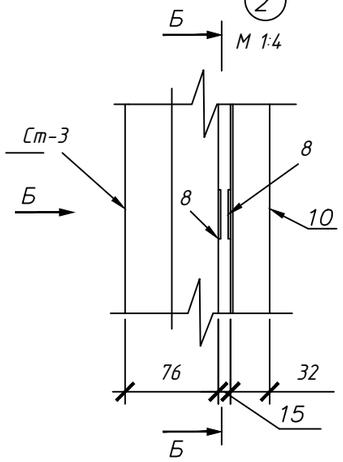


## Спецификация материалов

| Поз. | Обозначение | Наименование | Кол | Масса ед. кг | Прим. |
|---|---|---|---|---|---|
| | | Секция калитки СК-1 (1шт) | | | |
| 1 | ГОСТ 5781–82 | ø10AI L=890мм. | 2 | 0,55 | 1,1 |
| 2 | ГОСТ 5781–82 | ø10AI L=2000мм. | 4 | 1,23 | 4,92 |
| 3 | ГОСТ 5781–82 | ø10AI L=1750мм. | 4 | 1,08 | 4,32 |
| 4 | ГОСТ 5781–82 | ø10AI L=250мм. | 4 | 0,15 | 0,6 |
| 5 | ГОСТ 5781–82 | Уголок 32x3 l=890мм. | 2 | 1,3 | 2,6 |
| 6 | ГОСТ 19903–74* | ◺ Лист 100x100x2мм. | 4 | 0,08 | 0,32 |
| 7 | ГОСТ 5781–82 | Навес ø20 l=110мм. | 2 | 0,25 | 0,5 |
| 8 | ГОСТ 19903–74* | Лист 80x40x3мм. | 2 | 0,08 | 0,16 |
| 9 | ГОСТ 8509–93 | Уголок 45x28 l=2000мм. | 1 | 3,36 | 3,36 |
| 10 | ГОСТ 8509–93 | Уголок 32x3 l=2000мм. | 1 | 3,36 | 3,36 |
| | | Стойка ворот и калитки СТ-3 (5 шт) | | | |
| 1 | ГОСТ 10704–91 | Труба 76x5x2300 / ГОСТ10704-91 | 1 | 20,2 | 20,2 |
| 2 | ГОСТ 19903–74* | Лист –3x100 L=100мм | 1 | 0,24 | 0,24 |
| 3 | ГОСТ 19903–74* | Лист –4x30 L=110мм | 2 | 0,10 | 0,20 |
| 4 | ГОСТ 19903–74* | Заглушка ЛИСТ–2x80,L=80мм | 1 | 0,1 | 0,1 |

1. Антикоррозионную защиту конструкций произв. в соответствии с требованиями СНиП 2.01-19-2004 " Защита строительных конструкций от коррозии."
Поверхность конструкций очистить от окалины, ржавчины и окрасить эмалью ПФ 1889- за 2 раза
2. * - Размер для справок

| Изм. | Кол.уч. | Лист | №док. | Подпись | Дата |
|---|---|---|---|---|---|
| РАЗРАБ. | | Шевлякова | | | |
| ПРОВЕРИЛ | | | | | |
| Н.КОНТР. | | Каиргалиев | | | |
| ГАП | | | | | |

П-00-23-14-ГП

Строительство физкультурно-оздоровительного комплекса по адресу: Атырауская область, Макатский р-н, поселок Доссор, ул.А.Мантаева

Застройка и благоустройство участка

| Стадия | Лист | Листов |
|---|---|---|
| РП | 15 | 17 |

Секция СК-1, Спецификация

ТОО "ПроектСтройИнжиниринг г.Уральск"

Взам. инв. N | Подпись и дата | Инв.N подл.

Формат А3

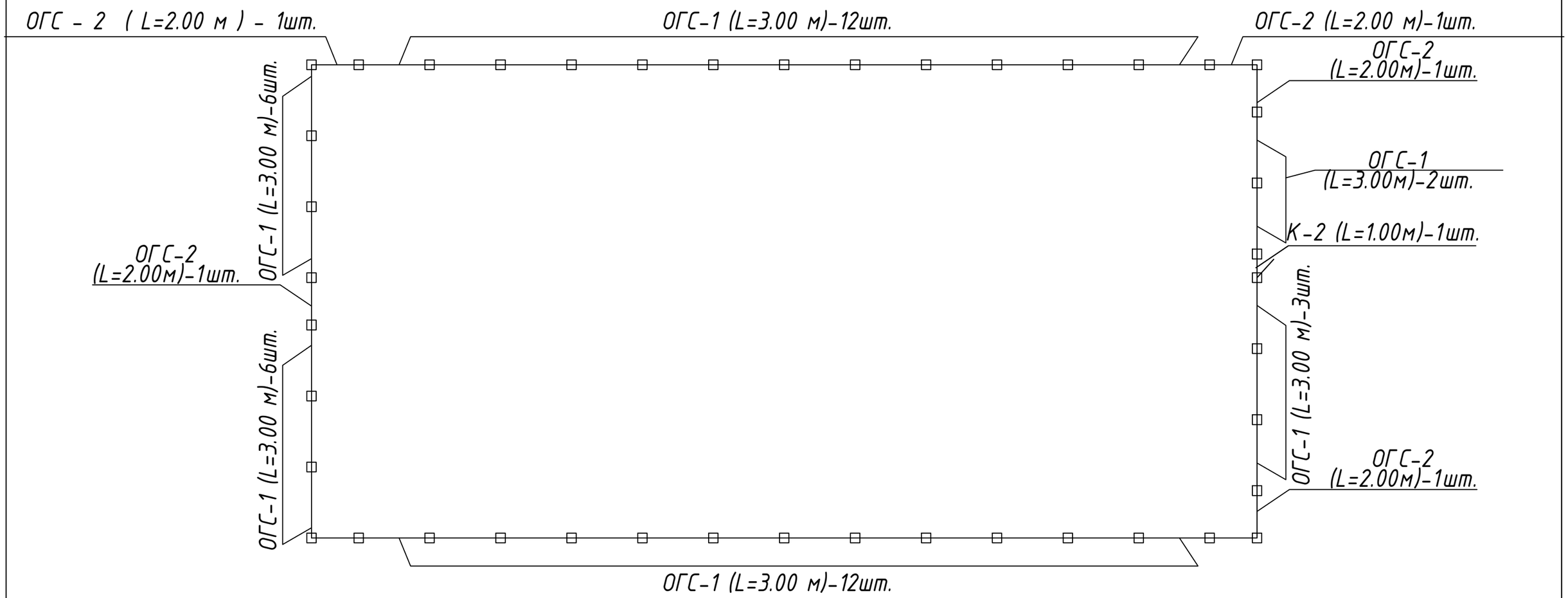


## СПЕЦИФИКАЦИЯ ЭЛЕМЕНТОВ ОГРАДЫ

| ПОЗ. | ОБОЗНАЧЕНИЕ | НАИМЕНОВАНИЕ | КОЛ. | МАССА ЕД.КГ | ПРИМЕЧАНИЕ |
|---|---|---|---|---|---|
| | МЕТАЛЛИЧЕСКИЕ СТОЙКИ | | | | |
| 1 | П-00-17-41 ГП ЛИСТ 12 | СТ - 1 | 43 | | |
| | СЕКЦИИ ОГРАЖДЕНИЯ | | | | |
| 4 | П-00-17-41 ГП ЛИСТ 13 | ОГС-1 | 41 | | |
| 5 | П-00-17-41 ГП ЛИСТ 14 | ОГС-2 | 5 | | |
| | СЕКЦИИ КАЛИТКИ | | | | |
| 6 | П-00-17-41 ГП ЛИСТ 18 | К-1 | 1 | | |
| | ФУНДАМЕНТ МОНОЛИТНЫЙ | | | | |
| 7 | П-00-17-41 ГП ЛИСТ 12 | Ф-1 | 43 | | |

Взам. инв. N | Подпись и дата | Инв. N подл.

| Изм. | Кол.уч. | Лист | №док. | Подпись | Дата |
|---|---|---|---|---|---|
| РАЗРАБ. | | Шевлякова | | | |
| ПРОВЕРИЛ | | | | | |
| Н.КОНТР. | | Каиргалиев | | | |
| ГАП | | | | | |

П-00-23-14-ГП

Строительство физкультурно-оздоровительного комплекса по адресу: Атырауская область, Макатский р-н, поселок Доссор, ул.А.Мантаева

Застройка и благоустройство участка

| Стадия | Лист | Листов |
|---|---|---|
| РП | 16 | 17 |

План ограждения футбольной площадки М1:500

ТОО "ПроектСтройИнжиниринг г.Уральск"

Формат А3

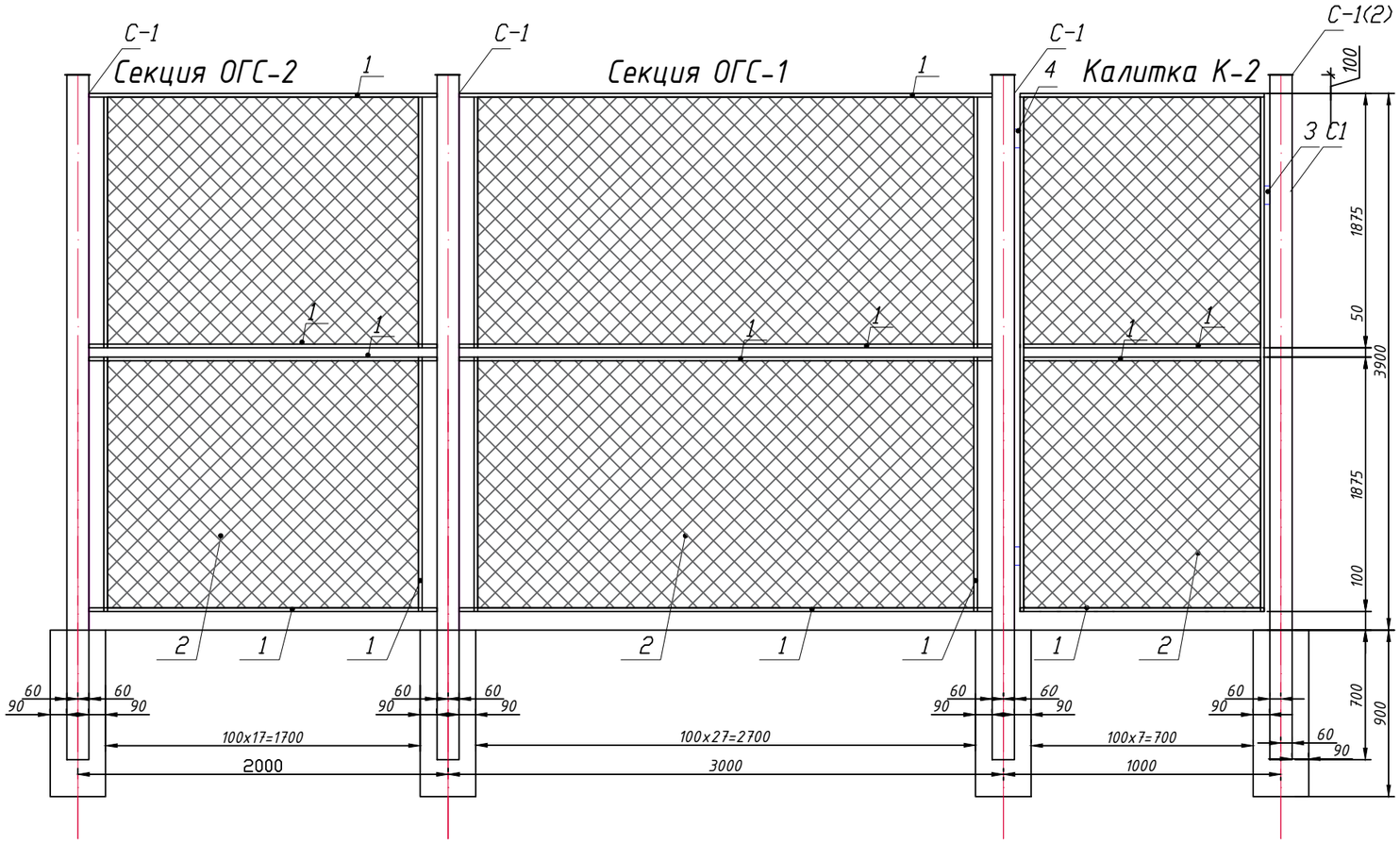


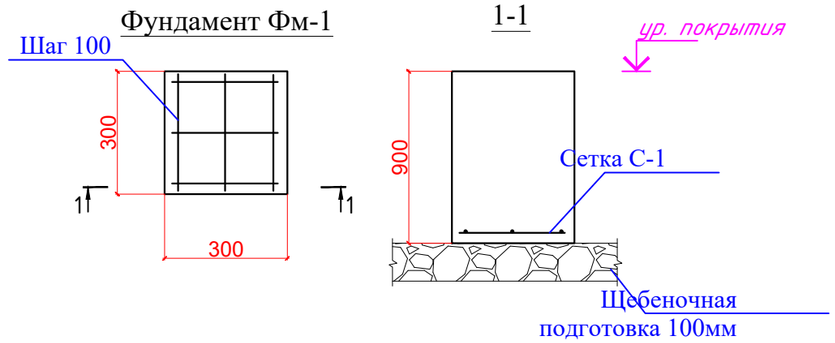


## Спецификация на ограждение спортплощадки

| № поз. | Обозначение | Наименование | Кол-во | Масса. ед./кг | Примеч. |
|---|---|---|---|---|---|
| | | ОГС - 1 ( L=3.80 м ) - 41 шт. | | | |
| 1 | ГОСТ 8510-86* | Уголок равнополочный 50*5мм п.м. | 19,02 | 3.77 | 71,70 |
| 2 | ГОСТ 5336-80 | Сетка (Рабица) оцинкованная 50х5х3мм, м2 | 10,8 | 1,04 | 11,23 |
| | | ОГС - 2 ( L=2.10 м ) - 5 шт. | | | |
| 1 | ГОСТ 8510-86* | Уголок равнополочный 50*5мм п.м. | 15,62 | 3.77 | 58,88 |
| 2 | ГОСТ 5336-80 | Сетка (Рабица) оцинкованная 50х50х2мм, м2 | 7,05 | 1,04 | 7,33 |
| | | Калитка К-1 ( L=0.70) - 1 шт. | | | |
| 1 | ГОСТ 8510-86* | Уголок равнополочный 50*5мм п.м. | 11,02 | 3.77 | 41,54 |
| 2 | ГОСТ 5336-80 | Сетка (Рабица) оцинкованная 50х50х2мм, м2 | 3,3 | 1,04 | 3,43 |
| 3 | | Затвор для ворот шт. | 1 | 0.36 | |
| 4 | | Навес для ворот шт. | 4 | 4.69 | |
| | | Стойка С-1 ( Н=3м.) - 43 шт. | | | |
| 1 | ГОСТ 30245-2012 | Профиль 80х80х2,5мм; h=4800 мм. | 43 | 28,79 | 1237,97 |
| 2 | ГОСТ 19903-2015 | Прокат листовой 120х120х5мм | 43 | 0,5652 | 24,30 |

Взам. инв. N

Подпись и дата

Инв.N подл.

## Спецификация на ограждение спортплощадки

| № поз. | Обозначение | Наименование | Кол-во | Масса. ед./кг | Примеч. |
|---|---|---|---|---|---|
| | | Фундаменты Фм-1 | | | на 1 фундамент |
| С-1 | | Ф10 А-II м.п. | 1,5 | 0,62 | 0,93 |
| | | Бетон В20, м3^ | 0,081 | | |

| Изм. | Кол.уч. | Лист | №док. | Подпись | Дата |
|---|---|---|---|---|---|
| РАЗРАБ. | | Шевлякова | | | |
| ПРОВЕРИЛ | | | | | |
| Н.КОНТР. | | Каиргалиев | | | |
| ГАП | | | | | |

П-00-23-14-ГП

Строительство физкультурно-оздоровительного комплекса по адресу: Атырауская область, Макатский р-н, поселок Доссор, ул.А.Мантаева

| Застройка и благоустройство участка | Стадия | Лист | Листов |
|---|---|---|---|
| | РП | 17 | 17 |
| Секции ограждения. Спецификация | ТОО "ПроектСтройИнжиниринг г.Уральск" | | |

Формат А3