Республика Казахстан
Западно-Казахстанская область
ТОО "ПроектСтройИнжиниринг"
Государственная лицензия - №17009033

РАБОЧИЙ ПРОЕКТ

Строительства физкультурно-оздоровительного комплекса по адресу: Атырауская обл., Макатский р-н., поселок Доссор, ул. А. Мантаева

СС - Системы связи.

Директор ТОО "ПроектСтройИнжиниринг" **Шевлякова И.В.**

Главный инженер проекта **Каиргалиев А.А.**

Уральск 2024г.

Взам. инв. №
Подпись и дата
Инв.№ подл.

Формат А3

Ведомость рабочих чертежей основного комплекта марки ВН

Лист	Наименование	Примечание
1	Общие данные	
2	Схема подключения приборов системы пожарной сигнализации	
3	Структурная схема систем связи	
4	План расположения сети пожарной сигнализации 1-го этажа	
5	План расположения сети пожарной сигнализации 2-го этажа	
6	План расположения сети оповещение 1-го этажа	
7	План расположения сети оповещение 2-го этажа	

Ведомость ссылочных и прилагаемых документов

Обозначения	Наименование	Примечание
	Ссылочные документы	
СН РК 2.02-11-2002	Норма оборудования зданий,помещений сооружений	
	автоматической пожарной сигнализацией,	
	автоматическими установками пожаротушения и	
	оповещения людей о пожаре .	
СНиП РК 2.02-15-2003	Пожарная автоматика зданий и сооружений.	
СН РК 3.02-10-2010	Устройство связи, сигнализации, диспетчеризации	
	инженерного оборудования жилых и общественных зданий	
	Норма проектирования.	
	Прилагаемые документы	
П-00-16-29-СС.СО	Спецификация оборудования	1 лист

Общие данные.

Пожарная сигнализация выполняется на базе прибора приемно- контрольного охрано-опожарного"Сигнал -20П", блока сигнально- пускового "С2000-СП1", установленных пожарный пост; охрана на 1 этаже.

Вся информация с прибора "Сигнал-20П" по интерфейсу RS-485 поступаем на пульт "С2000", который контролирует работу всей системы пожарной сигнализации.

К системе так же подключены блоки сигнально - пусковые "С2000-СП1" для включения системы оповещения людей о пожаре.

В качестве пожарных извещателей приняты дымовые извещатели типа "ИП 212-45", ручные извещатели тиап ИПР-514-3.

Шлейфы пожарной сигнализации выполняются кабелем марки КСПВ 2х0,5, прокладываемые в кабель канале. Электропитание оборудования пожарной сигнализации осуществляется от источника вторичного электропитания резервного "Скат-1200И7" с аккумулятором 12 А/ч установленного в в помещение пульта управления.

Оповещения людей о пожаре в соответствии с СН РК2.02-11-2002* запроектирован второй тип оповещения. Для оповещения людей о пожаре при срабатывании пожарной сигнализации проектом предусмотрено установка оповещателей светозвукавых Маяк-12-КП.

Оповещатели подключаются к блоку сигнально-пускового "С2000-СП1" кабелем КСПВ 2х0,5.

Сеть оповещения выполняется в металлорукаве проложенном в кабель-канале.

Защитное заземление оборудования пожарной сигнализации и оповещения о пожаре выполнить в соответствии с технической документацией на него.

Все работы по монтажу сетей пожарной сигнализации и оповещения о пожаре в здании выполнить в соответствии с действующими нормативными документациями.

Телефонизация абонентских линий происходит от распределительной коробки и АТС, установленной н 1 -этаже здания.

Сеть телефонизации выполняется кабеля в каб.канале с установкой телефонных аппаратов, и с установкой телефонной розеткой RJ-11.

Условные обозначения

- Прибор ОПС "ВЭРС-ПК-8"
- БРО — Блок речевого оповещения "ОРФЕЙ"
- Извещатель пожарный дымовой
- Извещатель пожарный ручной
- Оповещатель светозвуковой
- Коробка распределительная
- Выход — Световое табло
- Сеть пожарной сигнализации
- Сеть оповещения о пожаре

НАСТОЯЩИЙ ПРОЕКТ СООТВЕТСТВУЕТ ТРЕБОВАНИЯМ НОРМАТИВНЫХ,ЭКОЛОГИЧЕСКИХ, САНИТАРНО-ГИГИЕНИЧЕСКИХ,ПРОТИВОПОЖАРНЫХ ДОКУМЕНТОВ И ДРУГИХ НОРМ, ДЕЙСТВУЮЩИХ НА ТЕРРИТОРИИ РЕСПУБЛИКИ КАЗАХСТАН, И ОБЕСПЕЧИВАЕТ БЕЗОПАСНОСТЬ ПРОДУКЦИИ ДЛЯ ЖИЗНИ,ЗДОРОВЬЯ ЛЮДЕЙ,ИМУЩЕСТВА,ОХРАНУ ОКРУЖАЮЩЕЙ СРЕДЫ

ГЛАВНЫЙ ИНЖЕНЕР ПРОЕКТА КАИРГАЛИЕВ А.А.

Инв. N подл. | Подп. и дата | Взам. инв. N

Изм.	Кол.уч	Лист	N.Док	Подп.	Дата	23-14-СС		
						Строительствофизкультурно-оздоровительный комплекса по адресу. Атырауская обл., Макатский р-н, поселок Доссор, ул.А.Мантаева		
Разраб.		Баймагамбетов					Стадия	Лист	Листов
Провер.							РП	1	7
ГИП		Каиргалиев							
						Общие данные	ТОО "ПроектСтройИнжиринг" г.Уральск		

Формат А3

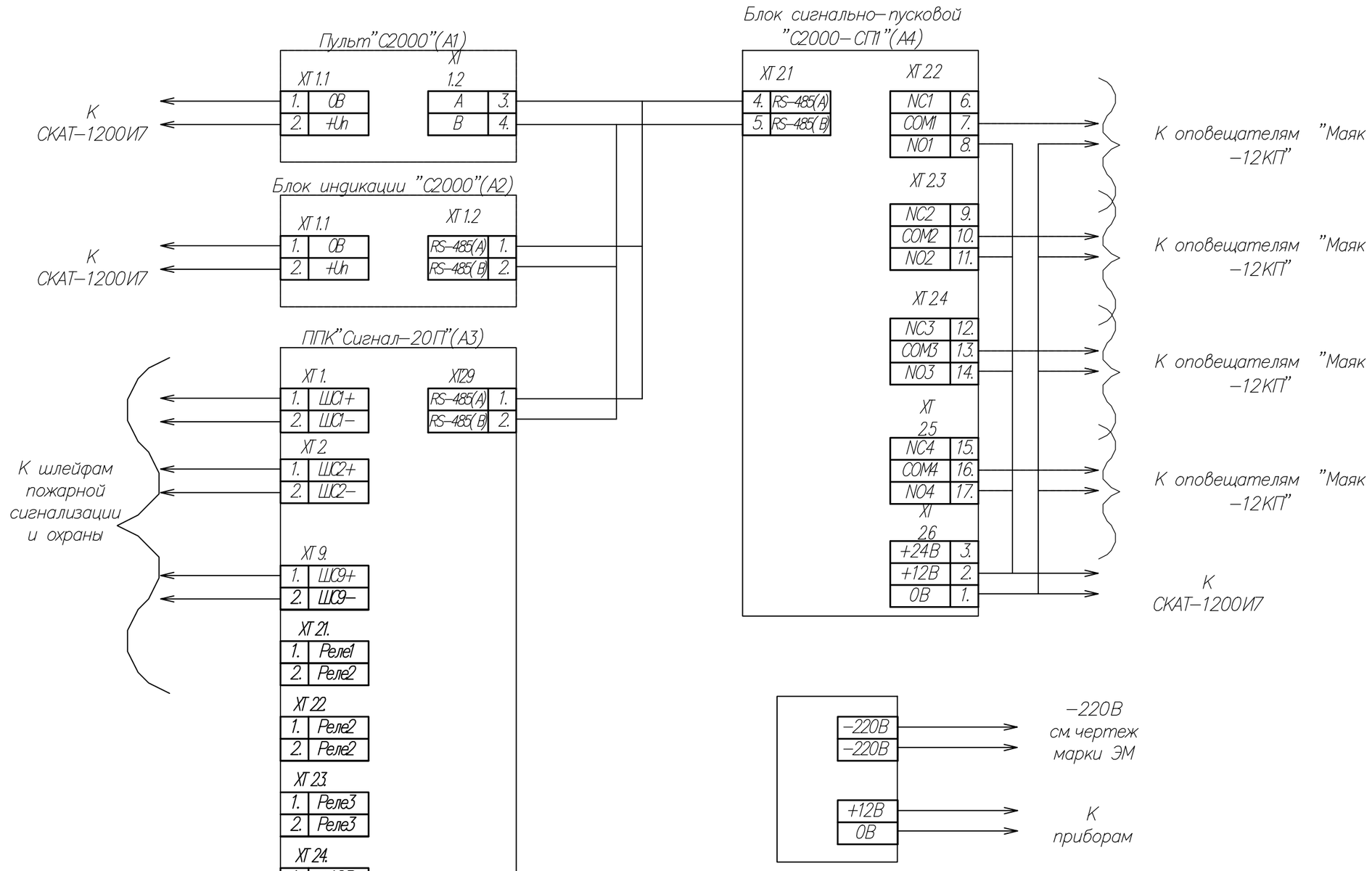

Изм.	Кол.уч.	Лист	N.Док.	Подп.	Дата	23-14-СС
						Строительствофизкультурно-оздоровительный комплекса по адресу: Атырауская обл., Макатский р-н., поселок Доссор, ул.А.Мантаева
Разраб.		Баймагамбетов				Стадия: РП; Лист: 2; Листов:
Провер.						
ГИП		Каиргалиев				Схема подключения приборов системы пожарной сигнализации
						ТОО "ПроектСтройИнжиринг" г.Уральск

Взам. инв. N | Подп. и дата | Инв. N подл.

Формат А3

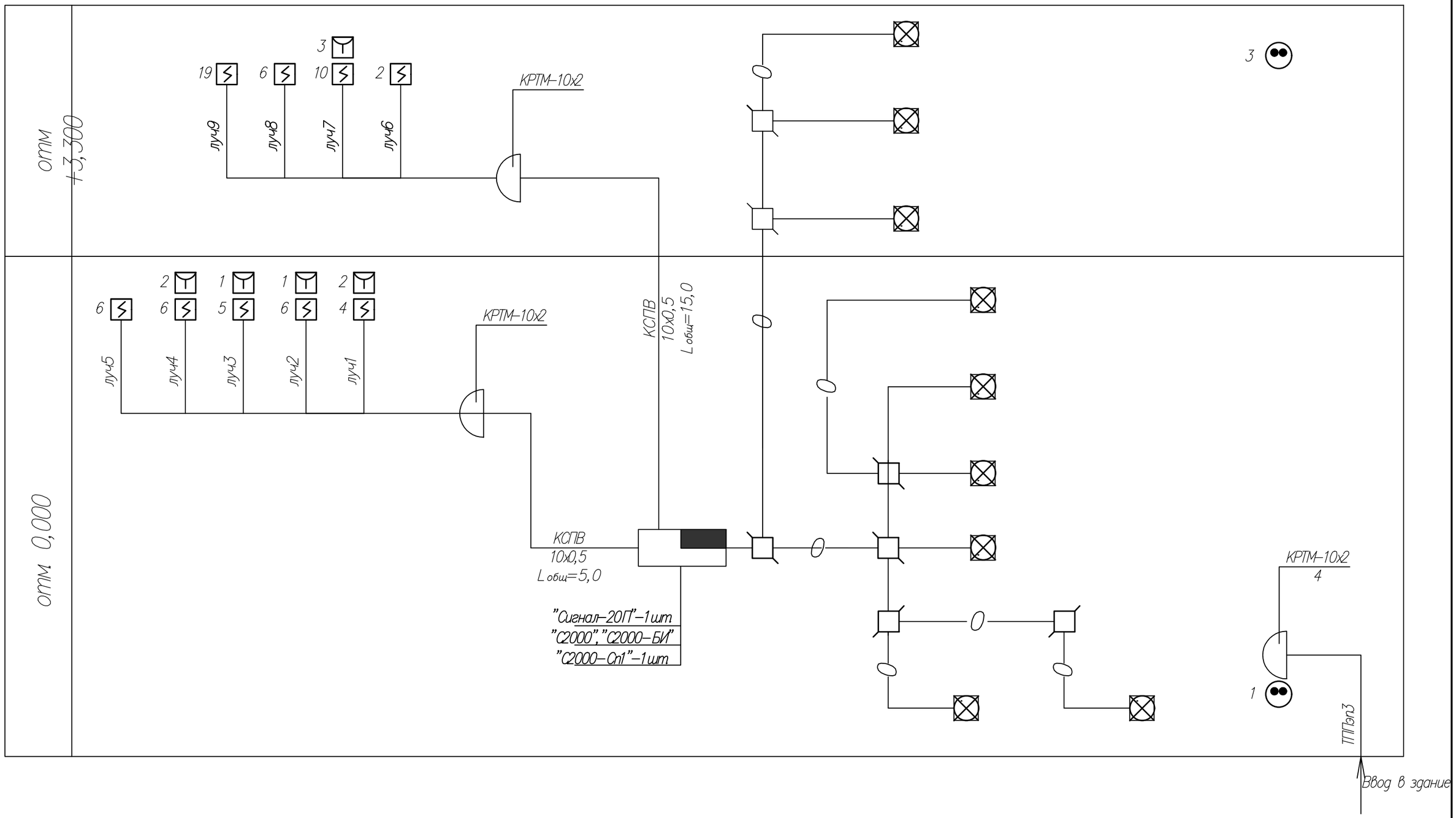

						23-14-СС		
Изм.	Кол.уч	Лист	N.Док	Подп.	Дата	Строительствофизкультурно-оздоровительный комплекса по адресу. Атырауская обл., Макатский р-н., поселок Доссор, ул.А.Мантаева		
Разраб.		Баймагамбетов					Стадия	Лист	Листов
Провер.							РП	3	
ГИП		Каиргалиев							
						Структурная схема систем связи	ТОО "ПроектСтройИнжиринг" г.Уральск		

Инв. N подл. | Подп. и дата | Взам. инв. N

Формат А3

План расположения сети пожарной сигнализации 1–го этажа

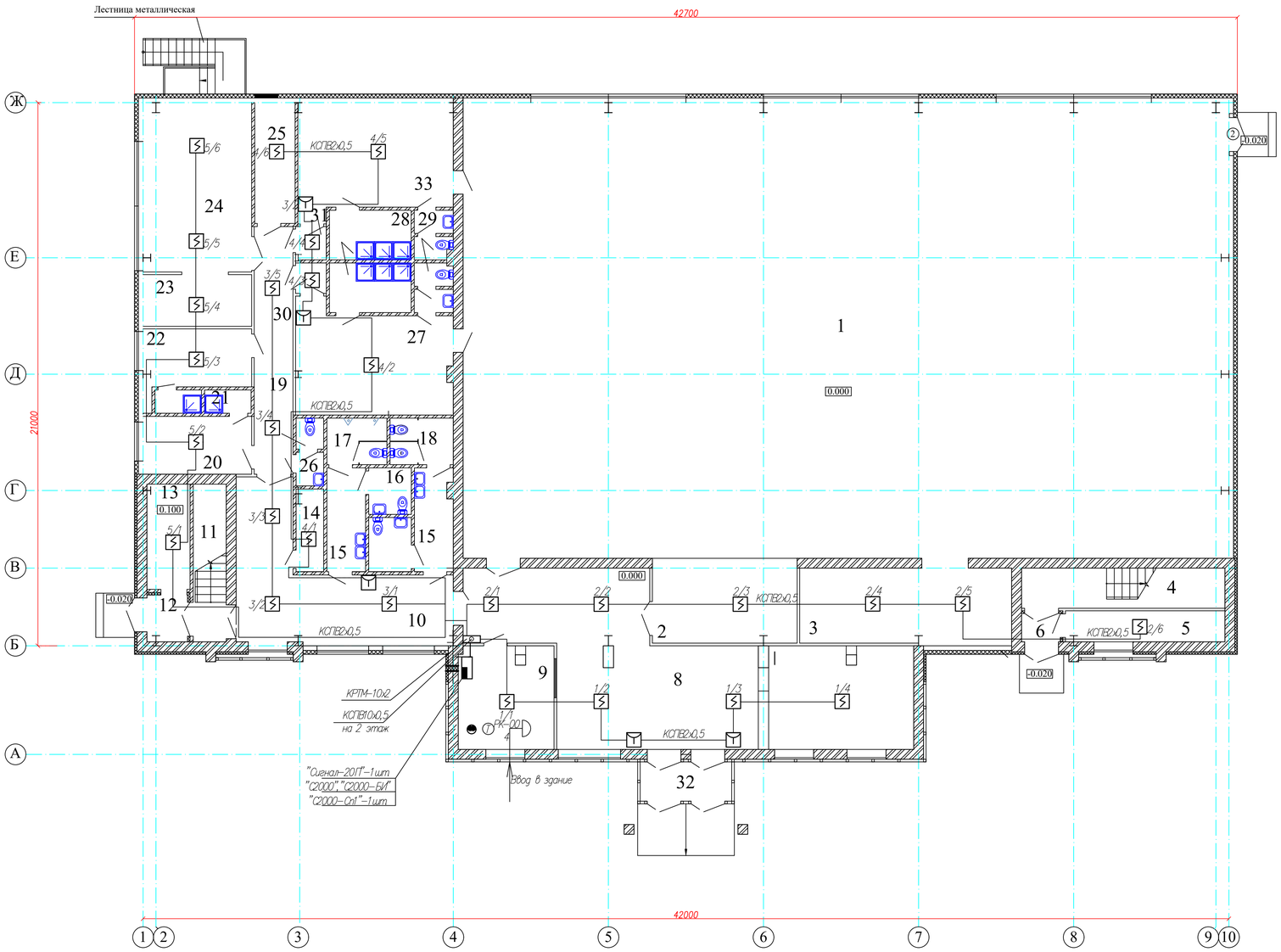

Видеорегистратор ""RVI-R16MA-PRO" – 1шт
Жесткий диск "1Tb SATA"–1 шт
Монитор 19,5" LG W1946SN. – 1шт
Блок питания "UPS Mustek Power Must 1000" – 1шт
Блок питания "Скат-1200М" – 4шт
Универсальный монтажный бокс "УМБ-3/100"–1 шт
Аккумуляторный батарея "12В 65А/ч" –1 шт
Аккумуляторный батарея "12В7А/ч"–1шт
Приемники видео по витой паре "AVT RX 234"–9шт
Удлинитель "Pilot"–1шт
Автоматический выключатель 25Ас ПВХ боксом –1шт

Экспликация помещений 1–го этажа

№	Наименование помещения	Площадь пом, м²
	1–этажа	
1	Зал для занятия игровыми видами спорта	516,3
2	4 места для зрителей инвалидов	18,6
3	Инвентарная	24,0
4	Лестничная клетка №1	24,0
5	Помещение под лестницей	12,2
6	Тамбур	7,0
7	Гардероб	1,9
8	Вестибюль	52,5
9	Пожарный пост охраны	14,5
10	Холл	32,4
11	Лестничная клетка №2	7,8
12	Тамбур	3,2
13	Электрощитовая	6,7
14	Инвентарная	3,1
15	Шлюз 5,5х2	11,0
16	Комната для инвалида2,9х2	5,8
17	Санузел мужской	4,1
18	Санузел женский	4,4
19	Коридор	14,5
20	Тренерская женская	9,8
21	Душевые 1,6х2	3,2
22	Тренерская мужская	10,0
23	Инвентарная	22,0
24	Тренажерный зал	28,0
25	Тепловой пункт	7,2
26	Санузел	2,4
27	Раздевальная на 15 человек	24,2
28	Душевые 6,0х2	12,0
29	Санузлы 2,7х2	5,4
30	Тамбур	1,4
31	Тамбур	1,6
32	Тамбур	5,2
33	Раздевальная на 15 человек	23,8

Инв. N подл. | Подп. и дата | Взам. инв. N

Изм.	Кол.уч.	Лист	N.Док.	Подп.	Дата
Разраб.		Байжасимбетов			
Провер.					
ГИП		Каиреалиев			

23–14–СС

Строительствофизкультурно–оздоровительный комплекса по адресу: Атырауская обл., Макатский р–н, поселок Доссор, ул.А.Мантаева

Стадия	Лист	Листов
РП	4	

План расположения сети пожарной сигнализации 1–го этажа

ТОО "ПроектСтройИнжиринг" г.Уральск.

Формат А1

План 2-го этажа с сетями водопровода и канализации

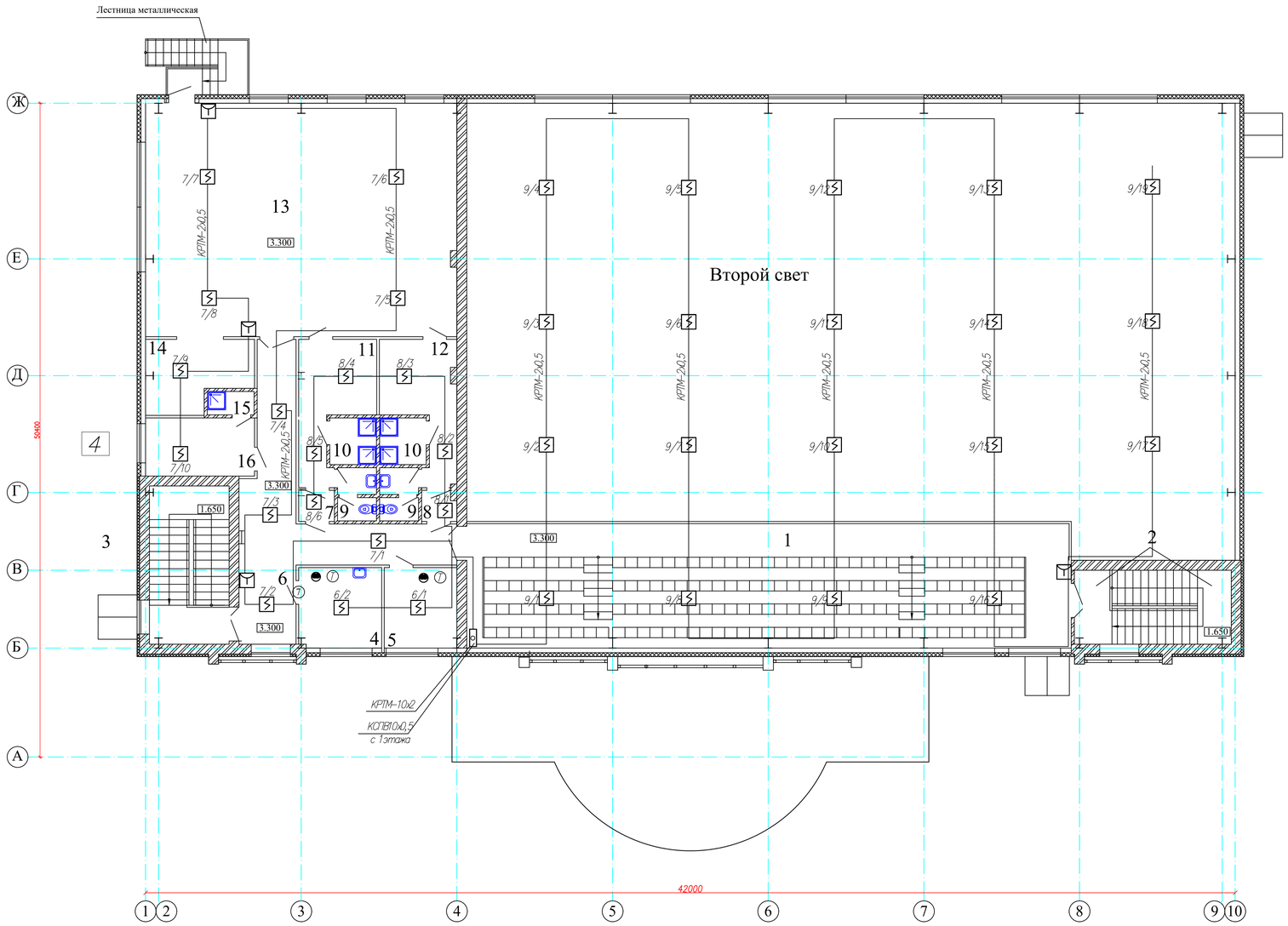

Экспликация помещений

№	Наименование помещения	Площадь пом, м²
	2- этажа	
1	Турбина на 160 мест	112,9
2	Лестничная клетка №1	9,0
3	Лестничная клетка №2	10,6
4	Кабинет медсестры	9,7
5	Кабинет директора	9,3
6	Коридор	32,0
7	Тамбур	1,6
8	Тамбур	1,5
9	Санузел 2,9х2	5,8
10	Душевые 3,2х2	6,4
11	Раздевальная на 6 человек	12,0
12	Раздевальная на 6 человек	11,7
13	Зал для занятий элементами борьбы	110,8
14	Инвентарная	10,8
15	Душевая	1,6
16	Рабочее помещение сотрудников служб	9,8

Подп. и дата | Взам. инв.№

Изм	Кол.уч	Лист	N.Док.	Подп.	Дата	23-14-СС		
						Строительство физкультурно-оздоровительный комплекса по адресу: Атырауская обл, Макатский р-н, поселок Доссор, ул.А.Мантаева		
Разраб.		Бакмахметов					Стадия	Лист	Листов
Провер.							РП	5	
ГИП		Каиреалиев				План расположения сети пожарной сигнализации 2-го этажа	ТОО "ПроектСтройИнжиринг" г.Уральск	

Формат А1

План расположения сети оповещения 1–го этажа

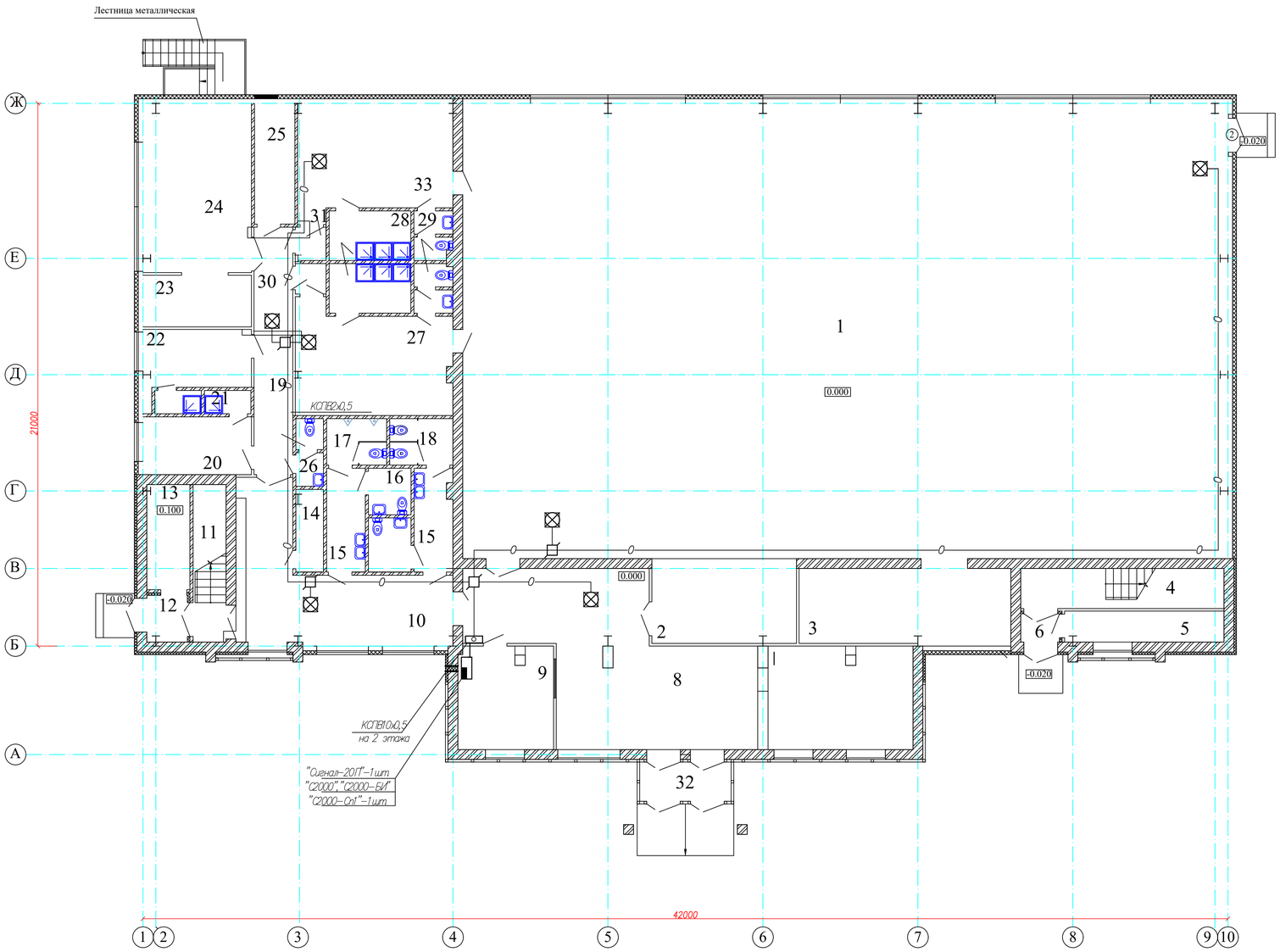

Экспликация помещений 1–го этажа

№	Наименование помещения	Площадь пом, м²
	1–этажа	
1	Зал для занятия игровыми видами спорта	516,3
2	4 места для зрителей	18,6
3	Инвентарная инвалидов	24,0
4	Лестничная клетка №1	24,0
5	Помещение под лестницей	12,2
6	Тамбур	7,0
7	Гардероб	1,9
8	Вестибюль	52,5
9	Пожарный пост	14,5
10	Холл охраны	32,4
11	Лестничная клетка №2	7,8
12	Тамбур	3,2
13	Электрощитовая	6,7
14	Инвентарная	3,1
15	Шлюз	11,0
16	Комната для инвалидов 5,5х2	5,8
17	Санузел мужской 2,9х2	4,1
18	Санузел женский	4,4
19	Коридор	14,5
20	Тренерская женская	9,8
21	Душевые	3,2
22	Тренерская 1,6х2	10,0
23	Инвентарная мужская	22,0
24	Тренажерный зал	28,0
25	Тепловой пункт	7,2
26	Санузел	2,4
27	Раздевальная на 15 человек	24,2
28	Душевые	12,0
29	Санузлы 6,0х2	5,4
30	Тамбур 2,1х2	1,4
31	Тамбур	1,6
32	Тамбур	5,2
33	Раздевальная на 15 человек	23,8

Изм	Кол.уч	Лист	N.Док	Подп.	Дата	23–14–ОС
						Строительство физкультурно–оздоровительный комплекса по адресу: Атырауская обл, Макатский р–н, поселок Доссор, ул.А.Мантаева
Разраб		Бахмухаметов				Стадия: РП; Лист: 6; Листов:
Провер						
ГИП		Каиргалиев				ТОО "ПроектСтройИнжиринг" г.Уральск
						План расположения сети оповещения 1–го этажа

Инв. N подл. | Подп. и дата | Взам. инв. N

Формат А1

План расположения сети оповещения 2-го этажа

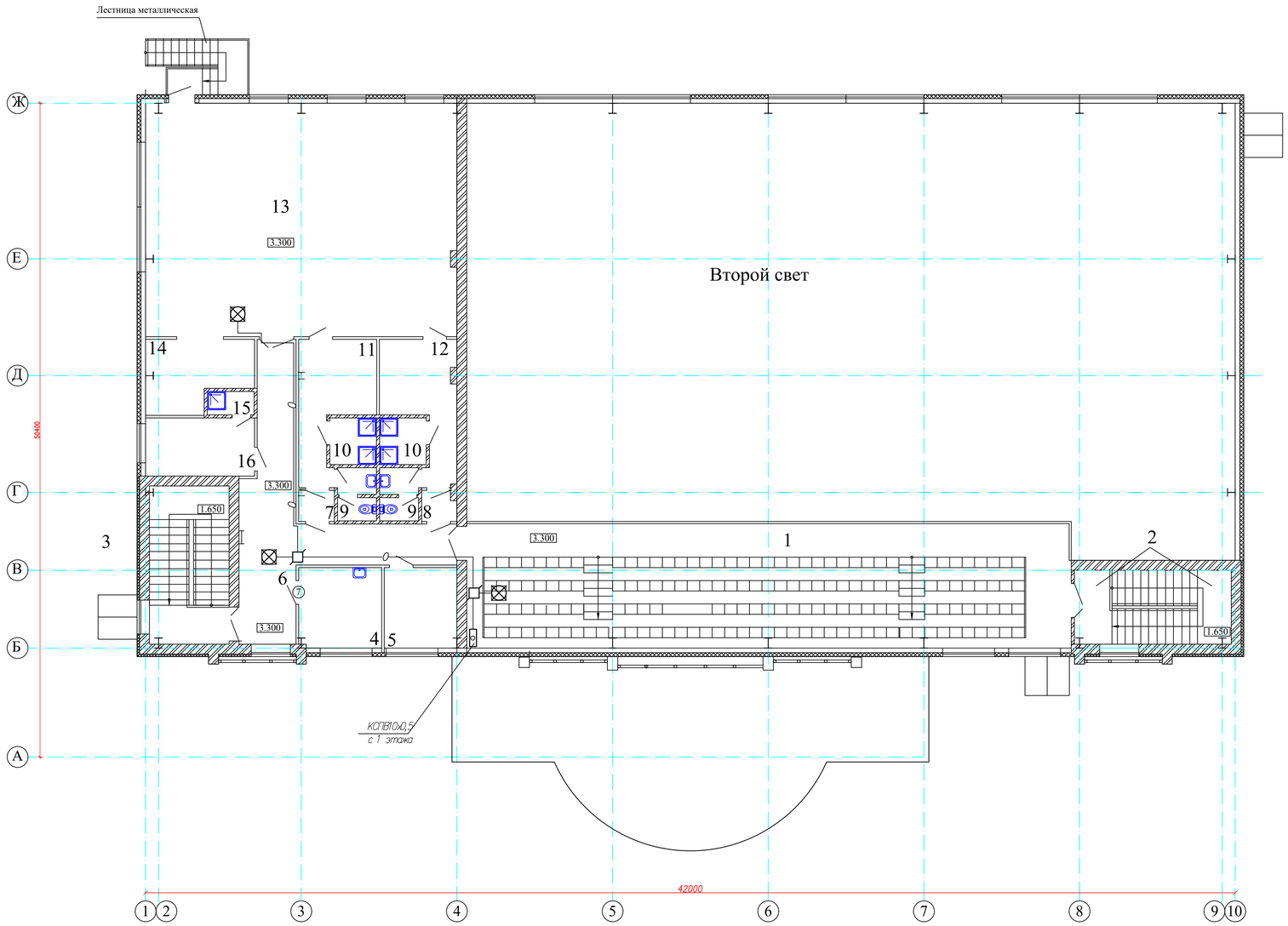

Экспликация помещений

№	Наименование помещения	Площадь пом, м²
	2- этажа	
1	Турбина на 160 мест	112,9
2	Лестничная клетка №1	9,0
3	Лестничная клетка №2	10,6
4	Кабинет медсестры	9,7
5	Кабинет директора	9,3
6	Коридор	32,0
7	Тамбур	1,6
8	Тамбур	1,5
9	Санузел 2,9х2	5,8
10	Душевые 3,2х2	6,4
11	Раздевальная на 6 человек	12,0
12	Раздевальная на 6 человек	11,7
13	Зал для занятий элементами борьбы	110,8
14	Инвентарная	10,8
15	Душевая	1,6
16	Рабочее помещение сотрудников служб	9,8

Подп. и дата | Взам. инв. №

Изм.	Кол.уч.	Лист	N Док.	Подп.	Дата
Разраб.		Бахмаханбетов			
Провер.					
ГИП		Каиреалиев			

23-14-ОС

Строительство физкультурно-оздоровительный комплекса по адресу: Атырауская обл, Макатский р-н, поселок Доссор, ул А Мантаева

Стадия	Лист	Листов
РП	7	

План расположения сети оповещения 2-го этажа

ТОО "ПроектСтройИнжирине" г.Уральск

Формат А1

Позиция	Наименование и техническая характеристика	Тип, марка, обозначение документа, опросного листа	Код оборудования, материала	Завод изготовитель	Еденица измерения	Коли-чество	Масса еденицы, кг	Примечание
1	2	3	4	5	6	7	8	9
1	Прибор приемно – контрольный охранно – пожарный	"Сигнал –20П"			компл.	1		
2	Блок сигнально –пусковой	"С2000–СП1"			компл.	1		
3	Пульт контроля и управления охранно – пожарный	"С2000"			компл.	1		
4	Блок индикации	С2000–БИ			компл.	1		
5	Источник вторичного электропитания резервированный 12В; 4,5А	"Скат–1200И7"			шт.	1		
6	Аккумулятор 12В 7А	АК12/7А А/ч			компл.	1		
7	Извещатель пожарный дымовой	ИП 212–45			шт.	64		
8	Извещатель пожарный ручной	ИПР–3 СУМ			шт.	9		
9	Кабель сечением 10х0,5	КСПВ			м	20		
10	Кабель сечением 2х0,5	КСПВ			м	1075		
11	Оповещатель светозвуковой	"Маяк –12Кп"			шт.	10		
12	Световой оповещатель "выход"	Молния –12			шт.	13		
13	Коробка распределительная	ОП 70*70*50 IP55			шт.	7		
14	Кабель – канал 20х10				м	770		
15	Кабель – канал 2х0,5				м	200		
16	Устройство для монтажа ИП 212–45 в подвесной потолок	КМЧ–4			шт.	49		
17	Коробка телефонная распределительная	КРТМ –10х2			шт.	2		
18	Металлоруков ø15	Д15–Р3–ЦХ			м	150		
19	Мини АТС/ Плата	KX–TE M824/KX–TE 82474X			шт.	1/1		
20	Розетка телефонная одинарная для открытой проводки	RJ 11			шт.	5		
21	Телефон абонентский / системный	KX–TS2360/KX–T7730RU			шт.	4/1		
22	Кабель резервного питания	KX–A228			к–кт	1		
23	Бокс с двумя аккумуляторными батареями 12В, 7А/ч				м	1		

Взам. инв. N

Подп. и дата

Инв. N подл.

Изм.	Кол.уч.	Лист	N.Док.	Подп.	Дата
Разраб.		Баймагамбетов			
Провер.					
ГИП		Каиргалиев			

23–14–СС.СО

Строительствофизкультурно–оздоровительный комплекса по адресу. Атырауская обл., Макатский р–н., поселок Доссор, ул.А.Мантаева

Стадия	Лист	Листов
РП	1	1

Спецификация оборудования

ТОО "ПроектСтройИнжиринг" г.Уральск

ФОРМАТ А3