ТИПОВОЙ ПРОЕКТ

902-3-73.1.87

СЕПТИКИ
И ВСПОМОГАТЕЛЬНЫЕ СООРУЖЕНИЯ

ПРОИЗВОДИТЕЛЬНОСТЬЮ 6,0 $м^3$/сутки

СОСТАВ ПРОЕКТА :

АЛЬБОМ I ПОЯСНИТЕЛЬНАЯ ЗАПИСКА ТЕХНОЛОГИЧЕСКАЯ ЧАСТЬ.
АЛЬБОМ II СТРОИТЕЛЬНАЯ ЧАСТЬ (СООРУЖЕНИЯ ИЗ СБОРНЫХ ЖЕЛЕЗОБЕТОННЫХ ЭЛЕМЕНТОВ).
~~*АЛЬБОМ V СМЕТЫ ЧАСТЬ 1. СООРУЖЕНИЯ ИЗ СБОРНЫХ ЖЕЛЕЗОБЕТОННЫХ ЭЛЕМЕНТОВ*~~
~~*АЛЬБОМ VI ВЕДОМОСТЬ ПОТРЕБНОСТИ В МАТЕРИАЛАХ.*~~

ЧАСТЬ 1. СООРУЖЕНИЯ ИЗ СБОРНЫХ ЖЕЛЕЗОБЕТОННЫХ ЭЛЕМЕНТОВ.

АЛЬБОМ I

Разработан:
ЦНИИЭП инженерого оборудоания
городов, жилых и общественных зданий

Утвержден Госгражданстроем
Приказ N°333 от 30.10.1987г.

Главный инженер института
Главный инженер проекта

				Привязан: 23-14-НВК	ТОО "ПроектСтройИнжиниринг"
Исполн.	Бугаев Е.Ю.			"Строительство физкультурно-оздоровительного комплекска по адресу: Атырауская обл., Макатский р-н., поселок Доссор, ул.А.Мантаева"	
ГИП	Каиргалиев				
Инд.N°					

Содержание альбома

NN п/п	Наименование листов	NN Листов	NN страниц
1	Содержание альбома		2
2	Пояснительная записка	1–9	3–11
3	Септики из сборных железобетонных элементов. Технологические схемы таблица размеров.	10	12
~~4~~	~~Септики из монолитного бетона и кирпича . Технологические схемы. Таблица размеров~~	10	13
5	Компоновка септиков. Разрезы. Детали.	10	14

Привязан:	23-14-НВК	
Исполн.	Бугаев Е.Ю.	
ГИП	Каиргалиев	
Инд.N °		

Пояснительная записка
Общая часть.

1 Введение.

Типовой проект "Септики и вспомогательные сооружения производительностью 0,45–12м в сутки "Разработан в соответствии с планом типового проектирования Госгражданстроя на 1987г.

Септики предназначены для применения в составе канализационых очистных сооружений для очистки сточных вод от отдельно стоящих зданий, групп зданий с населением от 3до 80 чел.

Природные условия и исходные для проектирования приняты в соответствии с "Инструкцией по типовому проектированию для промышленного строительства" СН 227–82

Расчетная зимняя температура наружнего воздуха –30°С;

Рельеф территории спокойный; уровень грунтовых вод на 1м ниже потоков оросительных труб и отводящих дрен сооружении подземной фильтрации, грунты в основании несыпучинистые, непросадочные со следующеми нормативными характеристиками:

Проектом не придусмотрены особенности строительства в районах вечной мерзлоты, на плывунах, в условиях оползней, осыпей и карстовых явлений.

В проекте принято:

– нормы водоотведения 150л/чел. в сутки;

– температура сточных вод, поступающих на очисные сооружения в зимний период, не ниже +10°С;

– концентрация БПК5 и взвешенных веществ в поступающей сточной воде сооветственно 360 мг/л и 430мг/л.

2. Условия применения

В соответствии с СНиП 2.04.03–85 септики распологаются от границ зданий жилой застройки с разрывом 5м.

Септики следует размещать по отношению к источникам водоснабжения согласно СНиП 2.04.02–84 на расстоянии не менее 30м для надежно защищенных горизонтов и не достаточно защищеных горизонтов и инфильтрационных водозаборов – не менее 50м.

2. Технологическая часть

2.1. Септики и распределительные устройства.

Полный расчетный объем септиков принять равным 3х и 2,5 кратному притоку.

						ТП 902–3–73.1.87 ПЗ			
Привязан:	23-14-НВК					Септики вспомогательные сооружения производительностью 0.45–12.0 м /сут.	стадия	лист	листов
			ГИП ИК	Лавров			Р	1	10
Исполн.	Бугаев Е.Ю.		ГИП АС	Лоуцкер		Пояснительная записка	ЦНИИЭП ИНЖЕНЕРНООБОРУДОВАНИЯ г.Москва		
ГИП	Каиргалиев		Н. контр.	Данилевский					
Инд.N °			НАЧ. ОТД	Красавин					

4. Техника безопасности.

I 1 Введение.

При всех эксплуатационных и ремонтно–строительных работах перед спуском рабочих в колодец или септик необходимо после открытия люков и снятия крышек проверить сооружения не менее 2х часов.

В колодец или септик запрещается опускаться с фанарем, имеющее открытое пламя, зажигать в колодцах или септиках огонь и курить.

Спуск людей в сооружения при проведении эксплуатационных и ремонтных работ в одиночку и без предахранительных поясов со страховачными веревками запрещается.

5 Строительная часть.

В проекте разработаны септики, колодцы распределительные, колодцы сборные , а также распределительные лотки.

Сооружения разработаны в сборном железобетоне и из местных строительных материалов –монолитного бетона и кирпича.

Как правило, следует применять соорухения из сборных железобетоных элементов.

В случае их отсуствия применяются конструкции из кирпича или бетона в зависимости от возможности строительной организации.

Маркировка сооружений принята следующая:

СКС– септик круглый сборный;

СПБ, СПК– септик прямоугольный бетонный или кирпичный соответственно;

КРКС, КРКБ, КРКК– колодец распределительный круглый сборный , бетоный или кирпичный соответственно;

КСКС, КСКБ, КСКК– колодец собирающий круглый сборный бетонный иликирпичный соответственно;

КФКС– колодец фильтрующий круглый сборный;

КФПБ, КФПК– колодец фильтрующий прямоугольный бетонный или кирпичный соответственно;

Цифровой индекс марки обозначает тип сооружения в зависимости от его геометрических размеров.

Септики из сборнго железобетона– круглые в плане; из местных материалов –прямоугольные.

Септики запроектированы однокамерные и многокамерные и состоят из днища, рабочей части.

						ТП 902–3–73.1.87 ПЗ				
Привязан:	23-14-НВК					Септики вспомогательные сооружения производи–тельностью 0.45–12.0 м /сут.	стадия	лист	листов	
			ГИП ИК	Лавров			Р	2		
Исполн.	Бугаев Е.Ю.		ГИП АС	Лоуцкер		Пояснительная записка	ЦНИИЭП ИНЖЕНЕРНООБОРУДОВАНИЯ г.Масква			
ГИП	Каиргалиев		Н. контр.	Данилевский						
Инд.N °			НАЧ. ОТД	Красавин						

Перекрытия и горловин лазов высотой 1150мм (от низа плиты перекрытия до планировочной отметки грунта), перекрытых чугунными люками; при размещении септиков вне проездов горловинны перекрываются деревяными крышками.

Наружная грань крышка люка возвышается над планировочной отметкой грунта на 80 мм.

Для спуска в септики в стенах предусматрены скобы; допускается применение переставных лестниц.

Для утепления и предохранения септиков от попадания в них мусора устанавливаются дополнительные деревянные крышки

С внутренней стороны стенки и днище оштукатуривается водонепроницаемым цементно–песчаным раствором толщиной 20мм состава 1:3в/ц=0,5, с добавкой азотнокислого кальция (нитрата кальция) в соответствии с "Руководством по применению водонепринецаемых цементно–песчаных растворов с добавкой азотнокислого кальция для гидроизаляционных работ в строительстве", ЦНИИОМТП, Москва, 1969, с затиркой поверхности.

С наружней стороны кирпичной септики окращиваются горячим нефтяным битумом марки III или I за 2 раза по огрунтовке из раствора битума в бензине (битум марки I –30%, бензин II сорта 70%).

Круглые септики

Однокамерные септики запроектированы

СКС–1 диаметром 1000мм

СКС–2 диаметром 1500мм

СКС–3 диаметром 2000мм

из сборных железобетоных элементов по серии 3.900.1–14.1 выпуск 7 "Изделия для колодцев"

Высота рабочей части–1.8; 2.4м.

Отверстия для труб в стеновых кольцах рабочей части выполняются по месту методом их рассверловки по периметру с последующей вырезкой арматуры.

Плиты перекрытия однокамерных септиков имеют дополнительные отверстия для прочистки.

Горловины лазов составляются из стенового кольца б=700мм, Высотой 200мм и опорного кольца для опирания люка.

Многокамерные септики компануется из однокамерных септиков марок СКС–1,2,3 с устройством общей бетонной подставки.

Прямоугольные септики

Запроектированы из монолитного бетона и из кирпича, следующих марок:

СПБ–1(2) СПК–1(2) однокамерные по технологической схеме N°1;

СПБ–3 СПК–3 – двухкамерные потехнологической схеме N°2

СПБ–4(5) СПК–4(5) двухкамерные по технологической схеме N°3;

Днище СПБ и СПК из бетона класса В 15

Стены рабочей части септиков высотой 2270, 2470мм запроектированые в двух вариантах

Из бетона класса В 15

						ТП 902–3–73.1.87 ПЗ			
Привязан:	23-14-НВК								
						Септики вспомогательные сооружения производительностью 0.45–12.0 м/сут.	стадия	лист	листов
							Р	3	
Исполн.	Бугаев Е.Ю.		ГИП АС	Лоуцкер		Пояснительная записка	ЦНИИЭП ИНЖЕНЕРНООБОРУДОВАНИЯ г.Москва		
ГИП	Каиргалиев		Н. контр.	Данилевский					
Инд.N°			НАЧ. ОТД	Красавин					

5.2 Расчетные положения

Конструкции септиков и колодцев расчитаны в соответствии со СНиП 2.03.01.–84, СНиП II–22–91и другимидействующими нормативными документациями.

В качестве постоянных нагрузок приняты:

– Вес грунтовой засыпки над перекрытием рабочей части;
– Собственный вес плиты перекрытия с горловиной илюком;
– Засыпка пазух сооружений грунтом.

Проезд автотранспорта перекрытиям сооружения запрещается, что обеспечивается устройством ограждений или другими мероприятиями.

В качестве временой нагрузки принята равномерно–распределеная нагрузка 500кгс/м2

Сооружения не расчитана на случай заполнения их водой при открытом котловане.

За основную расчетную схему стенок рабочей части круглых колодцев и горловин принято упругое кольцо , равномерно нагружено снаружи.

Днища рассчитываются как круглые плиты, опертые по контору и загруженные равномерной нагрузкой (отпором грунта).

Стенки рабочей части прямоугольных септиков и колодцев рассчитываються как плиты , опертые по контору , по двум схемам:

					ТП 902–3–73.1.87 ПЗ			
Привязан:	23-14-НВК				Септики вспомогательные сооружения производи–тельностью 0.45–12.0 м /сут.	стадия	лист	листов
						Р	4	
Исполн.	Бугаев Е.Ю.		ГИП АС	Лоуцкер	Пояснительная записка	ЦНИИЭП ИНЖЕНЕРНООБОРУДОВАНИЯ г.Масква		
ГИП	Каиргалиев		Н. контр.	Данилевский				
Инд.N °			НАЧ. ОТД	Красавин				

а) для кирпичных септиков бетонных и кирпичных колодцев –защемленные по двум боковым сторонам и свободно опертые по верхней и нижней сторонам:

б) для бетонных септиков –защемленные по трем сторонам (нижняя и 2 боковые) со свободной от опирания четвертой стороной.

5.3 Соображения по производству работ.

Строительство производится в следующем последовательности:

а) разбивка опорных осевых линий сооружений с выносом осей в натуру , разметка и закрепление границ котлованов, отвалов грунта, защита котлованов от попадания ливневых вод ; установка инвентарных огрождений котлованов;

б) разработка котлованов ;

в) устройство подготовки, основания и гидролизации днища;

г) бетонирование днища (и латковой части– в распределительных колодцах) или монтаж плиты днища.

д) уклатка труб в лотоквую часть(в распределительных колодцах).

г) возведенье стен рабочей части и устройство при необходимости гидроизоляции;

ж) укладка трубв стенах рабочей части изаделка их;

и) устройство перекрытия рабочей части ;

к) возведения горловины с установкой люка или деревянной крышки.

л) обратная засыпка пазух вкруг котлована, планировка площадки вокруг люка.

Земляные работы.

Перед разработкой котлована производится срезка растительного слоя. Размеры котлована по дну назначается в зависимости от габаритов сооружения , способа производства работ , глубины заложения и категории грунта.

Способы разработки котлована и планировки дна должны исключать нарушение естественной структуры грунта основания.

Земляные работы должны выполняться с соблюдением требований шлавы СНиП III–8–76.

Устройства подготовка.

Бетонная подготовка под днище септиков устраевается после приемки основания. Для улучшения условий твердения бетона поверхность подготовки поливают водой.

Бетонирования днища и лотковой части

Осуществляется после установки опалубки.

Способ подачи бетонной смеси должен исключить возможность расслоивания бетона.

Устройства лотковой части производится по специальным шаблонам. Уложенная бетонная смесь уплотняется вибраторами.

Приемка работ по устройству части оформляется соответствующим актом.

Бетонные работы должны выполнятяс с соблюдением требований главы СНиП III–15–75.

							ТП 902–3–73.1.87 ПЗ				
Привязан:	23-14-НВК						Септики вспомогательные сооружения производительностью 0.45–12.0 м /сут.	стадия	лист	листов	
								Р	5		
Исполн.	Бугаев Е.Ю.		ГИП АС	Лоуцкер			Пояснительная записка	ЦНИИЭП ИНЖЕНЕРНООБОРУДОВАНИЯ г.Москва			
ГИП	Каиргалиев		Н. контр.	Данилевский							
Инд.N °			НАЧ. ОТД	Красавин							

Монтаж сборных конструкции

Монтаж разрешается производить по достижении бетоном кирпичной кладкой 70% проектной прочности

Пере установкой опорных элементов отметки опорных площадок должны быть проведены, отклонения их не должны привышать допустимых значений.

Плиты перекрытия и сборные элементы стен и горловин устанавливаються на свежеуложеному цементно–песчаном растворе марки 100. При монтаже необходимо соблюдать требования СНиП III-16 00

Обратная засыпка и планировка площадки.

Обратная засыпка пазух сооружений должна производиться во всех случаях местным грунтом с нормативными характиристиками, Соответствующими проекту слойным уплотнением равномерно по периметру слоями не более 0,2м.

Поверхность земли вокруг люков должна быть спланирована с уклоном 0.02 от сооружений на 0,3м шире засыпанных пазух.

Указания по привяске

При привяске типового проекта следует руководствоватся типовыми проектными решениями "Канализационные очистные сооружения биологической очистки проиводительностью 0,45–12,0 м3 в сутки", с учетом конкретных климатических и инженерно–геологических условий площадки, для чего необходимо произвести контрольную проверку прочности конструкции на изменненые физико–механические свойства грунтов (высоту засыпки, объемный вес ,угол внутренего трения).

						ТП 902–3–73.1.87 ПЗ				
Привязан:	23-14-НВК					Септики вспомогательные сооружения производи–тельностью 0.45–12.0 м /сут.	стадия	лист	листов	
							Р	6		
Исполн.	Бугаев Е.Ю.		ГИП АС	Лоуцкер		Пояснительная записка	ЦНИИЭП ИНЖЕНЕРНООБОРУДОВАНИЯ г.Масква			
ГИП	Каиргалиев		Н. контр.	Данилевский						
Инд. N °			НАЧ. ОТД	Красавин						

СХЕМА 1

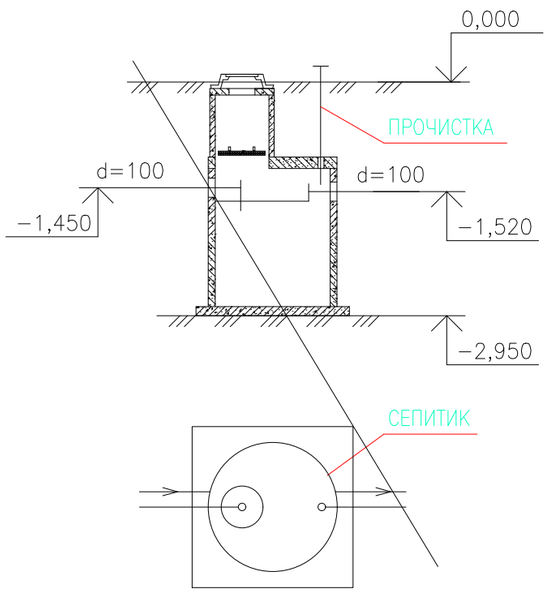

СХЕМА 2

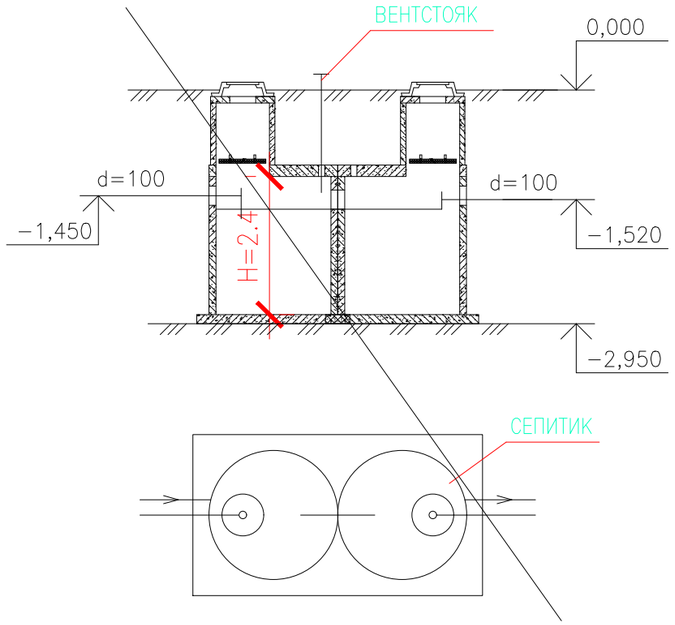

ТАБЛИЦА РАЗМЕРОВ

ПРОИЗВОДИТЕЛЬНОСТЬ м3/сут,	КОЛ-ВО ОБСЛУЖ. НАСЕЛ. чел.	ТРЕБУЕМАЯ ЕМКОСТЬ м3	ПОЛЕЗНАЯ ЕМКОСТЬ м3	ВРЕМЯ ПРЕБЫВАНИЯ сут.	NN СХЕМЫ / МАРКА СЕПТИКА	ДИАМЕТР КАМЕРЫ м	КОЛ-ВО КАМЕР шт.	ГЛУБИНА РАБОЧЕЙ ЧАСТИ м
~~0,45~~	~~3~~	~~1,35~~	~~1,6~~	~~3,4~~	~~1 / СКС-1~~	~~1,0~~	~~1~~	~~2,4~~
~~0,75~~	~~5~~	~~2,3~~	~~2,5~~	~~3,4~~	~~1 / СКС-2~~	~~1,5~~	~~1~~	~~1,8~~
~~1,5~~	~~10~~	~~4,5~~	~~4,8~~	~~3,2~~	~~1 / СКС-3~~	~~2,0~~	~~1~~	~~1,8~~
~~3,0~~	~~20~~	~~9,0~~	~~9,6~~	~~3,2~~	~~2 / СКС-3~~	~~2,0~~	~~2~~	~~2,4~~
~~8,0~~	~~40~~	~~15,0~~	~~16,1~~	~~2,6~~	~~3 / СКС-2~~	~~1,5~~	~~6~~	~~1,8~~
12,0	80	30,0	33,4	2,7	4 / СКС-3	2,0	5	2,4

СХЕМА 3

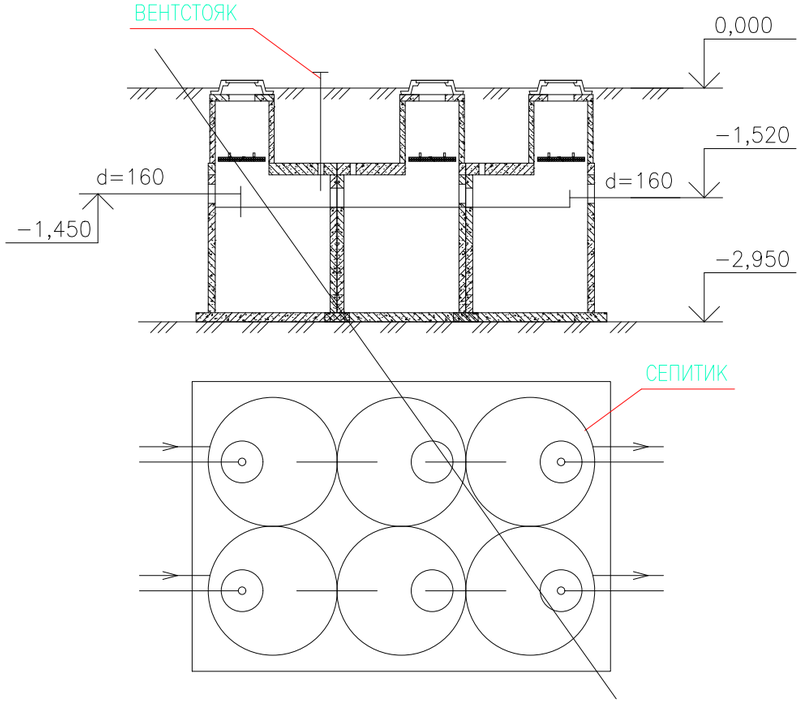

СХЕМА 4

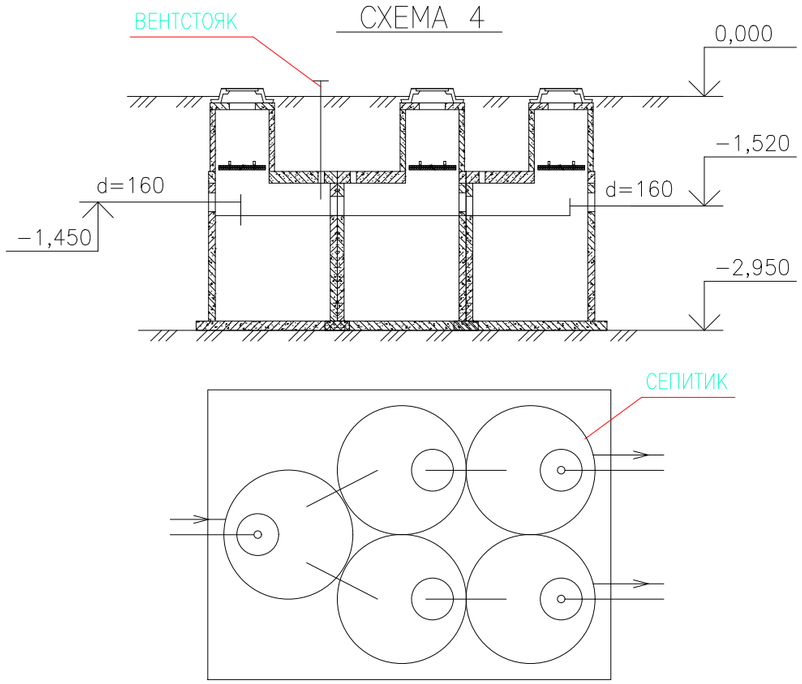

1. ПРИ СРЕДНЕЗИМНЕЙ ТЕМПЕРАТУРЕ СТОЧНЫХ ВОД ВЫШЕ +10°С ИЛИ ПРИ НОРМЕ ВОДООТВОДА БОЛЕЕ 150л/чел.сут., ПОЛЕЗНАЯ ЕМКОСТЬ СЕПТИКА МОЖЕТ БЫТЬ УМЕНЬШЕНА НА 20%.
2. ЗА ОТМЕТКУ 0,000 ПРИНЯТА ПЛАНИРОВОЧНАЯ ОТМЕТКА ЗЕМЛИ.

Изм.	Кол.уч.	Лист	№док.	Подпись	Дата

"Строительство физкультурно-оздоровительного комплекса по адресу: Атырауская обл., Макатский р-н., поселок Доссор, ул.А.Мантаева"

Привязан: *23-14-НВК*

Исполн. *Бугаев Е.Ю.*
ГИП *Каиргалиев*
Инд.N°

СЕПТИКИ И ВСПОМОГАТЕЛЬНЫЕ СООРУЖЕНИЯ ПРОИЗВОДИТЕЛЬНОСТЬЮ 0,45−12,0м3/СУТ

СЕПТИКИ ИЗ СБОРНЫХ ЖЕЛЕЗОБЕТОННЫХ ЭЛЕМЕНТОВ. ТЕХНОЛОГИЧЕСКИЕ СХЕМЫ. ТАБЛИЦА РАЗМЕРОВ.

Стадия	*Лист*	*Листов*
РП	*7*	

Формат А3

ВЗАМ. ИНВ. N° | ПОДП. И ДАТА | ИНВ. N° ПОДЛ. 0000000

СКС–3
D=2,0м

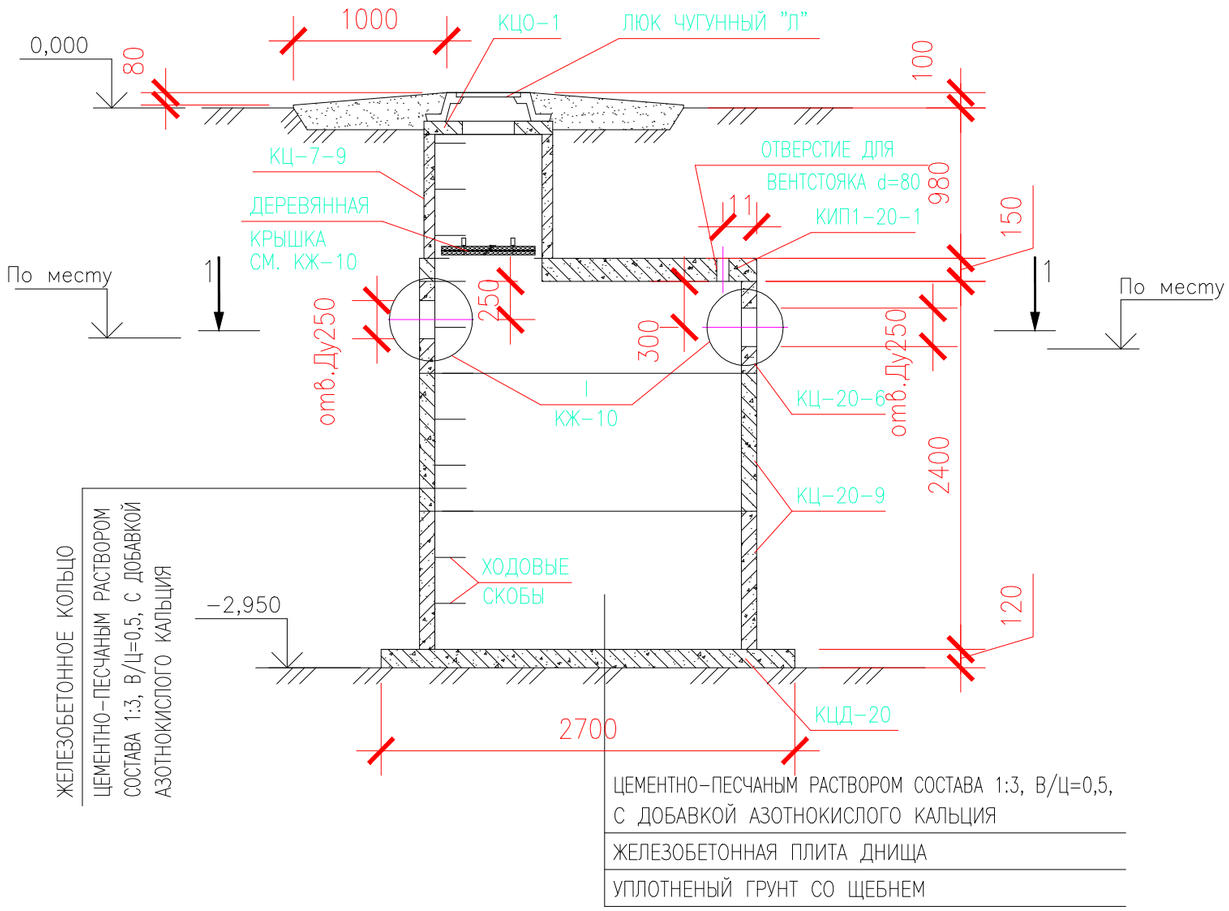

РАЗРЕЗ 1 – 1

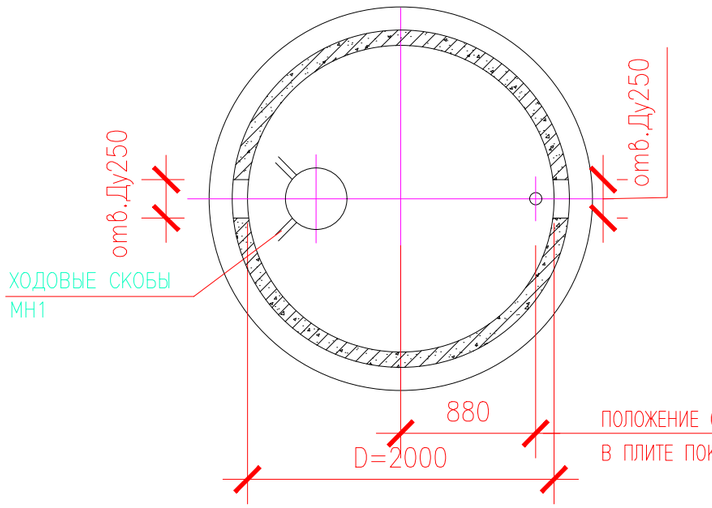

СПЕЦИФИКАЦИЯ СБОРНЫХ ЖЕЛЕЗОБЕТОННЫХ ЭЛЕМЕНТОВ

ПОЗ.	ОБОЗНАЧЕНИЕ	НАИМЕНОВАНИЕ	КОЛ.	МАССА ЕД., КГ	ПРИМЕ–ЧАНИЕ
КЦО–1	3.900–3 ВЫП. 7	КОЛЬЦО ОПОРНОЕ КЦО–1	1	50	
КЦО–7–9	3.900–3 ВЫП. 7	КОЛЬЦО СТЕНОВОЕ КЦ–7–9	1	380	
КЦП1–20–1	3.900–3 ВЫП. 7	ПЛИТА ПЕРЕКРЫТИЯ КЦП1–20–1	1	1280	
КЦ–20–6	3.900–3 ВЫП. 7	КОЛЬЦО СТЕНОВОЕ КЦ–20–6	1	980	
КЦ–20–9	3.900–3 ВЫП. 7	КОЛЬЦО СТЕНОВОЕ КЦ–20–9	2	1470	
КЦД–20	3.900–3 ВЫП. 7	ПЛИТА ДНИЩА КЦД–20	1	1470	
МН1	3.900–3 ВЫП. 7	СКОБА ХОДОВАЯ МН1	11	0,8	
М1	ЛИСТ	СКОБА ОПОРНАЯ М1	6	0,2	

СЕПТИК ДВУХКАМЕРНЫЙ КРУГЛЫЙ, СПЕЦИФИКАЦИЯ ДАНА НА ОДНУ КАМЕРУ.

1. УСТАНОВКА СБОРНЫХ ЭЛЕМЕНТОВ ПРОИЗВОДИТСЯ НА ЦЕМЕНТНО–ПЕСЧАНОМ РАСТВОРЕ СОСТАВА 1:3, В/Ц=0,5, С ДОБАВКОЙ АЗОТНОКИСЛОГО КАЛЬЦИЯ (НИТРАТА КАЛЬЦИЯ).
2. С ВНУТРЕННЕЙ СТОРОНЫ ПЛИТЫ И ДНИЩЕ СЕПТИКА ОШТУКАТУРИТЬ ВОДОНЕПРОНИЦАЕМЫМ ЦЕМЕНТНО–ПЕСЧАНЫМ РАСТВОРОМ СОСТАВА 1:3, С ДОБАВКОЙ АЗОТНОКИСЛОГО КАЛЬЦИЯ.
3. ОТВЕРСТИЯ ДЛЯ ТРУБ В СТЕНОВЫХ КОЛЬЦАХ И ПЛИТЕ ПОКРЫТИЯ ВЫПОЛНЯЮТСЯ ПО МЕСТУ МЕТОДОМ ИХ РАССВЕРЛОВКИ С ПОСЛЕДУЮЩЕЙ ВЫРЕЗКОЙ АРМАТУРЫ.
4. КОНСТРУКЦИЯ ДЕРЕВЯННОЙ КРЫШКИ И ДЕТАЛИ ЗАДЕЛКИ ТРУБ (УЗЕЛ 1) ПРИВЕДЕНЫ НА ЛИСТЕ 10.
5. ЛЮК ЧУГУННЫЙ "Л" ПРИНЯТ ПО ГОСТ 3634–79. МАССА ОДНОГО ЛЮКА 65КГ.
6. ДЕТАЛЬ УСТАНОВКИ СКОБ ДЛЯ ОПИРАНИЯ ДЕРЕВЯННОЙ КРЫШКИ СМ. НА ЛИСТЕ
7. ПРИ РАЗМЕЩЕНИИ СЕПТИКОВ ВНЕ ПРОЕЗДА ЧУГУННЫЙ ЛЮКИ ЗАМЕНЯЮТСЯ ДЕРЕВЯННЫМИ КРЫШКАМИ.
8. ВМЕСТО ХОДОВЫХ СКОБ ДОПУСКАЕТСЯ ПРИМЕНЕНИЕ ПЕРЕСТАВНЫХ ЛЕСТНИЦ.

Изм.	Кол.уч.	Лист	№док.	Подпись	Дата

"Строительство физкультурно-оздоровительного комплекса по адресу: Атырауская обл., Макатский р-н., поселок Доссор, ул.А.Мантаева"

Привязан: *23-14-НВК*

Исполн. *Бугаев Е.Ю.*

ГИП *Каиргалиев*

Инд.N°

СЕПТИКИ И ВСПОМОГАТЕЛЬНЫЕ СООРУЖЕНИЯ ПРОИЗВОДИТЕЛЬНОСТЬЮ 0,45–12,0м3/СУТ

Стадия	Лист	Листов
РП	8	

СЕПТИК СКС–3 D=2,0м

hпр.части=2,4м

Формат А3

ВЗАМ. ИНВ. N°

ПОДП. И ДАТА

ИНВ. N° ПОДЛ.

0000000

РАЗРЕЗ ПО ОДНОКАМЕРНОМУ КРУГЛОМУ СЕПТИКУ

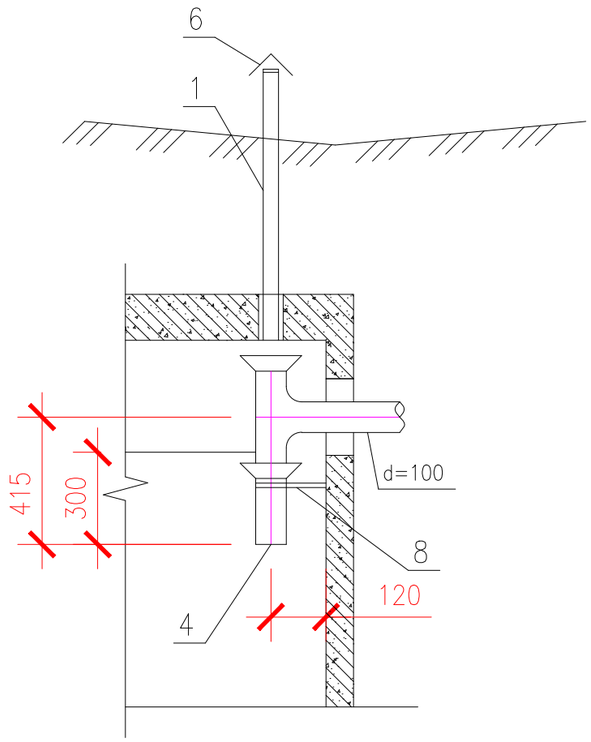

РАЗРЕЗ ПО ДВУХКАМЕРНОМУ КРУГЛОМУ СЕПТИКУ

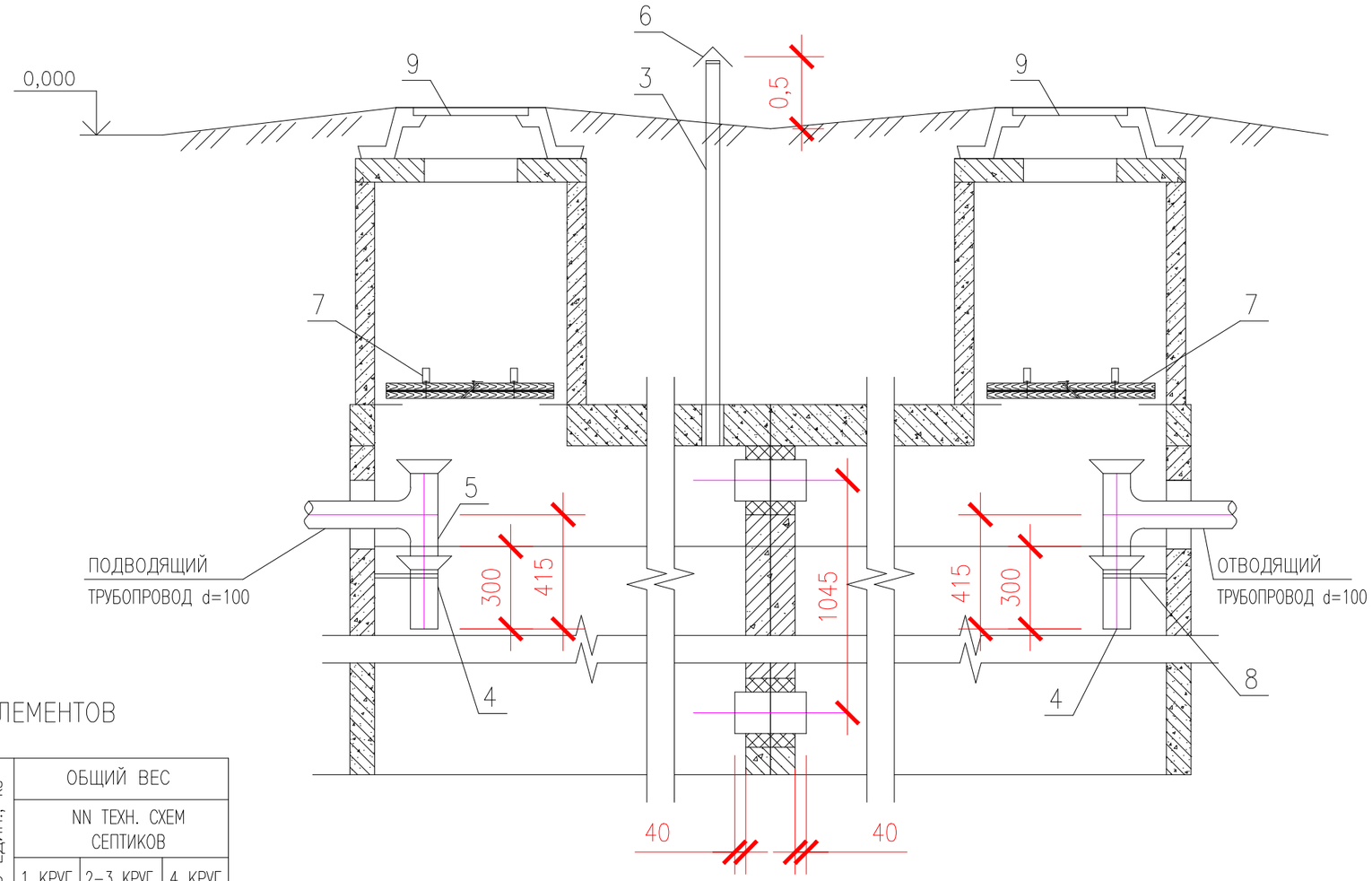

СПЕЦИФИКАЦИЯ СБОРНЫХ ЖЕЛЕЗОБЕТОННЫХ ЭЛЕМЕНТОВ

ПОЗ.	НАИМЕНОВАНИЕ	МАТЕРИАЛ СОРТАМЕНТ ГОСТ	РАЗМЕР ММ	ЕД. ИЗМЕР.	КОЛИЧЕСТВО NN ТЕХН. СХЕМ СЕПТИКОВ			ВЕС ЕДИН., кг	ОБЩИЙ ВЕС NN ТЕХН. СХЕМ СЕПТИКОВ		
					1 КРУГ. 1 ПРЯМ.	2-3 КРУГ. 2-3 ПРЯМ.	4 КРУГ. 4 ПРЯМ.		1 КРУГ. 1 ПРЯМ.	2-3 КРУГ. 2-3 ПРЯМ.	4 КРУГ. 4 ПРЯМ.
1	ТРУБА АСБЕСТОЦЕМЕНТНАЯ (ВЫТЯЖКА, ПРОЧИСТКА)	ГОСТ 1839-80*	dy=100 L=1050	П.М.	1	–	–	5,0	5,0	–	–
2	ТРУБА АСБЕСТОЦЕМЕНТНАЯ	ГОСТ 1839-80*	dy=150 L=600	П.М.	–	2	4	8,7	–	17,4	35,0
3	ТРУБА АСБЕСТОЦЕМЕНТНАЯ	ГОСТ 539-80*	dy=50 L=1050	П.М.	–	2	2	3,7	–	7,4	7,4
4	ТРУБА ПЛАСТМАССОВАЯ КАНАЛИЗАЦИОННАЯ	ГОСТ22689.3-89	dy=160 L=300	П.М.	2	2	4	1,225	2,45	2,45	4,90
5	ТРОЙНИК ПЛАСТМАССОВЫЙ 180°90 100-100	ГОСТ22689.3-89	150x150	ШТ.	3	2	4	0,48	0,96	0,96	1,92
6	ФЛЮГАРКА	ЛИСТОВОЕ ЖЕЛЕЗО	dy=170	ШТ.	1	2	2	0,54	0,54	1,08	1,08
7	КРЫШКА ДЕРЕВЯННАЯ	ЛИСТОВОЕ ЖЕЛЕЗО	dy=700	ШТ.	1	6	5	–	–	–	–
8	КРЮЧКИ	ТИП 32кг	dy=150	ШТ.	2	2	4	0,287	0,574	0,574	1,148
9	ЛЮКИ ЛЕГКИЕ "Л"	ГОСТ 3634-99	dy=100	ШТ.	1	3	7	69,0	69,0	207	483

1. ПРОЧИСТКА УСТРАИВАЕТСЯ ТОЛЬКО В ОДНОКАМЕРНОМ СЕПТИКЕ ПО СХЕМЕ 1. С ДОБАВКОЙ АЗОТНОКИСЛОГО КАЛЬЦИЯ (НИТРАТА КАЛЬЦИЯ).
2. ЗА ОТМЕТКУ 0,000 ПРИНЯТА ПЛАНИРОВОЧНАЯ ОТМЕТКА ЗЕМЛИ.

Привязан:	23-14-НВК	
Исполн.	Бугаев Е.Ю.	
ГИП	Каиргалиев	
Инд.N°		

Изм.	Кол.уч.	Лист	№док.	Подпись	Дата

"Строительство физкультурно-оздоровительного комплекса по адресу: Атырауская обл., Макатский р-н., поселок Доссор, ул.А.Мантаева"

СЕПТИКИ И ВСПОМОГАТЕЛЬНЫЕ СООРУЖЕНИЯ ПРОИЗВОДИТЕЛЬНОСТЬЮ 0,45-12,0м3/СУТ

Стадия	Лист	Листов
РП	9	

КОМПОНОВКА СЕПТИКОВ
РАЗРЕЗЫ. ДЕТАЛИ.

Формат А3

ВЗАМ. ИНВ. N° | ПОДП. И ДАТА | ИНВ. N° ПОДЛ.

0000000

ГОРЛОВИНА

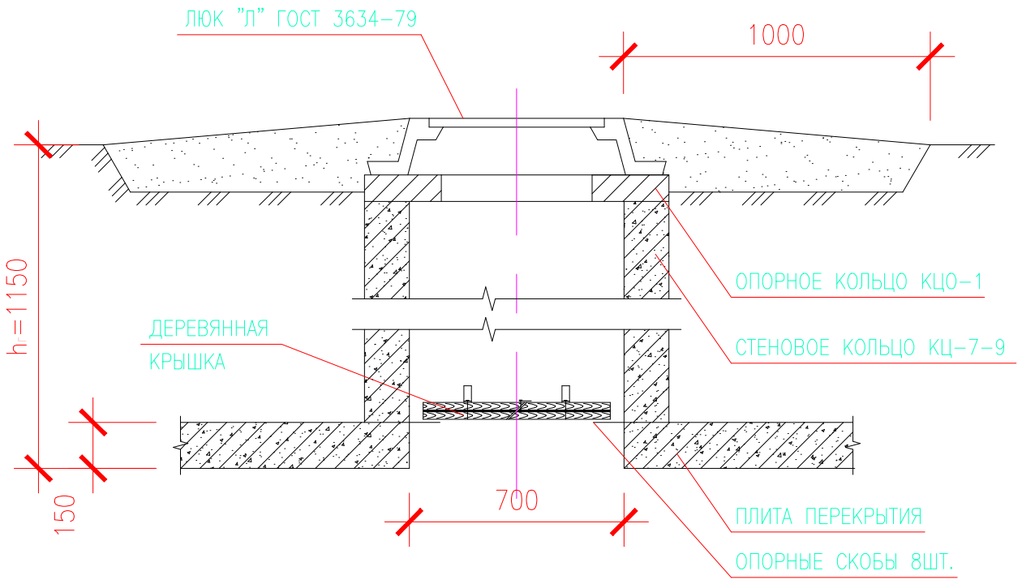

ДЕТАЛИ ЗАДЕЛКИ ТРУБ

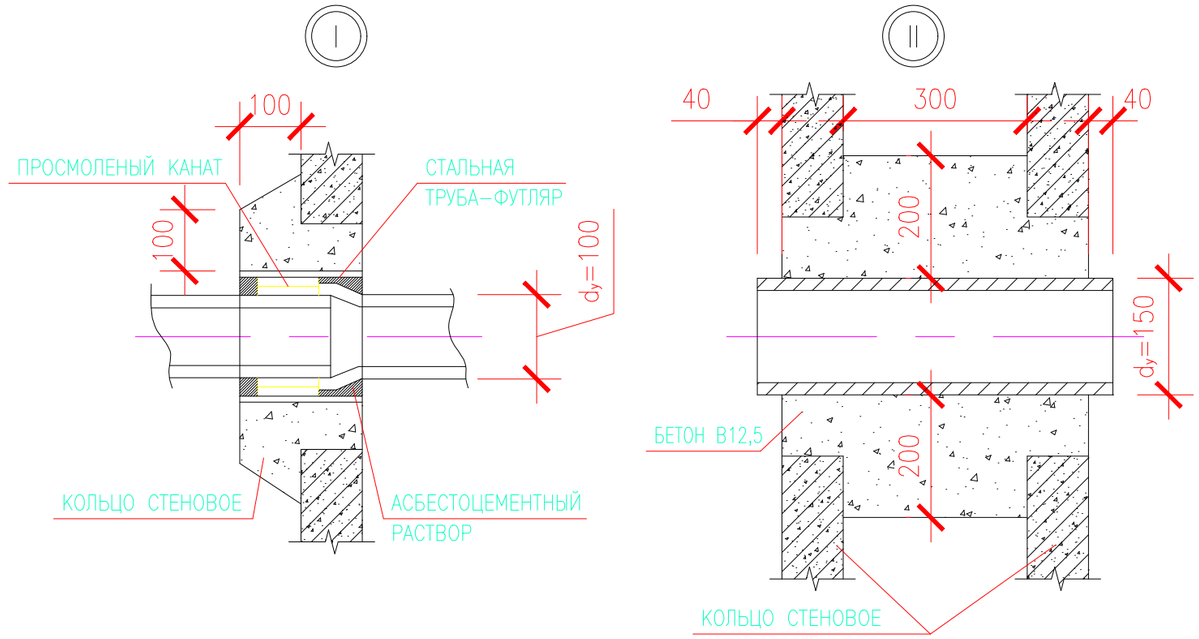

КРЫШКА ДЕРЕВЯННАЯ УТЕПЛЕННАЯ

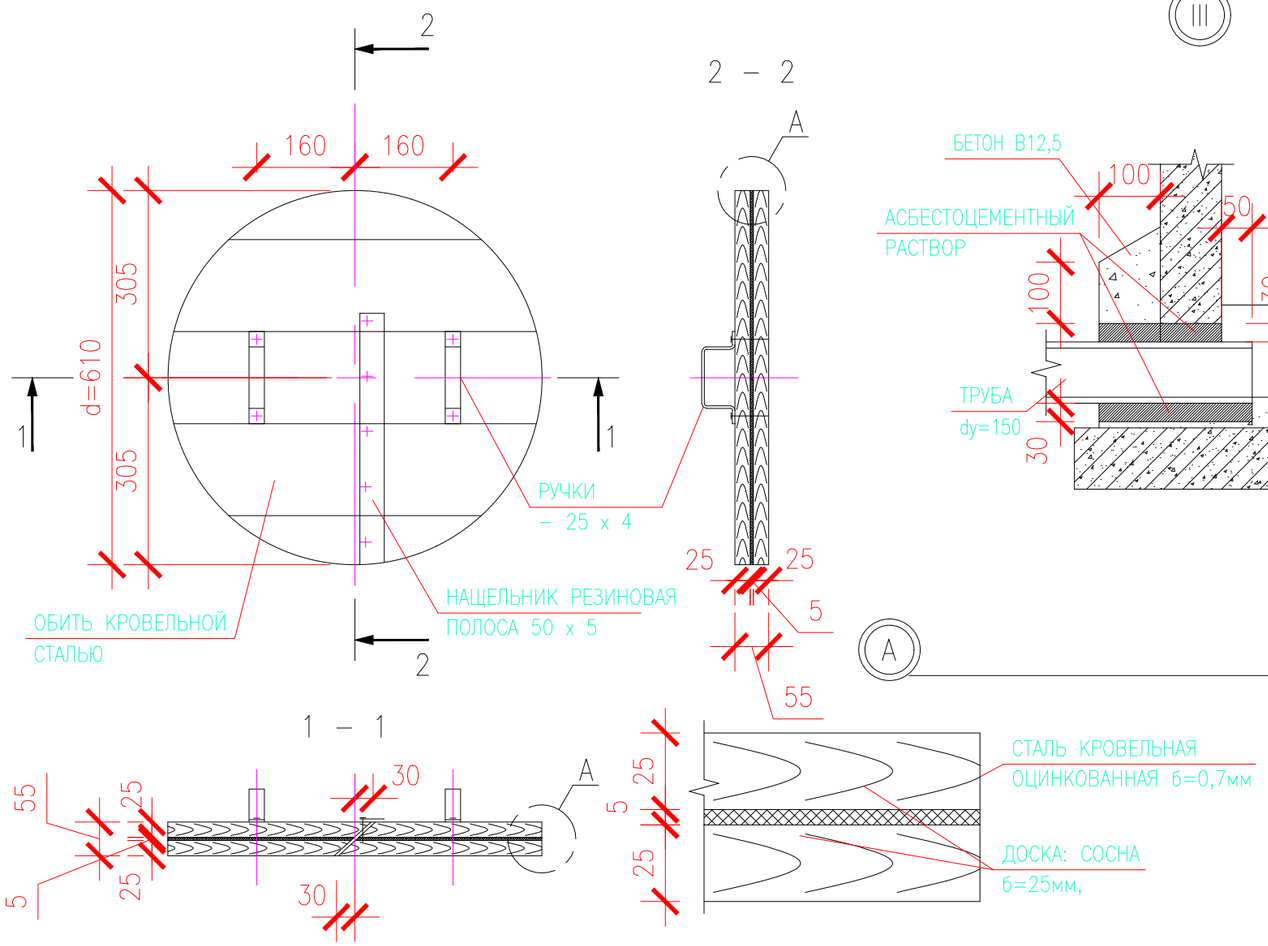

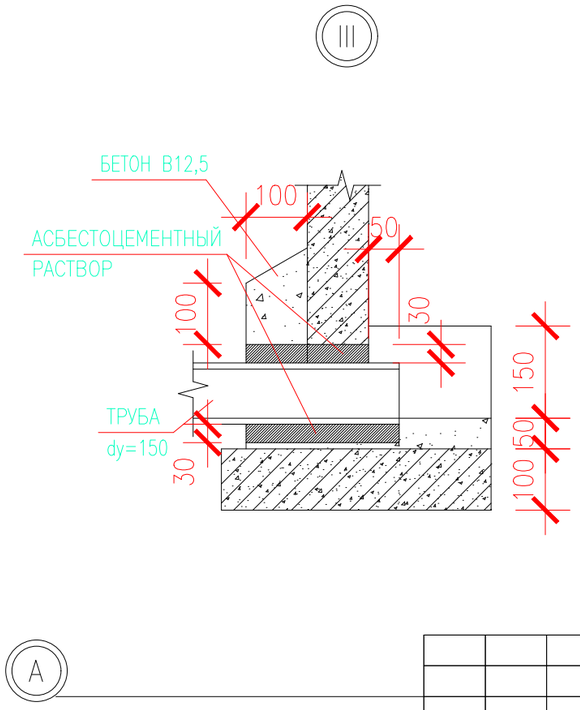

СПЕЦИФИКАЦИЯ МАТЕРИАЛОВ

НАИМЕНОВАНИЕ ИЗДЕЛИЯ	МАТЕРИАЛ	ОБЪЕМ м3	МАССА, КГ
КРЫШКА УТЕПЛЕННАЯ (НЕУТЕПЛЕННАЯ)	ДОСКА: СОСНА б=25мм, –25x4 L=0,6м	0,015	–
	БОЛТЫ 6 x 70, шт.10	–	3,1
	ВОЙЛОК	0,002	–
	СТАЛЬ КРОВЕЛЬНАЯ ОЦИНКОВАННАЯ б=8,7	0,8м2	4,4

1. КРЫШКА ДЕРЕВЯННАЯ НЕУТЕПЛЕННАЯ ВЫПОЛНЯЕТСЯ АНАЛОГИЧНО УТЕПЛЕННОЙ КРЫШКЕ, НО БЕЗ ПРОСЛОЙКИ ВОЙЛОКА.
2. КРЕПЛЕНИЕ РУЧЕК КРЫШКИ ПРОИЗВОДИТСЯ НА БОЛТАХ 6 x 70 мм (10 ШТУК). КРЕПЛЕНИЕ ОСТАЛЬНЫХ ДЕТАЛЕЙ НА ГВОЗДЯХ.
3. ГИДРОИЗОЛЯЦИЮ ГОРЛОВИН СМОТРИ ОБИЩЕ ВИДЫ СЕПТИКОВ.
4. ДОСКИ АНТИСЕПТИРОВАТЬ.
5. РАЗМЕРЫ В СКОБКАХ ДАНЫ ДЛЯ КОЛОДЦЕВ КРКС И КСКС.
6. ПРИ РАЗМЕЩЕНИИ СЕПТИКОВ ВНЕ ПРОЕЗДА ЧУГУННЫЙ ЛЮКИ ЗАМЕНЯЮТСЯ ДЕРЕВЯННЫМИ КРЫШКАМИ.

Привязан:	23-14-НВК	
Инж.	Бугаев Е.Ю.	
ГИП	Каиргалиев	
Инд.N°		

Изм.	Кол.уч.	Лист	№док.	Подпись	Дата

"Строительство физкультурно-оздоровительного комплекса по адресу: Атырауская обл., Макатский р-н., поселок Доссор, ул.А.Мантаева"

СЕПТИКИ И ВСПОМОГАТЕЛЬНЫЕ СООРУЖЕНИЯ ПРОИЗВОДИТЕЛЬНОСТЬЮ 0,45–12,0м3/СУТ

Стадия	Лист	Листов
РП	10	

ГОРЛОВИНА. КРЫШКА. ДЕТАЛИ ЗАДЕЛКИ ТРУБ

Формат А3

ВЗАМ. ИНВ. N° | ПОДП. И ДАТА | ИНВ. N° ПОДЛ. 0000000