Приложение 1
к приказу Министра
индустрии и инфраструктурного развития
Республики Казахстан
от 9 августа 2019 года № 632
Утвержден
приказом Министра
по инвестициям и развитию
Республики Казахстан
от 24 апреля 2017 года № 234
форма

**Акт приемки объекта в эксплуатацию**

«30» сентября 2020 года

Заказчик ГУ «Отдел строительства Бухар-Жырауского района Карагандинской области», Карагандинская область, Бухар-Жыраурский район, п.Ботакара, ул.Абылай хана,39

(фамилия, имя, отчество (при наличии) – для физических лиц, наименование организации – для юридических лиц, почтовый индекс, область, город, район, населенный пункт, наименование улицы, номер дома/здания (стационарного помещения))

на основании:

Декларации о соответствии (прилагается) от «26» сентября 2020г., «Компания НурайСтрой», директор Акмагамбетов Жанат Канатович, Акмолинская бласть, Целиноградский район а.Косшы, квартал 016 участок 4340;

(дата декларации, наименование подрядной (генподрядной) организации, фамилия, имя, отчество (при наличии) руководителя, юридический адрес)

Заключения о качестве строительно-монтажных работ (прилагается) от «26» сентября 2020г., ТОО "Эксперт-Строй KZ", эксперт Байдурин Ерболат Амангельдинович, № №KZ91VJE00025234 от 18.04.2017г., №KZ35VJE00026921 от 26.05.2017г., №KZ79VJE00026129 от 12.05.2017г.

(дата заключения, наименование организации, фамилия, имя, отчество (при наличии) экспертов технического надзора, № и дата получения аттестатов)

Заключения о соответствии выполненных работ проекту (прилагается) от «26» сентября 2020 г., ТОО «Гипроводхоз», главный инженер проекта Акашев Толеу Мадиевич

(дата заключения, наименование организации, фамилия, имя, отчество (при наличии) экспертов авторского надзора, № и дата получения аттестатов)

произведя осмотр готовности предъявленного подрядчиком (генеральным подрядчиком) к приемке в эксплуатацию объекта: «Реконструкция водопроводных сетей с.Каражар Бухар-Жырауского района Карагандинской области»; II (нормальный) уровня ответственности

(наименование объекта и вид строительства (новое, расширение, реконструкция техническое перевооружение, модернизация, капитальный ремонт уровень ответственности, техническая и технологическая сложность объекта)

по адресу Карагандинская область, Бухар-Жыраурский район, п.Каражар

(область, район, населенный пункт, микрорайон, квартал, улица, номер дома (корпуса)

проверив комплектность исполнительной технической документации, подтверждает что:

1. Строительство объекта осуществлено на основании:
   1) правоустанавливающего документа на земельный участок от
   Распоряжение акима Каражарского сельского округа Бухар-Жырауского района Карагандинской области от 29.12.2017г. № 39-р, №40-р

ДОКУМЕНТ, ПОДТВЕРЖДАЮЩИЙ наступление юридических фактов (юридических составов), на основании которых возникают, изменяются или прекращаются права на земельный участок, в том числе договоры, решения судов, правовые акты исполнительных органов, свидетельство о праве на наследство, передаточный акт или разделительный баланс при реорганизации негосударственных юридических лиц, владеющих земельным участком на праве собственности или выкупивших право временного

возмездного
землепользования (аренды).

либо решения о реконструкции (перепланировке, переоборудовании) помещений (отдельных частей) существующих зданий от "___"_____20___года №_____;_____
наименование органа вынесшего решение

2) талона о приеме уведомления о начале или прекращении осуществления деятельности или определенных действий Государственное учреждение "Управление государственного архитектурно-строительного контроля Карагандинской области" KZ07REA00171657 от 12.05.2020г., KZ84REA00151162 от 05.11.2019г.
(наименование органа принявшего уведомление, дата выдачи талона)

3) проекта (проектно-сметной документации) ТОО «Гипроводхоз», РП «Реконструкция водопроводных сетей с.Каражар Бухар-Жырауского района Карагандинской области», шифр-418

(наименование проектной организации, номер проекта)

утвержденного(й) ГУ «Отдел строительства Бухар-Жырауского района Карагандинской области», приказ № 46 от 21.08.2019г.
(наименование организации утвердившей (переутвердившей) проект и дата утверждения)

2. Строительно-монтажные работы осуществлены в сроки:
начало работ ноябрь 2019 г.;
(месяц, год)
окончание работ сентябрь 2020 г.;
(месяц, год)
при продолжительности строительства:

по норме или по проекту организации строительства, месяц 7,5;

фактически -7 месяцев;

3. Объект (комплекс) имеет следующие основные технико-экономические показатели (мощность, производительность, производственная площадь, протяженность, вместимость, объем, пропускная способность, провозная способность, число рабочих мест и тому подобное, заполняется по всем объектам (кроме жилых домов) в единицах измерения соответственно целевой продукции или основным видам услуг):

| | | По проекту | | Фактически | |
|---|---|---|---|---|---|
| Мощность, производительность и так далее | Единица измерения | общая (с учетом ранее принятых) | в том числе пускового комплекса или очереди | общая (с учетом ранее принятых) | в том числе пускового комплекса или очереди |
| Протяженность водовода | м | 9392 | | 9392 | |
| Протяженность поселковых сетей | м | 18174,2 | | 18174,2 | |
| Внутриплощадочные сети | м | 298,5 | | 298,5 | |
| Водозаборные скважины | м | 2 х 57 | | 2 х 57 | |

| | | | | | |
|---|---|---|---|---|---|
| Насосная станция 1 подъема | м3/час | 12 | | 12 | |
| Насосная станция 2 подъема | м3/час | 50 | | 50 | |
| Резервуар чистой воды, вместимость | м3 | 2 х 200 | | 2 х 200 | |
| Мощность КТП на НС 1 подъема | кВа | 25 | | 25 | |
| Мощность КТП на НС 2 подъема | кВа | 40 | | 40 | |
| Протяженность ВЛ-10кВ | м | 3*8872 | | 3*8872 | |
| Протяженность КЛ-0,4кВ | м | 471 | | 471 | |
| Протяженность кабелей системы автоматизации | м | 123 | | 123 | |
| Система видеонаблюдения НС 1 подъема | камера | 9 | | 9 | |
| Система видеонаблюдения НС 2 подъема | камера | 10 | | 10 | |
| Ограждение НС 1 подъема | м | 235,5 | | 235,5 | |
| Ограждение НС 2 подъема | м | 319,5 | | 319,5 | |

Здание Насосной станции 1 подъема имеет следующие показатели:

| Показатели | Единица измерения | По проекту | Фактически |
|---|---|---|---|
| Общая площадь | метр в квадрате (далее – м2) | 14,4 | 14,4 |
| Число этажей | этаж | 1 | 1 |
| Общий строительный объем | метр в кубе (далее – м3) | 63,36 | 63,36 |

Здание Насосной станции 2 подъема имеет следующие показатели:

| Показатели | Единица измерения | По проекту | Фактически |
|---|---|---|---|
| Общая площадь | метр в квадрате (далее – м2) | 14,4 | 14,4 |
| Число этажей | этаж | 1 | 1 |
| Общий строительный объем | метр в кубе (далее – м3) | 66,24 | 66,24 |

4. Технологические и архитектурно-строительные решения по объекту характеризуется следующими данными:

**Водовод:** выполнен из полиэтиленовых труб ПЭ100 SDR21 питьевая, диаметром 110мм - 160мм; колодцы из сборных железобетонных элементов д.1000-2000мм; выполнен переход через р.Сокыр методом ГНБ, из полиэтиленовых труб ПЭ100 SDR17 питьевая, диаметром 110мм, L=82м.

**Поселковые сети:** выполнен из полиэтиленовых труб ПЭ100 SDR21 питьевая, диаметром 63мм - 110мм; труб ПЭ100 SDR13,6 питьевая, диаметром 25мм; колодцы из сборных железобетонных элементов д.1500-2000мм;
**Внутриплощадочные сети** выполнены из полиэтиленовых труб ПЭ100 SDR21, диаметром 110мм, 160мм; стальных труб диаметром 108-159мм, колодцы из сборных железобетонных элементов д.1500-1000мм;
**Водозаборные сооружения.** На площадке предусмотрены 2 скважины – эксплуатационная и резервная. Произведен эрлифт скважин, установлен модуль-контейнер в комплекте с глубинными скважинными насосами марки «GRUNDFOS SP17-5», Q=12м3/час, h=48м, N=3кВт. Выполнено устройство ограждения скважин, благоустройство, посев трав для озеленения, обваловка модуль-контейнера.
**Площадка Насосной станции 2-го подъема**. На площадке предусмотрены 2 железобетонных резервуара чистой воды, V=200м3, выполнена укладка внутриплощадочных трубопроводов, установлен модуль контейнер в комплекте с центробежными насосами «GRUNDFOS NBE 40-200/206», Q=50м3/час, h=50м, N=11кВт. Выполнено устройство ограждения площадки, благоустройство, посев трав для озеленения, обваловка модуль-контейнера и резервуаров.
**Электроснабжение.** Выполнено устройство ВЛ-10кВ от подстанции ПС «Комаровская» с.Каражар до водозаборных скважин, от подстанции ПС «Комаровская» до площадки НС 2-го подъема, L=8008м. Установлен КТПН-25кВа на площадке водозаборных сооружений, установлен КТПН-40кВа на площадке НС 2-го подъема. Произведено устройство освещения площадки НС 2-го подъема.
**Видеонаблюдение и автоматика.** Выполнено устройство видеонаблюдения на водозаборных сооружениях, включающее в себя 4 опоры, 9 камер видеонаблюдения и видеорегистратор, установленный в модуль-контейнер. Выполнено устройство видеонаблюдения на площадке НС 2-го подъема, включающее в себя 10 камер видеонаблюдения и видеорегистратор, установленный в модуль-контейнер. Система автоматики состоит из электрозадвижек, установленных в ЖБ колодце, на площадке НС 2-го подъема, сигнализаторов уровня, установленных в резервуары чистой воды и датчиков давления.

(краткие технические характеристики по особенностям его размещения, по основным материалам и конструкциям, инженерному и технологическому оборудованию

5. На объекте установлено предусмотренное проектом оборудование в количестве согласно актам о его приемке после индивидуального испытания и комплексного опробования;

6. Наружные инженерные коммуникации (холодное и горячее водоснабжение, канализация, теплоснабжение, газоснабжение, электроснабжение и связь) обеспечивают нормальную эксплуатацию объекта (здания, сооружения, помещения) и приняты городскими эксплуатационными организациями;

7. Сметная стоимость по утвержденному проекту (проектно-сметной документации): всего 564 476,621 тысяч тенге, в том числе строительно-монтажных работ 537 194,880 тысяч тенге,

оборудования, инструмента и инвентаря 27 281,741 тысяч тенге;
8. Сметная стоимость основных фондов, принимаемых в эксплуатацию 508 028,95886 тысяч тенге, в том числе:
стоимость строительно-монтажных работ 483 744,70786 тысяч тенге;
стоимость оборудования, инструмента и инвентаря 24 284,251 тысяч тенге;

9. Объект построен в соответствии с утвержденным проектом (проектно-сметной

с утвержденным проектом (проектно-сметной документацией) и требованиями государственных нормативных документов в области архитектуры, градостроительства и строительства.

РЕШИЛ: «**Реконструкция водопроводных сетей с.Каражар Бухар-Жырауского района Карагандинской области»**

(наименование объекта (комплекса)

принять в эксплуатацию.

**Заказчик:**
**Аринов Б.Б.**
*фамилия, имя, отчество* *подпись руководителя*

Место печати

**Технический надзор**
**Аясов А.Б.**
*фамилия, имя, отчество* *подпись эксперта*
Место печати

**Авторский надзор**

**Акашев Т.М.**
*фамилия, имя, отчество* *подпись эксперта*
Место печати

**Подрядчик (генеральный подрядчик)**

**Акамгамбетов Ж.К.**

*фамилия, имя, отчество* *подпись руководителя*
Место печати

| | |
|---|---|
| | Приложение 2<br>к акту приемки объекта<br>в эксплуатацию |
| | форма |

**Технические характеристики объекта**

| Наименование (многоквартирный жилой дом, промышленные, торговые объекты и т.п.) | Ед. изм. | Общие сведения | | | | | | |
|---|---|---|---|---|---|---|---|---|
| | | число этажей (этаж) | площадь застройки (м2) | объем здания (м3) | общая площадь (м2) | жилая площадь (м2) | площадь не жилых помещений (м2) | площадь парковочных мест (м2) |
| 1 | 2 | 3 | 4 | 5 | 6 | 7 | 8 | 9 |
| Насосная станция первого подъема | здание | 1 | 14,4 | 63,36 | 14,4 | - | - | - |
| Насосная станция второго подъема | здание | 1 | 14,4 | 66,24 | 14,4 | - | - | - |

продолжение таблицы

| Описание конструктивных элементов | | | Вид отопления | Благоустройство | | | | |
|---|---|---|---|---|---|---|---|---|
| фундамент | стены | кров-ля | | электроснабжения | водоснабжения | горячее водоснабжение | канализация | газоснабжение |
| 10 | 11 | 12 | 13 | 14 | 15 | 16 | 17 | 18 |
| Ленточный из блоков ФБС | Модуль-контейнер утепленный минплитой и панелями USB | Металлическая | Электро-радиатор Келет | | | - | - | - |
| Ленточный монолитный из бетона | Модуль-контейнер утепленный минплитой и панелями USB | Металлическая | Электро-радиатор Келет | | | - | - | - |

**Заказчик:**
Аринов Болат Бейсембекович
*фамилия, имя, отчество*

*подпись руководителя*
М.П.

**Авторский надзор**
Акашев Толеу Мадиевич
*фамилия, имя, отчество*

*подпись эксперта*
М.П.

| | |
|---|---|
| | Приложение 3<br>к акту приемки объекта<br>в эксплуатацию |
| | форма |

**Технические характеристики объекта**
**(линии электропередач)**

| №п/п | Наименование | Ед. изм. | Количество |
|---|---|---|---|
| 1 | Воздушные линии 10кВ | км | 3 х 8,872 |
| 2 | Кабельные линии 0,4кВ | км | 0,471 |
| 3 | Видеонаблюдение | км | 1,910 |
| 4 | Автоматизация | км | 0,123 |
| 5 | Опоры: | шт | 149 |
| | железобетонные | шт | 135 |
| | металлические | шт | 14 |
| 6 | Провода алюминиевые | км | 3 х 8,872 |
| 7 | Кронштейны для светильников металлические | шт | 12 |
| 8 | Арматура уличного освещения светильники с лампами | шт | 12 |
| 9 | Кабели | | |
| | АВБбШв 4*16 | км | 0,037 |
| | АВБбШв 4*25 | км | 0,083 |
| | АВВГ 5*2,5 | км | 0,005 |
| | АВБбШв 2*16 | км | 0,346 |
| | АКВБбШв 10*2,5 | км | 0,026 |
| | АКВБбШв 4*2,5 | км | 0,087 |
| | АКВВГ 7*2,5 | км | 0,01 |
| | Видеосигнал 6 Cat | км | 1,910 |
| 10 | Контуры заземления | шт | 139 |

**Заказчик:**
Аринов Болат Бейсембекович
*фамилия, имя, отчество*

*подпись руководителя*
М.П.

**Авторский надзор**
Акашев Толеу Мадиевич
*фамилия, имя, отчество*

*подпись эксперта*
М.П.

| | |
|---|---|
| | Приложение 13<br>к акту приемки объекта<br>в эксплуатацию<br>форма |

**Технические характеристики объекта**
**(сети, водоводы, коллекторы и т.п.)**

| № п/п | Наименование | Единицы измерения | Количество, протяженность | Примечание |
|---|---|---|---|---|
| 1 | 2 | 3 | 4 | 5 |
| 1 | Водоводы (общая протяженность): | м | 9 392 | |
| | 1) из полиэтиленовых труб | м | 9 392 | |
| 2 | Распределительная сеть (общая протяженность): | м | 18 174,2 | |
| | 1) из полиэтиленовых труб | м | 18 174,2 | |
| 3 | Внутриплощадочная сеть (общая протяженность): | м | 298,5 | |
| | 1) из полиэтиленовых труб | м | 122,5 | |
| | 2) из стальных труб | м | 176 | |
| 4 | Смотровой колодец: | шт | 201 | |
| | колодец круглый | шт | 201 | |
| 5 | Задвижка | шт | 112 | |
| | d-50 | шт | 16 | |
| | d-100 | шт | 86 | |
| | d-150 | шт | 10 | |
| 6 | Вентили d- | шт | 355 | |
| | d-25 | шт | 345 | |
| | d-50 | шт | 10 | |
| 7 | Гидрант | шт | 51 | |

Горизонтальный разрез колодца
Масштаб _____

Вертикальный разрез колодца
Масштаб _____

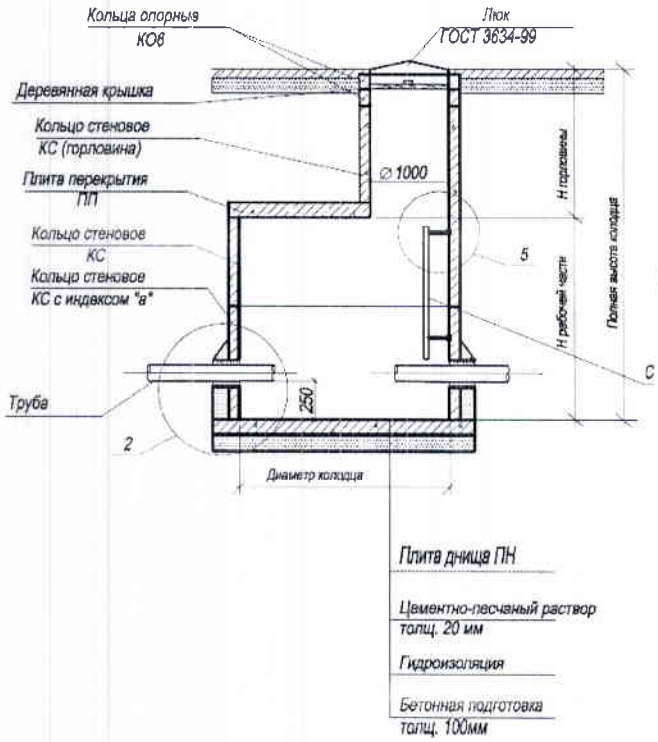


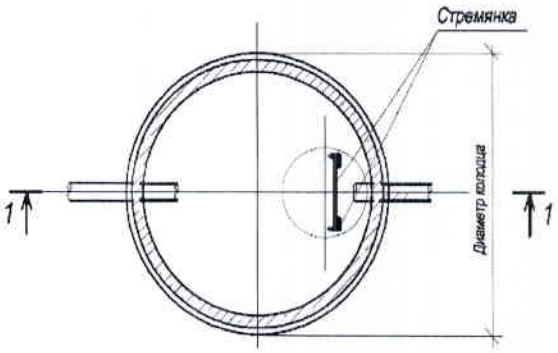

Спецификация

| № п/п | Наименование | Марка | Материал | Диаметр (мм) (размеры) | Количество | Примечание |
|---|---|---|---|---|---|---|
| 1 | Колодец водопроводный из сборных ж/б элементов Ø2000 | Тип.пр. 902-09-22.84, ал.II | из бетона марки F100 W4 на сульфатостойком цементе. | Ø2000мм | 5 | |
| 2 | Колодец водопроводный из сборных ж/б элементов Ø1500 | Тип.пр. 902-09-22.84, ал.II | из бетона марки F100 W4 на сульфатостойком цементе. | Ø1500мм | 183 | |
| 3 | Колодец водопроводный из сборных ж/б элементов Ø1000 | Тип.пр. 902-09-22.84, ал.II | из бетона марки F100 W4 на сульфатостойком цементе. | Ø1000мм | 10 | |
| 4 | Колодец канализационный из сборных ж/б элементов Ø1500 | Тип.пр. 902-09-22.84, ал.II | из бетона марки F100 W4 на сульфатостойком цементе | Ø1500мм | 1 | |
| 5 | Колодец канализационный из сборных ж/б элементов Ø1000 | Тип.пр. 902-09-22.84, ал.II | из бетона марки F100 W4 на сульфатостойком цементе | Ø1000мм | 2 | |

Схема привязки колодца к постоянным точкам-ориентирам

**Заказчик:**
Аринов Болат Бейсембекович
*фамилия, имя, отчество*

*подпись руководителя*
М.П.

**Авторский надзор**
Акашев Толеу Мадиевич
*фамилия, имя, отчество*

*подпись эксперта*
М.П