Республика Казахстан
Западно-Казахстанская область
ТОО "ПроектСтройИнжиниринг"
Государственная лицензия - №17009033

РАБОЧИЙ ПРОЕКТ

Строительства физкультурно-оздоровительного комплекса по адресу: Атырауская обл., Макатский р-н., поселок Доссор, ул. А. Мантаева

ВН - Видеонаблюдение.

Директор ТОО "ПроектСтройИнжиниринг" **Шевлякова И.В.**

Главный инженер проекта **Каиргалиев А.А.**

Уральск 2024г.

Взам. инв. №
Подпись и дата
Инв.№ подл.

Формат А3

Ведомость рабочих чертежей основного комплекта марки ВН

Лист	Наименование	Примечание
1	Общие данные	
2	Структурная схема системы видеонаблюдения	
3	План расположения систем видеонаблюдения	

Ведомость ссылочных и прилагаемых документов

Обозначения	Наименование	Примечание
	Ссылочные документы	
ГОСТ 21.101-97 Изд.2003г.	Основные требования к рабочей и проектной	
	документации.	
ВСН 600-81	Инструкция по монтажу устройств связи,	
	радиофикации и телевидения.	
ПУЭ-2015	Правила устройства электроустановок.	
	Прилагаемые документы	
П-00-16-29-ВН.СО	Спецификация оборудования	2 листа

Основные показатели видеонаблюдения

Наименование системы	Кол-во	Примечание
Количество видеорегистраторов	1	шт
Количество видеокамер	9	шт

Настоящий проект соответствует требованиям экологических, санитарно-гигиенических, противопожарных и других норм, действующих на территории Республики Казахстан и обеспечивает безопасную для жизни и здоровья людей эксплуатацию обьекта.

Главный инженер проекта Каиргалиев А.

Общие данные

Рабочий проект видеонаблюдения разработан на основании задания на проектирование и требований действующих нормативных документов: ГОСТ 21.101-97 изд.2003г, ВСН 600-81, ПУЭ РК-2015, паспортных данных на приборы и оборудование, а также рекомендаций завода изготовителя. Для визуального контроля здания физкультурно оздоровительного комплекса и территории вдоль наружных стен установлена система видеонаблюдения.

Проектом предусматривается 16-ти канальных видео регистратор "RVI-"R16MA-POR" , который устанавливается в помещений поста охраны здания на первом этаже. Для накопления видео информаций, а также для возможности просмотра видео информации в обратной хронологической последовательности используются сьемные жесткие диски HDD SATA -1 диск на один видео регистратор емкостью по 1 Tb. Видеокамеры "RVI-167" устанавливаются наружных стенах по периметру здания.Прием передачи сигнала по витой паре (F/UTP CAT 5T 4x2x0,5MM2) передается с помощью видео передатчика Elsys -TTV-01 и видео приемника "ATV RX 234". Проектируемые сети видеонаблюдения прокладываются по внутренним стенам здания. Кабеля видеонаблюдения укладываются в кабель -каналах и в металлорукаве.

Питание видеокамер "RVI-169" напряжением 12В предусматривается от блоков питания "БП 12-4-2,5". Для резервного питания системы видеонаблюдения предусматривается блок питания "SKAT UPS 1000". Питающий, систему видеонаблюдения кабель принят марки ВВГнг-0,66Кв сечением 2х2,5 мм^2. Прием и передача видеосигнала ведется по кабелю "Витая пара" (F/UTP CAT 5T 4x2x0,5MM2). Вся проводка системы видеонаблюдения в помещении поста охраны выполняется в кабель канале. Установку и настройку видеокамер произвести по месту. Все соединительные и расключающие узлы систем видеонаблюдения производятся в распределительных коробках JBS 100x100 и JBS 80x80. Заземление оборудования выполняется согласно требованиям ПУЭ РК.

Технические характеристики видеокамеры "RVI-169 LR"
Горизонтальный угол обзора - 51,0°
Дальность ик- подвести - до 50 метров
Дальность в дневное время -50 метров
Напряжение питания - 12В

Взам. инв. N | Подп. и дата | Инв. N подл.

Изм.	Кол.уч	Лист	N.Док	Подп.	Дата	23-14-ВН		
						Строительствофизкультурно-оздоровительный комплекса по адресу. Атырауская обл., Макатский р-н., поселок Доссор, ул.А.Мантаева		
Разраб.		Баймагамбетов				Видеонаблюдения	Стадия	Лист	Листов
Провер.							РП	1	3
ГИП		Каиргалиев				Общие данные	ТОО "ПроектСтройИнжиринг" г.Уральск		

Формат А3

Структурная схема системы видеонаблюдения .

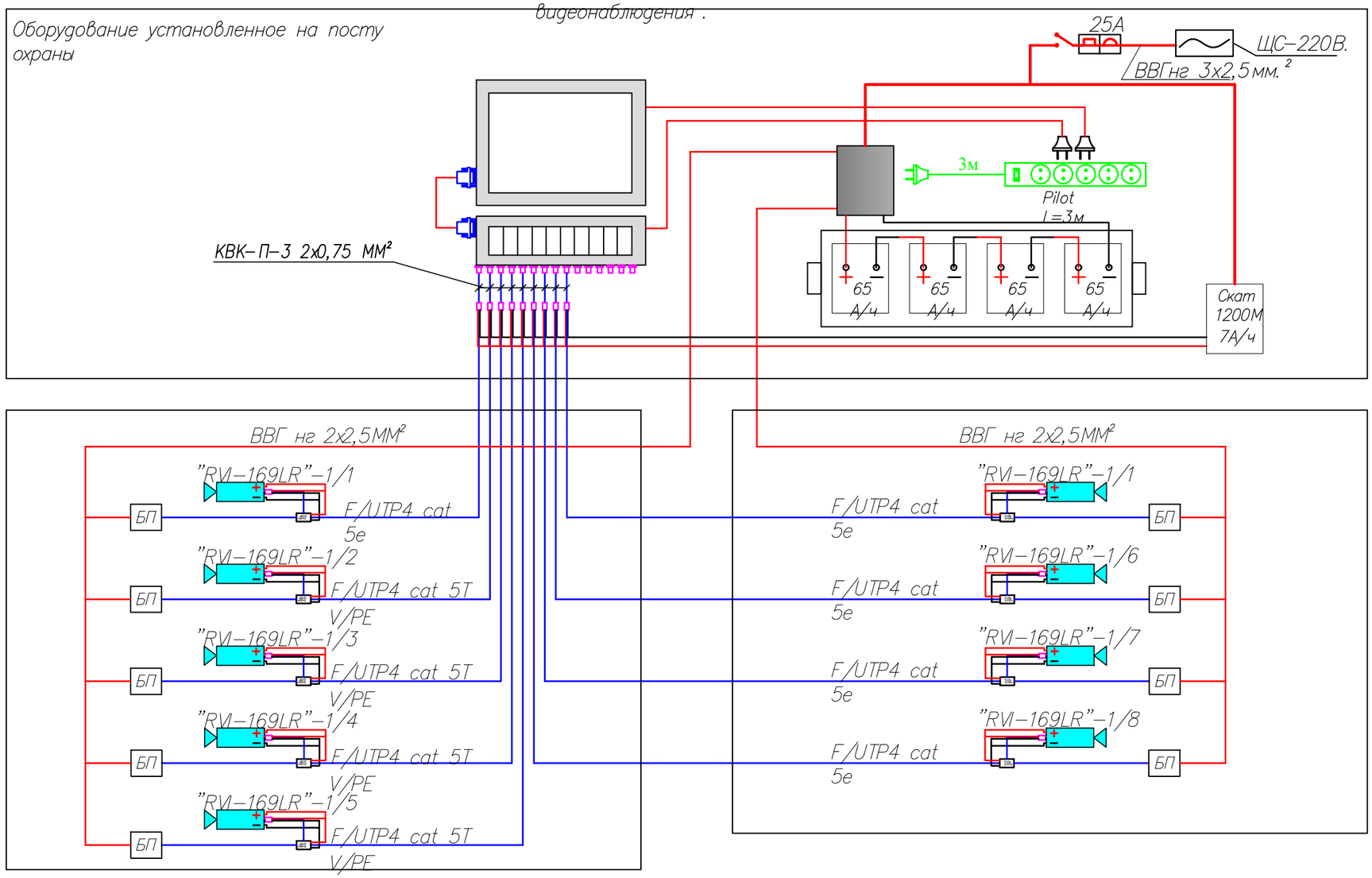

Условные обозначения

- Монитор 19,5" LG W1946SN
- Видеорегистратор ""RVI–R16MA–PRO"
- Видеокамера "RVI–169LR"(установленная на улице)
- Видеокамера "RVI–169LR"(установленная внутри помещения
- Блок питания "UPS SKAT 1000"
- БП — Блок питания "12–4–2,5"
- 3м — Удлинитель Pilot 3м
- Скат 1200М 7А/ч — Блок питания "Скат 1200М" аккумуляторный батарей 12В 7А/ч
- Универсальный монтажный бокс "УМБ–3/100"
- VGA кабель (в комплекте с монитором)
- JBS — Коробка соединительная JBS 80х80
- Приемник по витой паре "AVT RX 234"
- Передатчик по витой паре"Elsys TIV–01"
- Разъем BNC
- 65 А/ч — Аккумулятор батарея 12В65А/ч

Изм.	Кол.уч	Лист	N.Док	Подп.	Дата	23–14–ВН		
						Строительствофизкультурно–оздоровительный комплекса по адресу: Атырауская обл., Макатский р–н., поселок Доссор, ул.А.Мантаева		
Разраб.		Баймагамбетов				Видеонаблюдения	Стадия	Лист	Листов
Провер.							РП	2	
ГИП		Каиргалиев							
						Структурная схема системы видеонаблюдения	ТОО "ПроектСтройИнжиринг" г.Уральск		

Взам. инв. N | Подп. и дата | Инв. N подл.

Формат А3

План расположения систем видеонаблюдения

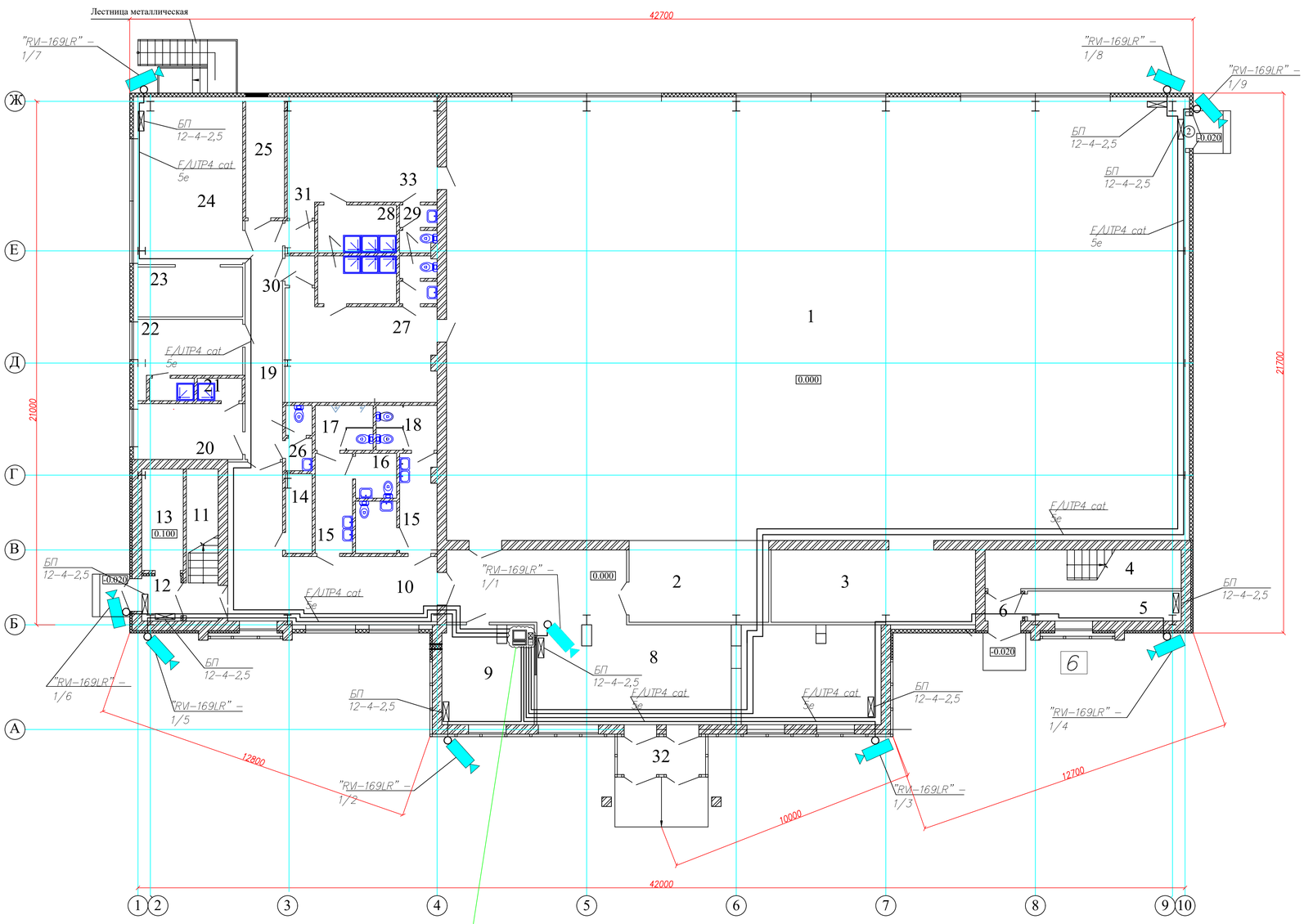

Видеорегистратор ""RVI-R16MA-PRO" - 1шт
Жесткий диск "1Tb SATA"-1 шт
Монитор 19,5" LG W1946SN. - 1шт
Блок питания "UPS Mustek Power Must 1000" - 1шт
Блок питания "Скат-1200М" - 4шт
Универсальный монтажный бокс "УМБ-3/100"-1 шт
Аккумуляторный батарея "12В 65А/ч" -1 шт
Аккумуляторный батарея "12В7А/ч"-1шт
Приемники видео по витой паре "AVT RX 234"-9шт
Удлинитель "Pilot"-1шт
Автоматический выключатель 25Ас ПВХ боксом -1шт

Экспликация помещений 1-го этажа

№	Наименование помещения	Площадь пом, м²
	1-этажа	
1	Зал для занятия игровыми видами спорта	516,3
2	4 места для зрителей	18,6
3	Инвентарная инвалидов	24,0
4	Лестничная клетка №1	24,0
5	Помещение под лестницей	12,2
6	Тамбур	7,0
7	Гардероб	1,9
8	Вестибюль	52,5
9	Пожарный пост	14,5
10	Холл охраны	32,4
11	Лестничная клетка №2	7,8
12	Тамбур	3,2
13	Электрощитовая	6,7
14	Инвентарная	3,1
15	Шлюз	11,0
16	Комната для инвалидов 5,5х2,9х2	5,8
17	Санузел мужской	4,1
18	Санузел женский	4,4
19	Коридор	14,5
20	Тренерская женская	9,8
21	Душевые 1,6х2	3,2
22	Тренерская	10,0
23	Инвентарная мужская	22,0
24	Тренажерный зал	28,0
25	Тепловой пункт	7,2
26	Санузел	2,4
27	Раздевальная на 15 человек	24,2
28	Душевые 6,0х2	12,0
29	Санузлы 2,1х2	5,4
30	Тамбур	1,4
31	Тамбур	1,6
32	Тамбур	5,2
33	Раздевальная на 15 человек	23,8

Характеристика видеокамер RVI-169LR

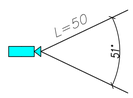

Условные обозначения

- Монитор 19,5" LG W1946SN.
- Видеорегистратор 16 канальный RVI-R16MA-PRO
- Камера видеонаблюдения"RVI-169LR" (установленная на улице)
- Камера видеонаблюдения "RVI-169LR" (установленная внутри помещения)

Изм	Кол.уч	Лист	N.Док.	Подп.	Дата	23-14-ВН		
						Строительство физкультурно-оздоровительный комплекса по адресу: Атырауская обл., Макатский р-н, поселок Доссор, ул.А.Мантаева		
Разраб.		Балмаханов				Видеонаблюдения	Стадия	Лист	Листов
Провер.							РП	3	
ГИП		Каиреалиев				План расположения систем видеонаблюдения	ТОО "ПроектСтройИнжиринг" г.Уральск		

Инв. N подл. | Подп. и дата | Взам. инв. N

Формат А1

Позиция	Наименование и техническая характеристика	Тип, марка, обозначение документа, опросного листа	Код оборудования, материала	Завод изготовитель	Еденица измерения	Коли-чество	Масса еденицы, кг	Примечание
1	2	3	4	5	6	7	8	9
1	Видеорегистратор	RVI-R16MA-PRO			шт	1		
2	Жесткий диск	HDD 1 Tb SATA			шт	1		
3	Удлинитель на 5 разеток , 3 метра, евростандарт	PILOT			шт	1		
4	Монитор	19,5" LG W1946SN.			шт	1		
5	Видеокамера	RVI-169LR			шт	9		
6	Блок питания	USP SKAT 1000			шт	1		
7	Блок питания	БП 12-4-2,5			шт	9		
8	Блок питания	СКАТ 1200М			шт	1		
9	Универсальный монтажный бокс	УМБ-3/100			шт	1		
10	Аккумуляторная батарея 12В 65 А/ч				шт	3		
11	Аккумуляторная батарея 12В 7 А/ч				шт	1		
12	Коробка соединительная	JBS 100			шт	9		
13	Коробка соединительная	JBS 80			шт	9		
14	Автоматический выключатель 1-но полюсный				шт	1		
15	Бокс для 1-но полюсного выключателя IН=25А				шт	1		
16	Передатчик по витой паре	Elsys -TTV -01			шт	9		
17	Приемник по витой паре	AVT RX 234			шт	9		
18	Кабель сечением медных жил 4х0,5мм²	F/UTP4 cat 5e			м	650		
19	Кабель сечением медных жил 2х2,5мм²	ВВГнг			м	650		
20	Кабель сечением медных жил 3х1,5мм²	ПВС			м	30		
21	Кабель комбинированный для систем видеонаблюдения	КВК-П-3			м	36		
22	Разъем	BNC 2х0,75мм			м	28		
23	Лоток пластиковый с крышкой размером 100х50 мм				м	20		

Взам. инв. N

Подп. и дата

Инв. N подл.

Изм.	Кол.уч.	Лист	N Док.	Подп.	Дата
Разраб.		Баймагамбетов			
Провер.					
ГИП		Каиргалиев			

23-14-ВН.СО

Строительствофизкультурно-оздоровительный комплекса по адресу. Атырауская обл., Макатский р-н., поселок Доссор, ул.А.Мантаева

Видеонаблюдения

Стадия	Лист	Листов
РП	1	2

Спецификация оборудования

ТОО "ПроектСтройИнжиринг" г.Уральск

ФОРМАТ А3

Позиция	Наименование и техническая характеристика	Тип, марка, обозначение документа, опросного листа	Код оборудования, материала	Завод изготовитель	Еденица измерения	Коли-чество	Масса еденицы, кг	Примечание
1	2	3	4	5	6	7	8	9
24	Металлорукав	ø25 мм			м	100		
24	Лоток пластиковый с крышкой размером 40х20мм				м	50		
24	Труба металлическая ø32 мм				м	8		

Взам. инв. N

Подп. и дата

Инв. N подл.

Формат А3