Ведомость рабочих чертежей основного комплекта марки ВК

Лист	Наименование	Примечание
1	Общие данные	
2	План на отм. ±0,000 М1:50, схемы систем В1,К3	

Основные показатели по чертежам водопровода и канализации

Наименование системы	Потребный напор на вводе м вод.ст.	Расчетный расход				Установленная мощность электродвигателей, КВт	Примечание
		м³/сут	м³/ч	л/с	при пожаре, л/с		
В1	10	3,28	0,7	0,72			
К3		–	–	2,82			

Ведомость ссылочных и прилагаемых документов

Обозначения	Наименование	Примечание
	Ссылочные документы	
Строительный каталогч.10р.5	Санитарные приборы и их установка	
Серия 4.9009	Узлы и детали трубопровода из пластмассовых для сетей и сооружений водопровода и канализации	
~~П-00-17-07-ВК.СО~~	Спецификация оборудования	2 листов

"Строительство физкультурно-оздоровительного комплекса по адресу: Атырауская обл., Макатский р-н, поселок Доссор, ул.А.Мантаева"

Общие данные

Рабочий проект: ~~"Разработка проектно - сметной документации на "Строительство физкультурно - оздоровительного комплекса на 160 зрительских мест в с. Жалпактал Казталовского района ЗКО"~~
разработан на основании:
-задания на проектирование;
-архитектурно-строительных и технологических решений; СН РК 4.01-01-2011 и СП РК 4.01-101-2012
-в соответствии с требованиями ~~СНиП РК 4.01-41-2006, СП РК 4.02-103-2002.~~ СП РК 4.02-106-2013

В проекте разработаны следующие системы:

1. Холодное водоснабжение;
2. Производственная канализация.

Ввод водопровода предусмотрен от проектируемых сетей водопровода. Системы водопровода раздельная - хозяйственно - питьевая, предназначена для приготовления горячей физкультурно оздоровительного комплекса и подпитку котлов. На вводе водопровода в здание устанавливается водомер ВСКМ-20.

Трубопроводы хозяйственно - питьевого водопровода прокладываются открыто из стальных водогазопроводных оцинкованных труб по ГОСТ 3262-75*.

Производственная канализация предназначена отвод аварийных вод от трапа в проектируемый дренажный колодец .Трубопроводы производственной канализации прокладываются в конструкции пола из чугунных канализационных труб по ГОСТ 6942-88.

Условные обозначения

В1 — Водопровод хозяйственно–питьевой
К1 — Трубопровод бытовой канализации

Привязан: 23-14-ВК		
Исполн.	Бугаев Е.Ю.	
ГИП	Каиргалиев	
Инд.N °		

Настоящий проект соответствует требованиям экологических, санитарно-гигиенических, противопожарных и других норм, действующих на территории Республики Казахстан и обеспечивает безопасную для жизни и здоровья людей эксплуатацию объекта.

Главный инженер проекта Таспаев А.М.

Разраб	Даукенова				~~«Привязку ПСД на Строительство физкультурно -оздоровительного комплекса на 160 мест в с.Ортакшыл Махамбетского района»~~	ТОО "ПроектСтройИнжиниринг" г.Уральск
ГИП	Ибраев				"Строительство физкультурно-оздоровительного комплекса по адресу: Атырауская обл., Макатский р-н, поселок Доссор, ул.А.Мантаева"	Листов
Изм.	Кол.уч	Лист	NДок	Подп.	Дата	~~П-00-17-07-ВК~~
Разраб.	Джолманова				~~Разработка проектно - сметной документации на "Строительство физкультурно - оздоровительного комплекса на 160 зрительских мест в с. Жалпактал Казталовского района ЗКО"~~	
Провер.	Даукенова				Автономный источник теплоснабжения	Стадия: РП; Лист: 1; Листов: 2
Гл.спец						
Н.Контр.					Общие данные	ТОО"ПроектСтройИнжиниринг" г.Уральск
ГИП	Таспаев					

Согласовано:
Инженер ОВ Набиоллин
ГИП Каиргалиев
Н.Контр

Взам. инв. N
Подп. и дата
Инв. N подл.

Формат А3

ПЛАН НА ОТМ. 0,000 М1:50

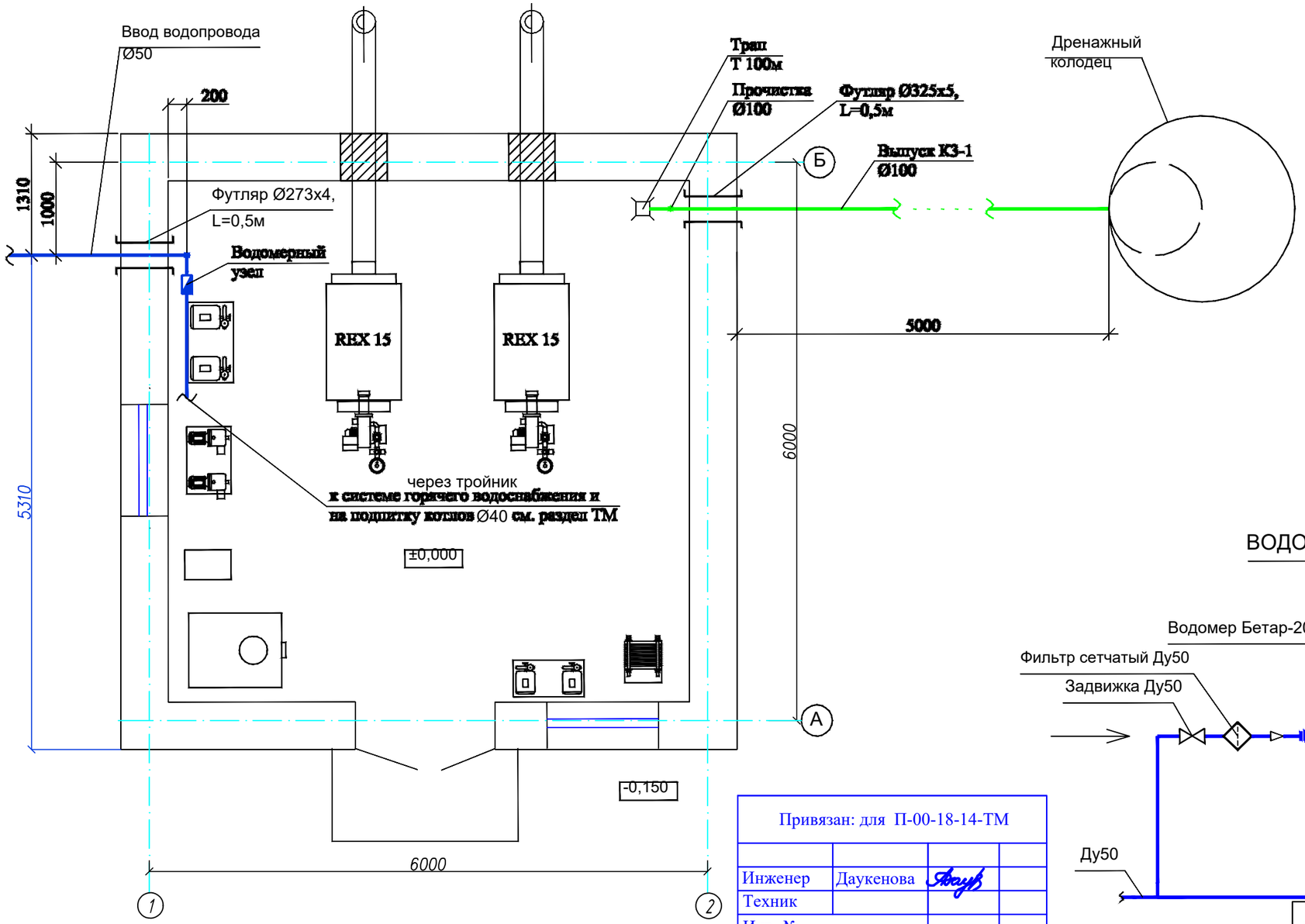

СХЕМА СИСТЕМЫ В1

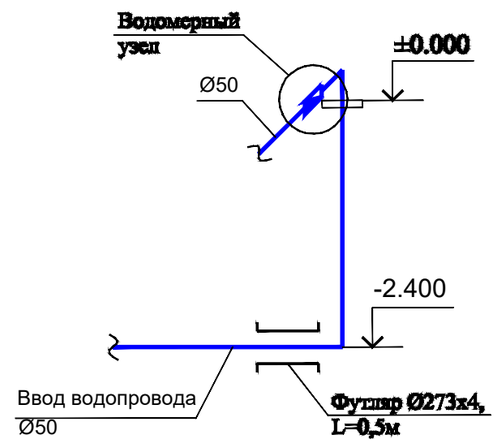

ВОДОМЕРНЫЙ УЗЕЛ

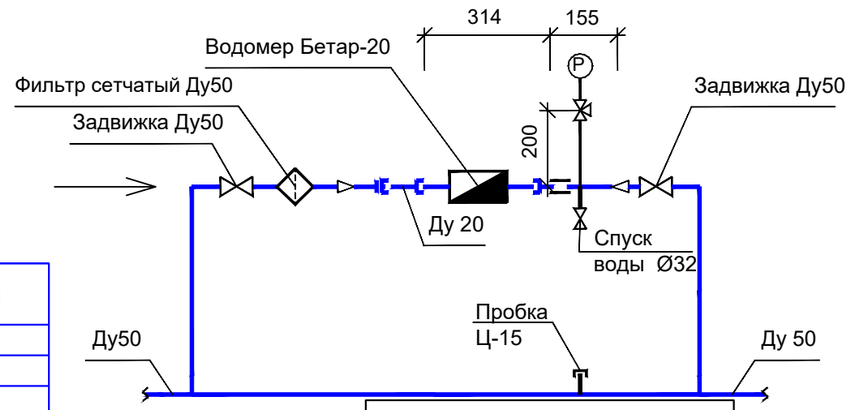

СХЕМА СИСТЕМЫ К3

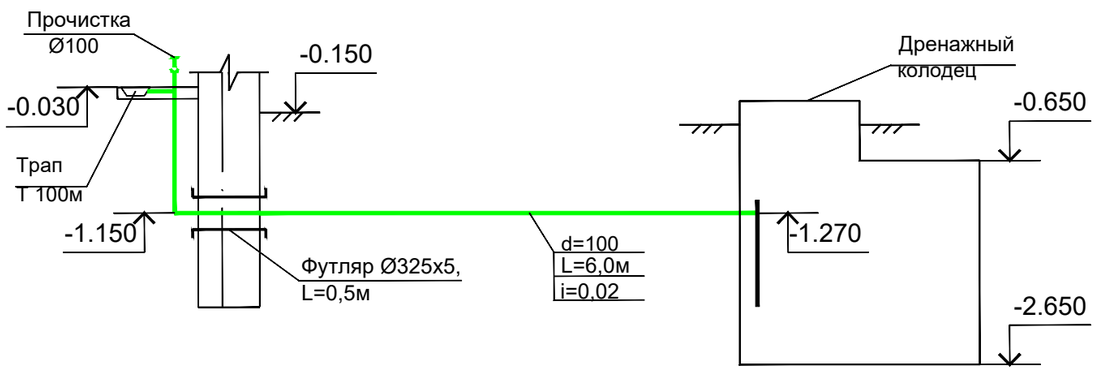

Привязан: для П-00-18-14-ТМ			
Инженер	Даукенова		
Техник			
Инв. №			

Привязан: 23-14-ВК			
Исполн.	Бугаев Е.Ю.		
ГИП	Каиргалиев		
Инд.N°			

Изм.	Кол.уч	Лист	N Док	Подп.	Дата	~~П-00-17-07-ВК~~		
						~~Разработка проектно - сметной документации на "Строительство физкультурно оздоровительного комплекса на 160 зрительских мест в с. Жалпактал Караталовского района ЗКО"~~		
Разраб.		Джолманова				Автономный источник теплоснабжения	Стадия	Лист	Листов
Провер.		Даукенова					РП	2	
Гл.спец									
Н.Контр.						План на отм. ±0,000 М1:50, схемы систем В1,К3	ТОО"ПроектСтройИнжиниринг" г.Уральск		
ГИП		Таспаев							

Взам. инв. № | Подпись и дата | Инв.№ подл.

Формат А3

Позиция	Наименование и техническая характеристика	Тип, марка, обозначение документа, опросного листа	Код оборудования, материала	Завод изготовитель	Еденица измерения	Коли-чество	Масса еденицы, кг	Примечание
1	2	3	4	5	6	7	8	9
	-В1 Холодное водоснабжение-							
	Труба стальная водогазопроводная Ду 15х2,8 оцинкованная	ГОСТ 3262-75			м	1	1,28	
	Труба стальная водогазопроводная Ду 20х2,8 оцинкованная	ГОСТ 3262-75			м	1	1,66	
	Труба стальная водогазопроводная Ду 50х3,5 оцинкованная	ГОСТ 3262-75			м.	3	3,84	
	Вентиль запорный муфтовый Ду50	ГОСТ 9086-74(15Б1бк)			шт.	3	1,78	28м в изоляции
	Вентиль запорный муфтовый Ду 15	ГОСТ 9086-74(15Б1бк)			шт.	1	0,36	
	Счетчик холодной воды Ду20	ВСКМ -20			шт.	1		
	Манометр пружинный (предел измерений 0-6МПа)	МП3-У			шт.	1		
	Кран трехходовой ∅15	14М1			шт.	1	0,26	
	Фильтр сетчатый Ду 20				шт.	1	0,82	
	Труба полиэтиленовая Дн50х3,0 HDPE 100SDR 17"питьевая"	ГОСТ 18599-2001			м	3	0,45	
	Крепление трубопроводов	ГОСТ 10704-91			м	0,5	26,54	
	Пробка Ц-15	ТУ 36-2366-81			кг	0,3		
					шт	1	0,04	
	К3							
	Труба чугунная канализационная Ду100, L=1,0м	ГОСТ 6942-88			шт	2	13,9	
	Труба чугунная канализационная Ду100, L=2,0м	ГОСТ 6942-88			шт	3	24,9	
	Трап чугунная канализационная Т100м,Ду100	ГОСТ 1811-97			шт	1		
	Дренажный колодец Д=2000мм	ТП 902- 3- 73.1.87			шт	1		см. НВК
	Тройник чугунной прямой Ду 100	ГОСТ 6942-88			шт.	2	6,0	
	Заглушка Ду 100	ГОСТ 6942-88			шт.	1	1,9	
	Колено Ду100	ГОСТ 6942-88			шт.	1	4,9	
	Футляр из стальных электросварных труб Д325х5б0	ГОСТ 10704-91			м	0,5	39,46	

Взам. инв. N

Подп. и дата

Инв. N подл.

Привязан: для П-00-18-14-ТМ			
Инженер	Даукенова		
Техник			
Инв. №			

Привязан: 23-14-ВК			
Исполн.	Бугаев Е.Ю.		
ГИП	Каиргалиев		
Инд.N ²			

Изм.	Кол.уч	Лист	N Док	Подп.	Дата
Разраб.		Джолманова			
Провер.		Даукенова			
Гл.спец					
Н.Контр.					
ГИП		Таспаев			

~~П-00-17-07-ВК.СО~~

~~Разработка проектно - сметной документации на "Строительство физкультурно оздоровительного комплекса на 160 зрительских мест в с. Жалпактал Караталовского района ЗКО"~~

Автономный источник теплоснабжения

Стадия	Лист	Листов
РП	1	1

Спецификация оборудования

ТОО"ПроектСтройИнжиниринг" г.Уральск

Формат А3