Утвержден приказом
Министра по инвестициям и развитию
Республики Казахстан
от 24 апреля 2017 года № 234

Акт приемки объекта в эксплуатацию

"23" ноября 2021 года

Заказчик **ГУ «Отдел реального сектора экономики Павлодарского района» БИН 190840009049, тел.: 8-7182-320843, Павлодарская область, г. Павлодарский, ул. Каирбаева, 32,**

фамилия, имя, отчество (при его наличии) ИИН, телефон – для физических лиц, наименование организации – для юридических лиц, БИН, телефон, почтовый индекс, область, город, район, населенный пункт, наименование улицы, номер дома/здания (стационарного помещения)

на основании:

Декларации о соответствии (прилагается)
от 14.10.2021г., ТОО «Компания НурайСтрой», директор Акмагамбетов Жанат Канатович, Республика Казахстан, Восточно-Казахстанская область, город Усть-Каменогорск, улица Мызы, дом 13, н.п. 1в, БИН 040840003535, тел.: 87172517070,

дата подписания декларации, наименование подрядной (генподрядной) организации, фамилия, имя, отчество (при его наличии) руководителя, юридический адрес, БИН, телефон

Заключения о качестве строительно-монтажных работ (прилагается) **от 15.10.2021г., ТОО «MSK Engineering», эксперт Кажмуратов Мади Каирбекович, №KZ03VJE00030504 от 15.09.2017г., БИН 070440006322, Тел.: +7 (727) 220–92–60, +7 (727) 220–92–62, +7 (775) 909-99-24;**

дата подписания заключения, наименование организации, фамилия, имя, отчество (при его наличии) экспертов технического надзора, № и дата получения аттестатов, БИН, телефон

Заключения о соответствии выполненных работ проекту (прилагается) **от 15.10.2021г., ТОО «Инвест-ПВ», эксперт авторского надзора Шамигулов Радик Мухтарович, БИН 061140004277, Аттестат №KZ09VJE00043879 от 21.01.2019г., №KZ33VJE00052759 от 14.02.2020г.; +7 (701) 080-99-98, +7 (707) 608-09-99**

дата подписания заключения, наименование организации, фамилия, имя, отчество (при его наличии) экспертов авторского надзора, № и дата получения аттестатов, БИН, телефон

произведя осмотр готовности предъявленного подрядчиком (генеральным подрядчиком) к приемке в эксплуатацию объекта:
«Строительство водопровода и водопроводных сооружений в с. Рождественка Павлодарского района Павлодарской области»; технический не сложный, II (нормальный) уровень ответственности;

наименование объекта, вид строительства (новое, расширение, реконструкция, техническое перевооружение, модернизация, капитальный ремонт), уровень ответственности, техническая и технологическая сложность объекта, по адресу

Павлодарская область, Павлодарский район, с. Рождественка;

(область, район, населенный пункт, микрорайон, квартал, улица, номер дома (корпуса)

проверив комплектность исполнительной технической документации, в том числе посредством электронного модуля исполнительной технической документации "15" октября 2021 года, дата ознакомления подтверждает что:

1. Строительство объекта осуществлено на основании:

1) правоустанавливающего документа на земельный участок от 30.04.2019 года №1-04-25 (Распоряжение акима Рождественского сельского округа Павлодарского района);

документ, подтверждающий наступление юридических фактов (юридических составов), на основании которых возникают, изменяются или прекращаются права на земельный участок, в том числе договоры, решения судов, правовые акты исполнительных органов, свидетельство о праве на наследство, передаточный акт или разделительный баланс при реорганизации негосударственных юридических лиц, владеющих земельным участком на праве собственности или выкупивших право временного возмездного землепользования (аренды).

либо решения о реконструкции (перепланировке, переоборудовании) помещений (отдельных частей) существующих зданий от "___"_____20___года №_____;

наименование органа вынесшего решение

2) талона о приеме уведомления о начале строительно-монтажных работ

ГУ "Управление градостроительного и земельного контроля Павлодарской области", KZ77REA00213077 от 09.03.2021г., KZ77REA00213077 от 09.03.2021г.;

наименование органа принявшего уведомление, дата и № принятия талона

3) проекта (проектно-сметной документации)

ТОО «СтройЭксПроект», РП «Строительство водопровода и водопроводных сооружений в с. Рождественка Павлодарского района Павлодарской области», №100/18

наименование проектной организации, номер проекта

утвержденного(й)

ГУ «Отдел реального сектора экономики Павлодарского района». Приказ № 3-02-12 от 28.05.2019 года;

дата и номер проекта, наименование организации утвердившей (переутвердившей) проект и дата утверждения

2. Строительно-монтажные работы осуществлены в сроки:

начало работ апрель 2020 года;

окончание работ сентябрь 2021 года;

при продолжительности строительства, месяц:

по норме или по проекту организации строительства, месяц:10;

фактически, месяц: 18;

3. Объект (комплекс) имеет следующие основные технико-экономические показатели (мощность, производительность, производственная площадь, протяженность, вместимость, объем, пропускная способность, провозная способность, число рабочих мест и тому подобное, заполняется по всем объектам (кроме жилых домов) в единицах измерения соответственно целевой продукции или основным видам услуг):

		По проекту		Фактически	
Мощность, производительность и так далее	Единица измерения	общая (с учетом ранее принятых)	в том числе пускового комплекса илиочереди	общая (с учетом ранее принятых)	в том числе пускового комплекса или очереди
Протяженность поселковых сетей	м	19 034		19 034	
Внутриплощадочные сети	м	212		212	
Насосная станция хозяйственно-питьевого водоснабжения	м3/час	23,9		23,9	
Насосная станция пожаротушения	м3/час	86,9		86,9	
Резервуар чистой воды, вместимость	м3	2 х 100		2 х 100	
Резервуар сбросных вод, вместимость	м3	100		100	
Мощность КТП на НС	кВа	100		100	
Дизель-генераторная установка	кВа	100		100	

Протяженность ВЛ-10кВ	м	3х769		3х796	
Протяженность КЛ-0,4кВ и освещения	м	115		115	
Ограждение НС	м	400		400	

Здание Насосной станции 2-го подъема имеет следующие показатели:

Показатели	Единица измерения	По проекту	Фактически
Общая площадь	метр в квадрате (далее – м2)	63,03	63,03
Число этажей	этаж	1	1
Общий строительный объем	метр в кубе (далее – м3)	487,29	487,29

Выпуск продукции (оказания услуг), предусмотренной проектом в объеме, соответствующем нормам освоения проектных мощностей в начальный период _____;

факт начала выпуска продукции с указанием объема

Жилой дом имеет следующие показатели:

Показатели	Единица измерения	По проекту	Фактически
Общая площадь	метр в квадрате (далее – м2)		
Число этажей	этаж		
Общий строительный объем	метр в кубе (далее – м3)		
В том числе подземной части	м3		
Площадь встроенных, встроенно-пристроенных и пристроенных помещений	м2		

Показатели	По проекту			Фактически		
	число квартир	площадь квартир, м2		число квартир	площадь квартир, м2	
		общая	жилая		общая	жилая
Всего квартир, в том числе: однокомнатных двухкомнатных трехкомнатных четырехкомнатных и более						

4. Технологические и архитектурно-строительные решения по объекту характеризуются следующими данными:

Поселковые сети: выполнен из полиэтиленовых труб ПЭ100 SDR11 питьевая, диаметром 32мм; труб ПЭ100 SDR21 питьевая, диаметром 63мм., 110мм, 125мм., 140мм., 160мм.; колодцы из сборных железобетонных элементов д.1500-2000мм;

Внутриплощадочные сети выполнены из стальных труб диаметром 57мм, 108мм, колодцы из сборных железобетонных элементов д.1000-2000мм;

Площадка насосной станции. На площадке предусмотрены два железобетонных резервуара чистой воды, V=100м3, резервуар сбросных вод V=100м3, выполнена укладка внутриплощадочных трубопроводов, построены Насосная станция 2-го подъема из керамического кирпича, установлены многонасосные установки повышения давления марки «Lowara». Пробурены скважины 1 рабочая + 1 резервная. Построены 2 насосные станции 1-го подъема из сборных железобетонных элементов д.2000 мм, установлены скважинные насосы Lowara 1 рабочий + 1 резервный. Выполнено устройство ограждения

площадки, асфальтобетонное покрытие площадки Насосной, посев трав для озеленения, посадка деревьев, обваловка резервуаров, установлена уборная.

Электроснабжение. Выполнено устройство ВЛ-10кВ от ПС110/10 Рождественка, фидер №7, опора №48 (сущ.точка подключения) до площадки Насосной станции. Установлен КТПН-100кВа на площадке Насосной станции. Произведено устройство освещения площадки Насосной станции.

Автоматика. Система автоматики состоит из сигнализаторов уровня, установленных в резервуары чистой воды и датчиков давления.

краткие технические характеристики по особенностям его размещения, по основным материалам и конструкциям, инженерному и технологическому оборудованию

5. На объекте установлено предусмотренное проектом оборудование в количестве согласно актам о его приемке после индивидуального испытания и комплексного опробования;

6. Наружные инженерные коммуникации (холодное и горячее водоснабжение, канализация, теплоснабжение, газоснабжение, электроснабжение и связь) обеспечивают нормальную эксплуатацию объекта (здания, сооружения, помещения) и приняты городскими эксплуатационными организациями;

7. Сметная стоимость по утвержденному проекту (проектной-сметной документации): всего **813 031, 000** тысяч тенге, в том числе строительно-монтажных работ **643 092, 280** тысяч тенге, оборудования, инструмента и инвентаря **169 938,720** тысяч тенге;

8. Сметная стоимость основных фондов, принимаемых в эксплуатацию **689 130, 735** тысяч тенге, в том числе: стоимость строительно-монтажных работ **463 044, 638** тысяч тенге; тоимость оборудования, инструмента и инвентаря **226 086,097** тысяч тенге;

9. Доля местного содержания предусмотрена в проектно-сметной документации _____% и фактически применено _____% (на объектах, финансируемых за счет государственных инвестиций и средств квазигосударственного сектора);

10. Класс энергоэффективности здания _____;

11. Объект построен в соответствии с утвержденным проектом (проектно-сметной документацией) и требованиями государственных нормативных документов в области архитектуры, градостроительства и строительства.

РЕШИЛ:

«Строительство водопровода и водопроводных сооружений в с. Рождественка Павлодарского района Павлодарской области»,

наименование объекта (комплекса)

принять в эксплуатацию.

Заказчик **ГУ «Отдел реального сектора экономики Павлодарского района»**
Булимисов Серик Каиргельдинович

_____

фамилия, имя, отчество (при его наличии), подпись руководителя

Место печати (при наличии)

Технический надзор:

1) аттестованный (-ые) эксперт (-ы)

Кажмуратов Мади Каирбекович, аттестат эксперта №KZ03VJE00030504 от 15.09.2017г.,

_____

(фамилия, имя, отчество (при его наличии) эксперта, специализация аттестата, подпись, дата

Место печати (при наличии)

2) аккредитованная организация **ТОО «MSK Engineering», директор Манкеев Жомарт Нуркисаевич**

_____

(наименование организации) имеющей в своем составе аттестованного (-ых) эксперта (-ов), фамилия, имя, отчество (при его наличии) руководителя, подпись, дата

Место печати (при наличии)

Кажмуратов Мади Каирбекович, аттестат эксперта №KZ03VJE00030504 от 15.09.2017г.,

_____

(фамилия, имя, отчество (при его наличии) эксперта, специализация аттестата), подпись, дата

Место печати (при наличии)

Авторский надзор:

1) разработчик проекта

ТОО «Инвест-ПВ» директор Темирбаев Г.Б.

_____

(наименование организации, фамилия, имя, отчество (при его наличии), должность), подпись, дата

Место печати (при наличии)

2) организация **ТОО «Инвест-ПВ» директор Темирбаев Г.Б.**

_____,

(наименование организации) имеющей в своем составе аттестованного (-ых) эксперта (-ов),
фамилия, имя, отчество (при его наличии) руководителя, подпись, дата

Место печати (при наличии)

Шамигулов Радик Мухтарович, БИН 061140004277, Аттестат №KZ09VJE00043879 от 21.01.2019г., №KZ33VJE00052759 от 14.02.2020г.

_____

(фамилия, имя, отчество (при его наличии) эксперта, специализация аттестата), подпись, дата

Место печати (при наличии)

3) аттестованный (-ые) эксперт (-ы)_____ _____.

(фамилия, имя, отчество (при его наличии) эксперта, специализация аттестата), подпись, дата

Место печати (при наличии)

Подрядчик (генеральный подрядчик)

ТОО «Компания НурайСтрой»,

директор Акмагамбетов Жанат Канатович

_____.

фамилия, имя, отчество (при его наличии), подпись руководителя

Место печати (при наличии)

Приложение 2 к акту приемки
объекта в эксплуатацию
форма

Технические характеристики объекта (многоквартирные жилые дома, промышленные, торговые объекты и тому подобное)

Наименование (многоквартирный жилой дом, промышленные, торговые объекты и т.п.)	Общие сведения									
	количество этажей (этаж)	количество квартир	количество помещений, комнат	площадь застройки (м2)	объем здания (м3)	общая площадь (м2)	жилая площадь (м2)	площадь нежилых помещений (м2)	площадь парковочных мест (м2)	площадь балкона, лоджии (м2)
1	2	3	4	5	6	7	8	9	10	11
Насосная станция второго подъема	1		2	54	264,6	54		44,66		

продолжение таблицы

Описание конструктивных элементов			Вид отопления	Благоустройство				
фундамент	стены	кровля		электроснабжение	водоснабжение	горячее водоснабжение	канализация	газоснабжение
12	13	14	15	16	17	18	19	20
Ленточный монолитный из бетона	Кирпичный утепленный	Мягкая из рулонных материлов	Электро-радиатор					
Ленточный из блоков ФБС	Кирпичный утепленный	Мягкая из рулонных материлов	Электро-радиатор					

Распределение площади

№		В отдельных квартирах	В помещениях коридорного типа	В общежитиях	В гостиницах
1	Количество жилых квартир				
2	Количество жилых комнат				
3	Общая площадь (м 2)				
4	Жилая площадь (м 2)				

продолжение таблицы

Из общего числа площади				Распределение квартир по числу комнат				
в мансардах	в подвалах	в цокольных этажах	в бараках	1-комнатные	2-комнатные	3-комнатные	4-комнатные	5-комнатные

Нежилые помещения

Площадь (м2)	Жилая площадь в нежилых помещениях	Торговая	Промышленно-производственных зданий и сооружений	Складская	Бытового обслуживания	Гаражи	Организаций и учреждений управления, научных, банковский, общественных и т.п.
1	2	3	4	5	6	7	8

Основная							
Вспомогательная							

продолжение таблицы

Общественного питания	Учреждений образования	Транспортных зданий и сооружений	Здравоохранения, лечебного назначения	Физкультуры и спорта	Учреждений культуры и искусства	Сооружений инженерных сетей	Прочие	Всего
9	10	11	12	13	14	15	16	17

Перечень документов, прилагаемых к техническим характеристикам объекта:

1. Поэтажные планы
2. Экспликация к поэтажным планам

Насосная станция

Насосная станция

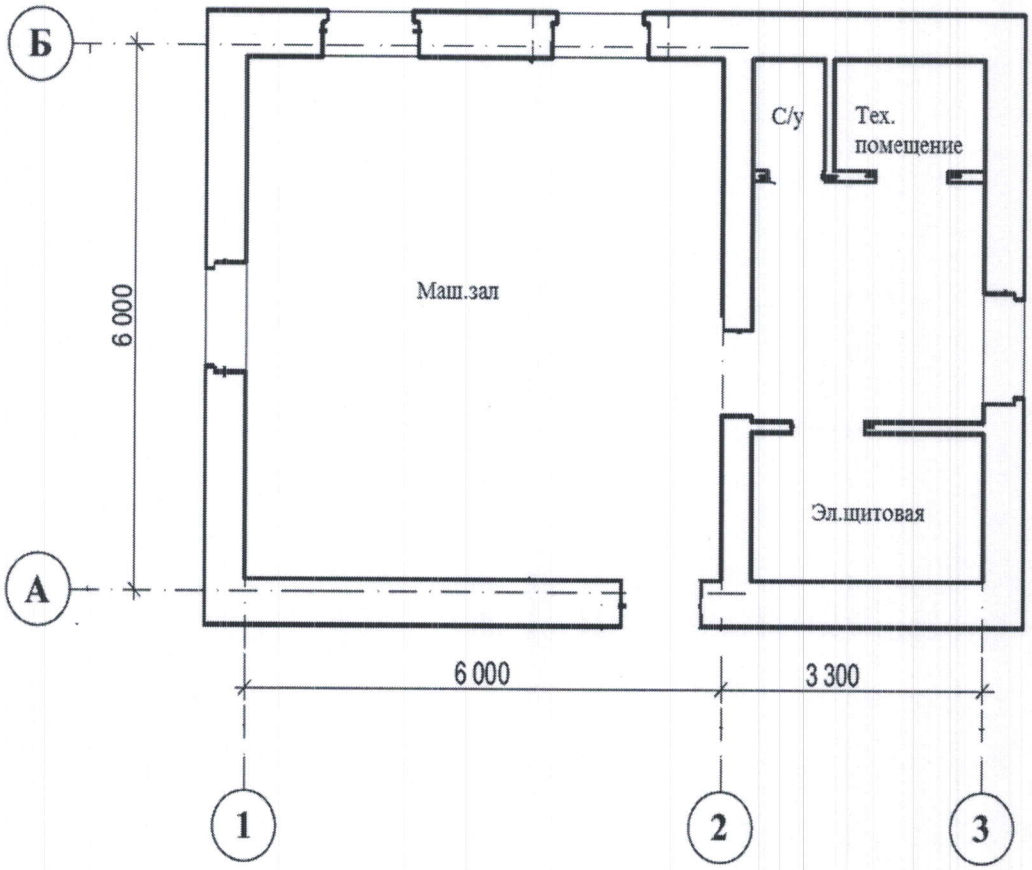

ГЕНПЛАН

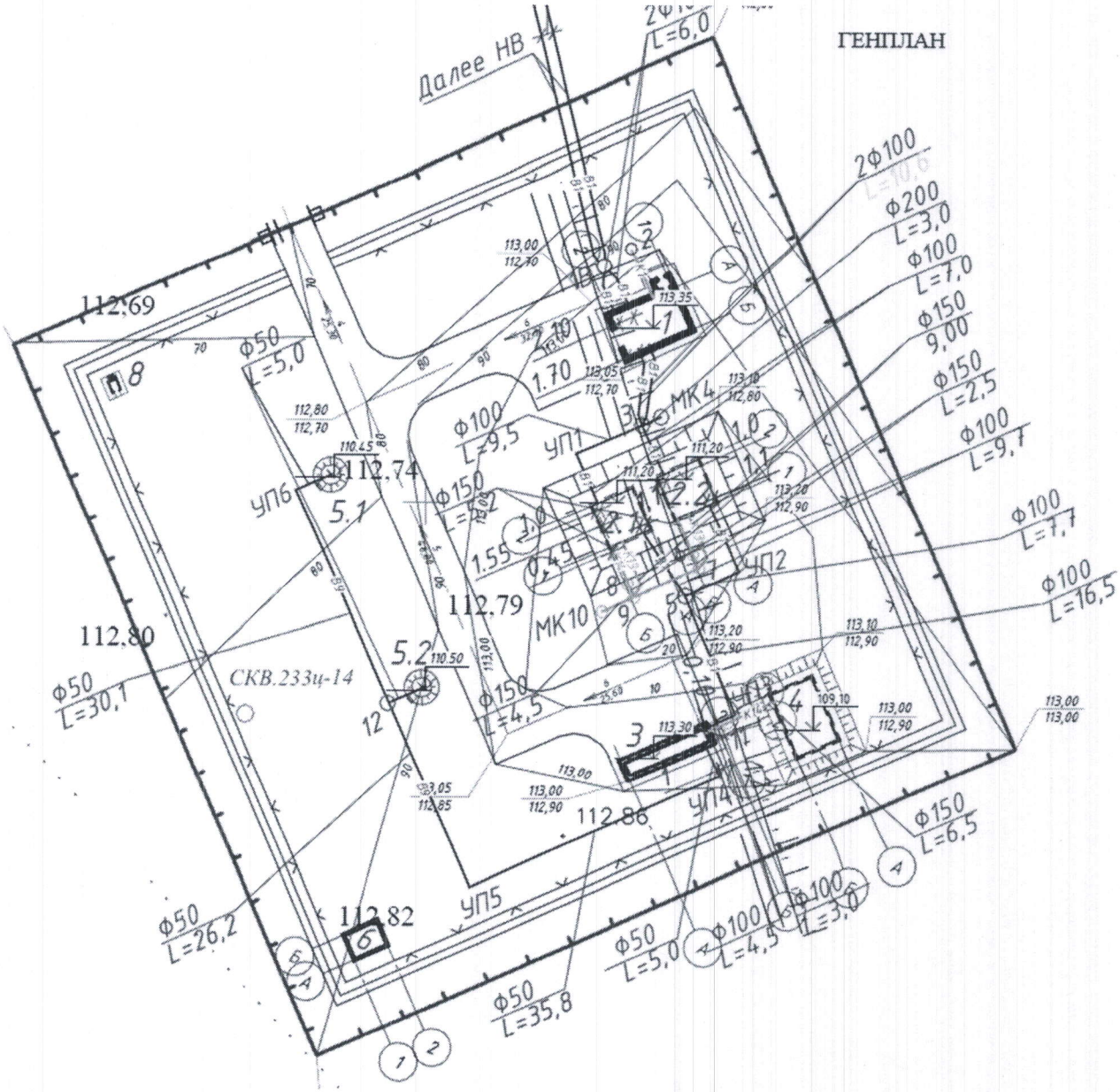

Экспликация зданий и сооружений

Номер на плане	Наименование	Обозначение	Примечание
1	Насосная станция 2 подъема	-	Проект
2.1 2.2	Резервуары запаса воды емк. 2х100м ^{3}	-	Проект
3	Модульная станция очистки	-	Проект
4	Резервуар для сбросных вод емк. 100м ^{3}	-	Проект
5.1, 5.2	Подземная насосная станция	-	Проект
6	КТП	-	Проект
7	Дизельная генераторная установка ДГУ-2	-	Проект
8	Туалет на одно очко с выгребом	-	Проект

Экспликация земельного участка (м2)

Общая площадь земельного участка	Застроенная площадь			Незастроенная площадь		
				асфальтовые покрытия	прочие замощения	грунт
	всего	под основными строениями	под прочими постройками и сооружениями			
1	2	3	4	5	6	7

продолжение таблицы

Незастроенная площадь (м2)									
оборудованные площадки				зеленые насаждения					
всего	спортивные	детские	хозяйственные	всего	в том числе				
					газон с деревьями	плодовый сад	газоны, цветочные клумбы	огород	прочие
8	9	10	11	12	13	14	15	16	17

Экспликация к плану объекта

Этаж	Номер помещения, квартиры	Номера частей помещения, квартиры	Назначение частей помещения, квартиры	Площадь по внутреннему обмеру (м2), в том числе			
				Общая	Полезная	Жилая	Нежилая
1	2	3	4	5	6	7	8

продолжение таблицы

Площадь по внутреннему обмеру (м2), в том числе								
В отдельных квартирах	В общежитиях	В гостиницах	Торговая	Промышленно-производственных зданий и сооружений	Складская	Учреждений образования	Предприятий бытового обслуживания	Организаций и учреждений управления, научных, банковских, общественных и т.п.
9	10	11	12	13	14	15	16	17

продолжение таблицы

Площадь по внутреннему обмеру (м2), в том числе							
Предприятий общественного питания	Организации здравоохранения	Физкультурно-спортивная	Учреждений культуры и искусства	Транспортных зданий и сооружений	Сооружений инженерных сетей	Гаражей	Прочие
18	19	20	21	22	23	24	25

Техническое описание конструктивных элементов основного строения

№ п.п.	Наименование конструктивных элементов	Описание конструктивных элементов

				(материал, отделка и т.д.)
1	2			3
1	Фундамент			Из железобетона с гидроизоляцией из битума
2	1) наружные и внутренние капитальные стены			Из керамического кирпича утолщ.
	2) перегородки			Из керамического кирпича утолщ.
3	Перекрытия	чердачное		Из ЖБ пустотных плит
		междуэтажное		-
4	Крыша			Мягкая кровля из рулонных наплавляемых материалов
5	Полы	1-го этажа		Стяжка из ЦПР
		последующих этажей		-
6	Проемы	окна		Пластиковые
		двери		Наружные – металл., внутр- пластик.
7	Отделочные работы	внутренние		Штукатурка ЦПР, покрытие известью, шпатлевка гипсом, покраска водоэмульсией
		наружные		Облицовочный кирпич под расшивку
	Горячее водоснабжение			-
9	Водопровод			Из полиэтиленовой трубы
10	Канализация			Из полиэтиленовой трубы
11	Электроосвещение			Светильники с люминисц.лампами
12	Отопление	печное		-
13		печное газовое		-
14		от ТЭЦ		-
15		от АГВ		Отопление состоит из электрических радиаторов
16		от индивидуальной отопительной установки	на газе	-
17			на твердом топливе	-
18		от районной котельной	на газе	-
19			на твердом топливе	-
20	Разные работы			-

Техническое описание служебных построек

Показатели	Наименование служебных построек								
Площадь (м 2)									
Высота строения (м)									
Объем строения (м 3)									
Фундамент									

Стены									
Перекрытия									
Крыша									
Полы									
Окна									
Двери									
Внутренняя отделка									
Наружная отделка									
Печи									

Техническое описание внутридворовых сооружений

Наименование сооружений	Размер в метрах				Объем (м 3)	Материал
	длина	ширина	площадь	высота или глубина		
1	2	3	4	5	6	7
Резервуары для воды	6	6	36	3,3	2х100	ЖБ

Техническое описание отдельных частей строения (подвалов, полуподвалов, мезонинов, мансард)

Наименование и назначение отдельных частей строения	Заглубление спланированной поверхности земли до пола подвала	Описание элементов					
		стены	перекрытия	полы	внутренняя отделка	крыша	дополнительные устройства
1	2	3	4	5	6	7	8

Техническое описание нежилых пристроек к основному строению

Наименование конструктивных элементов		Техническое описание конструктивных элементов
1		2
Фундамент		
Стены и перегородки		
Крыша		
Полы		
Перекрытия		
Проемы	окна	
	двери	
Отделочные работы	внутренние	
наружные		
Горячее водоснабжение		
Водопровод		
Канализация		
Электроосвещение		
Крыша		
Полы		

Перекрытия		
Проемы	окна	
	двери	
Отделочные работы	внутренние	
	наружные	
Разные работы		
Итого:		
Фундамент		
Стены и перегородки		
Крыша		
Полы		
Перекрытия		
Проемы	окна	
	двери	
Отделочные работы	внутренние	
	наружные	
Разные работы		
Итого:		

Исчисление площадей и объемов основной и отдельных частей строения (подвалов, полуподвалов, мезонинов, мансард, крыш, пристроек и т.п.)

Наименование частей строения и пристроек	Формула для подсчета площадей по наружному обмеру	Площадь (м 2)	Высота (м)	Объем (м 3)	Наименование частей строения и пристроек	Формула для подсчета площадей по наружному обмеру	Площадь (м 2)	Высота (м)	Объем (м 3)
1	2	3	4	5	6	7	8	9	10

Заказчик:

Булимисов Серик Каиргельдинович

фамилия, имя, отчество

подпись руководителя

М.П.

Авторский надзор

Темирбаев Габит Болатович

фамилия, имя, отчество

подпись эксперта

М.П.

Приложение 3 к акту приемки
объекта в эксплуатацию

Технические характеристики объекта (линии электропередач)

№ п/п	Наименование	Единица измерения	Количество
1	2	3	4
1	Воздушные ЛЭП низкого напряжения …	киломерт (далее – км)	
2	Воздушные ЛЭП Высокого напряжения 10 кВ	Км	0,796
3	Кабельные ЛЭП низкого напряжения …	км	
4	Кабельные ЛЭП высокого напряжения…	км	
5	Площадь опор	м 2	
6	Опоры:		
	1) металлические	штук (далее – шт)	
	2) деревянные с деревянными приставками	шт	
	3) деревянные с железобетонными приставками	шт	
	4) железобетонные	шт	15
	5) тросовые подвесы	шт	
7	Провода:		
	1) медные	км	
	2) алюминиевые	км	3х0,796
	3) сталеалюминиевые	км	
8	Кронштейны для светильников:		
	1) железобетонные	шт	
	2) металлические	шт	
9	Арматура уличного освещения:		
	1) светильники с лампами накаливания	шт	
	2) светильники с ртутными лампами	шт	
	3) светильники с люминесцетными лампами	шт	6
10	Кабели:		
	1) марки... напряжением... 0,4кВ	км	0,115
	2) марки... напряжением... 10кВ	км	
11	Муфты соединительные...	шт	
12	Муфты концевые	шт	
13	Контуры заземления	шт	
14	Устройства грозозащиты	шт	
15	Дорожные покрытия кабельных сетей:		
	1) асфальтобетонные	м 2	
	2) булыжные	м 2	

	3) тротуары	м 2	

Заказчик:

Булимисов Серик Каиргельдинович

фамилия, имя, отчество

подпись руководителя

М.П.

Авторский надзор

Темирбаев Габит Болатович

фамилия, имя, отчество

подпись эксперта

М.П.

Приложение 12 к акту приемки
объекта в эксплуатацию

Технические характеристики объекта (зеленые насаждения)

№ п.п.	Наименование	Ед. измерения	Количество	Примечание
1	2	3	4	5
1	Длина улицы	м		
2	В том числе озелененная часть	м2		
3	Средняя ширина проезда	м		
4	Общая площадь объекта (проезд, сквер, парк, бульвар)	м2		
5	Под зелеными насаждениями, из них			
	под деревьями	м2		
	под кустарниками	м2		
	под цветниками	м2		
	под газонами	м2		
	в т.ч. - обыкновенные	м2		
	- партерные	м2		
	- луговые	м2		
6	Под замощением, из них			
	асфальтовое покрытие	м2	1107	
	щебеночное покрытие	м2		
	плитами	м2		
	грунтовые улучшенные	м2		
	грунтовые	м2		
7	Под строениями	м2		
8	Под сооружениями	м2		
9	Под водоемами	м2		
10	Прочие	м2		
11	деревья	шт		
12	кусты	шт		
13	кустарники	шт		
14	цветники			
15	газоны	м2		
16	порода деревьев			
17	возраст	год		

Заказчик
Булимисов Серик Каиргельдинович _____
фамилия, имя, отчество *подпись руководителя,* М.П.

Авторский надзор
Шамигулов Радик Мухтарович _____
фамилия, имя, отчество *подпись эксперта, М. П.*

Приложение 13 к акту приемки
объекта в эксплуатацию

Технические характеристики объекта (сети, водоводы, коллекторы и тому подобное)

№ п/п	Наименование	Ед.измерения	Кол-во, протяженность	Примечание
1	2	3	4	5
Водопровод				
1	Водоводы (общая протяженность)	м		
	1) из стальных труб	м		
	2) из чугунных труб	м		
	3) из асбестоцементных труб	м		
	4) из железобетонных труб	м		
	5)	м		
2	Распределительная сеть (общая протяженность)	м	19 037	
	1) из стальных труб	м		
	2) из чугунных труб	м		
	3) из асбестоцементных труб	м		
	4) из полиэтиленовых труб	м	19 037	
	5)	м		
3	Прочие устройства			
	Смотровой колодец	шт	141	
	Задвижка d-	шт		
	" d- 50	шт	22	
	" d- 100	шт	9	
	" d- 150	шт		
	" d- 200	шт	1	
	Вентили d-	шт		
	" d-	шт		
	" d-	шт		
	Кран d-	шт		
	" d- 15	шт		
	" d- 20	шт		
	" d-25	шт	303	
	" d-32	шт		
	" d-50	шт		
	Гидрант	шт	53	
	Водопроводный ввод	шт		
	Водоразборная колонка	шт		
	Стальной футляр	шт		
	Питьевой фонтанчик	шт		
Канализация				
1	Коллекторы (общая протяженность)	м		

	1) из керамических труб	м		
	2) из чугунных труб	м		
	3) из бетонных труб	м		
	4) из асбестоцементных труб	м		
	5) из железобетонных труб	м		
	6)	м		
	7)	м		
2	Канализационная сеть (общая протяженность)	м		
	1) из керамических труб	м		
	2) из чугунных труб	м		
	3) из бетонных труб	м		
	4) из асбестоцементных труб	м		
	5) из железобетонных труб	м		
	6) из полиэтиленовых труб	м	24	
3	Прочие устройства			
	Смотровой колодец	шт		
	Выпуск	шт		

Горизонтальный разрез колодца	Вертикальный разрез колодца
Масштаб _____	Масштаб _____

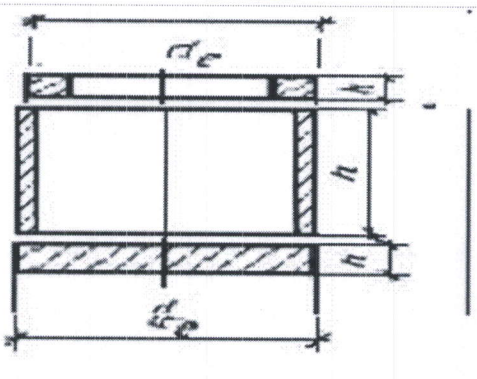

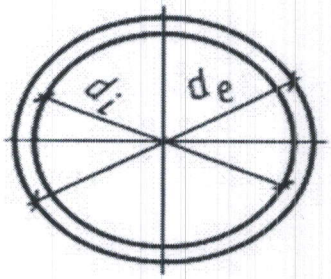

Спецификация

№ п/п	Наименование	Марка	Материал	Диаметр (мм) (размеры)	Количество	Примечание
1	Колодец из сборных ж/б элементов Ø1500	Серия 3.9001-14	железобетон	1500мм	98	
2	Колодец из сборных ж/б элементов Ø2000	серия 3.9001-14	железобетон	2000мм	43	
3	Колодец из сборных ж/б элементов Ø1000	Типовые 901-09-11.84	железобетон	1000мм		

Схема привязки колодца к постоянным точкам-ориентирам

Горизонтальный разрез колодца	Вертикальный разрез колодца
Масштаб _____	Масштаб _____
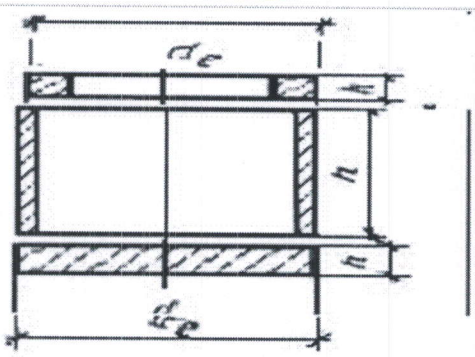	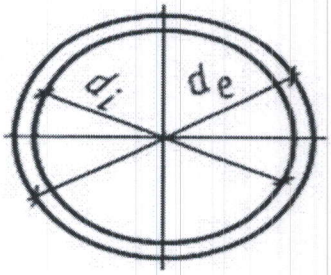

Ситуационная схема

Заказчик:

Булимисов Серик Каиргельдинович

фамилия, имя, отчество

подпись руководителя

М.П.

Авторский надзор

Шамигулов Радик Мухтарович

фамилия, имя, отчество

подпись эксперта

М.П.

Графическое исполнение

Протяженность сетей водопровода – 19 034м
Протяженность сетей электроснабжения ВЛ-10 – 796м

Заказчик:
Булимисов Серик Каиргельдинович
фамилия, имя, отчество

подпись руководителя
М.П.

Авторский надзор
Шамигулов Радик Мухтарович
фамилия, имя, отчество

подпись эксперта
М.П.