Проектно-строительный институт

ҚазНұр

Жобалау құрылыс институты

ГОСЛИЦЕНЗИЯ №16012292 от 01.08.2016г

Эскизный проект

«Строительство сельского клуба на 150 мест в с. Кольбай Алакольского района, Алматинской области»

г.Шымкент 2022 г.

Проектно-строительный институт

ҚазНұр

Жобалау құрылыс институты

ГОСЛИЦЕНЗИЯ №16012292 от 01.08.2016г

СОГЛАСОВАНО:
ГУ "ОТДЕЛ АРХИТЕКТУРЫ И ГРАДОСТРОИТЕЛЬСТВА АЛАКОЛЬСКОГО РАЙОНА»

ЖУЛКАЙНАРОВ М.О.

ЗАКАЗЧИК:
ГУ "ОТДЕЛ АРХИТЕКТУРЫ И ГРАДОСТРОИТЕЛЬСТВА АЛАКОЛЬСКОГО РАЙОНА»

ЖУЛКАЙНАРОВ М.О.

Эскизный проект

«Строительство сельского клуба на 150 мест в с. Кольбай Алакольского района, Алматинской области»

Директор ТОО "ПСИ Каз Нур" Мыраманов Е.

Главный инженер проекта Амиралиев М.

г.Шымкент 2022 г.

Генеральный план

ТЕХНИКО-ЭКОНОМИЧЕСКИЕ ПОКАЗАТЕЛИ

N п/п	Наименование	Ед. изм.	Кол-во	к общей площади	Примечание
1	Площадь отведенного участка в т.ч.	га	0	100%	
	1.Не используемые территории	га	0		
	2.Площадь проектируемого участка	м²	0	100.00%	
	3.Площадь застройки	м²	0	0%	
	4.Площадь покрытий	м²	0	0%	
	5.Площадь спортивных площадок	м²	0	0%	
	6.Площадь озеленения	м²	0	0%	
2	Площадь покрытий за пределами территорий	м²	0	-	

Изм.	Кол.уч.	Лист	N док.	Подпись	Дата	*«Строительство сельского клуба на 150 мест в с. Кольбай Алакольского района, Алматинской области»*			
ГИП		Амиралиев				*Дом культуры*	Стадия	Лист	Листов
Проверил		Амиралиев					*ЭП*	*3*	*22*
Разработал		Минбаев Д.							
Н. контроль		Скрипник				*Генеральный план*	*ТОО «ПСИ КазНур» г. Шымкент-2022 г.*		

Формат А3

Фасад

СОГЛАСОВАНО:
ГУ "ОТДЕЛ АРХИТЕКТУРЫ И ГРАДОСТРОИТЕЛЬСТВА АЛАКОЛЬСКОГО РАЙОНА»

ЖУЛКАЙНАРОВ М.О.

Ведомость наружной отделки фасадов по табл. цветов RAL

Позиция	Элемент фасада	Тип отделки	Цвет	Образец цвета
1	Наружные стены	Декоративная штукатурка "Жидкий травертин»	RAL 7015 Легкий слоновый	
2	Цоколь	Облицовка керамогранитом	RAL 8003 Коричневая глина	
3	Окна, Витражи	Металлопластик	RAL 8011 Коричневый орех	
4	Крыша	Профлист, Металлочерепица	RAL 8002 Коричневый	

Изм.	Кол.уч.	Лист	N док.	Подпись	Дата	*«Строительство сельского клуба на 150 мест в с. Кольбай Алакольского района, Алматинской области»*			
ГИП		Амиралиев				*Дом культуры*	Стадия	Лист	Листов
Проверил		Амиралиев					*ЭП*	*4*	*22*
Разработал		Минбаев Д.							
						Фасады	*ТОО «ПСИ КазНур» г. Шымкент-2022 г.*		
Н. контроль		Скрипник							

Формат А3

Вид с птичьего полета

						«Строительство сельского клуба на 150 мест в с. Кольбай Алакольского района, Алматинской области»		
Изм.	Кол.уч.	Лист	N док.	Подпись	Дата			
ГИП		Амиралиев				*Дом культуры*	Стадия	Лист	Листов
Проверил		Амиралиев					*ЭП*	*5*	*22*
Разработал		Минбаев Д.							
						Перспектива	*ТОО «ПСИ КазНур» г. Шымкент-2022 г.*		
Н. контроль		Скрипник							

Формат А3

Вид с птичьего полета

						«Строительство сельского клуба на 150 мест в с. Кольбай Алакольского района, Алматинской области»		
Изм.	Кол.уч.	Лист	N док.	Подпись	Дата			
ГИП		Амиралиев				Дом культуры	Стадия	Лист	Листов
Проверил		Амиралиев					ЭП	6	22
Разработал		Минбаев Д.							
						Вид с птичьего полёта	ТОО «ПСИ КазНур» г. Шымкент-2022 г.		
Н. контроль		Скрипник							

Формат А3

Вид с птичьего полета

						«Строительство сельского клуба на 150 мест в с. Кольбай Алакольского района, Алматинской области»		
Изм.	Кол.уч.	Лист	N док.	Подпись	Дата			
ГИП		Амиралиев				*Дом культуры*	Стадия	Лист	Листов
Проверил		Амиралиев					*ЭП*	*7*	*22*
Разработал		Минбаев Д.							
						Вид с птичьего полёта	*ТОО «ПСИ КазНур» г. Шымкент-2022 г.*		
Н. контроль		Скрипник							

Формат А3

Вид с птичьего полета

						«Строительство сельского клуба на 150 мест в с. Кольбай Алакольского района, Алматинской области»		
Изм.	Кол.уч.	Лист	N док.	Подпись	Дата			
ГИП		Амиралиев				*Дом культуры*	Стадия	Лист	Листов
Проверил		Амиралиев					*ЭП*	*8*	*22*
Разработал		Минбаев Д.							
						Вид с птичьего полёта	*ТОО «ПСИ КазНур» г. Шымкент-2022 г.*		
Н. контроль		Скрипник							

Формат А3

Вид с птичьего полета

Изм.	Кол.уч.	Лист	N док.	Подпись	Дата	*«Строительство сельского клуба на 150 мест в с. Кольбай Алакольского района, Алматинской области»*
ГИП		Амиралиев				*Дом культуры* — Стадия: *ЭП*; Лист: *9*; Листов: *22*
Проверил		Амиралиев				
Разработал		Минбаев Д.				
Н. контроль		Скрипник				*Вид с птичьего полёта* — *ТОО «ПСИ КазНур» г. Шымкент-2022 г.*

Формат А3

Перспектива

						«Строительство сельского клуба на 150 мест в с. Кольбай Алакольского района, Алматинской области»
Изм.	Кол.уч.	Лист	N док.	Подпись	Дата	
ГИП		Амиралиев				*Дом культуры* — Стадия: *ЭП*; Лист: *10*; Листов: *22*
Проверил		Амиралиев				
Разработал		Минбаев Д.				
						Перспектива — *ТОО «ПСИ КазНур» г. Шымкент-2022 г.*
Н. контроль		Скрипник				

Формат А3

Перспектива

						«Строительство сельского клуба на 150 мест в с. Кольбай Алакольского района, Алматинской области»
Изм.	Кол.уч.	Лист	N док.	Подпись	Дата	
ГИП		Амиралиев				*Дом культуры* — Стадия: *ЭП*; Лист: *11*; Листов: *22*
Проверил		Амиралиев				
Разработал		Минбаев Д.				
						Перспектива — *ТОО «ПСИ КазНур» г. Шымкент-2022 г.*
Н. контроль		Скрипник				

Формат А3

Перспектива

						«Строительство сельского клуба на 150 мест в с. Кольбай Алакольского района, Алматинской области»		
Изм.	Кол.уч.	Лист	N док.	Подпись	Дата			
ГИП		Амиралиев				*Дом культуры*	Стадия	Лист	Листов
Проверил		Амиралиев					*ЭП*	*12*	*22*
Разработал		Минбаев Д.							
						Перспектива	*ТОО «ПСИ КазНур» г. Шымкент-2022 г.*		
Н. контроль		Скрипник							

Формат А3

Перспектива

						«Строительство сельского клуба на 150 мест в с. Кольбай Алакольского района, Алматинской области»		
Изм.	Кол.уч.	Лист	N док.	Подпись	Дата			
ГИП		Амиралиев				*Дом культуры*	Стадия	Лист	Листов
Проверил		Амиралиев					*ЭП*	*13*	*22*
Разработал		Минбаев Д.							
						Перспектива	*ТОО «ПСИ КазНур» г. Шымкент-2022 г.*		
Н. контроль		Скрипник							

Формат А3

Перспектива

						«Строительство сельского клуба на 150 мест в с. Кольбай Алакольского района, Алматинской области»		
Изм.	Кол.уч.	Лист	N док.	Подпись	Дата			
ГИП		Амиралиев				*Дом культуры*	Стадия	Лист	Листов
Проверил		Амиралиев					*ЭП*	*14*	*22*
Разработал		Минбаев Д.							
						Перспектива	*ТОО «ПСИ КазНур» г. Шымкент-2022 г.*		
Н. контроль		Скрипник							

Формат А3

Перспектива

						«Строительство сельского клуба на 150 мест в с. Кольбай Алакольского района, Алматинской области»
Изм.	Кол.уч.	Лист	N док.	Подпись	Дата	
ГИП		Амиралиев				*Дом культуры* — Стадия: *ЭП*; Лист: *15*; Листов: *22*
Проверил		Амиралиев				
Разработал		Минбаев Д.				
						Перспектива — *ТОО «ПСИ КазНур» г. Шымкент-2022 г.*
Н. контроль		Скрипник				

Формат А3

Перспектива

						«Строительство сельского клуба на 150 мест в с. Кольбай Алакольского района, Алматинской области»		
Изм.	Кол.уч.	Лист	N док.	Подпись	Дата			
ГИП		Амиралиев				*Наружный туалет*	Стадия	Лист	Листов
Проверил		Амиралиев					*ЭП*	*16*	*22*
Разработал		Минбаев Д.							
						Перспектива	*ТОО «ПСИ КазНур» г. Шымкент-2022 г.*		
Н. контроль		Скрипник							

Формат А3

Расстановка технологического оборудования. План на отм.0,000

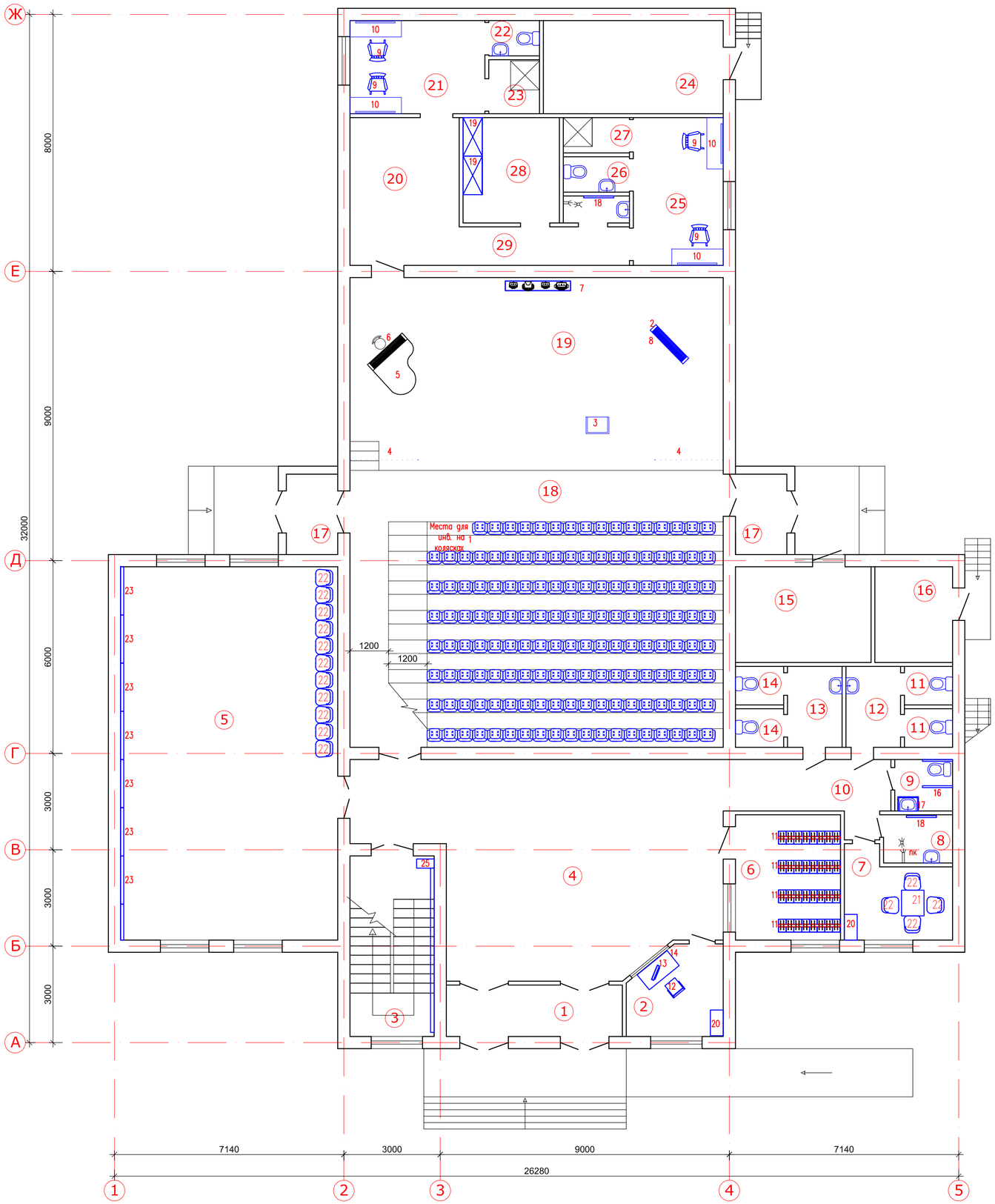

Экспликация помещений

Номер по плану	Наименование	Площадь м2
1	Тамбур	8,00
2	Помещение охраны	7,78
3	Лестничная клетка	16,40
4	Вестибюль	64,50
5	Универсальный зал	79,18
6	Гардероб	13,00
7	Комната персонала	
8	Помещение уборочного инвентаря	
9	С/у для МГН	
10	Коридор	
11	Сан.узел для мужчин	
12	Умывальная	
13	Умывальная	
14	Сан.узел для женщин	
15	Венткамера	15,20
16	Электрощитовая	4,57
17	Тамбур	4,20
18	Зрительный зал	99,70
19	Эстрада	53,54
20	Помещение ожидания выхода на сцену	15,64
21	Артистическая (Ж)	
22	С/у	
23	Душ	
24	Тепловой пункт	
25	Артистическая (М)	
26	С/у	
27	Душ	
28	Кладовая	
29	Коридор	
30	Помещение уборочного инвентаря	

Взам. инв. N

Подпись и дата

Инв. N подл.

Изм.	Кол.уч	Лист	№док.	Подпись	Дата
ГИП		Амиралиев М.			28.08.22
Проверил		Жунисбеков К.			28.08.22
Н.контр.		Скрипник Ю.			28.08.22
Исполнил		Байболов Д.			28.08.22

39-05-2021 ТХ

«Строительство сельского клуба на 150 мест в с. Кольбай, Алакольского района, Алматинской области»

Комплекс клуба с библиотекой на 150 мест

Стадия	Лист	Листов
РП	3	

План на отметке 0.000
Экспликация помещений

ТОО "Проектно-строительный институт Каз-Нур"
г. Шымкент -2022г.

Расстановка технологического оборудования. План на отм.+4,300

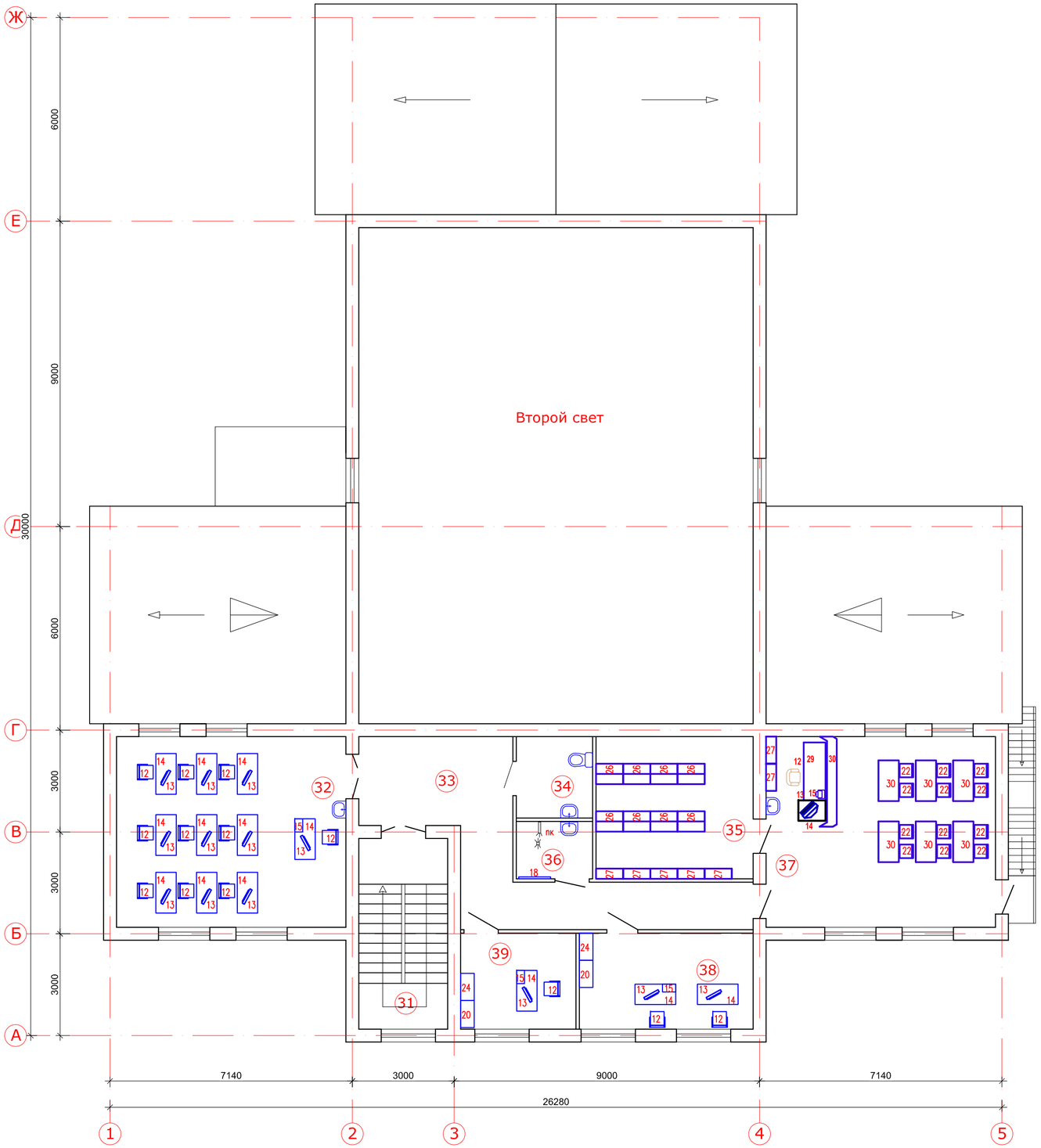

Экспликация помещений

Номер по плану	Наименование	Площадь м2
31	Лестничная клетка	16,40
32	Компьютерный зал	38,63
33	Коридор	25,48
34	С/у персонала	
35	Фонд хранения книг	20,00
36	Кладовая уборочного инвентаря	
37	Читальный зал с зоной выдачи книг	38,63
38	Кабинет	
39	Кабинет	
	Итого:	173,60

Изм.	Кол.уч	Лист	№док.	Подпись	Дата
ГИП		Амиралиев М.			28.08.22
Проверил		Жунисбеков К.			28.08.22
Н.контр.		Скрипник Ю.			28.08.22
Исполнил		Байболов Д.			28.08.22

39-05-2021 ТХ

«Строительство сельского клуба на 150 мест в с. Кольбай, Алакольского района, Алматинской области»

Комплекс клуба с библиотекой на 150 мест

Стадия	Лист	Листов
РП	4	

План на отметке 0.000
Экспликация помещений

ТОО "Проектно-строительный институт Каз-Нур"
г. Шымкент -2022г.

Взам. инв. N

Подпись и дата

Инв. N подл.

Разрез 1–1.

Металлочерепица марки "Элит"по ТУ РК
39066682–3АО–01–2001 (монтаж–100%)
Прокладка(гидроизоляция) Т.А.К. (монтаж–100%)
Деревянная обрешетка 100х32(h)мм ,шаг 400(монтаж–100%)
Деревянные стропила 50х150(h)(монтаж–100%)
Воздушная прослойка
Цементно–песчанная стяжка армированная
с ø 3Вр1/100х100 из р–ра М–100 –25мм (монтаж–100%)
Плиты теплоизоляционные из минеральной ваты
на синтетическом связующем, повышенной
жесткости, М200, t=150 мм (монтаж–100%)
Слой рубероида шириной 1,0м по периметру (монтаж–100%)
Железобетонная плита перекрытия – 220 мм

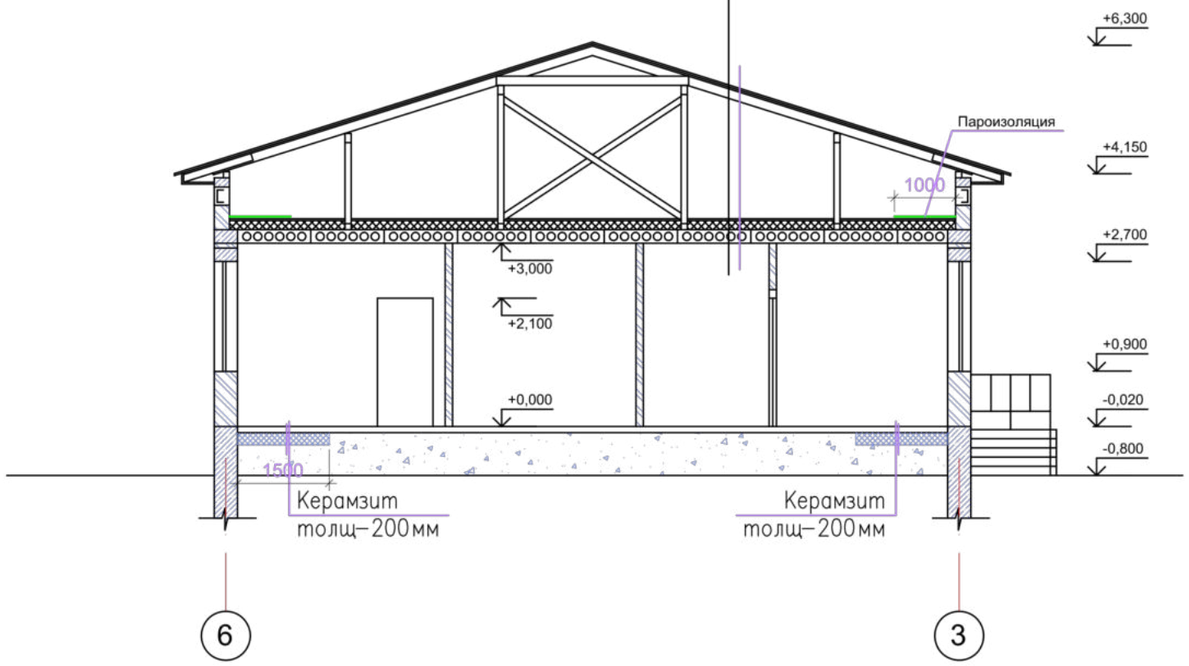

Данный лист смотреть совместно с листами АС-9,13,

Изм.	Кол.уч.	Лист	N док.	Подпись	Дата	«Строительство сельского клуба на 150 мест в с. Кольбай Алакольского района, Алматинской области»		
ГИП		Амиралиев				Дом культуры	Стадия	Лист	Листов
Проверил		Амиралиев					ЭП	19	22
Разработал		Минбаев Д.							
						Разрез 1-1	ТОО «ПСИ КазНур» г. Шымкент-2022 г.	
Н. контроль		Скрипник						

Взам. инв. N | Подпись и дата | Инв. N подл.

Формат А3

Разрез 2–2.

Стальной профилированный лист
Н60-845-0.7 ГОСТ 24045-94

Прогон L N16 ГОСТ 8240-97

Металлическая ферма

Маты прошивные из минеральной ваты ГОСТ 21880-94, Y=200кг/м3 - 150мм

Слой рубероида РПП и дощатый настил t=29мм.

Прогон L N16 ГОСТ 8240-97

Подвесной потолок звукопоглащающий из
минерального волокна кл. "стандарт" толщ. 15мм.

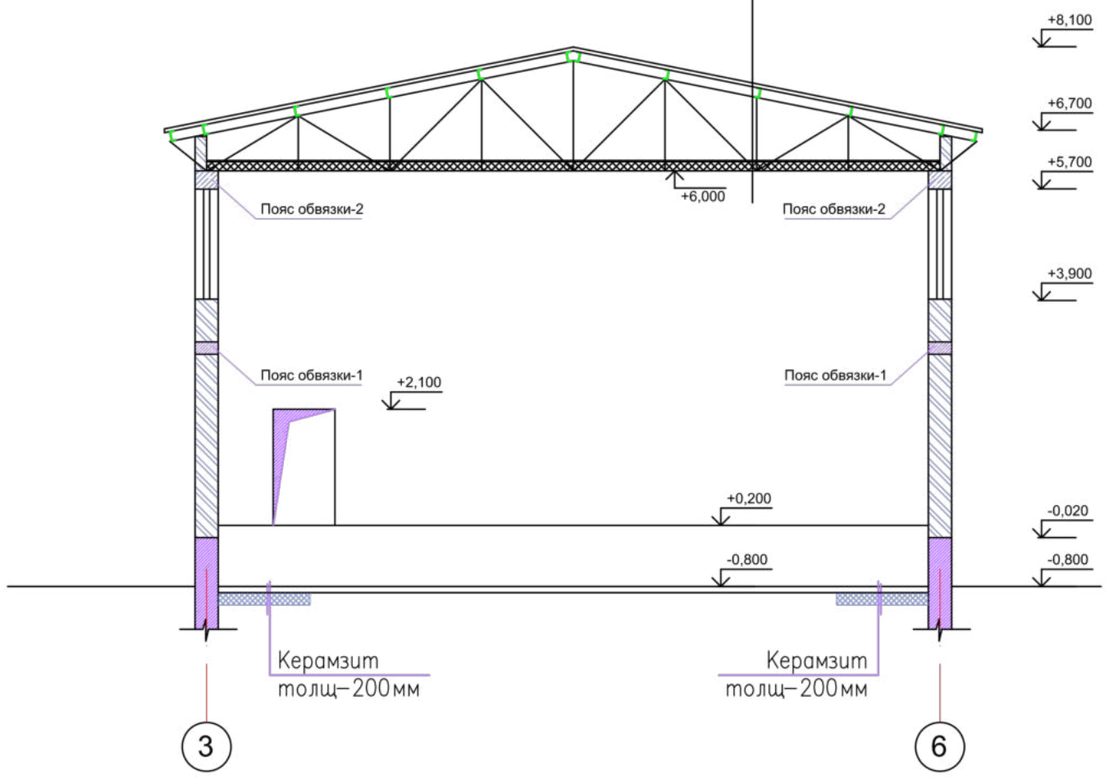

Пояс обвязки-2

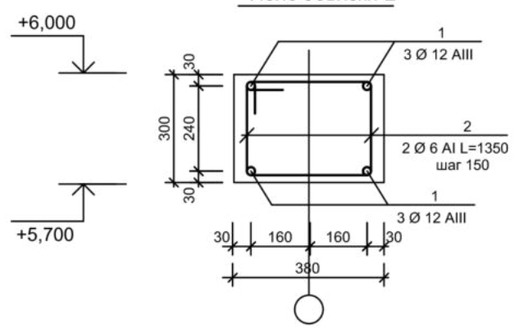

Пояс обвязки-1

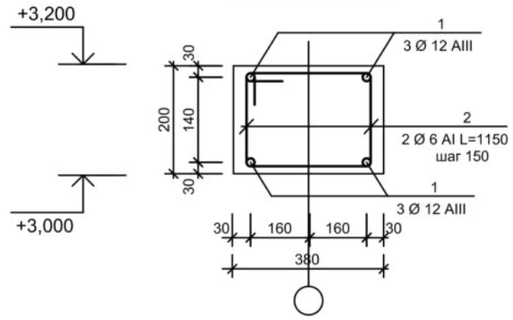

Пояс обвязка

Марка поз.	Обозначение	Наименование	Кол.	Масса ед. кг	Примечание
	расход на 1 пог.м	Пояс обвязка	42,2	4,80	202,64 кг
1	ГОСТ 5781–91	ø 12 AIII L=1000	4	0,888	3,552 кг
2	ГОСТ 5781–91	Хомут ø 6 AI L=1150	5	0,25	1,25 кг
		Материалы			
		Бетон кл.В 15	0,076		м3
	расход на 1 пог.м	Пояс обвязка	42,2	5,052	213,11 кг
1	ГОСТ 5781–91	ø 12 AIII L=1000	4	0,888	3,552 кг
2	ГОСТ 5781–91	Хомут ø 6 AI L=1350	5	0,30	1,50 кг
		Материалы			
		Бетон кл.В 15	0,114		м3

Данный лист смотреть совместно с листами АС-9,13

Изм.	Кол.уч.	Лист	N док.	Подпись	Дата
ГИП		Амиралиев			
Проверил		Амиралиев			
Разработал		Минбаев Д.			
Н. контроль		Скрипник			

«Строительство сельского клуба на 150 мест в с. Кольбай Алакольского района, Алматинской области»

Дом культуры

Стадия	Лист	Листов
ЭП	*20*	*22*

Разрез 2-2

ТОО «ПСИ КазНур»
г. Шымкент-2022 г.

Взам. инв. N | Подпись и дата | Инв. N подл.

Формат А3

Разрез 3–3

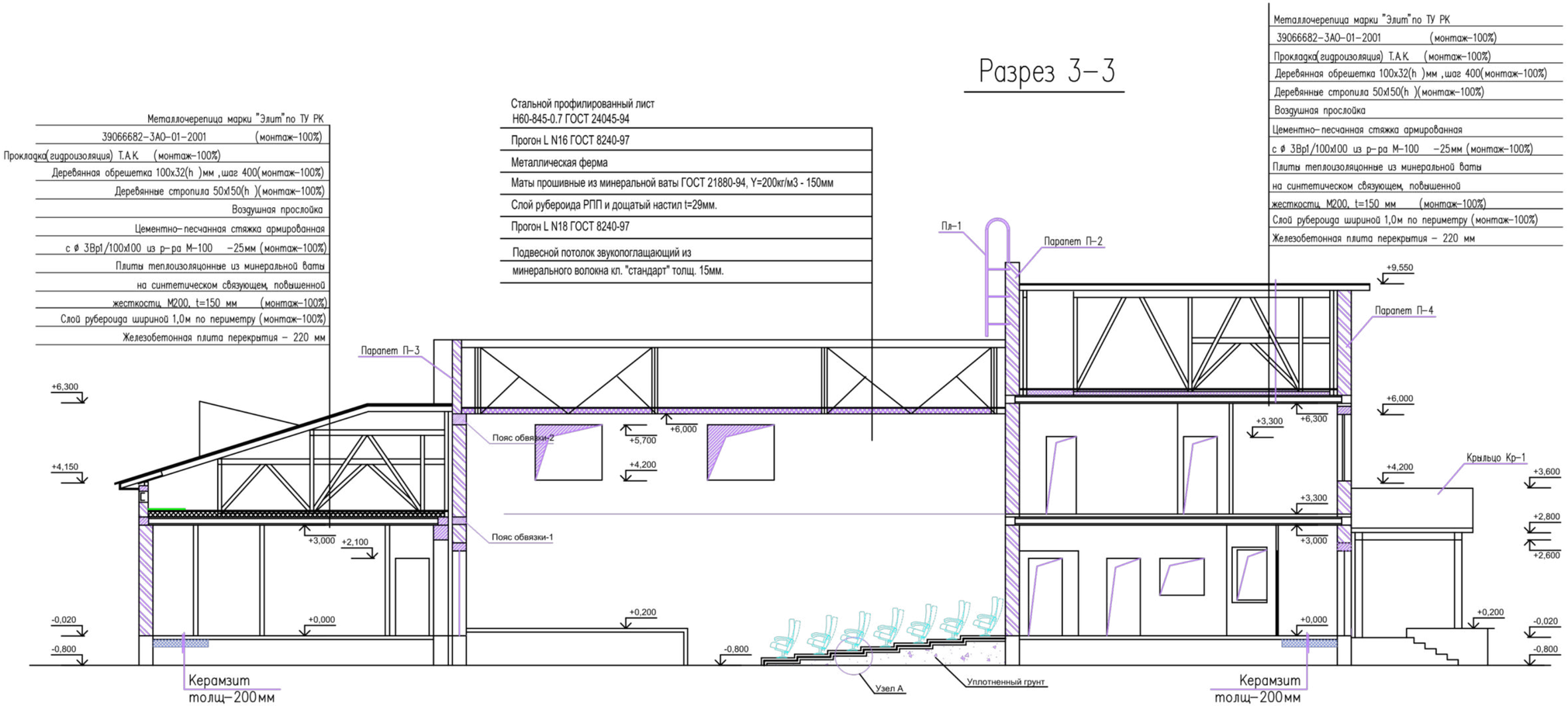

Экспликация бетонного пола в зрительном зале

Наименование или № помещения по плану	Тип пола по проекту	Схема пола	Элементы пола и их толщина	Площадь пола, м²
Узел А		индивидуальный	–Покрытие – из бетона класса В15 –150 по сетка 5 Вр–I 100/100 (вес 1м2=3,08кг) –Гидроизоляционный слой: мастика битумнорезиновая изоляционная ГОСТ 15836–79 –Подстилающий слой: бетон кл. В7,5 –50 –Основание–грунт основной	77,00м2

Данный лист смотреть совместно с листами АС- 9,12,13,

Изм.	Кол.уч.	Лист	N док.	Подпись	Дата
ГИП		Амиралиев			
Проверил		Амиралиев			
Разработал		Минбаев Д.			
Н. контроль		Скрипник			

«Строительство сельского клуба на 150 мест в с. Кольбай Алакольского района, Алматинской области»

Дом культуры

Стадия	Лист	Листов
ЭП	21	22

Разрез 3-3

ТОО «ПСИ КазНур» г. Шымкент-2022 г.

Формат А3

Взам. инв. N | Подпись и дата | Инв. N подл.

План кровли

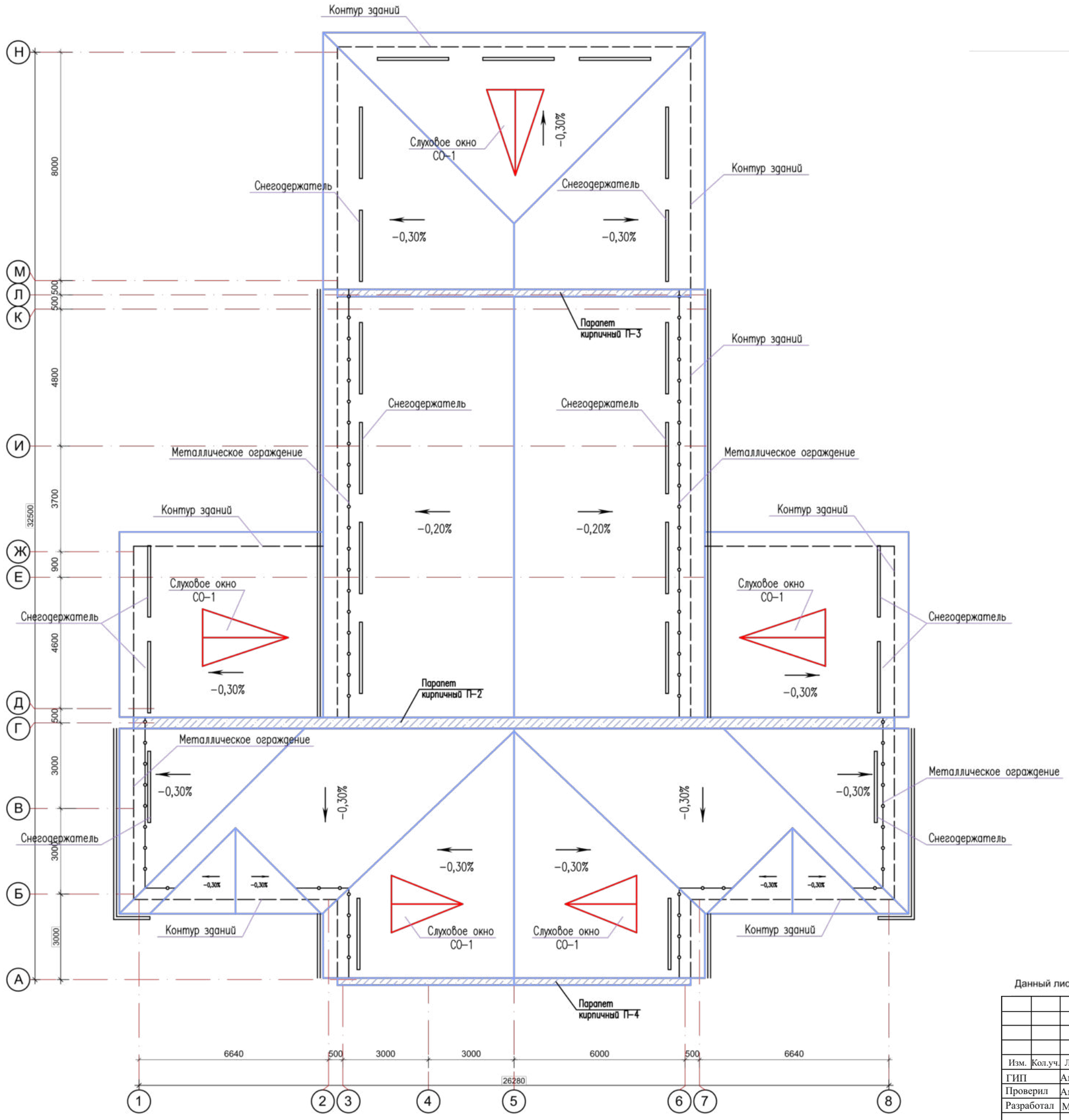

Данный лист смотреть совместно с листами АС-

Изм.	Кол.уч.	Лист	N док.	Подпись	Дата	«Строительство сельского клуба на 150 мест в с. Кольбай Алакольского района, Алматинской области»		
ГИП		Амиралиев				Дом культуры	Стадия	Лист	Листов
Проверил		Амиралиев					ЭП	22	22
Разработал		Минбаев Д.							
						План кровли	ТОО «ПСИ КазНур» г. Шымкент-2022 г.		
Н. контроль		Скрипник							

Взам. инв. N

Подпись и дата

Инв. N подл.