ТОО «QAZ BULDING PROJECT LPP»

Государственная лицензия №22020259 от 01.11.2022 года

Заказ: №11-2023
Заказчик: ГУ «Аппарат Акима поселка Макат Макатского района Атырауской области»

«Разработка проектно-сметной документации на детскую спортивную площадку, расположенную по улице С. Алиева 80/4, С.Алиева 80/3, С,Мукашев 80/8, Мунайшы газет ул, К.Сатпаев 18/5, К.Сатпаева 18/2 в поселке Макат»

РАБОЧИЙ ПРОЕКТ

Генеральный план

11-2023-ГП

Том 2

г. Шымкент - 2024 г.

ТОО «QAZ BULDING PROJECT LPP»

Государственная лицензия №22020259 от 01.11.2022 года

Заказ: №11-2023
Заказчик: ГУ «Аппарат Акима поселка Макат Макатского района Атырауской области»

«Разработка проектно-сметной документации на детскую спортивную площадку, расположенную по улице С. Алиева 80/4, С.Алиева 80/3, С,Мукашев 80/8, Мунайшы газет ул, К.Сатпаев 18/5, К.Сатпаева 18/2 в поселке Макат»

РАБОЧИЙ ПРОЕКТ

Генеральный план

11-2023-ГП

Том 2

Директор ТОО «QAZ BULDING PROJECT LPP» Нияз Б.Е.

Главный инженер проекта Ахилбеков О.Л.

г. Шымкент - 2024 г.

ВЕДОМОСТЬ ЧЕРТЕЖЕЙ МАРКИ "ГП"

Лист	Наименование	Примечание
1	Общие данные.	
2	Разбивочный план. План организации рельефа М1:500.	двор №1.
3	План благоустройства территорий. М1:500.	двор №1.
4	Разбивочный план. План организации рельефа М1:500.	двор №2.
5	План благоустройства территорий. М1:500.	двор №2.
6	Разбивочный план. План организации рельефа М1:500.	двор №3.
7	План благоустройства территорий. М1:500.	двор №3.
8	Разбивочный план. План организации рельефа М1:500.	двор №4.
9	План благоустройства территорий. М1:500.	двор №4.
10	Разбивочный план. План организации рельефа М1:500.	двор №5.
11	План благоустройства территорий. М1:500.	двор №5.
12	Разбивочный план. План организации рельефа М1:500.	двор №6.
13	План благоустройства территорий. М1:500.	двор №6.
14	Конструкции покрытий	

ВЕДОМОСТЬ ССЫЛОЧНЫХ И ПРИЛАГАЕМЫХ ДОКУМЕНТОВ

Обозначение	Наименование	Примечание
	Ссылочные документы	
СП РК 3.01-101-2013	Градостроительство. Планировка и застройка городских и сельских населенных пунктов	
ГОСТ 21.508-93	Правила выполнения рабочей документации генеральных планов предприятий, сооружений и жилищно-гражданских объектов	
СН РК 3.01-01-2013	Градостроительство. Планировка и застройка городских и сельских населенных пунктов	
СН РК 3.06-01-2011	«Доступность зданий и сооружений для маломобильных групп»	
СП РК 3.01-105-2013	Благоустройство территорий населенных пунктов	
РДС РК 3.01-05-2001	Градостроительство. Планировка и застройка населенных мест с учетом потребностей инвалидов и других маломобильных групп населения	

Согласовано

Взам. инв. №

Подп. и дата

Инв. № подл.

Рабочий проект «Разработка проектно-сметной документации на строительство детскую спортивную площадку, расположенную по улице С. Алиева 80/4, С.Алиева 80/3, С,Мукашев 80/8, Мунайшы газет ул, К.Сатпаев 18/5, К.Сатпаева 18/2 в поселке Макат» внутриквартальные инженерные сети и благоустройства разработан в соответствии с действующими на территории Республики Казахстан нормами и правилами и предусматривает мероприятия, обеспечивающие взрыво-пожаробезопасность, исключающие вредные воздействия на окружающую среду и воздушный бассейн, а также предупреждающие чрезвычайные ситуации природного и техногенного характера.

Главный инженер проекта_____Ахилбеков О.

1. Генеральный план

Рабочий проект разработан на основании:

- Задания на проектирование согласованного с заказчиком ГУ "Аппарат Акима поселка Макат Макатского района Атырауской области
- Решение Акима поселка Макат Макатского района Атырауской области за 59 от 17.08.2023 года.
- Решение Акима поселка Макат Макатского района Атырауской области за 63 от 06.06.2015 года.
- Решение Акима поселка Макат Макатского района Атырауской области за 64 от 06.06.2015 года.
- Решение Акима поселка Макат Макатского района Атырауской области за 77 от 10.2023 года.
- Решение Акима поселка Макат Макатского района Атырауской области за 78 от 10.2023 года.
- Решение Акима поселка Макат Макатского района Атырауской области за 87 от 17.08.2023 года.
- АПЗ выданного ГУ «Отдел земельных отношений, архитектуры и градостроительства Макатского района"» за KZ36VUA01049456 от 27.12.2023 г.
- АПЗ выданного ГУ «Отдел земельных отношений, архитектуры и градостроительства Макатского района"» за KZ73VUA01049469 от 27.12.2023 г.
- АПЗ выданного ГУ «Отдел земельных отношений, архитектуры и градостроительства Макатского района"» за KZ80VUA01049440 от 27.12.2023 г.
- АПЗ выданного ГУ «Отдел земельных отношений, архитектуры и градостроительства Макатского района"» за KZ69VUA01049541 от 27.12.2023 г.
- АПЗ выданного ГУ «Отдел земельных отношений, архитектуры и градостроительства Макатского района"» за KZ26VUA01049539 от 27.12.2023 г.
- АПЗ выданного ГУ «Отдел земельных отношений, архитектуры и градостроительства Макатского района"» за KZ86VUA01049526 от 27.12.2023 г.
- Данным проектом выполнен строительство детскую спортивную площадку, расположенную по улице С.Алиева 80/4, С.Алиева 80/3, С,Мукашев 80/8, Мунайшы газет ул, К.Сатпаев 18/5, К.Сатпаева 18/2 в поселке Макат.

При разработке проекта на участке учтены санитарные и противопожарные требования, а также требования к организации людских и транспортных потоков в соответствии с требованиями СП РК 3.01–101–2013 «Градостроительство. Планировка и застройка городских и сельских населенных пунктов», СП РК 3.01–105–2013 «Благоустройство территорий населенных пунктов», СанПиН «Санитарно–эпидемиологические требования к административным и жилым зданиям», утвержденные приказом министра здравоохранения №17769 от 23.11.2018 года.

Разбивка проектируемых площадок и тротуаров выполнена от существующих домов и от края дорог.

Вертикальная планировка.

Рельеф участка имеет небольшой перепадом. Высотные отметки поверхности земли изменяются в пределах –18.00–18.50м.

План организации рельефа выполнен в красных отметках с учетом отвода поверхностных вод.

При выносе в натуру за высотную отметку принять отметку месности.

Отвод сточных и ливневых вод решен от площадок со сбросом на зеленую зону.

Изм.	Кол.уч.	Лист	№ док.	Подп.	Дата
ГАП		Ахилбеков О.			
Проверил		Монтаев А.			
Разработал		Кочеткова О.			
Н. контр.		Монтаев А.			

11–2023 ГП

Разработка проектно–сметной документации на строительство детскую спортивную площадку, расположенную по улице С. Алиева 80/4, С.Алиева 80/3, С,Мукашев 80/8, Мунайшы газет ул, К.Сатпаев 18/5, К.Сатпаева 18/2 в поселке Макат.

Генеральный план

Стадия	Лист	Листов
РП	1	14

Общие данные.

ТОО"QAZ BUILDING PROJECT LPP"
г.Шымкент – 2024г.

Разбивочный план.
План организаций рельефа.

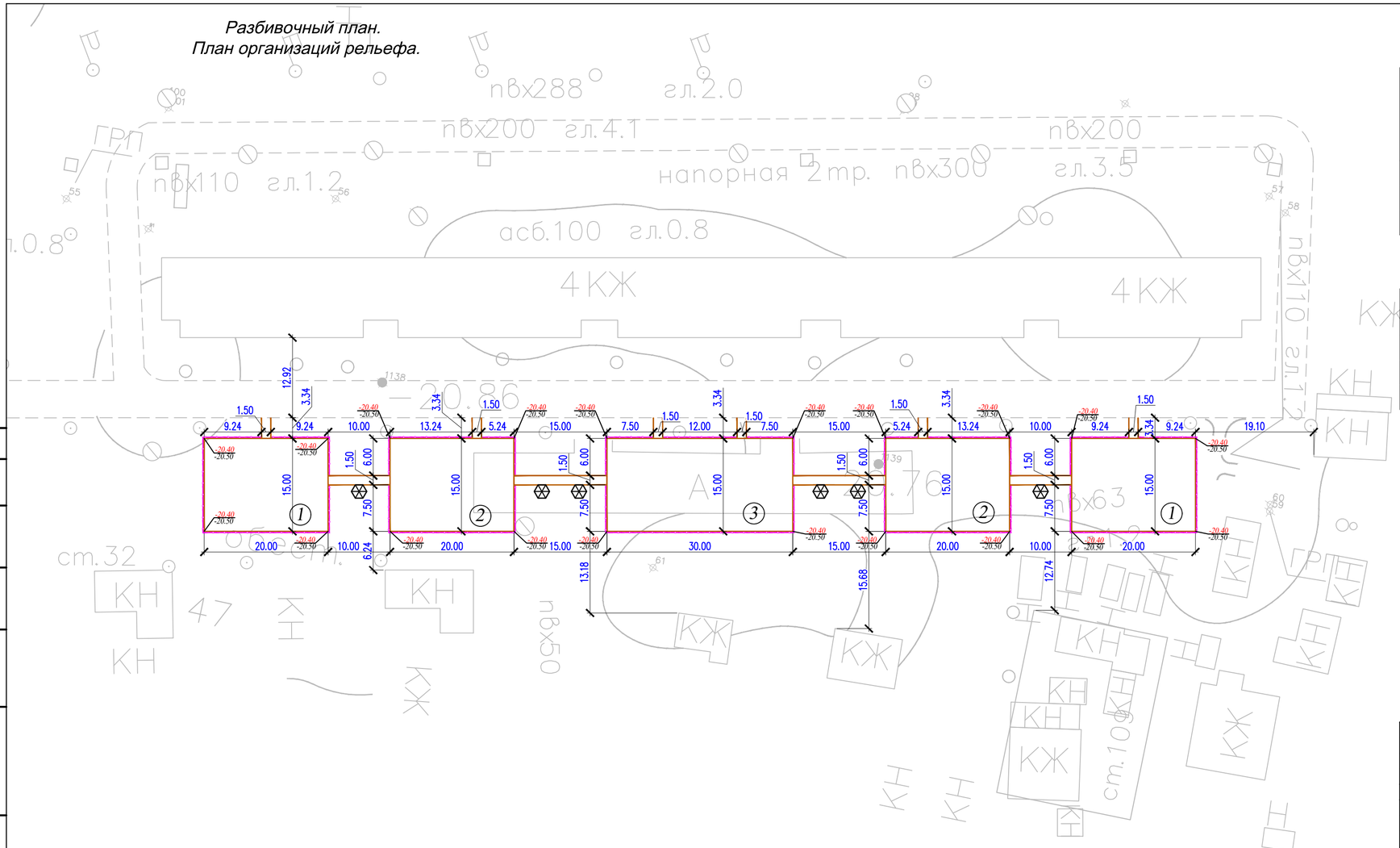
пвх288 гл.2.0
пвх200 гл.4.1
пвх200
напорная 2тр. пвх300
пвх110 гл.1.2
гл.3.5
асб.100 гл.0.8
4КЖ
4КЖ
пвх110 гл.1.2
ст.32
КН
47
КН
КЖ
пвх50
КЖ
КН
КЖ
КН
ст.10
КЖ
КЖ
КН
КЖ
КН
КЖ
КН

План благоустройства территорий.

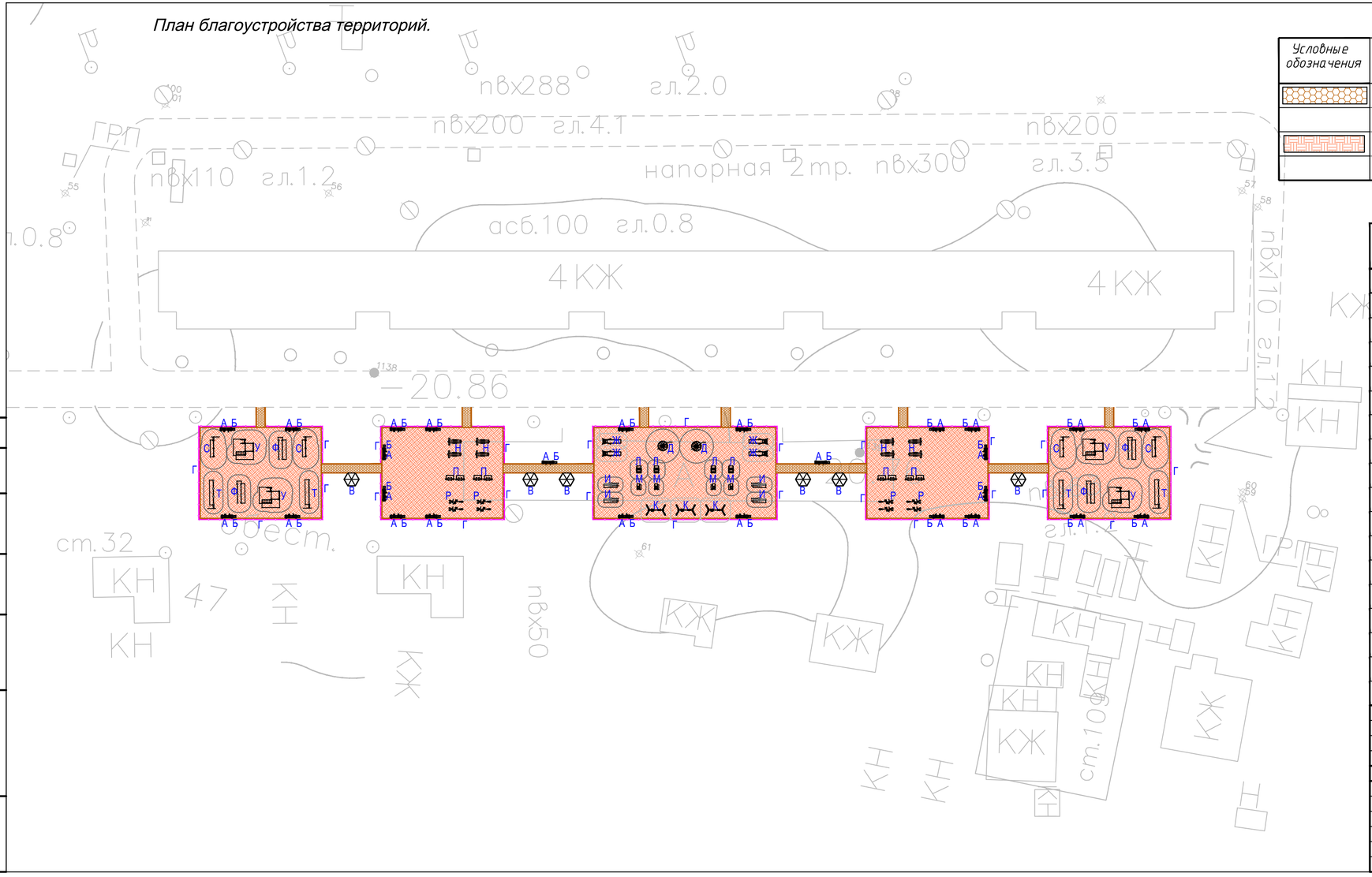

ВЕДОМОСТЬ ТРОТУАРОВ, ДОРОЖЕК И ПЛОЩАДОК

Условные обозначения	N п/п	Наименование	Ед. изм.	Количество	Примечание
	1	Мощение тротуарной плиткой	$м^2$	105	тип II
	2	Бордюр БР 100.20.8 ГОСТ 6665-91	п.м.	510	
	3	Резиновый покрытие для игр, воркаут и спортплощадка	$м^2$	1650	тип III

ВЕДОМОСТЬ МАЛЫХ АРХИТЕКТУРНЫХ ФОРМ И ПЕРЕНОСНЫХ ИЗДЕЛИЙ

Поз.	Обозначение	Наименование	Кол.	Примечание
1	2	3	4	5
А	8601-0302-0306	Скамейка	26	
Б	8601-0303-0206	Урна	26	
В	8601-0106-0305	Беседка	6	
Г	8601-0602-0502	Огр. газонов "Классик" с 1 столбом	357 п.м.	
Д	8601-0101-0104	Карусель с сид, шестимес	2	
Ж	8601-0102-0102	Горка Стандарт	4	
И	8601-0104-0107	Качалка-бал. "Смешарики"	4	
К	8601-0104-0407	Качели двойные со спинкой	3	
Л	8601-0104-0511	Качалка на пр."Кабриолет"	4	
М	8601-0104-0515	Качалка на пру. "Рыбка"	4	
Н	8601-0216-0106	Тренажер "Лыжный ход"	8	
П	8601-0216-0108	Тренажер "Скороход"	8	
Р	8601-0216-0110	Тренажер "Велотренажер и степ"	8	
С	8601-0202-0105	Турник двойной	4	
Т	8601-0202-0101	Турник разновысокий	4	
У	8601-0201-0118	Спортивный комплекс	4	
Ф	8601-0213-0202	Брусья параллельный	4	

Согласовано

Взам. инв. №

Подп. и дата

Инв. № подл.

Изм.	Кол.уч.	Лист	N док.	Подп.	Дата

11-2023 ГП

Разработка проектно-сметной документации на строительство детскую спортивную площадку, расположенную по улице С. Алиева 80/4, С.Алиева 80/3, С.Мукашев 80/8, Мунайшы газет ул, К.Сатпаев 18/5, К.Сатпаева 18/2 в поселке Макат.

ГАП	Ахилбеков О.	
Проверил	Монтаев А	
Разработал	Кочеткова О.	
Н. контр.	Монтаев А	

Генеральный план двор №1.

Стадия	Лист	Листов
РП	3	

План благоустройства территорий М 1:500

ТОО"QAZ BUILDING PROJECT LPP"
г.Шымкент – 2024г.

Разбивочный план.
План организаций рельефа.

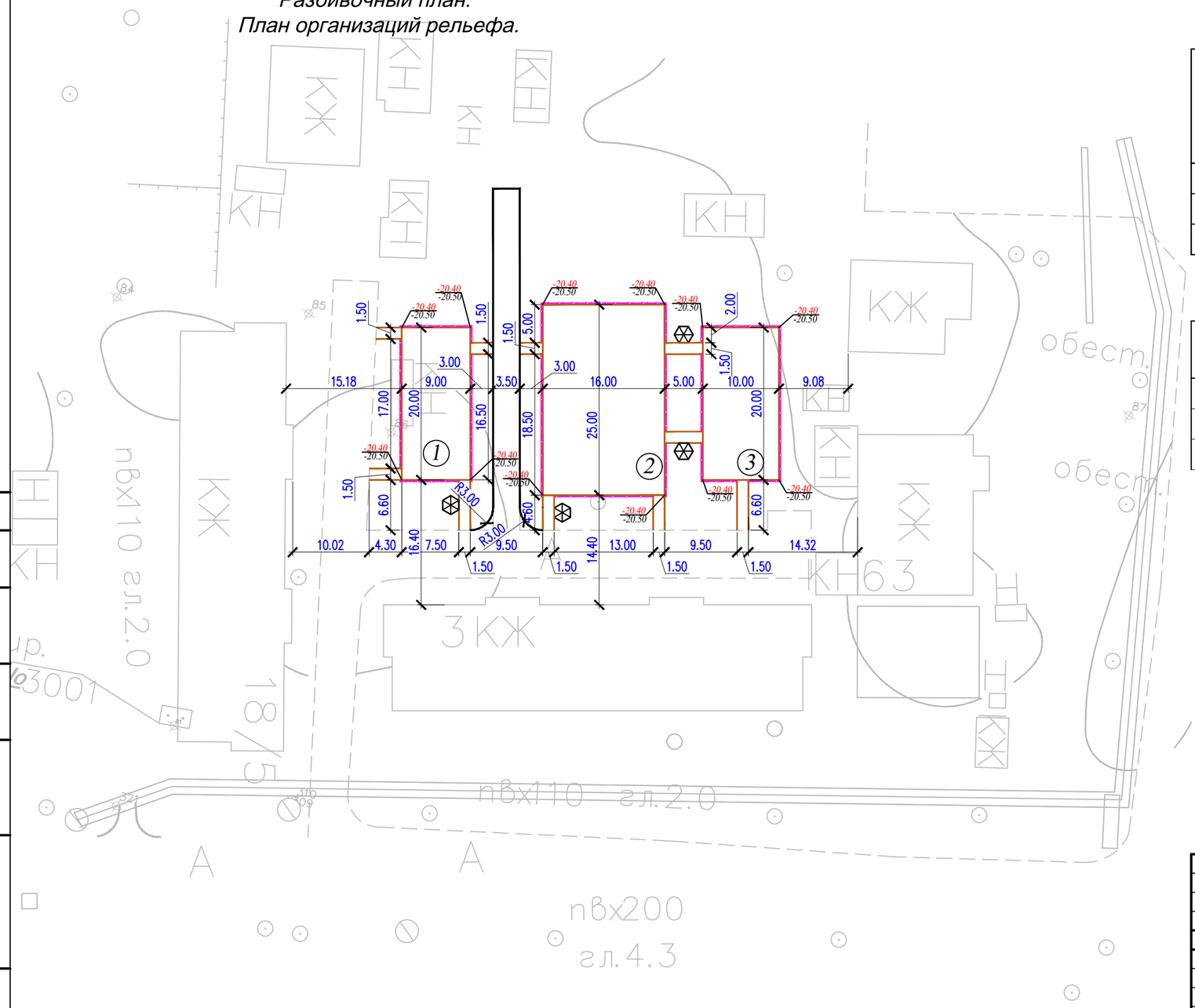

ВЕДОМОСТЬ ЖИЛЫХ И ОБЩЕСТВЕННЫХ ЗДАНИЙ И СООРУЖЕНИЙ

Номер на плане	Наименование и обозначение	Этажность	Количество			Площадь, м2				Строительный объем, м3	
			зданий	квартир		застройки		общая		здания	всего
				здания	всего	здания	всего	здания	всего		
1	Площадка для воркаута	–	1	.	.	(180)	.	.	.	.	.
2	Площадка для игр	–	1	.	.	(400)	.	.	.	.	.
3	Площадка для отдыха взрослых	–	1	.	.	(200)	.	.	.	.	.

Ведомость объемов работ

N п/п	Наименование	Ед. изм.	Количество	Примечание
1	Срезка грунта под покрытий h=0,20м	$м^2$ $м^3$	849 169.8	Демонтаж.
2	Насып грунта под покрытий h=0,10м	$м^2$ $м^3$	849 84.9	Демонтаж.

Условные обозначения

- Граница участка
- 9.94 – Размерная линия
- 492.95 – красная отметка угла здания
- 492.95 – фактическая отметка сущ. рельефа
- 5 – уклон в промиллях
- 81,00 – направление уклона
- 493.75 – расстояние в метрах
- отметка чистого пола здания

Согласовано

Взам. инв. №

Подп. и дата

Инв. № подл.

Изм.	Кол. уч.	Лист	№ док.	Подп.	Дата
ГАП		Ахилбеков С.			
Проверил		Монтаев А			
Разработал		Кочеткова			
Н. контр.		Монтаев А			

11-2023 ГП

Разработка проектно-сметной документации на строительство детскую спортивную площадку, расположенную по улице С. Алиева 80/4, С.Алиева 80/3, С.Мукашев 80/8, Мунайшы газет ул, К.Сатпаев 18/5, К.Сатпаева 18/2 в поселке Макат.

Генеральный план двор №2.

Стадия	Лист	Листов
РП	4	

Разбивочный план. План организаций рельефа. М 1:500

ТОО"QAZ BUILDING PROJECT LPP"
г.Шымкент – 2024г.

План благоустройства территорий.

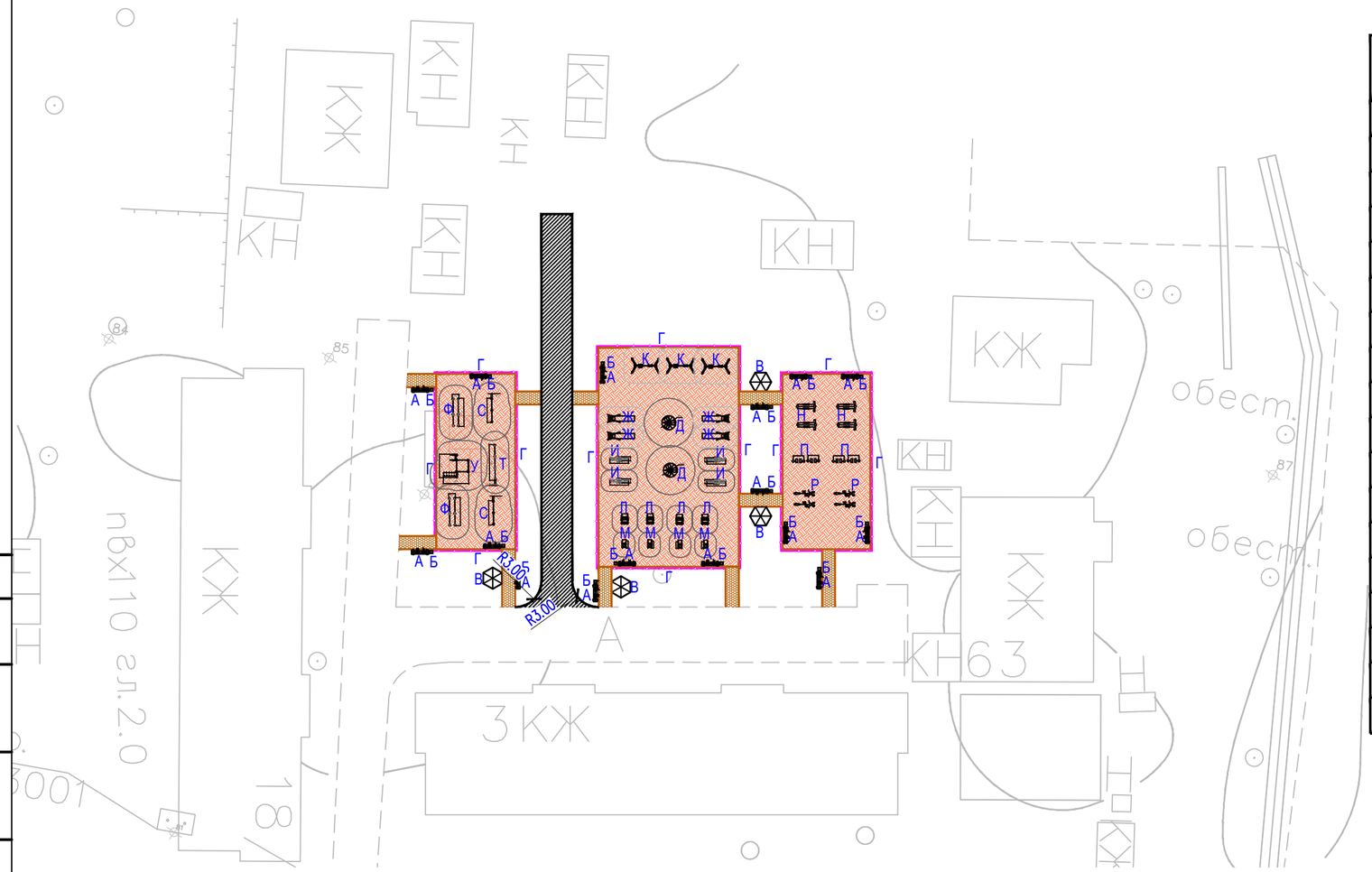

ВЕДОМОСТЬ МАЛЫХ АРХИТЕКТУРНЫХ ФОРМ И ПЕРЕНОСНЫХ ИЗДЕЛИЙ

Поз.	Обозначение	Наименование	Кол.	Примечание
1	2	3	4	5
А	8601-0302-0306	Скамейка	16	
Б	8601-0303-0206	Урна	16	
В	8601-0106-0305	Беседка	4	
Г	8601-0602-0502	Огр. газонов "Классик" с 1 столбом	187 п.м.	
Д	8601-0101-0104	Карусель с сид, шестимес	2	
Ж	8601-0102-0102	Горка Стандарт	4	
И	8601-0104-0107	Качалка-бал. "Смешарики"	4	
К	8601-0104-0407	Качели двойные со спинкой	3	
Л	8601-0104-0511	Качалка на пр."Кабриолет"	4	
М	8601-0104-0515	Качалка на пру. "Рыбка"	4	
Н	8601-0216-0106	Тренажер "Лыжный ход"	4	
П	8601-0216-0108	Тренажер "Скороход"	4	
Р	8601-0216-0110	Тренажер "Велотренажер и степ"	4	
С	8601-0202-0105	Турник двойной	2	
Т	8601-0202-0101	Турник разновысокий	1	
У	8601-0201-0118	Спортивный комплекс	1	
Ф	8601-0213-0202	Брусья параллельный	2	

ВЕДОМОСТЬ ТРОТУАРОВ, ДОРОЖЕК И ПЛОЩАДОК

Условные обозначения	N п/п	Наименование	Ед. изм.	Количество	Примечание
	1	Двухслойное асфальтобетонное покрытие	$м^2$	161	тип I
	2	Бордюр БР 100.30.15 ГОСТ 6665-91	п.м.	97	
	3	Мощение тротуарной плиткой	$м^2$	69	тип II
	4	Бордюр БР 100.20.8 ГОСТ 6665-91	п.м.	294	
	5	Резиновый покрытие для игр, воркаут и спортплощадка	$м^2$	780	тип III

Согласовано

Взам. инв. №

Подп. и дата

Инв. № подл.

Изм.	Кол. уч.	Лист	N док.	Подп.	Дата
ГАП		Ахилбеков О.			
Проверил		Монтаев А.			
Разработал		Кочеткова			
Н. контр.		Монтаев А.			

11-2023 ГП

Разработка проектно-сметной документации на строительство детскую спортивную площадку, расположенную по улице С. Алиева 80/4, С.Алиева 80/3, С.Мукашев 80/8, Мунайшы газет ул, К.Сатпаева 18/5, К.Сатпаева 18/2 в поселке Макат.

Генеральный план двор №2.

Стадия	Лист	Листов
РП	5	

План благоустройства территорий М 1:500

ТОО"QAZ BUILDING PROJECT LPP"
г.Шымкент – 2024г.

Разбивочный план.
План организаций рельефа.

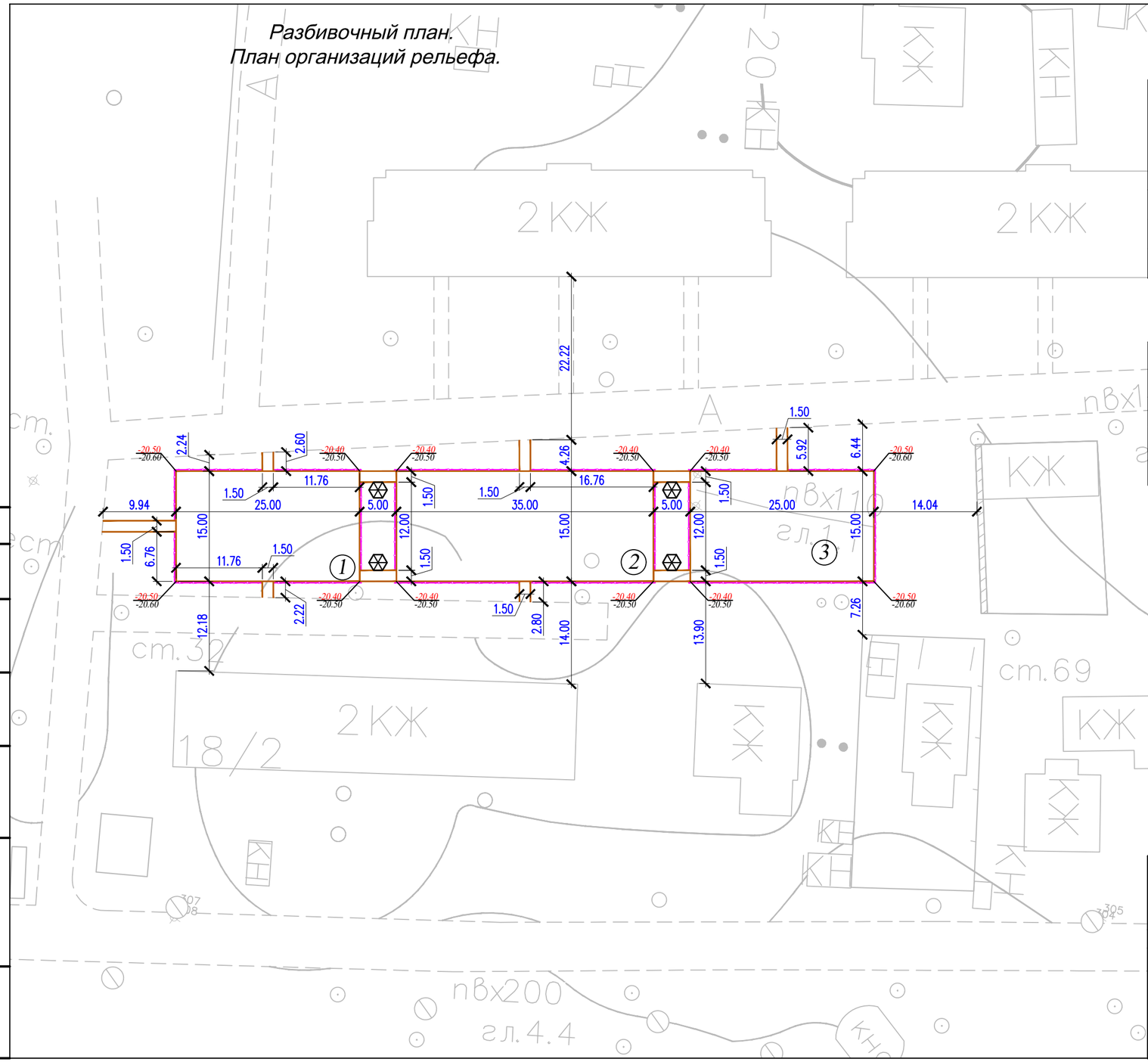

ВЕДОМОСТЬ ЖИЛЫХ И ОБЩЕСТВЕННЫХ ЗДАНИЙ И СООРУЖЕНИЙ

Номер на плане	Наименование и обозначение	Этажность	Количество			Площадь, м2				Строительный объем, м3	
			зданий	квартир		застройки		общая		здания	всего
				здания	всего	здания	всего	здания	всего		
1	Площадка для воркаута	–	1	.	.	(375)	.	.	.	.	.
2	Площадка для игр	–	1	.	.	(525)	.	.	.	.	.
3	Площадка для отдыха взрослых	–	1	.	.	(375)	.	.	.	.	.

Ведомость объемов работ

N п/п	Наименование	Ед. изм.	Количество	Примечание
1	Срезка грунта под покрытий h=0,20м	$м^2$ $м^3$	1347 269.4	Демонтаж.
2	Насып грунта под покрытий h=0,10м	$м^2$ $м^3$	1347 134.7	Демонтаж.

Условные обозначения

- Граница участка
- Размерная линия
- 492.95 — красная отметка угла здания
- 492.95 — фактическая отметка сущ. рельефа
- уклон в промиллях
- 5 — направление уклона
- 81,00 — расстояние в метрах
- 493.75 — отметка чистого пола здания

Согласовано

Взам. инв. №

Подп. и дата

Инв. № подл.

Изм.	Кол. уч.	Лист	№ док.	Подп.	Дата
ГАП		Ахилбеков О.			
Проверил		Монтаев А.			
Разработал		Кочеткова О.			
Н. контр.		Монтаев А.			

11-2023 ГП

Разработка проектно-сметной документации на строительство детскую спортивную площадку, расположенную по улице С. Алиева 80/4, С.Алиева 80/3, С.Мукашев 80/8, Мунайшы газет ул, К.Сатпаев 18/5, К.Сатпаева 18/2 в поселке Макат.

Генеральный план двор №3.

Стадия	Лист	Листов
РП	6	

Разбивочный план. План организаций рельефа. М 1:500

ТОО"QAZ BUILDING PROJECT LPP"
г.Шымкент – 2024г.

План благоустройства территорий.

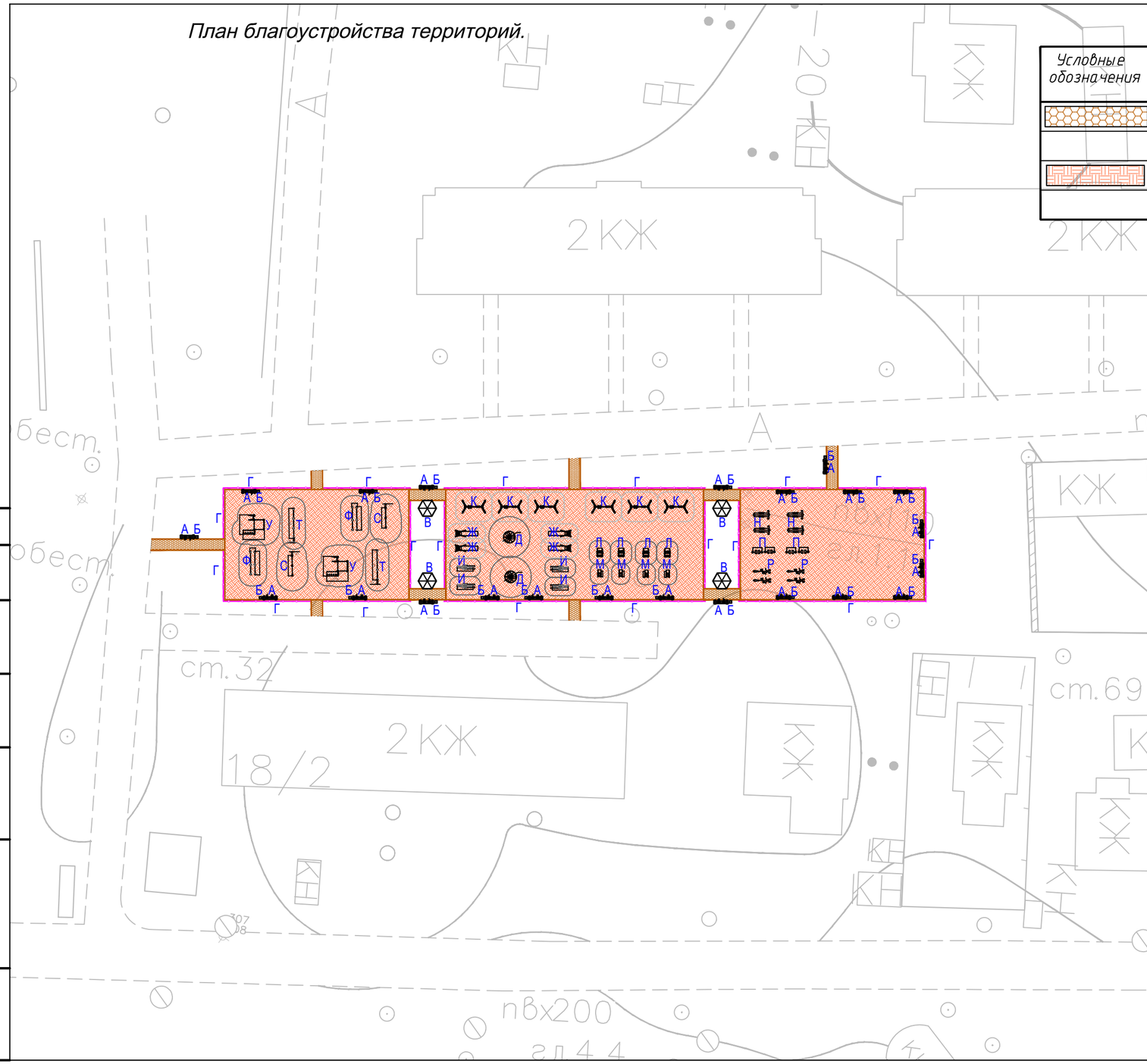

ВЕДОМОСТЬ ТРОТУАРОВ, ДОРОЖЕК И ПЛОЩАДОК

Условные обозначения	N п/п	Наименование	Ед. изм.	Количество	Примечание
	1	Мощение тротуарной плиткой	$м^2$	72	тип II
	2	Бордюр БР 100.20.8 ГОСТ 6665-91	п.м.	356	
	3	Резиновый покрытие для игр, воркаут и спортплощадка	$м^2$	1275	тип III

ВЕДОМОСТЬ МАЛЫХ АРХИТЕКТУРНЫХ ФОРМ И ПЕРЕНОСНЫХ ИЗДЕЛИЙ

Поз.	Обозначение	Наименование	Кол.	Примечание
1	2	3	4	5
А	8601-0302-0306	Скамейка	22	
Б	8601-0303-0206	Урна	22	
В	8601-0106-0305	Беседка	4	
Г	8601-0602-0502	Огр. газонов "Классик" с 1 столбом	244 п.м.	
Д	8601-0101-0104	Карусель с сид, шестимес	2	
Ж	8601-0102-0102	Горка Стандарт	4	
И	8601-0104-0107	Качалка-бал. "Смешарики"	4	
К	8601-0104-0407	Качели двойные со спинкой	6	
Л	8601-0104-0511	Качалка на пр."Кабриолет"	4	
М	8601-0104-0515	Качалка на пру. "Рыбка"	4	
Н	8601-0216-0106	Тренажер "Лыжный ход"	4	
П	8601-0216-0108	Тренажер "Скороход"	4	
Р	8601-0216-0110	Тренажер "Велотренажер и степ"	4	
С	8601-0202-0105	Турник двойной	2	
Т	8601-0202-0101	Турник разновысокий	2	
У	8601-0201-0118	Спортивный комплекс	2	
Ф	8601-0213-0202	Брусья параллельный	2	

Согласовано

Взам. инв. №

Подп. и дата

Инв. № подл.

Изм.	Кол. уч.	Лист	№ док.	Подп.	Дата

11-2023 ГП

Разработка проектно-сметной документации на строительство детскую спортивную площадку, расположенную по улице С. Алиева 80/4, С.Алиева 80/3, С.Мукашев 80/8, Мунайшы газет ул, К.Сатпаев 18/5, К.Сатпаева 18/2 в поселке Макат.

ГАП	Ахилбеков С.	
Проверил	Монтаев А	
Разработал	Кочеткова О.	
Н.контр.	Монтаев А	

Генеральный план двор №3.

Стадия	Лист	Листов
РП	7	

План благоустройства территорий М 1:500

ТОО"QAZ BUILDING PROJECT LPP"
г.Шымкент – 2024г.

Разбивочный план.
План организаций рельефа.

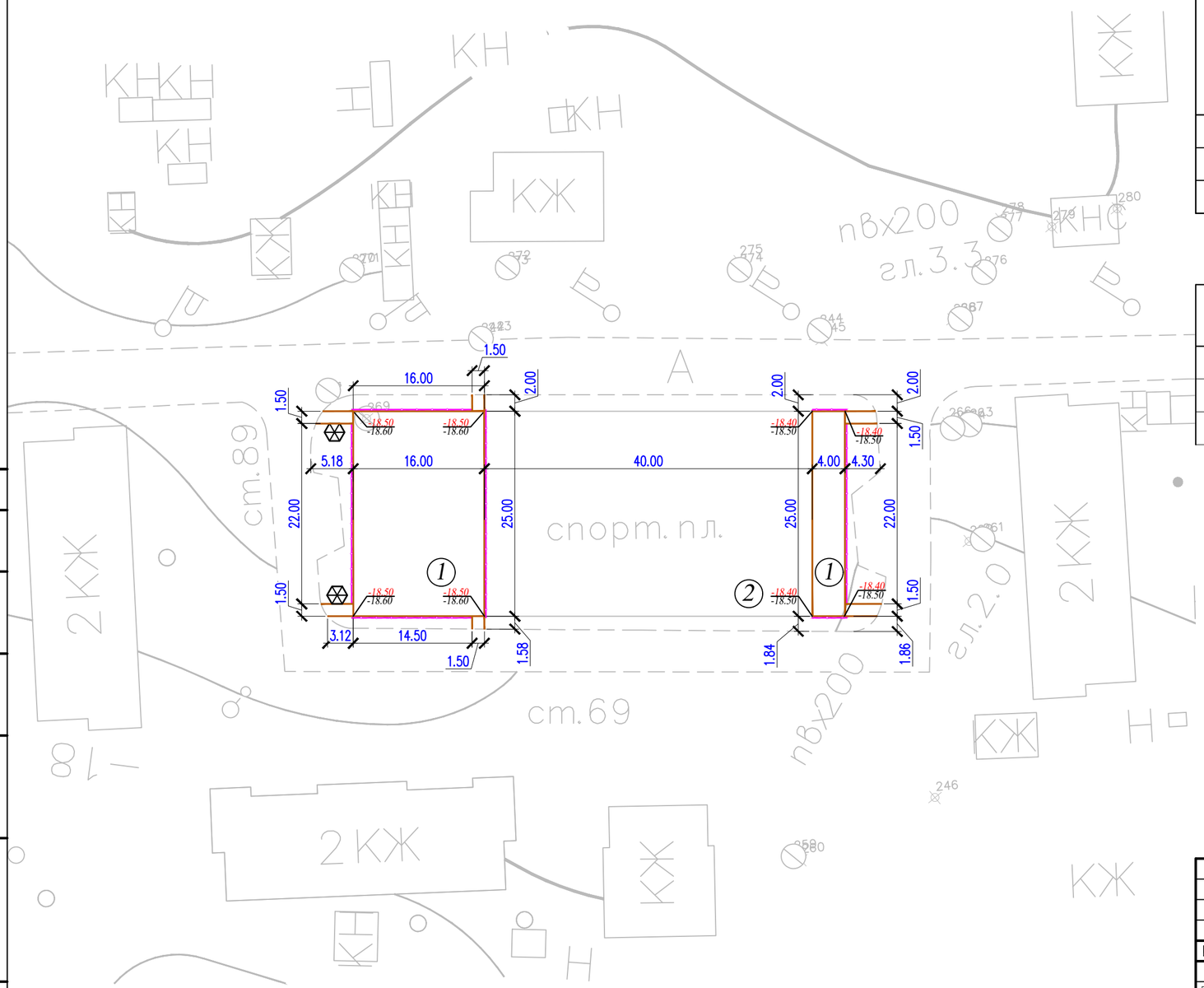

ВЕДОМОСТЬ ЖИЛЫХ И ОБЩЕСТВЕННЫХ ЗДАНИЙ И СООРУЖЕНИЙ

Номер на плане	Наименование и обозначение	Этажность	Количество			Площадь, м2				Строительный объем, м3	
			зданий	квартир		застройки		общая		здания	всего
				здания	всего	здания	всего	здания	всего		
1	Площадка для игр и воркаута	–	2	.	.	(500)	.	.	.	.	.
2	Футбольный поле (сущест.)	–	1	.	.	(1000)	.	.	.	.	.

Ведомость объемов работ

N п/п	Наименование	Ед. изм.	Количество	Примечание
1	Срезка грунта под покрытий h=0,20м	$м^2$ $м^3$	530 106.0	Демонтаж.
2	Насып грунта под покрытий h=0,10м	$м^2$ $м^3$	530 53.0	Демонтаж.

Условные обозначения

- Граница участка
- 9.94 – Размерная линия
- 492.95 – красная отметка угла здания
- 492,95 – фактическая отметка сущ. рельефа
- 5 – уклон в промиллях
- 81,00 – направление уклона
- расстояние в метрах
- 493.75 – отметка чистого пола здания

Согласовано

Взам. инв. №

Подп. и дата

Инв. № подл.

Изм.	Кол. уч.	Лист	№ док.	Подп.	Дата
ГАП		Ахилбеков О.			
Проверил		Монтаев А.			
Разработал		Кочеткова О.			
Н. контр.		Монтаев А.			

11-2023 ГП

Разработка проектно-сметной документации на строительство детскую спортивную площадку, расположенную по улице С. Алиева 80/4, С.Алиева 80/3, С.Мукашев 80/8, Мунайшы газет ул, К.Сатпаев 18/5, К.Сатпаева 18/2 в поселке Макат.

Генеральный план двор №4.

Стадия	Лист	Листов
РП	8	

Разбивочный план. План организаций рельефа. М 1:500

ТОО"QAZ BUILDING PROJECT LPP"
г.Шымкент – 2024г.

План благоустройства территорий.

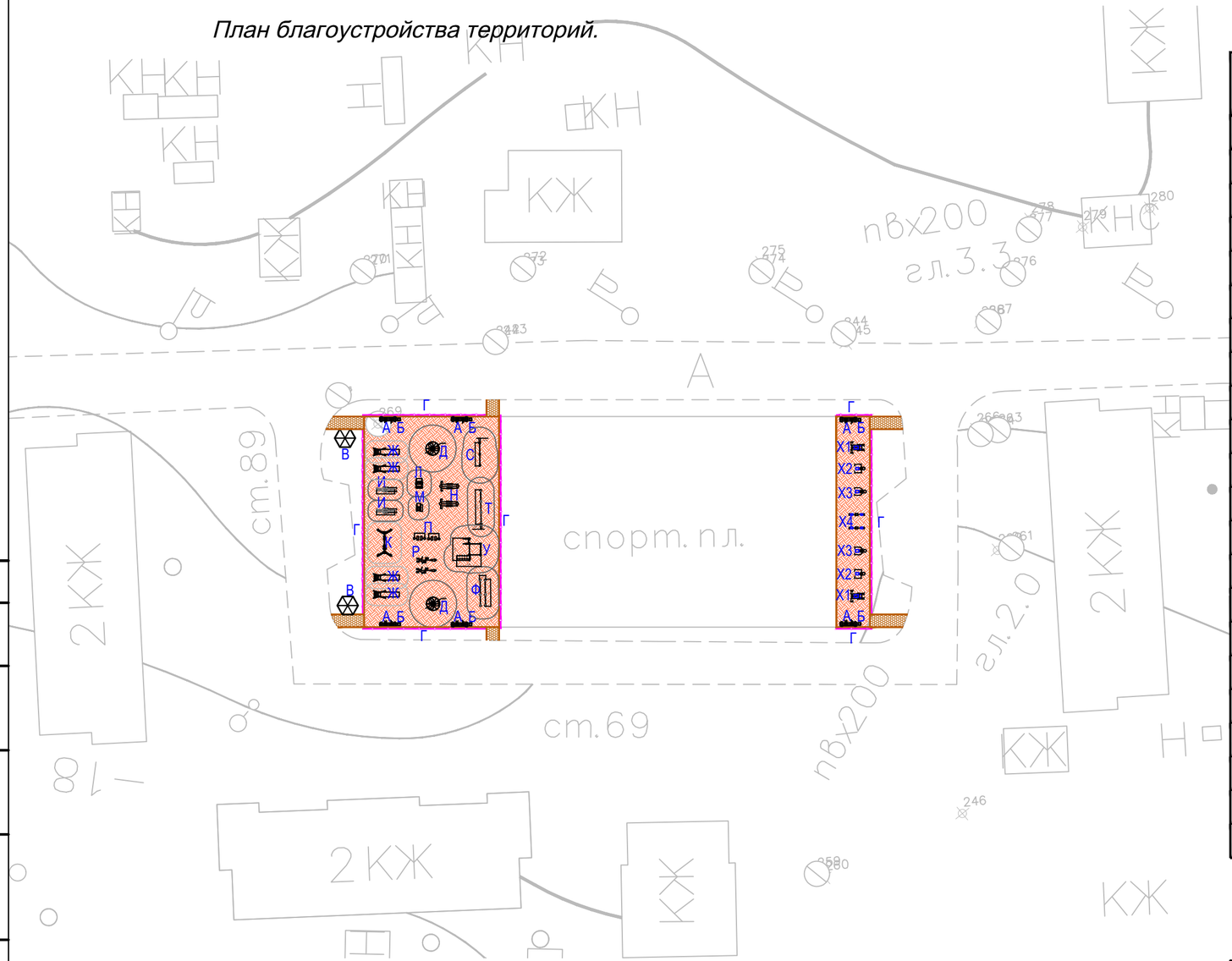

ВЕДОМОСТЬ МАЛЫХ АРХИТЕКТУРНЫХ ФОРМ И ПЕРЕНОСНЫХ ИЗДЕЛИЙ

Поз.	Обозначение	Наименование	Кол.	Примечание
1	2	3	4	5
А	8601-0302-0306	Скамейка	4	
Б	8601-0303-0206	Урна	4	
В	8601-0106-0305	Беседка	2	
Г	8601-0602-0502	Огр. газонов "Классик" с 1 столбом	77 п.м.	
Д	8601-0101-0104	Карусель с сид, шестимес	2	
Ж	8601-0102-0102	Горка Стандарт	4	
И	8601-0104-0107	Качалка-бал. "Смешарики"	2	
К	8601-0104-0407	Качели двойные со спинкой	1	
Л	8601-0104-0511	Качалка на пр."Кабриолет"	1	
М	8601-0104-0515	Качалка на пру. "Рыбка"	1	
Н	8601-0216-0106	Тренажер "Лыжный ход"	2	
П	8601-0216-0108	Тренажер "Скороход"	2	
Р	8601-0216-0110	Тренажер "Велотренажер и степ"	2	
С	8601-0202-0105	Турник двойной	1	
Т	8601-0202-0101	Турник разновысокий	1	
У	8601-0201-0118	Спортивный комплекс	1	
Ф	8601-0213-0202	Брусья параллельный	1	
Х1	8601-0216-0111	Тренажер "Гребля"	2	
Х2	8601-0216-0109	Тренажер "Жим от груди"	2	
Х3	8601-0216-0105	Тренажер "Тяга верхняя"	2	
Х4	8601-0216-0101	Тренажер "Жим ногами"	2	

ВЕДОМОСТЬ ТРОТУАРОВ, ДОРОЖЕК И ПЛОЩАДОК

Условные обозначения	N п/п	Наименование	Ед. изм.	Количество	Примечание
	1	Мощение тротуарной плиткой	$м^2$	30	тип II
	2	Бордюр БР 100.20.8 ГОСТ 6665-91	п.м.	180	
	3	Резиновый покрытие для игр, воркаут и спортплощадка	$м^2$	500	тип III

Согласовано

Взам. инв. №

Подп. и дата

Инв. № подл.

Изм.	Кол. уч.	Лист	№ док.	Подп.	Дата
ГАП		Ахилбеков О.			
Проверил		Монтаев А.			
Разработал		Кочеткова О.			
Н. контр.		Монтаев А.			

11-2023 ГП

Разработка проектно-сметной документации на строительство детскую спортивную площадку, расположенную по улице С. Алиева 80/4, С.Алиева 80/3, С.Мукашев 80/8, Мунайшы газет ул, К.Сатпаев 18/5, К.Сатпаева 18/2 в поселке Макат.

Генеральный план двор №4.

Стадия	Лист	Листов
РП	9	

План благоустройства территорий М 1:500

ТОО"QAZ BUILDING PROJECT LPP"
г.Шымкент – 2024г.

Разбивочный план.
План организаций рельефа.

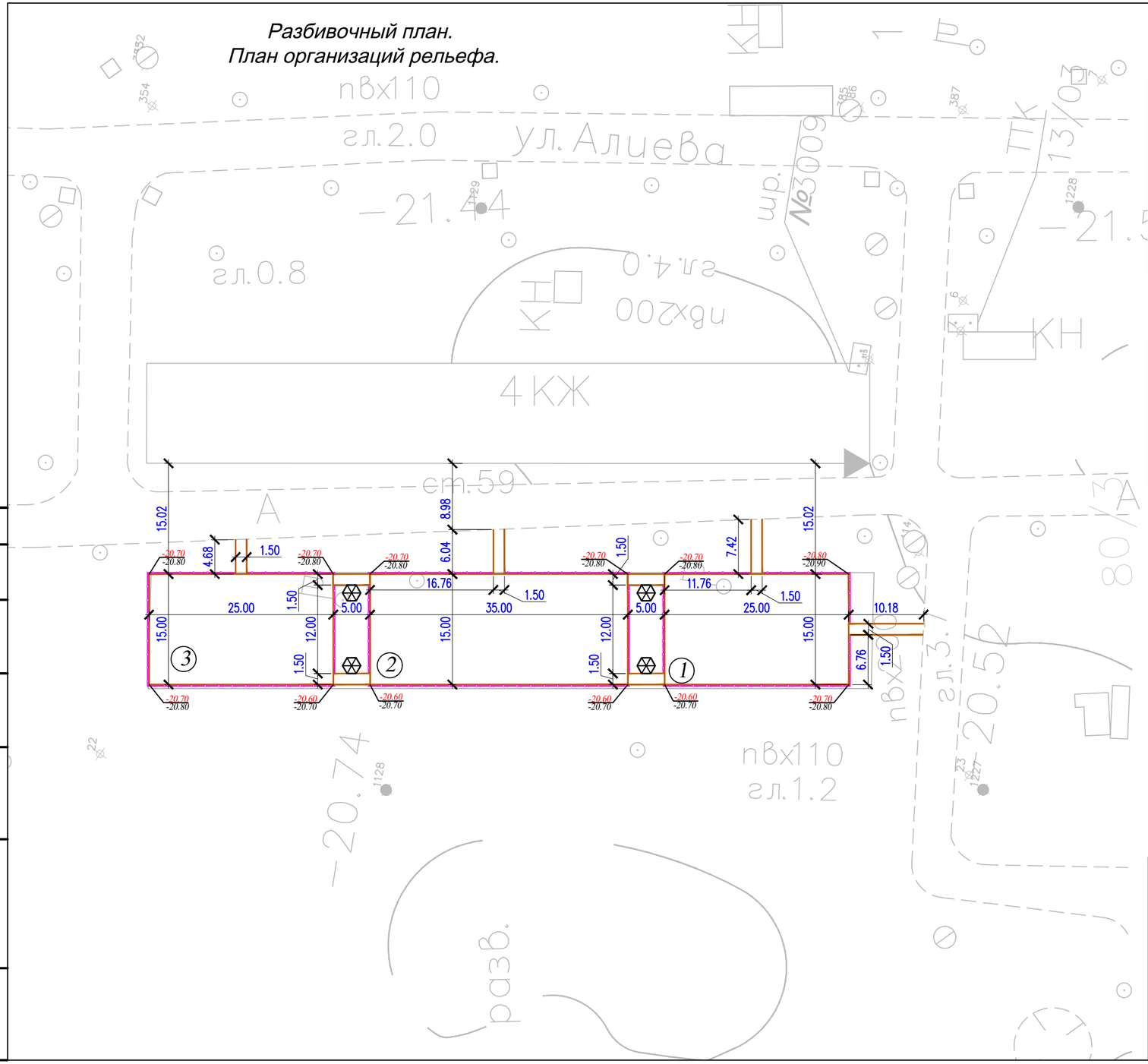

ВЕДОМОСТЬ ЖИЛЫХ И ОБЩЕСТВЕННЫХ ЗДАНИЙ И СООРУЖЕНИЙ

Номер на плане	Наименование и обозначение	Этажность	Количество			Площадь, м2				Строительный объем, м3	
			зданий	квартир		застройки		общая			
				здания	всего	здания	всего	здания	всего	здания	всего
1	Площадка для воркаута	–	1	.	.	(375)	.	.	.	.	.
2	Площадка для игр	–	1	.	.	(525)	.	.	.	.	.
3	Площадка для отдыха взрослых	–	1	.	.	(375)	.	.	.	.	.

Ведомость объемов работ

N п/п	Наименование	Ед. изм.	Количество	Примечание
1	Срезка грунта под покрытий h=0,20м	$м^2$ $м^3$	1348 269.6	Демонтаж.
2	Насып грунта под покрытий h=0,10м	$м^2$ $м^3$	1348 134.8	Демонтаж.

Условные обозначения

- Граница участка
- Размерная линия
- 492.95 / 492.95 — красная отметка угла здания; фактическая отметка сущ. рельефа
- уклон в промиллях
- 5 / 81,00 — направление уклона; расстояние в метрах
- 493.75 — отметка чистого пола здания

Согласовано

Взам. инв. №

Подп. и дата

Инв. № подл.

Изм.	Кол. уч.	Лист	№ док.	Подп.	Дата
ГАП		Ахилбеков О			
Проверил		Монтаев А			
Разработал		Кочеткова			
Н. контр.		Монтаев А			

11-2023 ГП

Разработка проектно-сметной документации на строительство детскую спортивную площадку, расположенную по улице С. Алиева 80/4, С.Алиева 80/3, С.Мукашев 80/8, Мунайшы газет ул, К.Сатпаев 18/5, К.Сатпаева 18/2 в поселке Макат.

Генеральный план двор №5.

Стадия	Лист	Листов
РП	10	

Раздивочный план. План организаций рельефа. М 1:500

ТОО"QAZ BUILDING PROJECT LPP"
г.Шымкент – 2024г.

План благоустройства территорий.

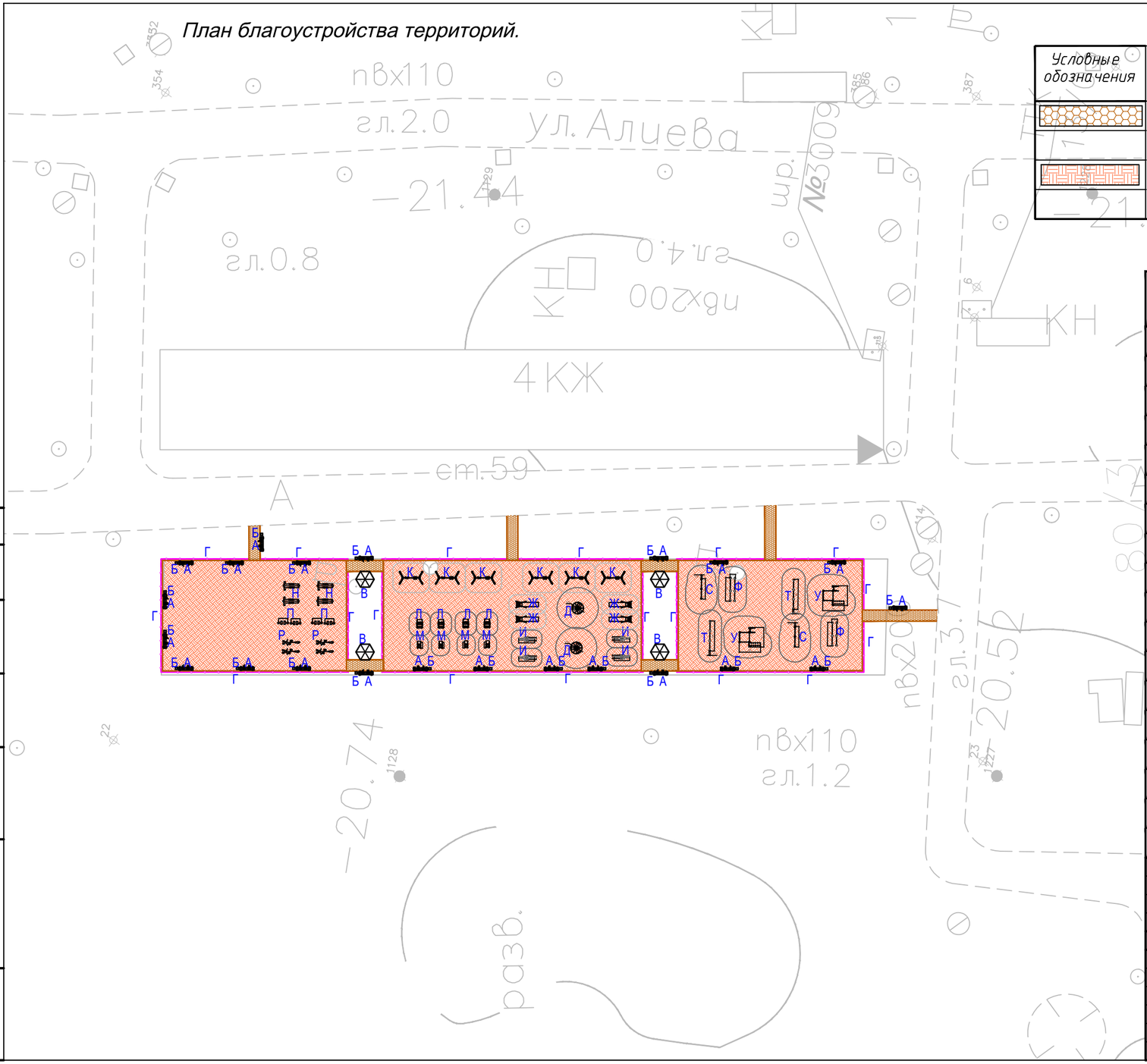

ВЕДОМОСТЬ ТРОТУАРОВ, ДОРОЖЕК И ПЛОЩАДОК

Условные обозначения	N п/п	Наименование	Ед. изм.	Количество	Примечание
	1	Мощение тротуарной плиткой	$м^2$	73	тип II
	2	Бордюр БР 100.20.8 ГОСТ 6665-91	п.м.	357	
	3	Резиновый покрытие для игр, воркаут и спортплощадка	$м^2$	1275	тип III

ВЕДОМОСТЬ МАЛЫХ АРХИТЕКТУРНЫХ ФОРМ И ПЕРЕНОСНЫХ ИЗДЕЛИЙ

Поз.	Обозначение	Наименование	Кол.	Примечание
1	2	3	4	5
А	8601-0302-0306	Скамейка	22	
Б	8601-0303-0206	Урна	22	
В	8601-0106-0305	Беседка	4	
Г	8601-0602-0502	Огр. газонов "Классик" с 1 столбом	247 п.м.	
Д	8601-0101-0104	Карусель с сид, шестимес	2	
Ж	8601-0102-0102	Горка Стандарт	4	
И	8601-0104-0107	Качалка-бал. "Смешарики"	4	
К	8601-0104-0407	Качели двойные со спинкой	6	
Л	8601-0104-0511	Качалка на пр."Кабриолет"	4	
М	8601-0104-0515	Качалка на пру. "Рыбка"	4	
Н	8601-0216-0106	Тренажер "Лыжный ход"	4	
П	8601-0216-0108	Тренажер "Скороход"	4	
Р	8601-0216-0110	Тренажер "Велотренажер и степ"	4	
С	8601-0202-0105	Турник двойной	2	
Т	8601-0202-0101	Турник разновысокий	2	
У	8601-0201-0118	Спортивный комплекс	2	
Ф	8601-0213-0202	Брусья параллельный	2	

11-2023 ГП

Разработка проектно-сметной документации на строительство детскую спортивную площадку, расположенную по улице С. Алиева 80/4, С.Алиева 80/3, С.Мукашев 80/8, Мунайшы газет ул, К.Сатпаев 18/5, К.Сатпаева 18/2 в поселке Макат.

Изм.	Кол. уч.	Лист	N док.	Подп.	Дата
ГАП		Ахилбеков С			
Проверил		Монтаев А			
Разработал		Кочеткова			
Н.контр.		Монтаев А			

Генеральный план двор №5.

Стадия	Лист	Листов
РП	11	

План благоустройства территорий М 1:500

ТОО"QAZ BUILDING PROJECT LPP" г.Шымкент – 2024г.

Согласовано

Взам. инв. №

Подп. и дата

Инв. № подл.

Разбивочный план.
План организаций рельефа.

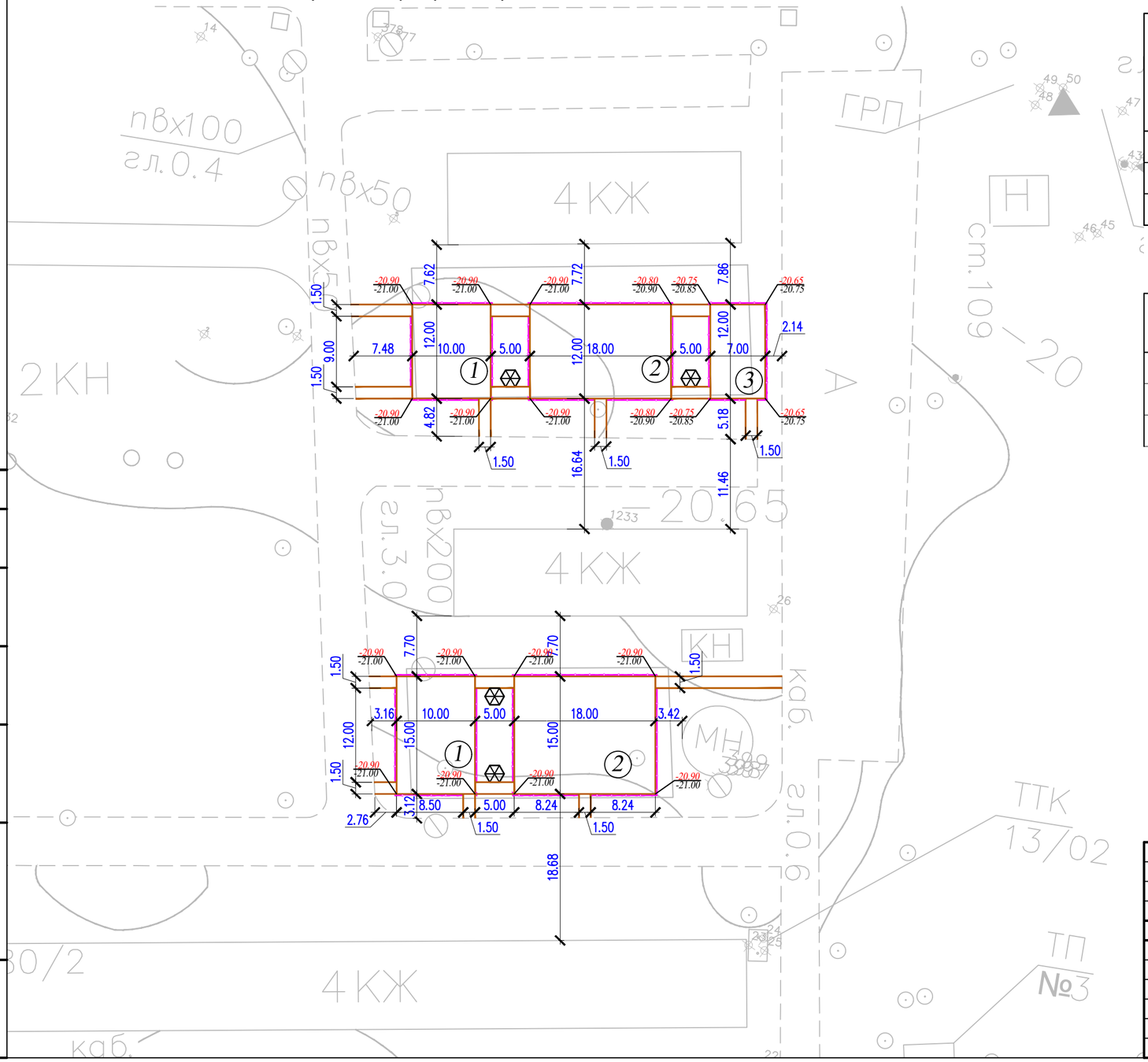

ВЕДОМОСТЬ ЖИЛЫХ И ОБЩЕСТВЕННЫХ ЗДАНИЙ И СООРУЖЕНИЙ

Номер на плане	Наименование и обозначение	Этажность	Количество			Площадь, м2				Строительный объем, м3	
			зданий	квартир		застройки		общая			
				здания	всего	здания	всего	здания	всего	здания	всего
1	Площадка для воркаута	–	2	.	.	(270)	.	.	.	.	.
2	Площадка для игр	–	2	.	.	(486)	.	.	.	.	.
3	Площадка для отдыха взрослых	–	1	.	.	(84)	.	.	.	.	.

Ведомость объемов работ

N п/п	Наименование	Ед. изм.	Количество	Примечание
1	Срезка грунта под покрытий h=0,20м	$м^2$ $м^3$	973 194.6	Демонтаж.
2	Насып грунта под покрытий h=0,10м	$м^2$ $м^3$	973 97.3	Демонтаж.

Условные обозначения

- Граница участка
- 9.94 – Размерная линия
- 492,95 / 492,95 – красная отметка угла здания; фактическая отметка сущ. рельефа
- 5 / 81,00 – уклон в промиллях; направление уклона; расстояние в метрах
- 493,75 – отметка чистого пола здания

Согласовано

Взам. инв. №

Подп. и дата

Инв. № подл.

Изм.	Кол. уч.	Лист	N док.	Подп.	Дата
ГАП		Ахилбеков О.			
Проверил		Монтаев А.			
Разработал		Кочеткова О.			
Н. контр.		Монтаев А.			

11-2023 ГП

Разработка проектно-сметной документации на строительство детскую спортивную площадку, расположенную по улице С. Алиева 80/4, С.Алиева 80/3, С.Мукашев 80/8, Мунайшы газет ул, К.Сатпаев 18/5, К.Сатпаева 18/2 в поселке Макат.

Генеральный план двор №5.

Стадия	Лист	Листов
РП	12	

Разбивочный план. План организаций рельефа. М 1:500

ТОО"QAZ BUILDING PROJECT LPP"
г.Шымкент – 2024г.

План благоустройства территорий.

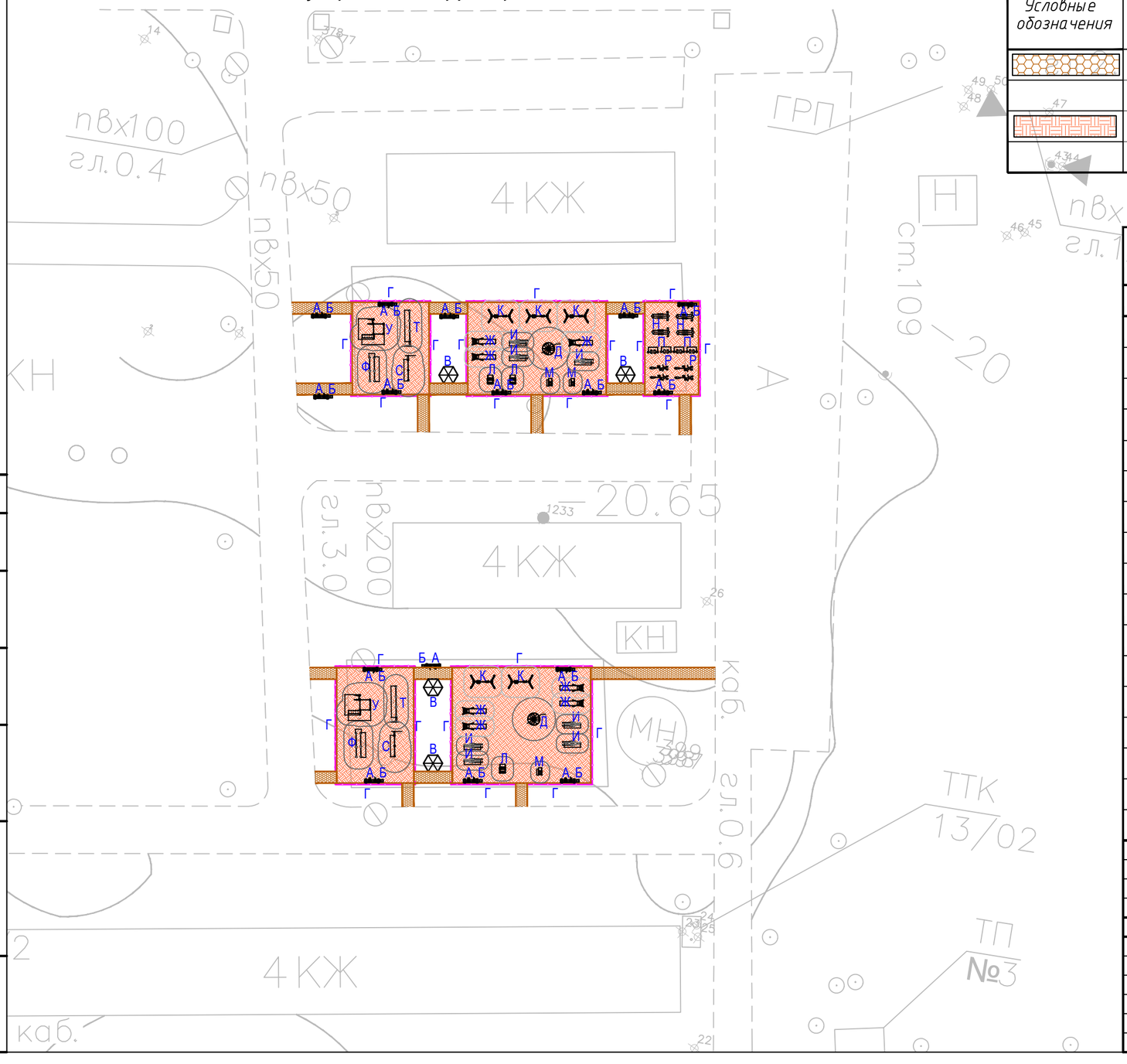

ВЕДОМОСТЬ ТРОТУАРОВ, ДОРОЖЕК И ПЛОЩАДОК

Условные обозначения	N п/п	Наименование	Ед. изм.	Количество	Примечание
	1	Мощение тротуарной плиткой	$м^2$	133	тип II
	2	Бордюр БР 100.20.8 ГОСТ 6665-91	п.м.	436	
	3	Резиновый покрытие для игр, воркаут и спортплощадка	$м^2$	840	тип III

ВЕДОМОСТЬ МАЛЫХ АРХИТЕКТУРНЫХ ФОРМ И ПЕРЕНОСНЫХ ИЗДЕЛИЙ

Поз.	Обозначение	Наименование	Кол.	Примечание
1	2	3	4	5
А	8601-0302-0306	Скамейка	16	
Б	8601-0303-0206	Урна	16	
В	8601-0106-0305	Беседка	4	
Г	8601-0602-0502	Огр. газонов "Классик" с 1 столбом	234 п.м.	
Д	8601-0101-0104	Карусель с сид, шестимес	2	
Ж	8601-0102-0102	Горка Стандарт	7	
И	8601-0104-0107	Качалка-бал. "Смешарики"	7	
К	8601-0104-0407	Качели двойные со спинкой	5	
Л	8601-0104-0511	Качалка на пр."Кабриолет"	4	
М	8601-0104-0515	Качалка на пру. "Рыбка"	4	
Н	8601-0216-0106	Тренажер "Лыжный ход"	4	
П	8601-0216-0108	Тренажер "Скороход"	4	
Р	8601-0216-0110	Тренажер "Велотренажер и степ"	4	
С	8601-0202-0105	Турник двойной	2	
Т	8601-0202-0101	Турник разновысокий	2	
У	8601-0201-0118	Спортивный комплекс	2	
Ф	8601-0213-0202	Брусья параллельный	2	

11-2023 ГП

Разработка проектно-сметной документации на строительство детскую спортивную площадку, расположенную по улице С. Алиева 80/4, С.Алиева 80/3, С.Мукашев 80/8, Мунайшы газет ул, К.Сатпаев 18/5, К.Сатпаева 18/2 в поселке Макат.

Изм.	Кол. уч.	Лист	N док.	Подп.	Дата
ГАП		Ахилбеков О.			
Проверил		Монтаев А.			
Разработал		Кочеткова О.			
Н. контр.		Монтаев А.			

Генеральный план двор №6.

План благоустройства территорий М 1:500

Стадия	Лист	Листов
РП	13	

ТОО"QAZ BUILDING PROJECT LPP"
г.Шымкент – 2024г.

Согласовано

Взам. инв. №

Подп. и дата

Инв. № подл.

Фрагмент сопряжения тротуара с проезжей частью

Общий вид

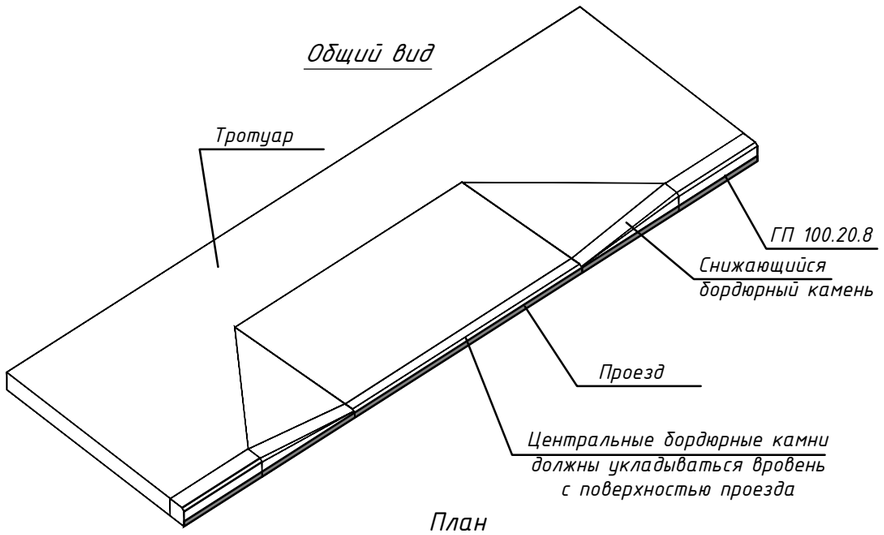

План

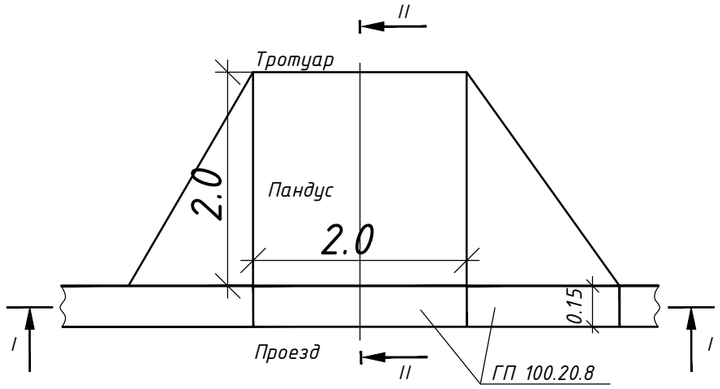

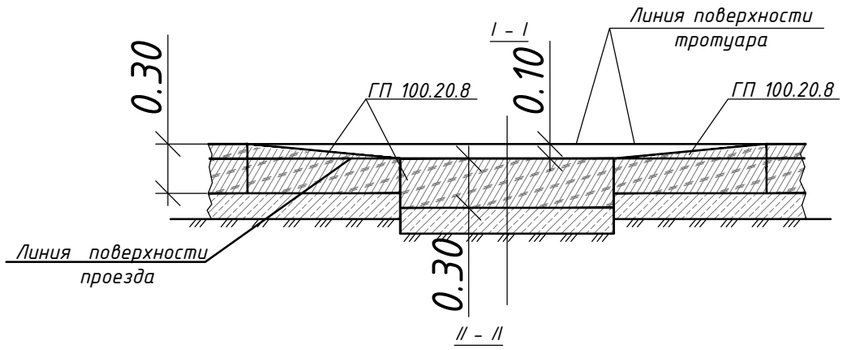

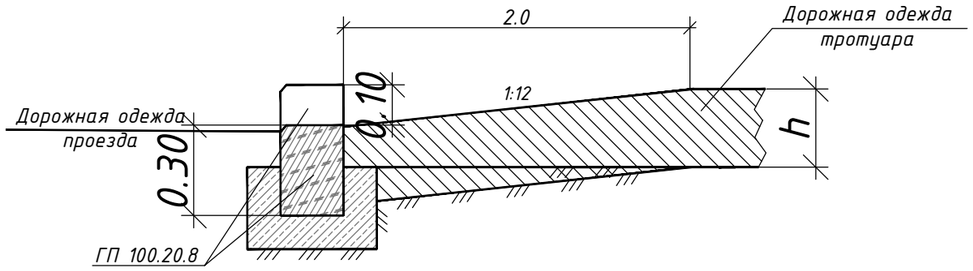

Проезд (тип I)

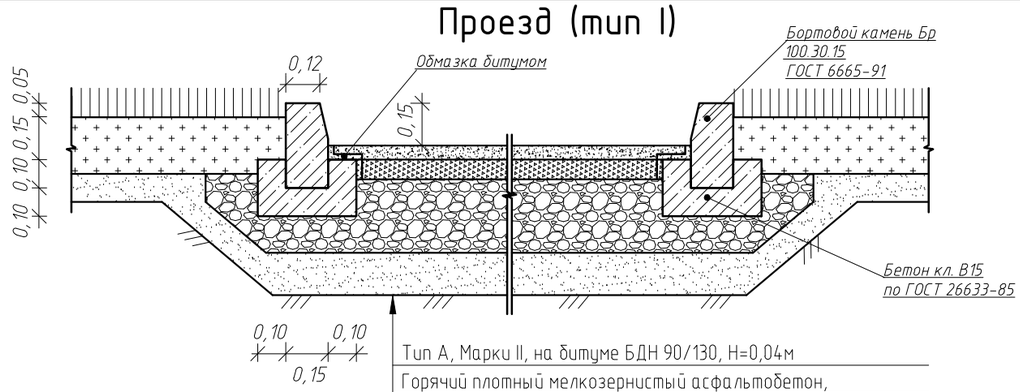

Тип А, Марки II, на битуме БДН 90/130, Н=0,04м
Горячий плотный мелкозернистый асфальтобетон,
МII, на битуме БДН 90/130, Н=0,06м
Горячий пористый крупнозернистый асфальтобетон,
Щебень ГОСТ 25607-2009 фр.10-20, Н=0,18м
Песок средней крупности ГОСТ 8736-93, Н=0,15м
Уплотненный грунт

Тротуар (тип II)

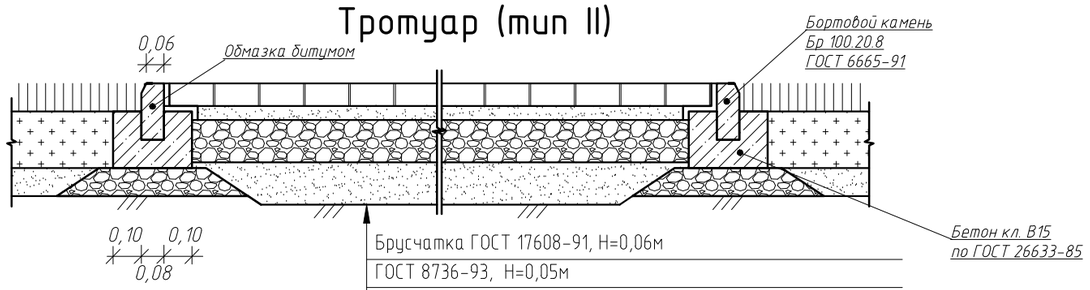

Брусчатка ГОСТ 17608-91, Н=0,06м
ГОСТ 8736-93, Н=0,05м
Выравнивающий слой из мелкозернистого песка,
Щебень ГОСТ 25607-2009 фр.10-20, Н=0,15м
Песок средней крупности ГОСТ 8736-93, Н=0,15м
Уплотненный грунт

Воркаут и спортивный площадка (тип III)

Резиновое покрытие (8601-0703-0106) h=0,03м
Бетонная подготовка кл. В 7.5, Н=0,10м
Песок средней крупности ГОСТ 8736-93, Н=0,15м
Уплотненный грунт

Согласовано

Взам. инв. №

Подп. и дата

Инв. № подл.

Изм.	Кол. уч.	Лист	№ док.	Подп.	Дата
ГАП		Ахилбеков О.			
Проверил		Монтаев А.			
Разработал		Кочеткова О.			
Н. контр.		Монтаев А.			

11-2023 ГП

Разработка проектно-сметной документации на строительство детскую спортивную площадку, расположенную по улице С. Алиева 80/4, С.Алиева 80/3, С.Мукашев 80/8, Мунайшы газет ул, К.Сатпаев 18/5, К.Сатпаева 18/2 в поселке Макат.

Генеральный план

Стадия	Лист	Листов
РП	14	

Конструкции покрытий

ТОО"QAZ BUILDING PROJECT LPP"
г.Шымкент – 2024г.