ТОО «Асад-ЛТД»

Лицензия №24011570 от 22.02.2024 года

ТОО «БС Строй Холдинг»

Лицензия 06-ГСЛ №002105 от 22.02.2023 года

Заказ: №52-2024
Заказчик: ГУ «Отдел строительства Акимата города Тараза»

РАБОЧИЙ ПРОЕКТ

Строительство здания акимата в микрорайоне «Ұлы дала» в городе Тараз

Том 3. Альбом 2.1

Конструкции железобетонные

г. Шымкент 2024 г.

ТОО «Асад-ЛТД»

Лицензия №24011570 от 22.02.2024 года

ТОО «БС Строй Холдинг»

Лицензия 06-ГСЛ №002105 от 22.02.2023 года

Заказ: №52-2024
Заказчик: ГУ «Отдел строительства Акимата города Тараза»

РАБОЧИЙ ПРОЕКТ

Строительство здания акимата в микрорайоне «Ұлы дала» в городе Тараз

Том 3. Альбом 2.1

Конструкции железобетонные

Директор ТОО «Асад-ЛТД» **Акжолов А.Б.**

Главный архитектор проекта **Павлиди П. А.**

Директор ТОО «БС Строй Холдинг» **Акжолов А. Б.**

г. Шымкент 2024 г.

Схема здания

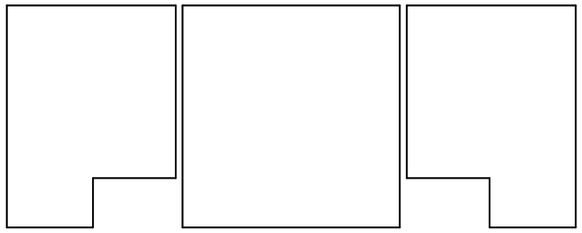

Объемно-планировочные показатели

N поз.	Наименование	Ед. изм.	Кол-во
1	Общая площадь	м2	2991,64
2	Полезная площадь	м2	2754,1
3	Расчетная площадь	м2	2285,2
4	Площадь застройки	м2	892,12
5	Строительный объем	м3	11984,37
	выше отм.0.000	м3	9481,0
	ниже отм.0.000	м3	2503,37
6	Число этажей	шт.	2

Рабочий проект разработан в соответствии с действующими на территории Республики Казахстан нормами и правилами и предусматривает мероприятия, обеспечивающие взрыво-пожаро безопасность, исключающие вредные воздействия на окружающую среду и воздушный бассейн, а также предупреждающие чрезвычайные ситуации природного и техногенного характера.

Гл. инженер проекта Павлиди А.П

Ведомость основных комплектов рабочих чертежей

Обозначение	Наименование	Примечание
ПЗ	Пояснительная записка (брошюра)	
ГП	Генеральный план	
ТХ	Технология производства	
АС	Архитектурно-строительные решения	
ОВ	Отопление и вентиляция	
ВК	Водопровод и канализация	
ЭОМ	Электротехническая часть	
ПС	Пожарная сигнализация	
С	Сметная документация	

Ведомость ссылочных документов

Обозначение	Наименование	Примечание
	Ссылочные документы	
СН РК 2.02-01-2014	Пожарная безопасность зданий и сооружений	
СН РК 3.02-07-2014	Общественные здания и сооружения	
СН РК 3.02-37-2013	Крыша и кровли	
СН РК 5.03-07-2013	Несущие и ограждающие конструкции	
НТП РК 01-01-3.1 (4.1)-2017	Нагрузки и воздействия	
СН РК 5.01-02-2013	Основания здании и сооружений	
СП РК 2.01-101-2013	Защита строительных конструкций от коррозии	

Согласовано

часть ОВ	Мурзахмедов И.
часть ВК	Абжикеева С.
часть ТХ	Басс Д.А.

Взам. инв. N

Подп. и дата

Инв. N подл.

Изм.	Кол.уч.	Лист	N°док.	Подпись	Дата
ГАП		Павлиди А.			
Проверил		Ким И.			
Разработал		Есенова Ж.			
Н.контроль		Цой В.Г.			

52-2024 КЖ

Строительство здания акимата в микрорайоне «Ұлы дала» в городе Тараз

Здание акимата

Стадия	Лист	Листов
РП	1	35

Общие данные (начало).

ТОО "Асад-ЛТД" г. Шымкент 2024г.

Ведомость рабочих чертежей основного комплекта

Лист	Наименование	Примечание
1	Общие данные (начало).	
2	Общие данные (продолжение).	
3	Общие данные (продолжение).	
4	Общие данные (продолжение).	
5	Общие данные (окончание).	
6	План котлована. Разрез 1-1.	
7	План фундаментов.	
8	Сечения фундаментов 1-1, 2-2.	
9	Фундамент монолитный ФМ-1, ФМ-2. Сечения а-а, б-б.	
10	План цокольного этажа на отм. -3.600.	
11	Вход в подвал №1, №2. Сечения А-А, Б-Б,В-В.Закладная деталь ЗД-1.	
12	Воздухозаборная шахта. Приямок №1, №2. Фундамент Фо-1.	
13	Схема расположения колонн на отм.-3.600.	
14	Схема расположения колонн и ригелей на отм.-0.300.	
15	Схема расположения колонн и ригелей на отм.+3.900.	
16	Схема расположения колонн и ригелей на отм.+8.100,+10.600.	
17	Разрез 1-1, 2-2.	
18	Разрез 3-3, 4-4.	
19	Разрез 5-5, 6-6.	
20	Колонна К1 (схема армирования). Сечение 1-1. Узлы "А", "Б".	
21	Ригель Р1, Р2, Р3 (схема армирования).	
22	Спецификация элементов рам. Балка Б1.	
23	Ригель Р4, Р5, Р6. Балка Б2. (схема армирования).	
24	Ригель Р7, Р8, Р9 (схема армирования).	
25	Спецификация элементов рам.	
26	Ригель Р10, Р11, Р12 (схема армирования).	
27	Ригель Р13, Р14, Р15 (схема армирования).	
28	Спецификация элементов рам.	
29	Ригель Р16, Р17, Р18 (схема армирования).	
30	Лестница Л-1. Разрезы 1-1 - 3-3.	
31	Узлы лестниц "1" - "4". Ограждение ОГ-1.	
32	План перекрытий на отм. -0.300 (опалубка и схема армирования).	
33	План перекрытий на отм. +3.900 (опалубка и схема армирования).	
34	План перекрытий на отм. +8.100 (опалубка и схема армирования).	
35	План покрытий на отм. +10.600 (опалубка и схема армирования).	

Ведомость спецификаций

Лист	Наименование	Примечание
8	Спецификация элементов фундаментов.	
10	Спецификация элементов монолитных фундаментов.	
11	Спецификация элементов входа в подвал.	
12	Спецификация элементов.	
17	Спецификация элементов рам.	
20	Спецификация элементов колонн.	
22,25,28	Спецификация элементов рам.	
31	Спецификация элементов лестниц.	
34	Спецификация элементов перекрытий.	

Взам. инв. N

Подп. и дата

Инв. N подл.

Изм.	Кол.уч.	Лист	N°док.	Подпись	Дата
ГАП		Павлиди А.			
Проверил		Ким И.			
Разработал		Есенова Ж.			
Н.контроль		Цой В.Г.			

52-2024 КЖ

Строительство здания акимата в микрорайоне «Ұлы дала» в городе Тараз

Здание акимата

Стадия	Лист	Листов
РП	2	

Общие данные (продолжение).

ТОО "Асад-ЛТД"
г. Шымкент 2024г.

1. Общие данные

Рабочий проект "Строительство здания акимата в микрорайоне «Ұлы дала» в городе Тараз" разработан на основании:

- Задания на проектирование, выданного заказчиком - ;
- Архитектурно-планировочного задания за ____ от _____г;
- Договора на проектно-изыскательские работы за №_____ от _____;
- Технических условий на подключение коммуникации;
- Решений Акима за №___ от _____г;
- Госакта на право постоянного землепользования за №_____ от _____г;
- Заключения инж.-геологических изысканий, выполненных ИП «Ауганбаев С. О.» в июне 2024г.

2.Характеристика участка строительства.

Геоморфология и рельеф. В геоморфологическом отношении территория изыскании к второй надпойменной террасе реки Талас. Исследуемый земельный участок расположен в пределах Чуйской котловины, которая представляет собой аккумулятивную равнину. Предгорный шлейф образован слившимся конусом выноса реки Талас. Уклон рельефа на участке с юга на север.

Геолого-литологическое строение территории. В геологическом строении территории изысканий (на интересующей изысканий глубине) принимают участие верхнечетвертичные-современные отложения аллювиального генезиса (aQIII-IV), представленные галечниковыми грунтами. Грунты повсеместно перекрыты почвенно-растительным слоем. Грунты непросадочные.

Гидрогеологические условия. Грунтовые воды на исследованной территорий не вскрыты, по архивным данным максимально-возможный уровень грунтовых вод, глубже 6,0 м метров от поверхности земли. В течение года максимальный уровень воды приходится на март, апрель-май месяцы, а минимальный на декабрь-январь месяцы.

Площадка строительства относится к IV-Г климатическому подрайону со следующими характеристиками:

Температура наружного воздуха в °С:

- абсолютная максимальная + 44
- абсолютная минимальная -41
- наиболее холодной пятидневки -27,4
- наиболее холодных суток -32,6.

Нормативная глубина промерзания, м: для суглинка - 0,60.

Глубина проникновения 0°С в грунт, м: для суглинка - 1,0.

Район по весу снегового покрова - I (0,8 кПа).

Район по давлению ветра - V (1,0 кПа).

Район по толщине стенки гололеда - II.

Сейсмичность площадки строительства 8 баллов

Категория грунтов по сейсмическим свойствам вторая

В соответствии с заключением об инженерно-геологических условиях площадки строительства, выполненных ИП «Ауганбаев С. О.» в пределах площадки выделены три инженерно-геологический элемента (ИГЭ):

1) Почвенно- растительный слой, мощностью от 0,2метра.
2) Суглинок от желто-серой до темно-серой, твердой консистенции, с включениями гравия более 25%, мощностью 0,8-1,3 м.
3) Галечниковый грунт с заполнителем из песка, с включениями мелких валунов диаметром до 20 см до 30%, вскрытая мощностью 6,5-7,0 метра с расчетными характеристиками при водонасыщенном состоянии и природной плотности: удельный вес γ11= 21,0 кН/м3; угол внутреннего трения φ11= 38°; удельное сцепление С11=18кПа.

Засоленность и агрессивность грунтов. Коррозийная активность грунтов по содержанию водорастворимых сульфатов (S04=2180-2185 мг/кг) для бетона марки по водорастворимости W4 на портландцементе по ГОСТ 10178-85 являются сильноагрессивной, а для портландцементов с примесями, шлакопортландцементов и сульфатостойких цементов не агрессивные, по содержанию хлоридов CL(795 мг/кг) грунты для железобетонных конструкций определена среднеагрессивной.

Степень коррозийности грунтов по стали от средной (1,82г/сутки) до высокой (2,62 г/сутки). По результатам водных вытяжек грунты классифицируется как незасоленные.

3. Объемно-планировочные решения

Объемно-планировочные решения здания школы приняты в соответствии с требованиями СН РК 3.02-07-2014 «Общественные здания и сооружения», СН РК 2.04-21-2004 «Энергопотребление и тепловая защита гражданских зданий». Технически сложный объект II (нормальный) уровень ответственности.

Архитектурно-планировочные решения приняты исходя из условия компактности и комфортности при эксплуатации. Здание акимата с цокольным и техническим этажом, состоит из трех частей, взаимосвязанных между собой и разделенных антисейсмическим швом:

а) в осях "1"-"3", "Б"-"Е" - Г-образной формы в плане, с размерами в осях 14,7 х 15,0м;

б) в осях "4"-"7", "А"-"Е" - прямоугольной формы в плане, с размерами в осях 18,9 х 19,3м;

в) в осях "8"-"10", "Б"-"Е" - Г-образной формы в плане, с размерами в осях 14,7 х 15,0м.

Высота этажа - 4,2м, высота помещений цокольного этажа - 3,3м, технического этажа - 2,1м.

Взам. инв. N	Подп. и дата	Инв. N подл.

Изм.	Кол.уч.	Лист	N°док.	Подпись	Дата	52-2024 КЖ		
						Строительство здания акимата в микрорайоне «Ұлы дала» в городе Тараз		
ГАП		Павлиди А.				Здание акимата	Стадия	Лист	Листов
Проверил		Ким И.					РП	3	
Разработал		Есенова Ж.				Общие данные (продолжение).	ТОО "Асад-ЛТД" г. Шымкент 2024г.		
Н.контроль		Цой В.Г.							

Этажность - 2.
Класс здания - II.
Степень долговечности - II.
Степень огнестойкости - II.
Уровень ответственности здания - II (нормальный).
Класс функциональной пожарной опасности - Ф 4.3.
Класс пожарной опасности строительных конструкции - С1.

4. Конструктивные решения.

Конструктивная схема здания - рамный каркас.

Фундаменты - под колонны - столбчатые из бетона кл.С20/ 25, под стены - ленточные монолитные из бетона класса С15 /20.

Гидроизоляция - из цементно-песчаного раствора состава 1:2.

Стены наружные - из обожженного полнотелого кирпича КР-р-по 250х120х65/1НФ/100/2.0/50 ГОСТ 530-2012 толщ.250мм на цементно-песчаном растворе марки М50. Наружные стены утепляются утеплителем - минплита ПЖ-140 толщ.70мм.

Перегородки - из обожженного полнотелого кирпича КР-р-по 250х120х65/1НФ/100/ 2.0/50 ГОСТ 530-2012 толщ.120мм на цементно-песчаном растворе марки М50.

Перекрытия - монолитные железобетонные из бетона кл.С20/25.

Рамы - монолитные железобетонные из бетона кл.С20/25.

Окна - из ПВХ профиля с заполнением двухкамерными стеклопакетами по ГОСТ 30674-99.

Витражи - из ПВХ с заполнением однокамерными стеклопакетами по ГОСТ 30674-99.

Двери наружные - металлические утепленные по ГОСТ 31173-2003.

Двери - деревянные по ГОСТ 6629-88 и противопожарные по серии 1.236-5, в.3.

Кровля - рулонная из техноэласта.

Утеплитель - минераловатные плиты ПЖ-140 по ГОСТ 9573-2012.

Внутренняя отделка стен - подвесной потолок из "Армстронг" и кассетный по металлическому каркасу; улучшенная штукатурка стен цементно-песчаным раствором с последующей водоэмульсионной окраской, в санузлах - глазурованная плитка на высоту 1,8м.

Полы - паркет, ламинат, керамическая плитка, керамогранит, согласно назначению помещений по серии 2.244-1 вып.6.

Цоколь - штукатурка, облицовка натуральным гранитомом.

Наружные стены - облицовка натуральным камнем - травертин.

5. Защита строительных конструкций от коррозии.

Защита строительных конструкций от коррозии разработана в соответствии с требованиями СП РК 2.01-101-2013 «Защита строительных конструкций от коррозии».

Закладные детали покрыть слоем цементно-песчаного раствора толщиной 10мм. Защитный слой арматуры монолитных конструкций соответствует требованиям СНиП РК 5.03-34-2005 «Бетонные и железобетонные конструкции». Металлические элементы окрасить масляной краской за 2 раза.

Против сульфатной агрессии грунтов, все бетонные и железобетонные конструкции, соприкасающиеся с грунтом, выполнить на сульфатостойком цементе с водонепроницаемостью W6. Боковые поверхности фундаментов и наружные стены цокольного этажа обмазать горячим битумом за 2 раза. Против хлорной агрессий грунтов под все бетонные и железобетонные конструкций, соприкасающиеся с грунтом, выполнить щебеночную подготовку, пропитанный битумной мастикой до насыщения.

6. Антипросадочные мероприятия.

Антипросадочные мероприятия в проекте выполнены в соответствии с требованиями СН РК 5.01-02-2013 «Основания зданий и сооружений».
Планировка территории предусмотрена с учетом сложившегося рельефа местности с отводом поверхности вод от здания. По периметру здания устраивается асфальтобетонная отмостка шириной 1,0м с уклоном от здания не менее 0,03.

Основанием фундаментов является галечниковый грунт.

Обратную засыпку пазух котлована и подсыпку под полы производить очищенным от строительного мусора местным грунтом с тщательным послойным трамбованием, слоями по 15-20см, до достижения плотности сухого грунта 1,65т/м3.

7. Антисейсмические мероприятия.

Антисейсмические мероприятия выполнены в соответствии с требованиями СП РК 2.03-30-2017* «Строительство в сейсмических районах (зонах) Республики Казахстан».

Принятый комплекс антисейсмических мероприятий, обеспечивает пространственную жесткость и сейсмостойкость зданий с учетом требований 8-ми бальной сейсмичности площадки строительства.

Сейсмостойкость зданий обеспечивается совместной работой каркаса, монолитного перекрытия и монолитных ленточных фундаментов.
В проекте предусмотрены антисейсмические мероприятия для каркасных зданий, согласно раздела 9.6 СП РК 2.03-30-2017*.

						52-2024 КЖ			
Изм.	Кол.уч.	Лист	N°док.	Подпись	Дата	Строительство здания акимата в микрорайоне «Ұлы дала» в городе Тараз			
ГАП		Павлиди А.				Здание акимата	Стадия	Лист	Листов
Проверил		Ким И.					РП	4	
Разработал		Есенова Ж.				Общие данные (продолжение).	ТОО "Асад-ЛТД" г. Шымкент 2024г.		
Н.контроль		Цой В.Г.							

Взам. инв. N
Подп. и дата
Инв. N подл.

8. Противопожарные мероприятия.

Противопожарные мероприятия в проекте предусмотрены в соответствии со СН РК 3.01-01-2013 «Градостроительство. Планировка и застройка городских и сельских поселений», СН РК 2.02-01-2014 «Пожарная безопасность зданий и сооружений», СН РК 3.02-07-2014 «Общественные здания и сооружения».

Проектируемое здание размещено на свободной от застройки территории с соблюдением противопожарных норм и обеспечением свободного проезда пожарных машин. Двери на путях эвакуации открываются наружу. Расположение эвакуационных выходов и их количество соответствует требованиям СН РК 3.02-07-2014.

В здании предусмотрена лестничная клетка типа Л1. Спуск в цокольный этаж сделан обособленным от общей лестничной клетки здания.

Для пожаротушения предусмотрены пожарные краны. Электропроводка предусмотрена скрытой в слое штукатурки, розетки заземлены. Для обеспечения пожарной безопасности предусматривается автоматическая пожарная сигнализация.

Отделочные материалы, применяемые в проекте, должны иметь сертификат качества, в обязательном порядке согласованный с Госпожинспекцией и санэпидстанцией.

9. Мероприятия по охране окружающей среды.

В проекте учтены нормативные требования по обеспечению охраны окружающей среды и оптимального санитарно-гигиенического режима участка.

Территория вокруг здания максимально озеленена. По защите от шума предусмотрена посадка деревьев и кустарников. Уборка мусора с территории осуществляется в урны с последующим выносом в мусороконтейнеры, а затем на свалку.

10. Мероприятия для доступности здания маломобильными группами населения.

Мероприятия для доступности здания маломобильными группами населения выполнен в соответствии с требованиями СП РК 3.06-101-2012 "Проектирование зданий и сооружений с учетом доступности для маломобильных групп населений".

В проекте предусмотрены условия беспрепятственного и удобного передвижения маломобильных групп населения по зданию, при входе в здание предусмотрен подъемник, учтен санузел для маломобильных групп населения.

Взам. инв. N	Подп. и дата	Инв. N подл.

Изм.	Кол.уч.	Лист	N°док.	Подпись	Дата				
						52-2024 КЖ			
						Строительство здания акимата в микрорайоне «Ұлы дала» в городе Тараз			
ГАП		Павлиди А.				Здание акимата	Стадия	Лист	Листов
Проверил		Ким И.					РП	5	
Разработал		Есенова Ж.				Общие данные (окончание).	ТОО "Асад-ЛТД" г. Шымкент 2024г.		
Н.контроль		Цой В.Г.							

План котлована 0.000=599.65

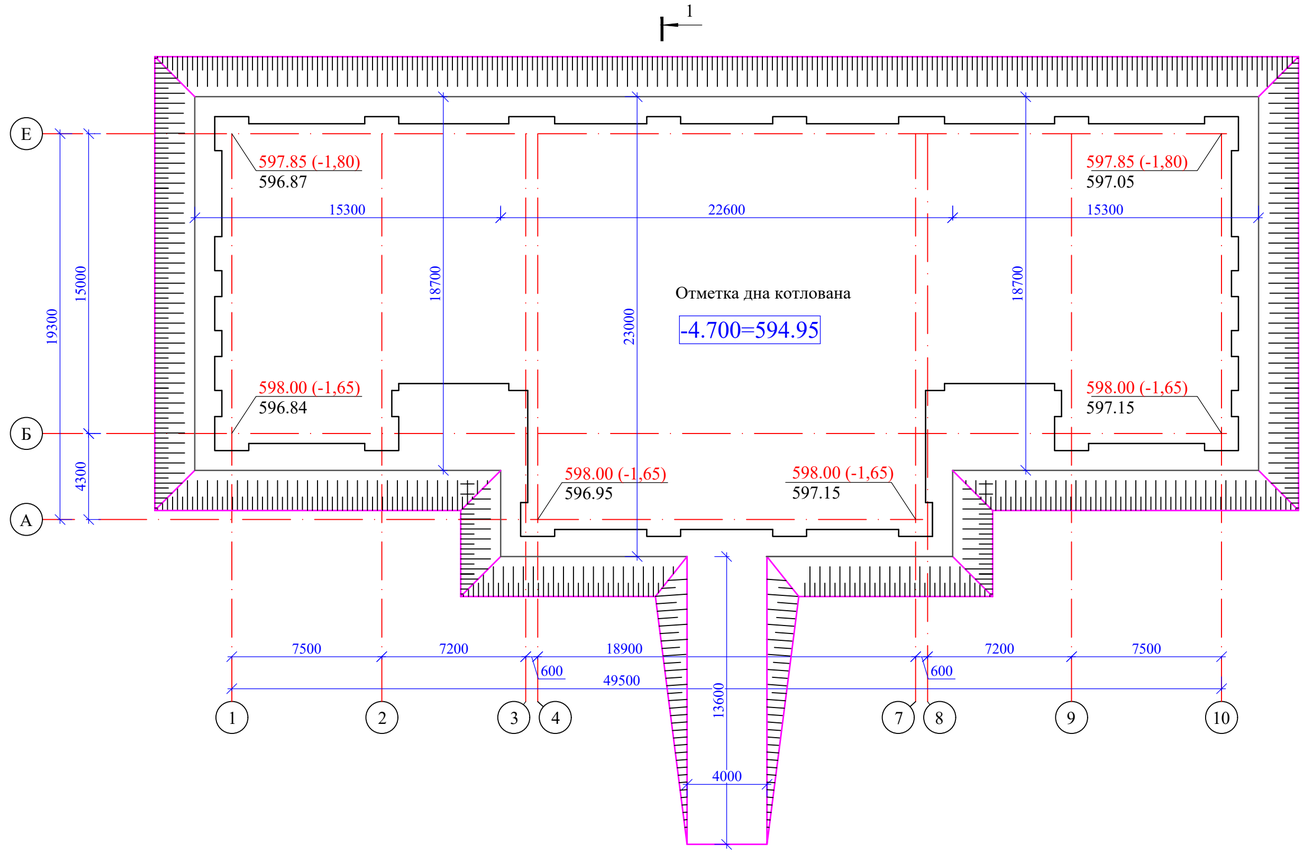

Разрез 1-1

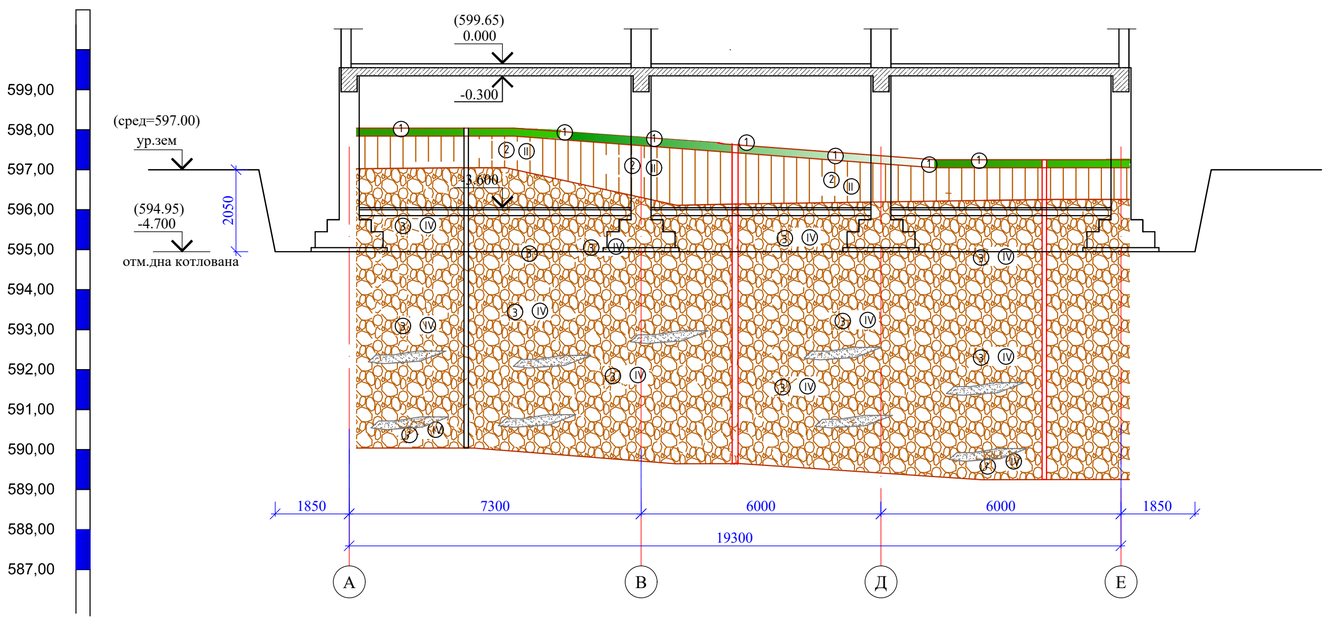

Общие указания по устройству фундаментов

1. За относительную отм. 0.000 принят уровень чистого пола 1 этажа,что соответствует абсолютной отм.599.65 на местности.
2. В соответствии с заключением об инженерно-геологических условиях площадки строительства, выполненных ИП «Ауганбаев С. О.» в пределах площадки выделены три инженерно-геологический элемента (ИГЭ):
   1) Почвенно- растительный слой, мощностью от 0,2метра.
   2) Суглинок от желто-серой до темно-серой, твердой консистенции, с включениями гравия более 25%, мощностью 0,8-1,3 м.
   3) Галечниковый грунт с заполнителем из песка, с включениями мелких валунов диаметром до 20 см до 30%, вскрытая мощностью 6,5-7,0 метра с расчетными характеристиками при водонасыщенном состоянии и природной плотности: удельный вес γ11= 21,0 кН/м3; угол внутреннего трения φ11= 38°; удельное сцепление С11=18кПа.

Засоленность и агрессивность грунтов. Коррозийная активность грунтов по содержанию водорастворимых сульфатов (S04=2180-2185 мг/кг) для бетона марки по водорастворимости W4 на портландцементе по ГОСТ 10178-85 являются сильноагрессивной, а для портландцементов с примесями, шлакопортландцементов и сульфатостойких цементов не агрессивные, по содержанию хлоридов CL(795 мг/кг) грунты для железобетонных конструкций определена среднеагрессивной.

Степень коррозийности грунтов по стали от средной (1,82г/сутки) до высокой (2,62 г/сутки). По результатам водных вытяжек грунты классифицируется как незасоленные.

Грунтовые воды на исследованной территорий не вскрыты, по архивным данным максимально-возможный уровень грунтовых вод, глубже 6,0 м метров от поверхности земли. В течение года максимальный уровень воды приходится на март, апрель-май месяцы, а минимальный на декабрь-январь месяцы.

3. Основанием фундаментов является галечниковый грунт (ИГЭ-3).
4. Обратную засыпку пазух котлована и подсыпку под полы производить очищенным от строительного мусора местным грунтом с тщательным послойным трамбованием слоями по 15-20см до достижения плотности сухого грунта 1,65т/м3.
5. По периметру здания выполнить асфальтобетонную отмостку шириной 1,0м без бортового камня. Под фундаментами выполнить подготовку из щебня, пропитанного битумом шириной на 10см шире подушки фундаментов с каждой стороны и толщ.10см.
6. Все бетонные и железобетонные конструкции выполнить на сульфатостойком цементе с водонепроницаемостью W6.
7. Боковые поверхности фундаментов и стен подвала обмазать горячим битумом за 2 раза.
8. Производства работ вести в строгом соответствии с указаниями СН РК 1.03-00-2011 «Строительное производство. Организация строительства предприятий, зданий и сооружений» и СН РК 1.03-05-2011 "Охрана труда и техника безопасности в строительстве". При производстве работ по устройству котлована подрядная организация должна провести мероприятия по отводу из них поверхностных и грунтовых вод.
9. При вскрытии котлована грунты на отметке заложения подошв фундаментов должны быть освидетельствованы с составлением соответствующего акта. В случае обнаружения под подошвой фундаментов грунтов, отличных от принятых в проекте, необходимо сообщить об этом проектной организации.

Объемы земляных работ

№ п/п	Наименование	Объем
1	Выемка грунта, м3	2303,38
2	Съезд, м3	55,76
3	Обратная засыпка котлована и подсыпка под полы, м3	1390,33

Изм.	Кол.уч.	Лист	№док.	Подпись	Дата	52-2024 КЖ		
						Строительство здания акимата в микрорайоне «Ұлы дала» в городе Тараз		
ГАП		Павлиди А.				Здание акимата	Стадия	Лист	Листов
Проверил		Ким И.					РП	6	
Разработал		Есенова Ж.				План котлована. Разрез 1-1.	ТОО "Асад-ЛТД" г. Шымкент 2024г.		
Н.контроль		Цой В.Г.							

Взам. инв. N | Подп. и дата | Инв. N подл.

План фундаментов 0.000=599.65

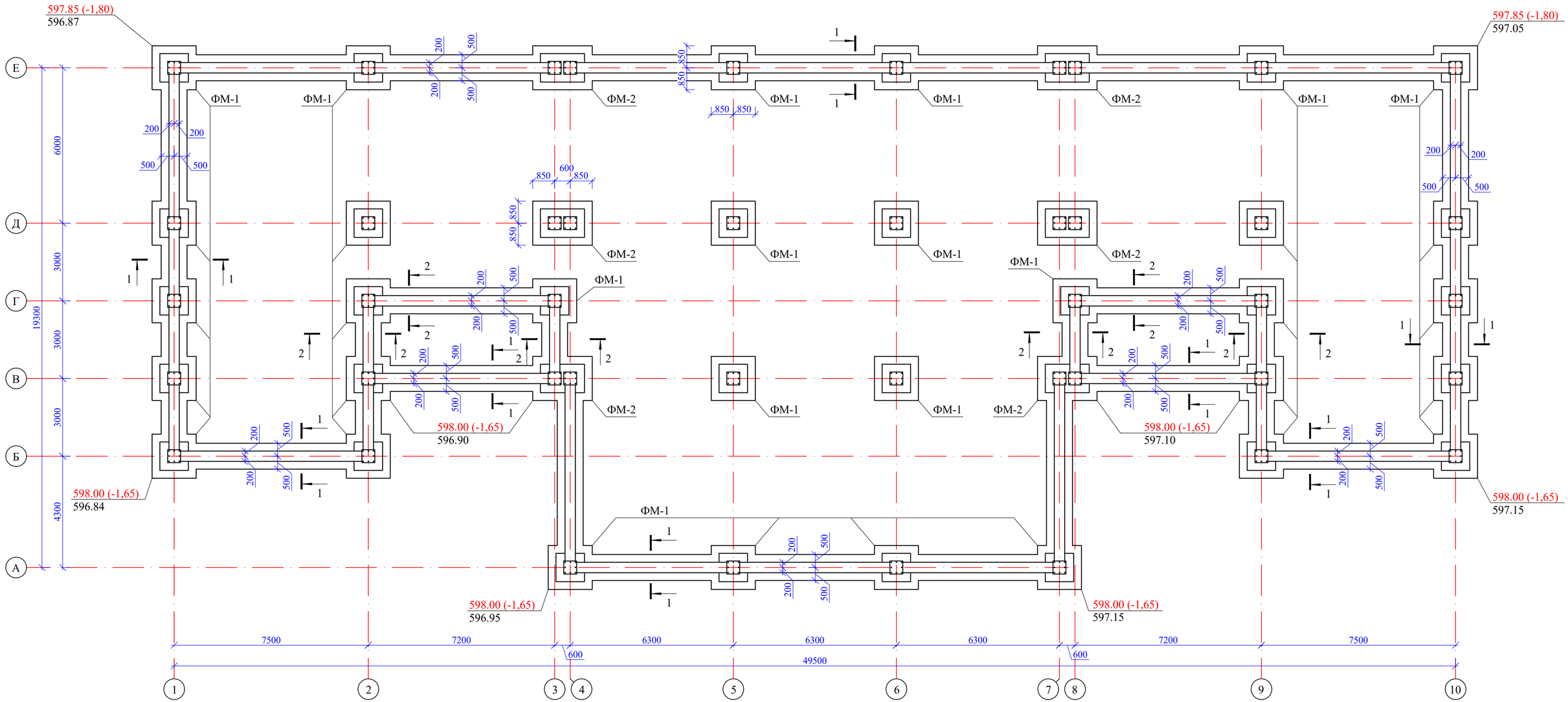

1. Данный лист см. совместно с л. КЖ-6.
2. Указания по устройству фундаментов см. на л.КЖ-6.
3. Для связи ленточного фундамента с ФМ, заложить по 4 Ø10А400, L=2000.
4. В месте ввода труб ВК заложить гильзы Ø219х3,0 и Ø325х4,0 по месту. Расход учтен в спецификации.

Изм.	Кол.уч.	Лист	№док.	Подпись	Дата	52-2024 КЖ		
						Строительство здания акимата в микрорайоне «Ұлы дала» в городе Тараз		
ГАП		Павлиди А.				Здание акимата	Стадия	Лист	Листов
Проверил		Ким И.					РП	7	
Разработал		Есенова Ж.				План фундаментов.	ТОО "Асад-ЛТД" г. Шымкент 2024г.		
Н.контроль		Цой В.Г.							

Взам. инв. N | Подп. и дата | Инв. N подл.

1-1

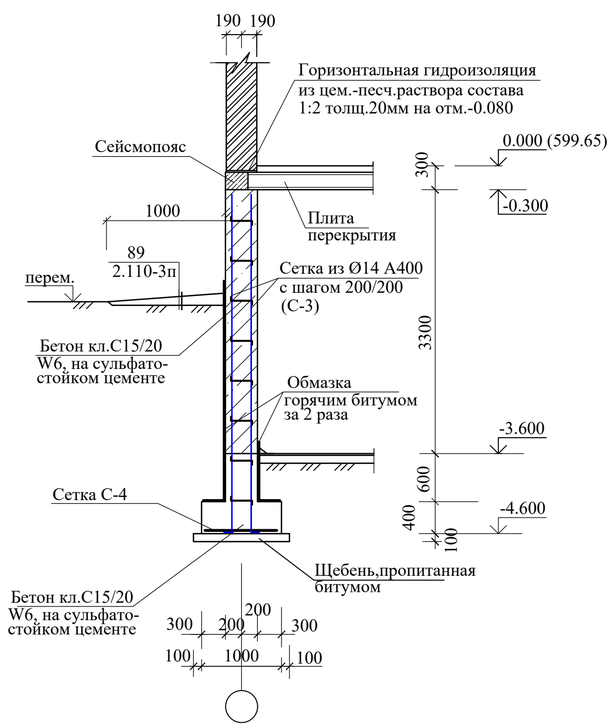

2-2

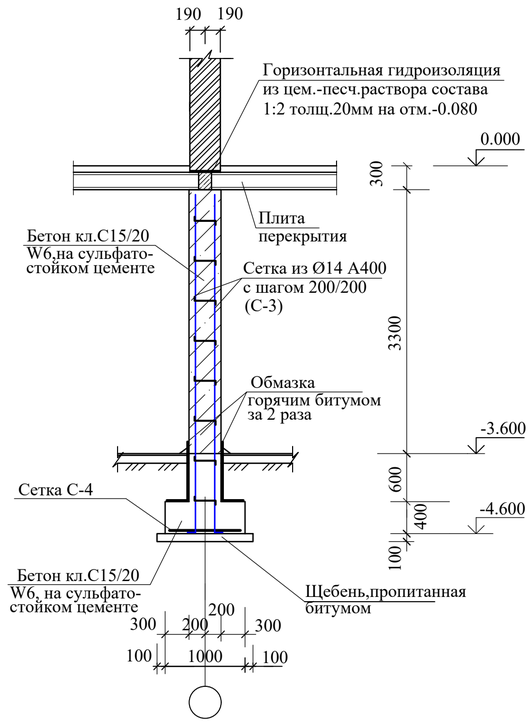

Спецификация элементов фундаментов

Марка поз.	Обозначение	Наименование	Кол	Масса ед.кг	Примеч.
		Фундаменты монолитные			
ФМ-1	л.КЖ-9	ФМ-1	32		
ФМ-2	-//-	ФМ-2	6		
	СТ РК 2591-2014	Ø 10 А400 L=2000	152	1,23	
		Стены подвала			
С-3	л.КЖ-9	Сетка С-3, м2	1490	12,1	
Ф-1	СТ РК 2591-2014	Ø6 А240 L=600	5960	0,13	
	ГОСТ 10704-91	Гильза Ø219х3,0 L=450	1	6,72	
	ГОСТ 10704-91	Гильза Ø325х4,0 L=450	2	14,3	
		Бетон кл.С15/20 м3	194,6		
		Ленточ.фунд и монол.подушка			
С-4	л.КЖ-9	Сетка С-4, п.м	176	11,6	
Ф-2	СТ РК 2591-2014	Ø6 А240 L=600	1400	0,13	
		Бетон кл.С15/20, W6, F50 м3 на сульфатостойком цементе	85,5		
		Щебень,пропитанная битумом под фунд. м3	14,3		
		Обмазка горячим битумом за 2 раза, м2	644		
		Усиление отверстий			
1	СТ РК 2591-2014	Ø12 А 400 L=700	12	0,62	
2	-//-	Ø12 А 400 L=750	12	0,67	
3	-//-	Ø12 А 400 L=950	240	0,84	
4	-//-	Ø12 А 400 L=1100	6	0,98	
5	-//-	Ø12 А 400 L=1600	6	1,42	
6	-//-	Ø12 А 400 L=1700	42	1,51	
7	-//-	Ø12 А 400 L=2000	148	1,78	
8	-//-	Ø12 А 400 L=2600	60	2,31	
9	-//-	Ø 6 А240 L=1120	72	0,25	

Усиление фундамента в местах устройства дверных проемов подвала

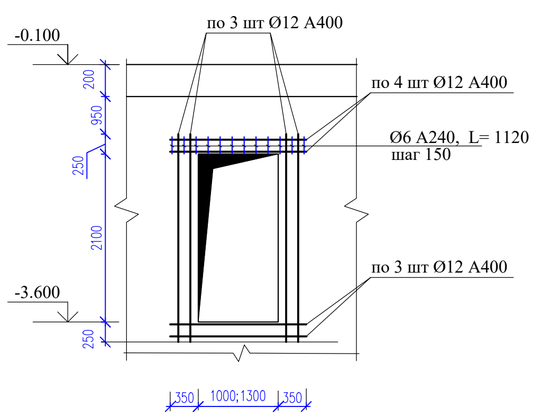

Усиление фундамента в местах устройства отверстий

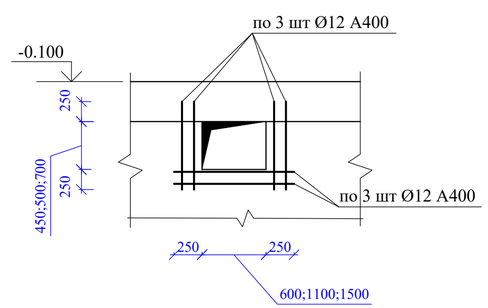

Изм.	Кол.уч.	Лист	№док.	Подпись	Дата
ГАП		Павлиди А.			
Проверил		Ким И.			
Разработал		Есенова Ж.			
Н.контроль		Цой В.Г.			

52-2024 КЖ

Строительство здания акимата в микрорайоне «Ұлы дала» в городе Тараз

Здание акимата

Стадия	Лист	Листов
РП	8	

Сечения фундаментов 1-1, 2-2.

ТОО "Асад-ЛТД" г. Шымкент 2024г.

Взам. инв. N

Подп. и дата

Инв. N подл.

Фундамент монолитный ФМ-1

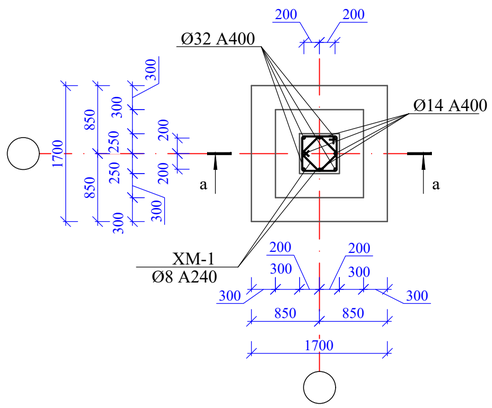

а-а

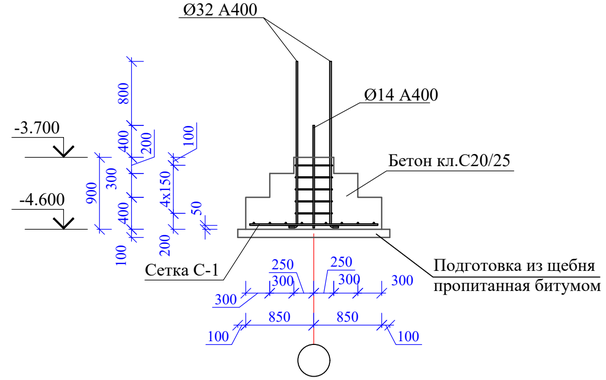

Фундамент монолитный ФМ-2

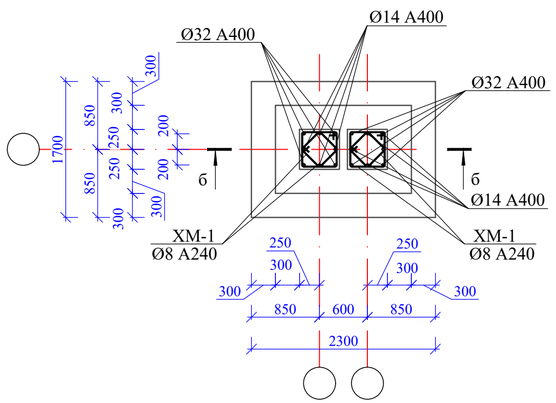

б-б

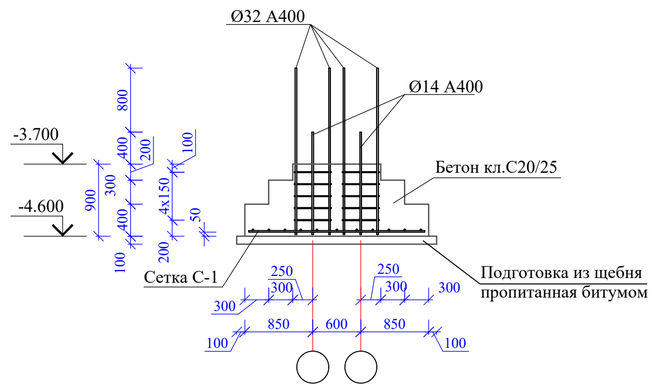

Армирование стен подвала

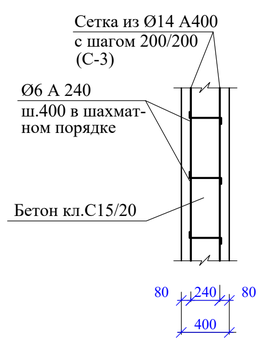

Сетки С-1 - С-4

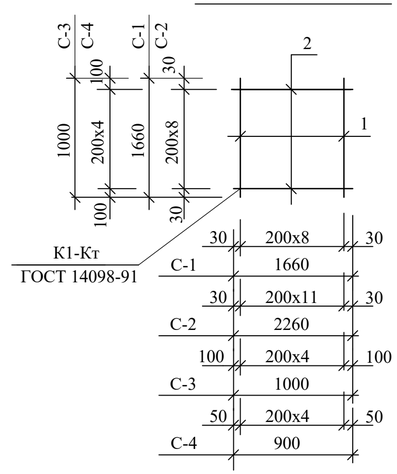

Спецификация элементов монолитных фундаментов

Марка поз.	Обозначение	Наименование	Кол.	Масса ед.,кг.	Примеч.
		Фундамент монолитный ФМ-1			
1	СТ РК 2591-2014	Ø32 А400 L=2150	4	13,6	54,4
2	-//-	Ø14 А400 L=1350	4	1,63	6,5
ХМ-1	-//-	Ø8 А240 L=2000	10	0,79	7,9
С-1	данный лист	Сетка С-1	1	36,0	36,0
		Материалы			
		Бетон кл.С20/25 м3	1,57		
		Подготовка из щебня, пропитанного битумом м3	0,36		
		Обмазка горячим битумом за 2 раза, м2	7,1		
		Фундамент монолитный ФМ-2			
1	СТ РК 2591-2014	Ø32 А400 L=2150	8	13,6	108,8
2	-//-	Ø14 А400 L=1350	8	1,63	13,0
ХМ-1	-//-	Ø8 А240 L=2000	20	0,79	15,8
С-2	данный лист	Сетка С-2	1	60,0	60,0
		Материалы			
		Бетон кл.С20/25 м3	2,23		
		Подготовка из щебня, пропитанного битумом м3	0,48		
		Обмазка горячим битумом за 2 раза, м2	9,2		

Спецификация сеток

Марка изд.	Поз. дет.	Наименование	Кол.	Масса 1дет,кг	Масса изд,кг
С-1	1	Ø14 А400 L=1660	18	2,0	36,0
С-2	1	Ø14 А400 L=900	10	0,56	5,6
	2	Ø14 А400 L=950	13	1,50	19,5
С-3	1	Ø14 А400 L=1000	10	1,21	12,1
С-4	1	Ø14 А400 L=1000	5	1,21	6,1
	2	Ø14 А400 L=900	5	1,09	5,5

1.Данный лист смотреть совместно с л.КЖ-7,8.
2.Изделия арматурные С-4 условно даны на 1п.м. Рекомендуется изготовлять их на длину изделия согласно спецификации элементов фундаментов.
3.Сварку плоских сеток производить контактно-точечной сваркой по ГОСТ 14098-91. Изготовление пространственных каркасов из 2-х плоских выполнить ручной дуговой сваркой.

Взам. инв. N	Подп. и дата	Инв. N подл.

Изм.	Кол.уч.	Лист	N°док.	Подпись	Дата
ГАП		Павлиди А.			
Проверил		Ким И.			
Разработал		Есенова Ж.			
Н.контроль		Цой В.Г.			

52-2024 КЖ

Строительство здания акимата в микрорайоне «Ұлы дала» в городе Тараз

Здание акимата	Стадия	Лист	Листов
	РП	9	

Фундамент монолитный ФМ-1, ФМ-2. Сечения а-а, б-б.

ТОО "Асад-ЛТД" г. Шымкент 2024г.

План цокольного этажа на отм. -3.600

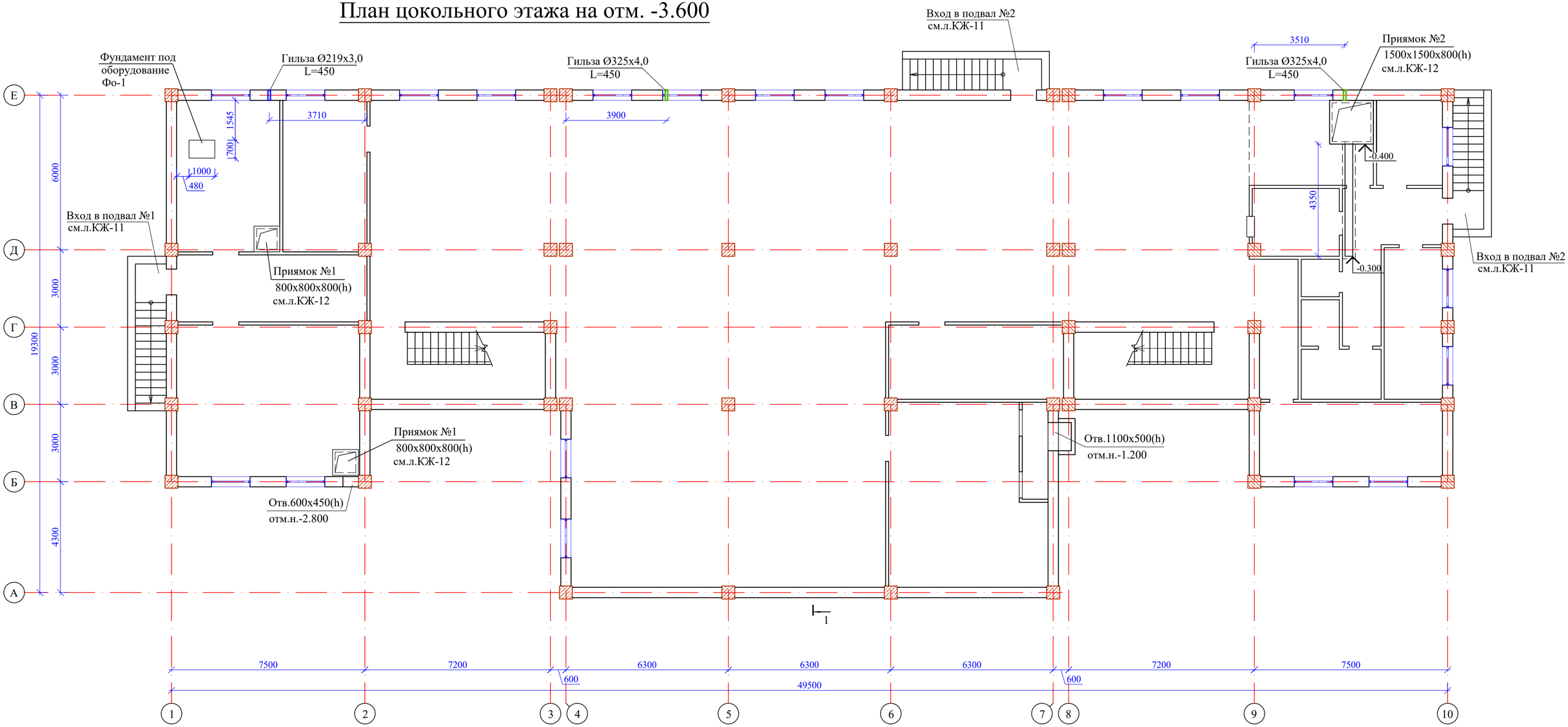

1. Данный лист см. совместно с л. КЖ-11,12.

Изм.	Кол.уч.	Лист	№док.	Подпись	Дата	52-2024 КЖ		
						Строительство здания акимата в микрорайоне «Ұлы дала» в городе Тараз		
ГАП		Павлиди А.				Здание акимата	Стадия	Лист	Листов
Проверил		Ким И.					РП	10	
Разработал		Есенова Ж.				План цокольного этажа на отм. -3.600.	ТОО "Асад-ЛТД" г. Шымкент 2024г.		
Н.контроль		Цой В.Г.							

Взам. инв. N

Подп. и дата

Инв. N подл.

Вход в подвал №1

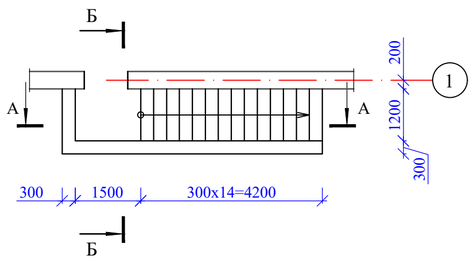

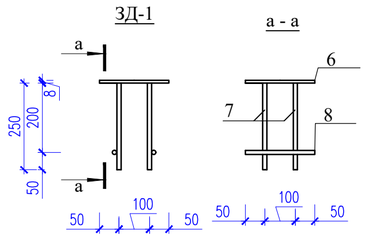

А - А

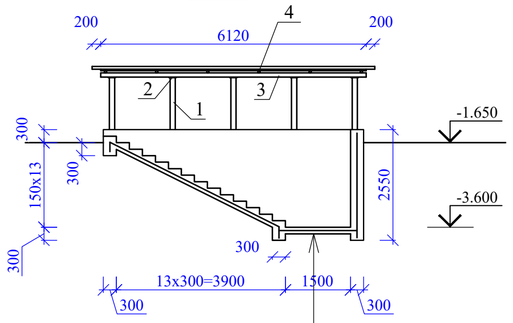

Гранит с шероховатой поверхностью - 20мм
(расход учтен в ведомости наружных работ)
Бетон кл.С8/10 армиров. сеткой-100мм
Сетка 5Вр- 1 100/100
Уплотненный грунт

Вход в подвал №2

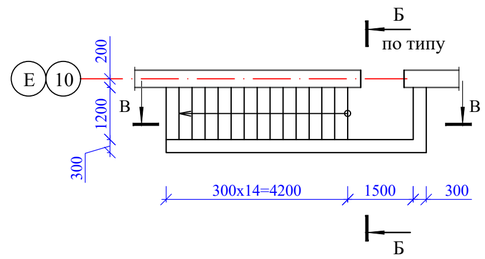

В - В

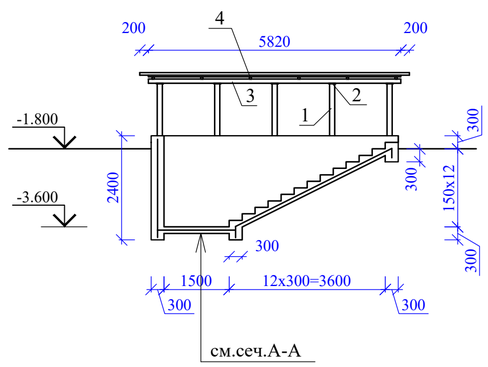

Б - Б

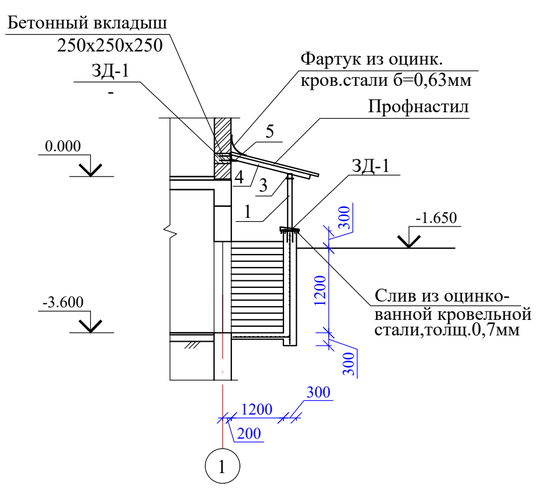

Спецификация элементов

Марка поз.	Обозначение	Наименование	Кол.	Масса ед.кг	Примеч.
		Вход в подвал №1	1		
1	ГОСТ 8639-82	Стойка кв.труба 100х6, L=1200	5	20,6	
2	ГОСТ 19903-2015	-10х150 L=150	5	2,54	
3	ГОСТ 30245-2003	Прогон кв.труба 100х6, L=6120	1	105,5	
4	ГОСТ 8645-80	Кв.труба 100х70х6, L=1860	6	23,9	
5	ГОСТ 8509-93	Уголок 140х6, L=200	6	3,88	
ЗД-1	данный лист	Закладная деталь ЗД-1	11	3,75	
		Фартук из оцинков.кров. стали б=0,7мм, м2	4,8		
		Слив из оцинков.кров. стали б=0,7мм, м2	5,0		
		Профнастил б=0,7мм,h=35мм,м2	13,5		с полимерн. покрытием
	ГОСТ 8478-81	Сетка Ø5ВрI 100/100,м2	21,2	3,25	
		Бетонный вкладыш кл.С8/10, м3	0,09		
		Бетон кл.С8/10,W4,F50,ССЦ, м3	5,6		
		Закладная деталь ЗД-1			
6	ГОСТ 103-2006	-8х200 L=200	1	2,51	
7	СТ РК 2591-2014	Ø12 А 400 L=250	4	0,22	
8	СТ РК 2591-2014	Ø12 А 400 L=200	2	0,18	
		Вход в подвал №2	2		
1	ГОСТ 8639-82	Стойка кв.труба 100х6, L=1200	5	20,6	
2	ГОСТ 19903-2015	-10х150 L=150	5	2,54	
3	ГОСТ 30245-2003	Прогон кв.труба 100х6, L=5820	1	100,3	
4	ГОСТ 8645-80	Кв.труба 100х70х6, L=1860	6	23,9	
5	ГОСТ 8509-93	Уголок 140х6, L=200	6	3,88	
ЗД-1	данный лист	Закладная деталь ЗД-1	11	3,75	
		Фартук из оцинков.кров. стали б=0,7мм, м2	4,6		
		Слив из оцинков.кров. стали б=0,7мм, м2	4,8		
		Профнастил б=0,7мм,h=35мм,м2	12,8		с полимерн. покрытием
	ГОСТ 8478-81	Сетка Ø5ВрI 100/100,м2	18,7	3,25	
		Бетонный вкладыш кл.С8/10, м3	0,09		
		Бетон кл.С8/10,W4,F50,ССЦ, м3	5,4		

1. Данный лист см. совместно с листами КЖ-10.
2. Все металлические элементы окрасить масляной краской за 2 раза.

Изм.	Кол.уч.	Лист	№док.	Подпись	Дата
ГАП		Павлиди А.			
Проверил		Ким И.			
Разработал		Есенова Ж.			
Н.контроль		Цой В.Г.			

52-2024 КЖ

Строительство здания акимата в микрорайоне «Ұлы дала» в городе Тараз

Здание акимата	Стадия	Лист	Листов
	РП	11	

Вход в подвал №1, №2. Сечения А-А, Б-Б,В-В.Закладная деталь ЗД-1.

ТОО "Асад-ЛТД" г. Шымкент 2024г.

Взам. инв. N | Подп. и дата | Инв. N подл.

Воздухозаборная шахта

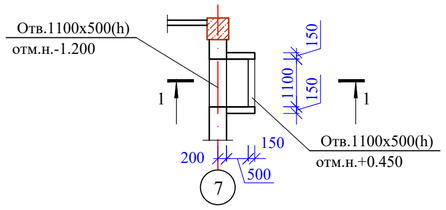

Бетонный лоток

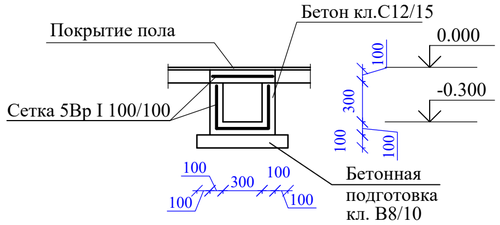

1 - 1

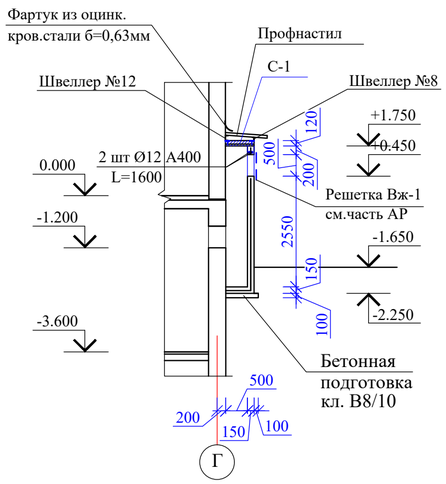

ЗД-2

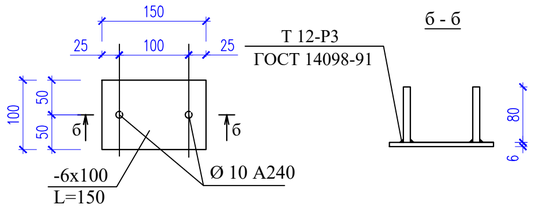

Устройство приямка №1

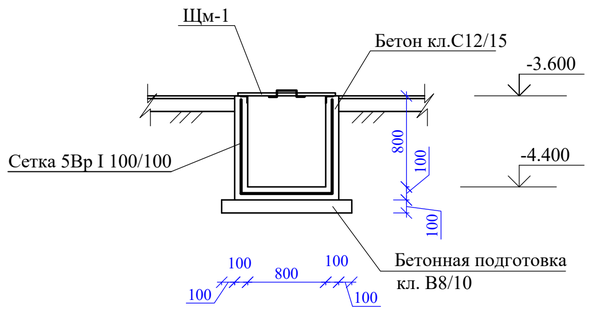

Щм-1

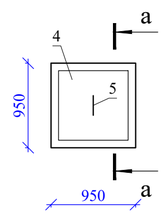

а-а

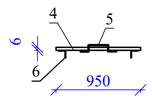

Фундамент Фо-1

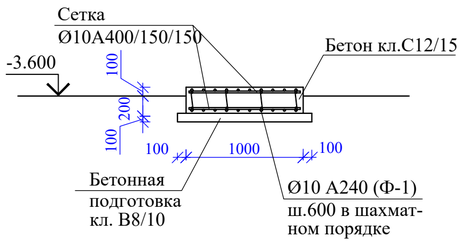

Устройство приямка №2

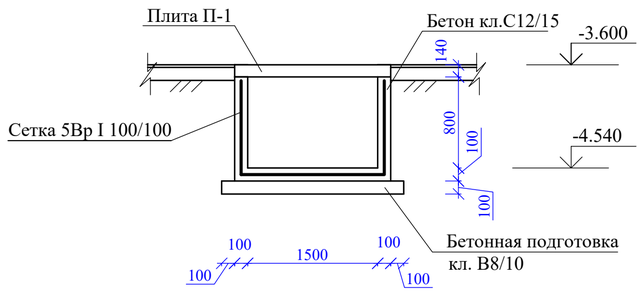

Спецификация элементов

Марка поз.	Обозначение	Наименование	Кол.	Масса ед.кг	Примеч.
		Воздухозаборная шахта			
ЗД-2	данный лист	Закладная деталь ЗД-2	4	0,81	
1	СТ РК 2591-2014	Ø12 А400 L=1600	2	1,42	
С-1	ГОСТ 23279-85	Сетка Ø12 А400-200/200, м2	0,8	8,88	
2	ГОСТ 8240-97	Швеллер №12П L=1600	1	16,6	
3	ГОСТ 8240-97	Швеллер №8П L=1600	1	11,3	
	ГОСТ 8478-81	Сетка Ø5ВрI 100/100,м2	26,0	3,25	
	СТ РК EN 508-1-2012	Профнастил б=0,7мм, h=35, м2	1,54		с полимерн. покрытием
		Бетон кл.С12/15,W4,F50,ССЦ,м3	1,23		
		Бетонная подготовка из бетона кл.С8/10, ССЦ, м3	0,12		
		Закладная деталь ЗД-2			
	ГОСТ 103-2006	-6х100 L=150	1	0,71	
	СТ РК 2591-2014	Ø 10 А240 L=80	2	0,05	
		Фунд.под оборудование Фо-1			
		Ø10А400/150/150, м2	1,26	8,64	
Ф-1	СТ РК 2591-2014	Ø10 А240 L=400	4	0,25	
		Бетон кл.С12/15,W4,F50,ССЦ,м3	0,21		
		Бетонная подготовка из бетона кл.С8/10, ССЦ, м3	0,11		
		Бетонный лоток			
	ГОСТ 8478-87	Сетка 5Вр I 100/100,м2	7,2	3,25	
		Бетон кл.С12/15,W4,F50,ССЦ,м3	0,74		
		Бетонная подготовка из бетона кл.С8/10, ССЦ, м3	0,30		
		Устройство приямка №1			
	данный лист	Щит Щм-1	1		
	ГОСТ 8478-87	Сетка 5Вр I 100/100,м2	3,9	3,25	
		Бетон кл.С12/15,W6,F50,ССЦ,м3	0,39		
		Бетонная подготовка из бетона кл.С8/10, ССЦ, м3	0,14		
		Щит Щм-1			
4	ГОСТ 8568-77*	Лист ромб.-6х950х950	1	42,7	
5	СТ РК 2591-2014	Ø8 А240 L=350	1	0,14	
6	ГОСТ 8509-93	L63х5 п.м	3,7	4,81	
		Устройство приямка №2			
П-1	серия 3.006.1-8,в.0-2	ПДУ 170.180.14-6	1	1030	
	ГОСТ 8478-87	Сетка 5Вр I 100/100,м2	7,68	3,25	
		Бетон кл.С12/15,W6,F50,ССЦ,м3	0,80		
		Бетонная подготовка из бетона кл.С8/10, ССЦ, м3	0,36		

Изм.	Кол.уч.	Лист	№док.	Подпись	Дата
ГАП		Павлиди А.			
Проверил		Ким И.			
Разработал		Есенова Ж.			
Н.контроль		Цой В.Г.			

52-2024 КЖ

Строительство здания акимата в микрорайоне «Ұлы дала» в городе Тараз

Здание акимата

Стадия	Лист	Листов
РП	12	

Воздухозаборная шахта. Приямок №1, №2. Фундамент Фо-1.

ТОО "Асад-ЛТД" г. Шымкент 2024г.

Взам. инв. N

Подп. и дата

Инв. N подл.

Схема расположения колонн на отм.-3.600

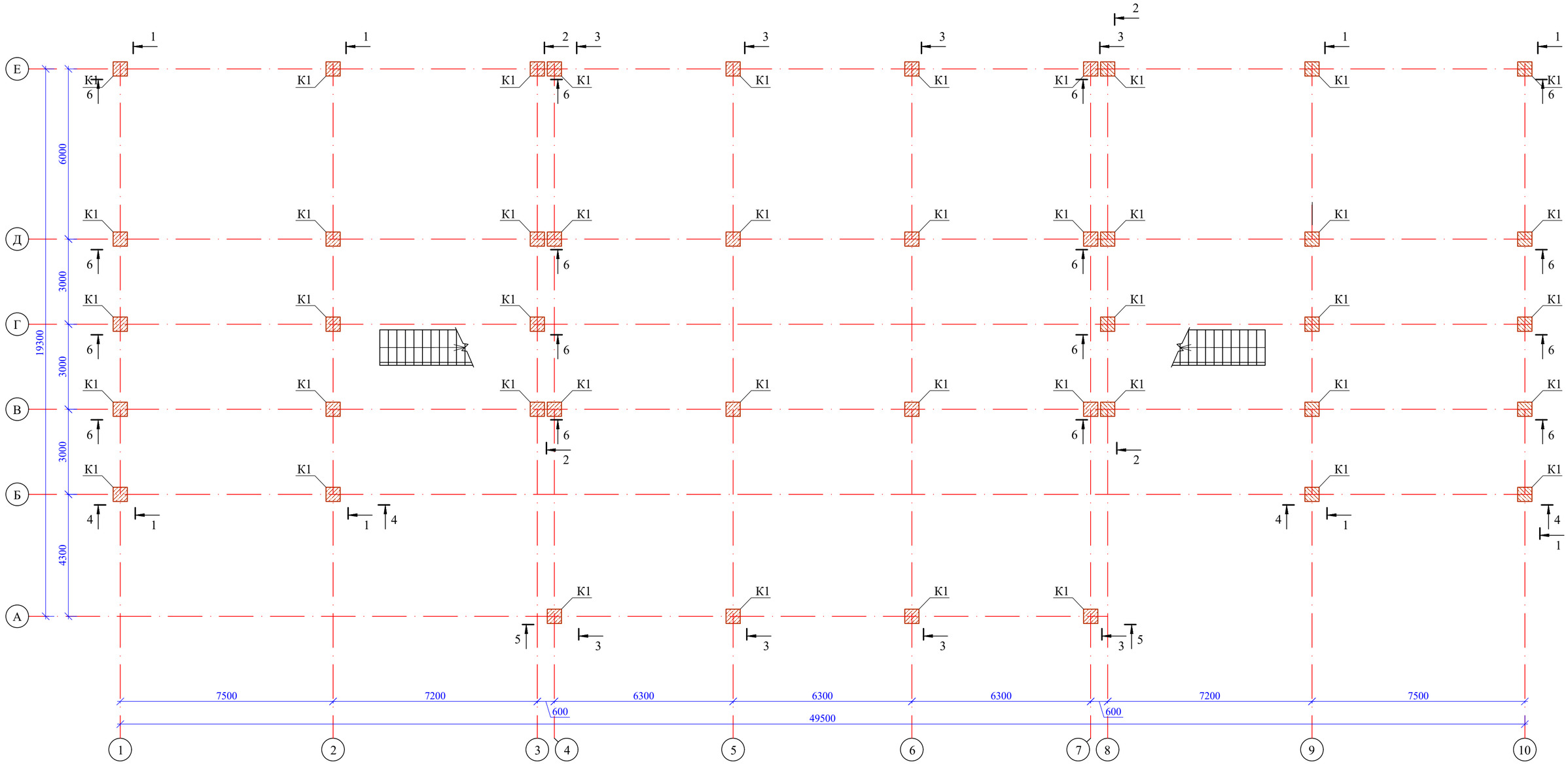

						52-2024 КЖ
						Строительство здания акимата в микрорайоне «Ұлы дала» в городе Тараз
Изм.	Кол.уч.	Лист	№док.	Подпись	Дата	
ГАП		Павлиди А.				Здание акимата — Стадия: РП; Лист: 13; Листов:
Проверил		Ким И.				
Разработал		Есенова Ж.				Схема расположения колонн на отм.-3.600. — ТОО "Асад-ЛТД" г. Шымкент 2024г.
Н.контроль		Цой В.Г.				

Взам. инв. N

Подп. и дата

Инв. N подл.

Схема расположения колонн и ригелей на отм.-0.300

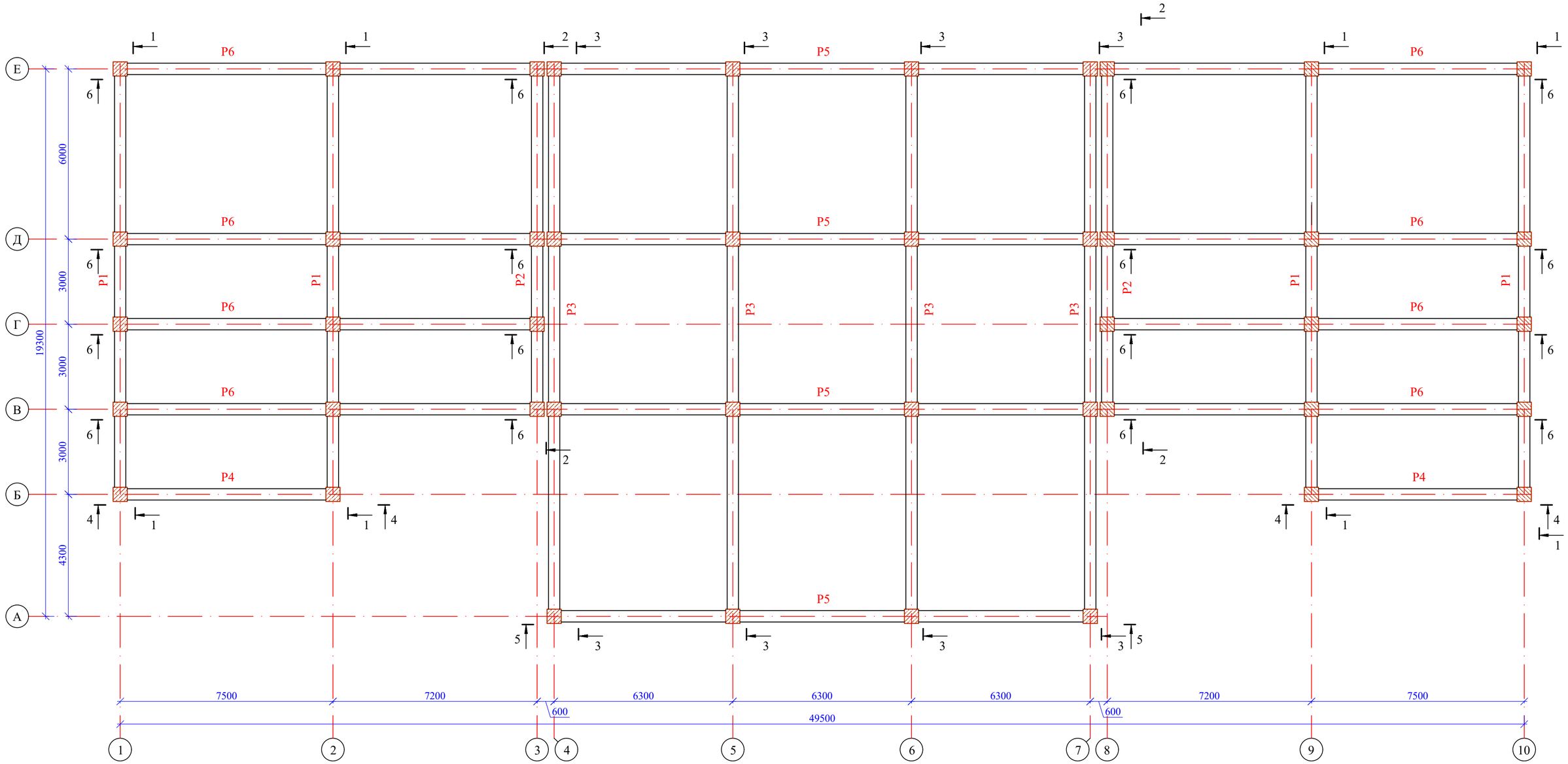

Изм.	Кол.уч.	Лист	№док.	Подпись	Дата
ГАП		Павлиди А.			
Проверил		Ким И.			
Разработал		Есенова Ж.			
Н.контроль		Цой В.Г.			

52-2024 КЖ

Строительство здания акимата в микрорайоне «Ұлы дала» в городе Тараз

Здание акимата	Стадия	Лист	Листов
	РП	14	

Схема расположения колонн и ригелей на отм.-0.300.

ТОО "Асад-ЛТД" г. Шымкент 2024г.

Взам. инв. N

Подп. и дата

Инв. N подл.

Схема расположения колонн и ригелей на отм.+3.900

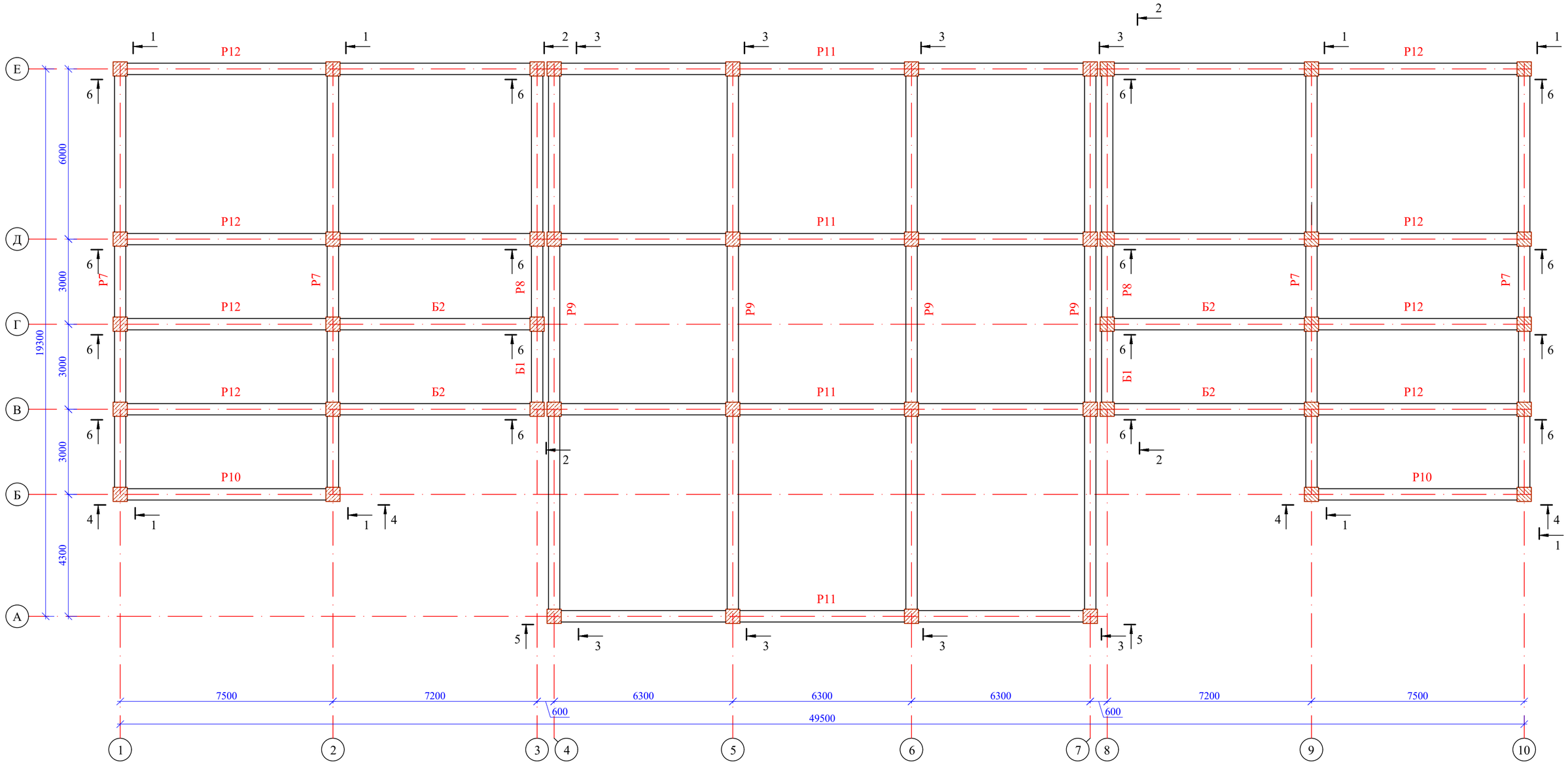

						52-2024 КЖ		
						Строительство здания акимата в микрорайоне «Ұлы дала» в городе Тараз		
Изм.	Кол.уч.	Лист	№док.	Подпись	Дата			
ГАП		Павлиди А.				Здание акимата	Стадия	Лист	Листов
Проверил		Ким И.					РП	15	
Разработал		Есенова Ж.				Схема расположения колонн и ригелей на отм.+3.900.	ТОО "Асад-ЛТД" г. Шымкент 2024г.		
Н.контроль		Цой В.Г.							

Взам. инв. N

Подп. и дата

Инв. N подл.

Схема расположения колонн и ригелей на отм.+8.100; +10.600

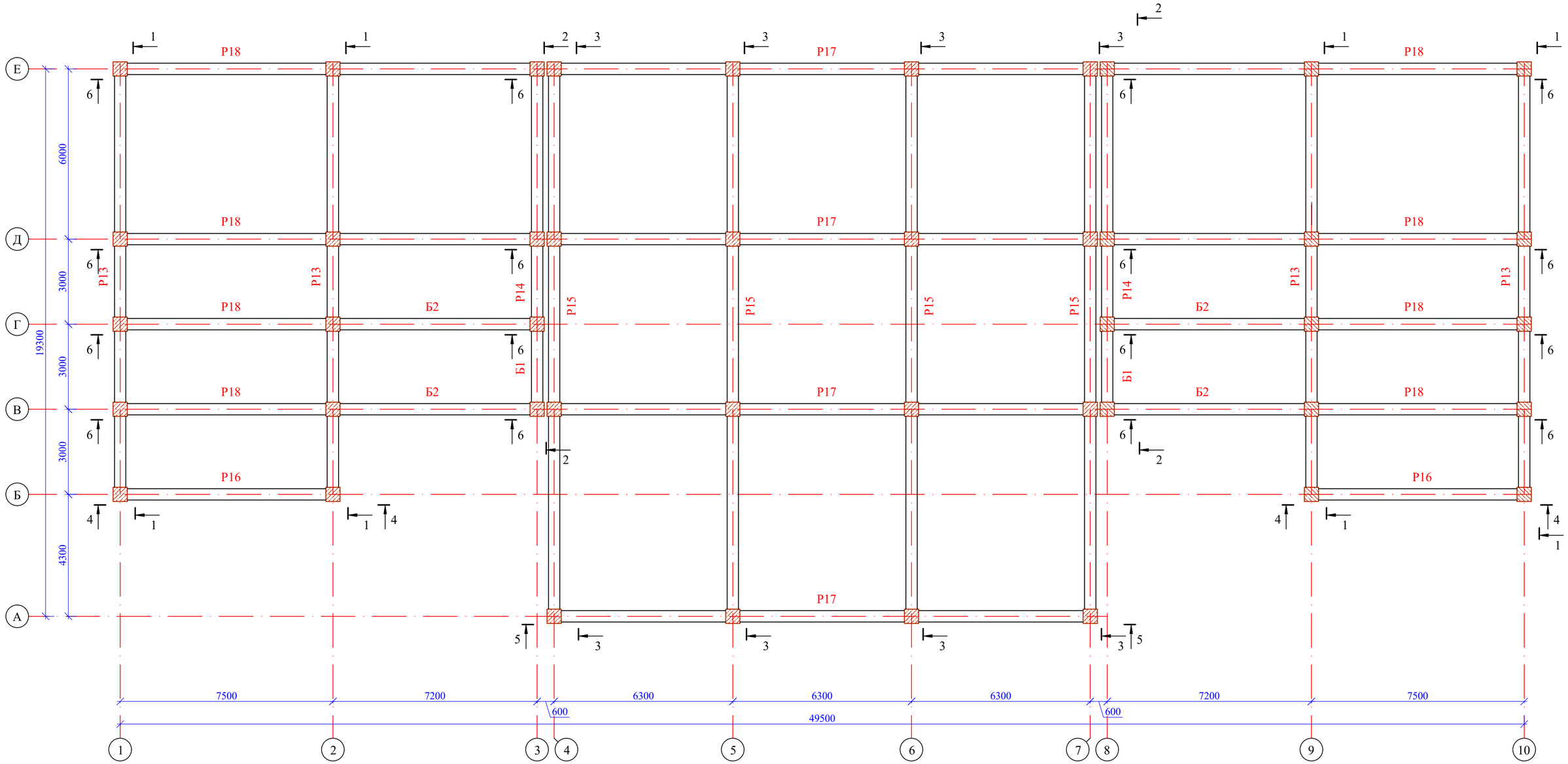

						52-2024 КЖ
						Строительство здания акимата в микрорайоне «Ұлы дала» в городе Тараз
Изм.	Кол.уч.	Лист	№док.	Подпись	Дата	
ГАП		Павлиди А.				Здание акимата — Стадия: РП; Лист: 16; Листов:
Проверил		Ким И.				
Разработал		Есенова Ж.				Схема расположения колонн и ригелей на отм.+8.100,+10.600. — ТОО "Асад-ЛТД" г. Шымкент 2024г.
Н.контроль		Цой В.Г.				

Взам. инв. N

Подп. и дата

Инв. N подл.

Разрез 1-1

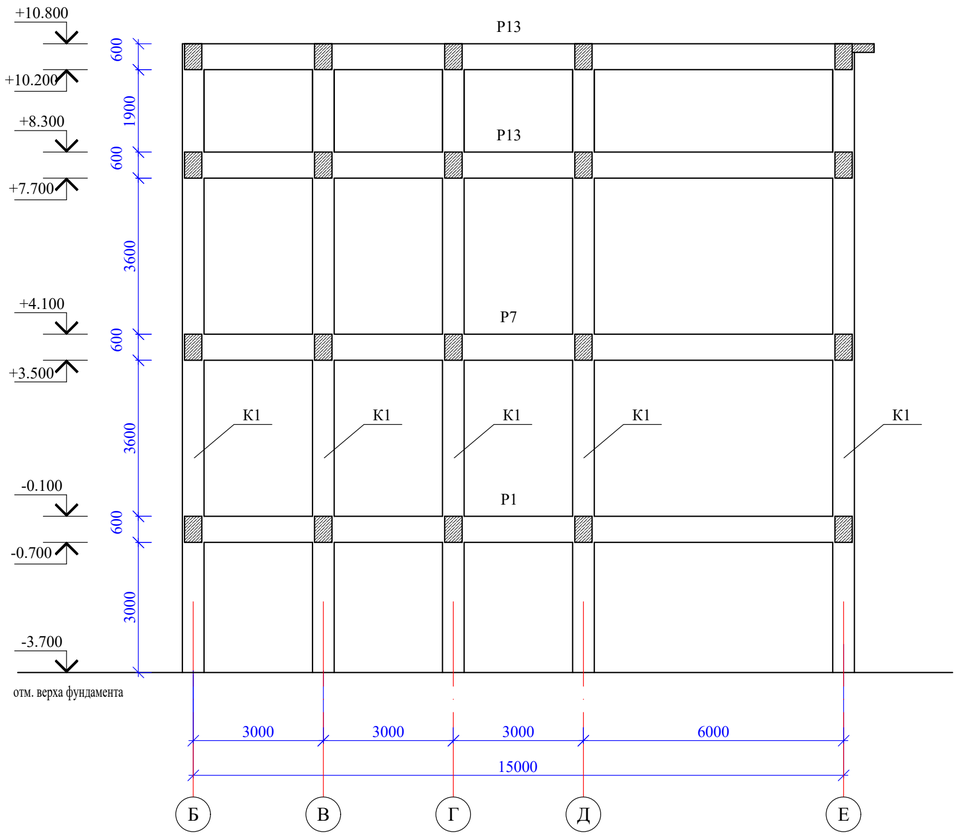

Разрез 2-2

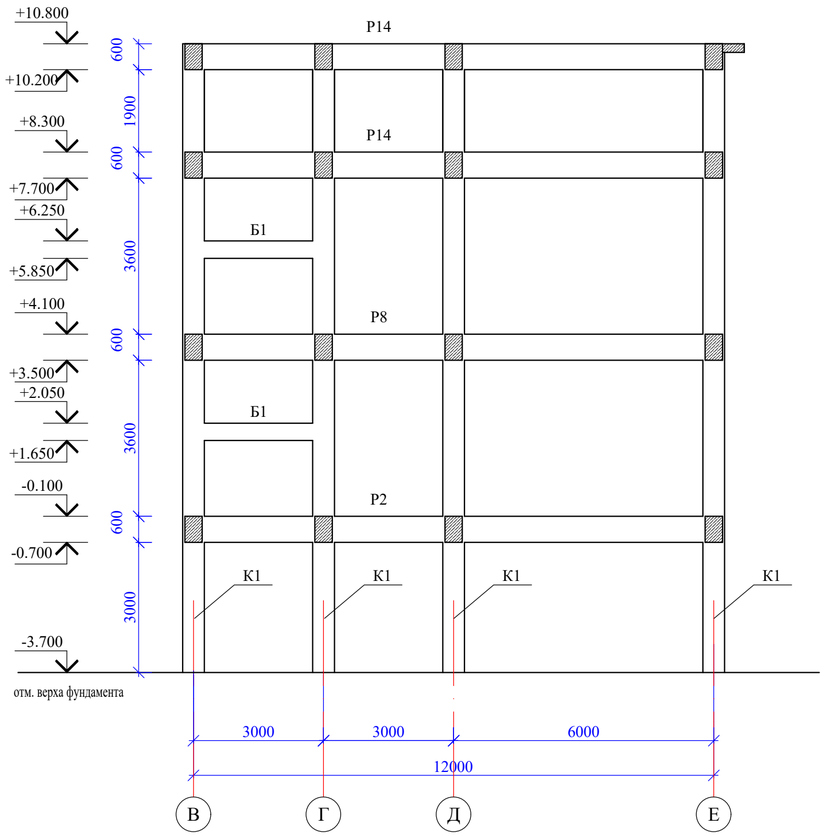

Спецификация элементов рам

Марка поз.	Обозначение	Наименование	Кол.	Масса ед.кг	Примеч.
К1	л.КЖ-20	Колонна К1	44		
Р1	л.КЖ-21	Ригель Р1	4		
Р2	л.КЖ-21	Ригель Р2	2		
Р3	л.КЖ-21	Ригель Р3	4		
Р4	л.КЖ-23	Ригель Р4	2		
Р5	л.КЖ-23	Ригель Р5	4		
Р6	л.КЖ-23	Ригель Р6	8		
Р7	л.КЖ-24	Ригель Р7	4		
Р8	л.КЖ-24	Ригель Р8	2		
Р9	л.КЖ-24	Ригель Р9	4		
Р10	л.КЖ-26	Ригель Р10	2		
Р11	л.КЖ-26	Ригель Р11	4		
Р12	л.КЖ-26	Ригель Р12	8		
Р13	л.КЖ-27	Ригель Р13	8		
Р14	л.КЖ-27	Ригель Р14	4		
Р15	л.КЖ-27	Ригель Р15	8		
Р16	л.КЖ-29	Ригель Р16	4		
Р17	л.КЖ-29	Ригель Р17	8		
Р18	л.КЖ-29	Ригель Р18	16		
Б1	л.КЖ-22	Балка Б1	4		
Б2	л.КЖ-23	Балка Б2	8		

Взам. инв. N

Подп. и дата

Инв. N подл.

Изм.	Кол.уч.	Лист	№док.	Подпись	Дата
ГАП		Павлиди А.			
Проверил		Ким И.			
Разработал		Есенова Ж.			
Н.контроль		Цой В.Г.			

52-2024 КЖ

Строительство здания акимата в микрорайоне «Ұлы дала» в городе Тараз

Здание акимата

Стадия	Лист	Листов
РП	17	

Разрез 1-1, 2-2.

ТОО "Асад-ЛТД" г. Шымкент 2024г.

Разрез 3-3

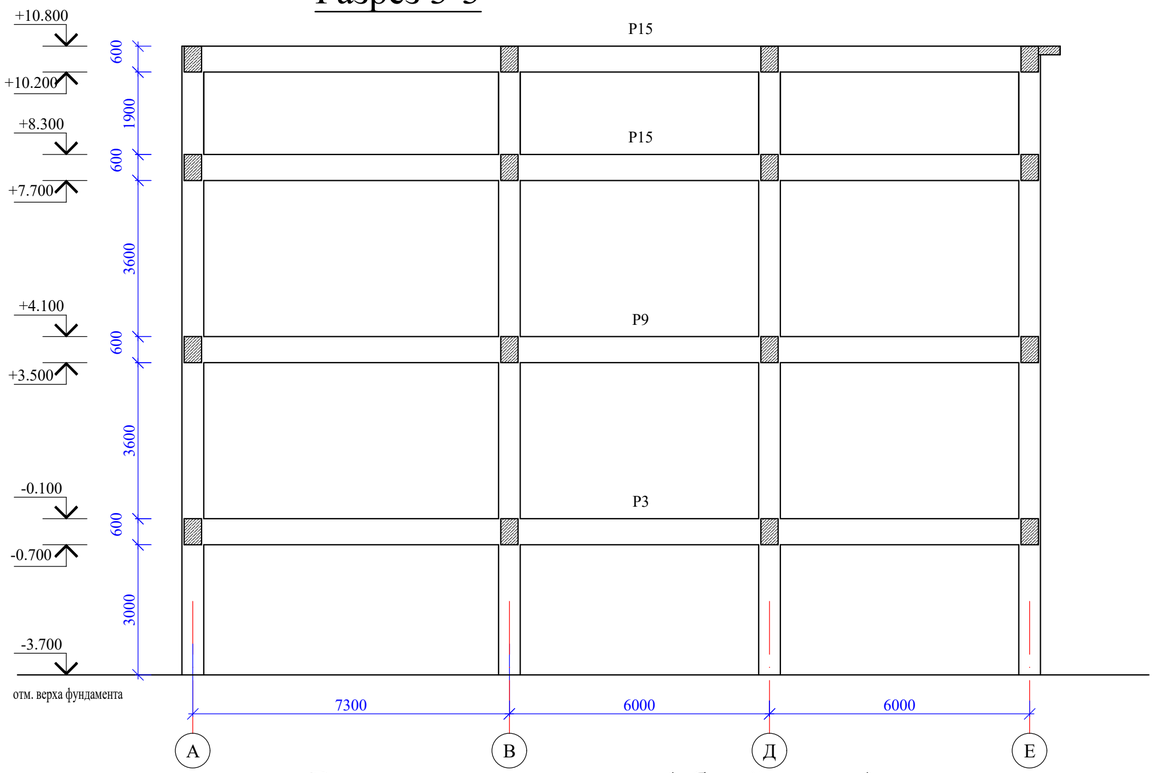

Разрез 4-4

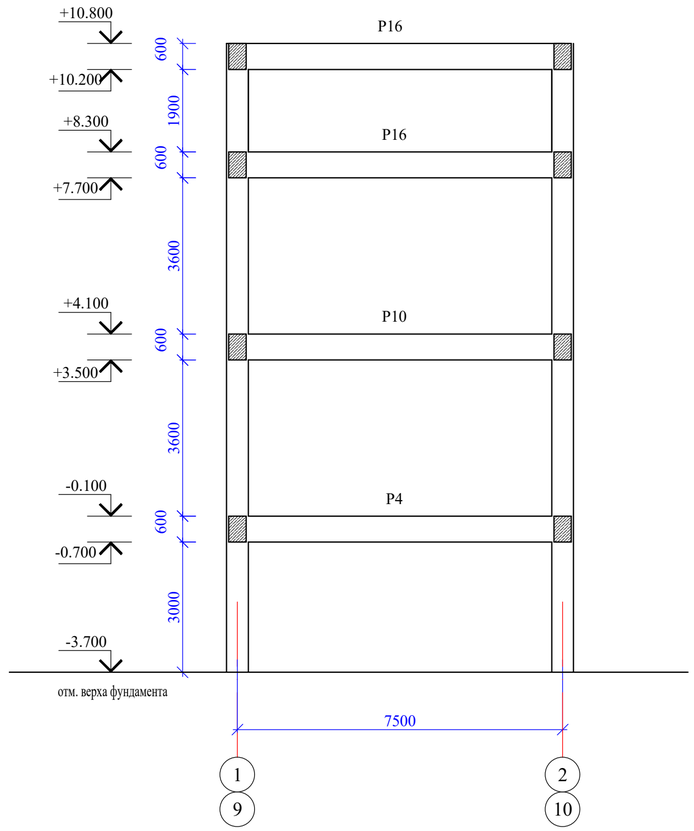

Ведомость расхода стали (общий расход), кг

Марка элемента	Изделия арматурные															Всего
	Арматура класса										Полоса					
	А400								А240		С245					
	СТ РК 2591-2014								СТ РК 2591-2014		ГОСТ 103-2006					
	Ø32	Ø28	Ø25	Ø22	Ø20	Ø14	Ø10	Итого	Ø8	Итого	б=12	б=16	б=18	б=25	Итого	
Колонна К1	16170,0	-	-	-	-	3168,0	985,6	20323,6	8342,4	8342,4	167,2	-	-	343,2	510,4	29176,4
Ригель Р1	-	-	-	830,8	652,0	-	-	1482,8	554,4	554,4	-	40,4	-	-	40,4	2077,6
Ригель Р2	-	-	-	337,8	254,2	-	-	592,0	224,0	224,0	-	20,2	-	-	20,2	836,2
Ригель Р3	-	-	-	1034,4	802,4	-	-	1836,8	756,0	756,0	-	40,4	-	-	40,4	2633,2
Ригель Р4	-	-	-	214,4	152,0	-	-	1836,8	148,4	148,4	-	20,2	-	-	20,2	2005,4
Ригель Р5	-	-	-	1015,2	784,8	-	-	1800,0	739,2	739,2	-	40,4	-	-	40,4	2579,6
Ригель Р6	-	-	-	1588,0	1208,8	-	-	2796,8	1176,0	1176,0	-	80,8	-	-	80,8	4053,6
Ригель Р7	-	1565,2	1028,0	-	-	-	-	2593,2	554,4	554,4	-	-	45,2	-	45,2	3192,8
Ригель Р8	-	657,0	398,6	-	-	-	-	1055,6	224,0	224,0	-	-	22,6	-	22,6	1302,2
Ригель Р9	-	2158,8	1263,2	-	-	-	-	3422,0	756,0	756,0	-	-	45,2	-	45,2	4223,2
Ригель Р10	-	435,2	236,8	-	-	-	-	672,0	148,4	148,4	-	-	22,6	-	22,6	843,0
Ригель Р11	-	2138,0	1237,6	-	-	-	-	3375,6	739,2	739,2	-	-	45,2	-	45,2	4160,0
Ригель Р12	-	3304,0	1895,2	-	-	-	-	5199,2	1176,0	1176,0	-	-	90,4	-	90,4	6465,6
Ригель Р13	-	2716,8	2056,0	-	-	-	-	4772,8	1108,8	1108,8	-	-	90,4	-	90,4	5972,0
Ригель Р14	-	1107,2	797,2	-	-	-	-	1904,4	448,0	448,0	-	-	45,2	-	45,2	2397,6
Ригель Р15	-	3388,8	2526,4	-	-	-	-	5915,2	1512,0	1512,0	-	-	90,4	-	90,4	7517,6
Ригель Р16	-	696,0	473,6	-	-	-	-	1169,6	296,8	296,8	-	-	45,2	-	45,2	1511,6
Ригель Р17	-	3324,8	2475,2	-	-	-	-	5800,0	1478,4	1478,4	-	-	90,4	-	90,4	7368,8
Ригель Р18	-	5184,0	3790,4	-	-	-	-	8974,4	2352,0	2352,0	-	-	180,8	-	180,8	11507,2
Балка Б1	-	-	-	-	126,4	-	-	126,4	40,4	40,4	-	40,4	-	-	40,4	207,2
Балка Б2	-	-	-	707,2	-	-	-	707,2	253,6	253,6	-	80,8	-	-	80,8	1041,6

Взам. инв. N

Подп. и дата

Инв. N подл.

Изм.	Кол.уч.	Лист	№док.	Подпись	Дата
ГАП		Павлиди А.			
Проверил		Ким И.			
Разработал		Есенова Ж.			
Н.контроль		Цой В.Г.			

52-2024 КЖ

Строительство здания акимата в микрорайоне «Ұлы дала» в городе Тараз

Здание акимата

Стадия	Лист	Листов
РП	18	

Разрез 3-3, 4-4.

ТОО "Асад-ЛТД" г. Шымкент 2024г.

Разрез 5-5

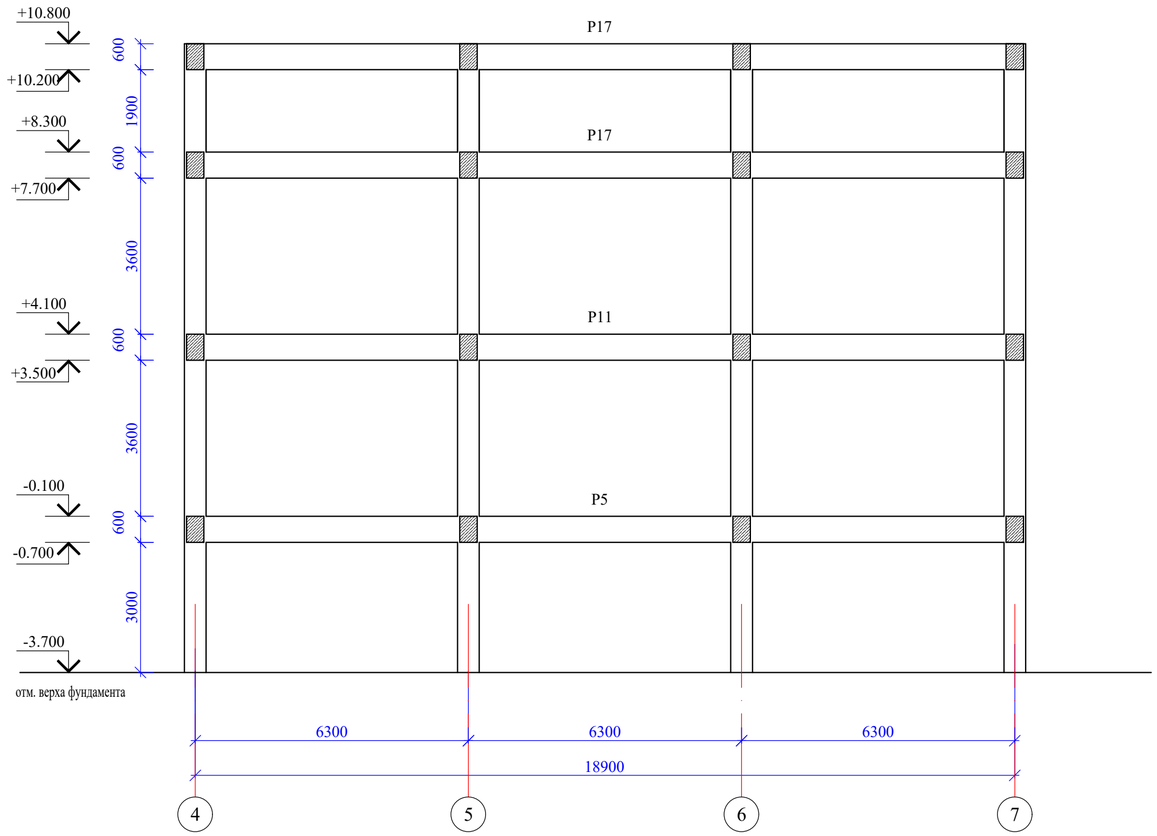

Разрез 6-6

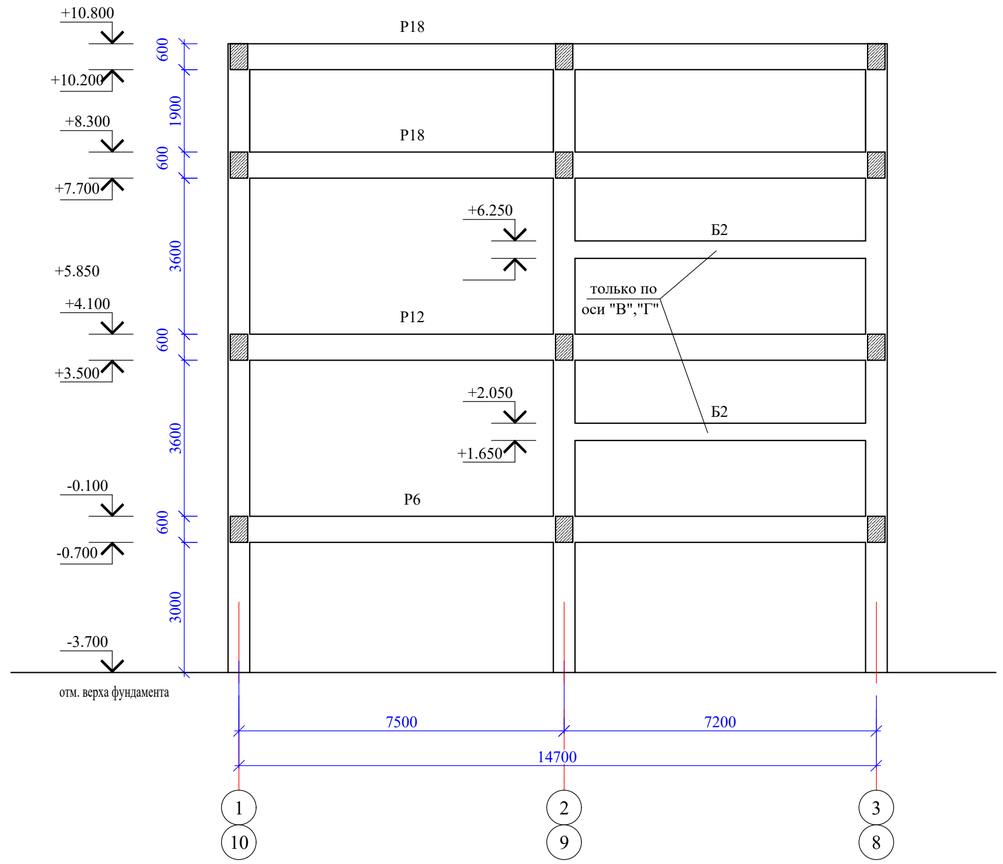

Указания по бетонированию монолитных рам

Монолитные конструкции выполнить согласно СН РК 5.03.07-2013 "Несущие и ограждающие конструкции", СП РК 5.03-107-2013 "Несущие и ограждающие конструкции".

До начала бетонирования монолитных рам необходимо:

- рабочую арматуру стоек объединить хомутами в объемные каркасы. Вязка всех пересечений хомутов с рабочей арматурой стоек выполняется обожженной проволокой Ø3мм.
- верхние концы арматуры стоек рам заанкериваются при помощи шайб. Анкеровка арматуры при помощи шайб выполняется ручной дуговай сваркой в раззенкованных отверствиях.
- выставляется опалубка.
- устанавливаются объемные каркасы ригелей и рам. Рабочие стержни собираются в объемные каркасы при помощи хомутов, связанных с рабочей арматурой обожженной проволокой Ø3мм.
- нижние концы рабочие арматуры ригелей рам заанкериваются при помощи шайб.
- колонны и ригели рам, монолитное перекрытие бетонируется одновременно.
- бетонирование ригелей выполняется отдельными захватками. Граница бетонирования определяется в средней части ригеля. При перерывах в бетонировании не допускать схватывания бетона на границах бетонирования.
- места большого насыщения арматурой бетонируется мелкозернистым бетоном кл.С15/20.
- снятие опалубки производить после достижения бетоном 70% проектной прочности.

						52-2024 КЖ			
						Строительство здания акимата в микрорайоне «Ұлы дала» в городе Тараз			
Изм.	Кол.уч.	Лист	№док.	Подпись	Дата				
ГАП		Павлиди А.				Здание акимата	Стадия	Лист	Листов
Проверил		Ким И.					РП	19	
Разработал		Есенова Ж.				Разрез 5-5, 6-6.	ТОО "Асад-ЛТД" г. Шымкент 2024г.		
Н.контроль		Цой В.Г.							

Взам. инв. N

Подп. и дата

Инв. N подл.

Колонна К1 (схема армирования)

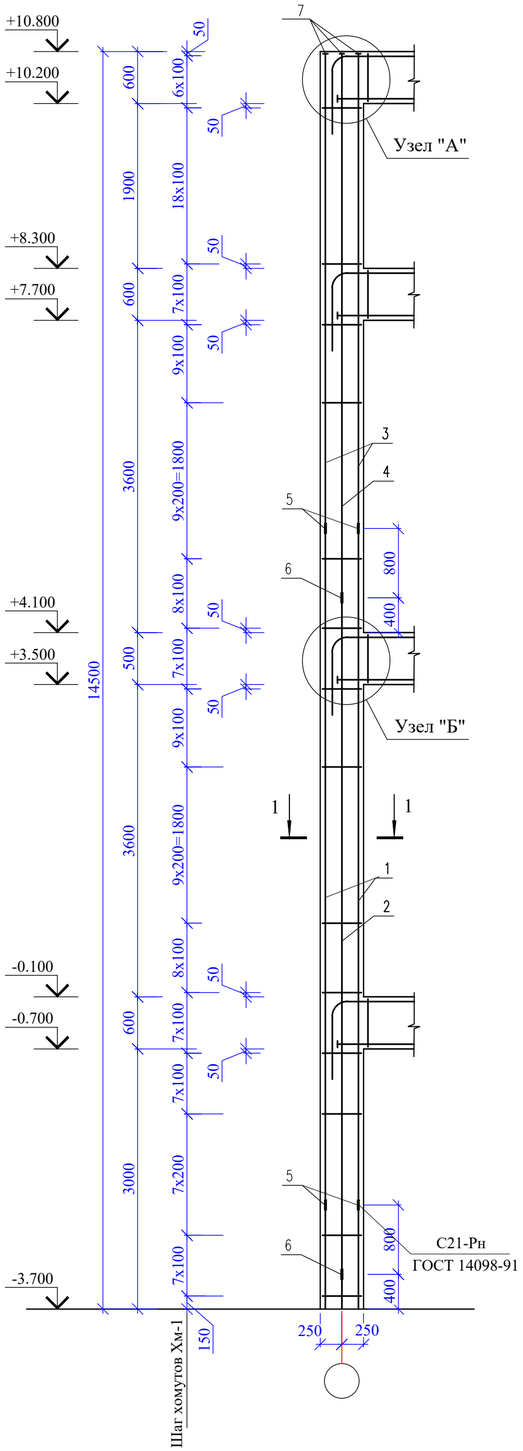

1 - 1

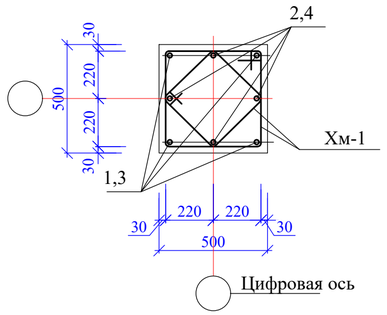

Спецификация элементов колонн

Марка поз.	Обозначение	Наименование	Кол.	Масса ед.кг	Примеч.
		Колонна К1	1		
1	СТ РК 2591-2014	Ø32А400 L=7800	4	49,2	196,8
2	СТ РК 2591-2014	Ø14А400 L=7800	4	9,44	37,8
3	СТ РК 2591-2014	Ø32А400 L=5480	4	34,6	138,4
4	СТ РК 2591-2014	Ø14А400 L=6280	4	7,6	30,4
5	СТ РК 2591-2014	Ø32А400 L=320	16	2,02	32,3
6	СТ РК 2591-2014	Ø14А400 L=200	16	0,24	3,8
7	ГОСТ 103-2006	-12х100 L=100	4	0,94	3,8
8	ГОСТ 103-2006	-25х100 L=100	4	1,96	7,8
Хм-1	СТ РК 2591-2014	Ø8А240 L=2000	240	0,79	189,6
ОС-1	СТ РК 2591-2014	Ø10А400 L=560	64	0,35	22,4
		Материалы			
		Бетон кл.С 20/25, м3	3,63		

А

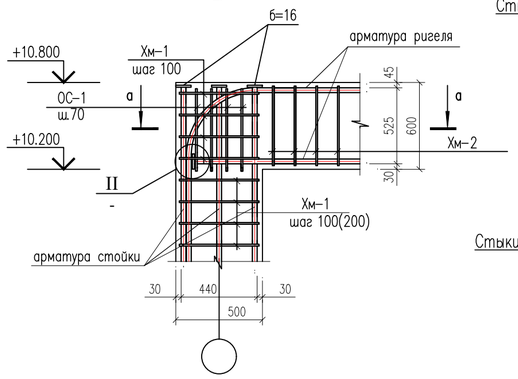

а–а

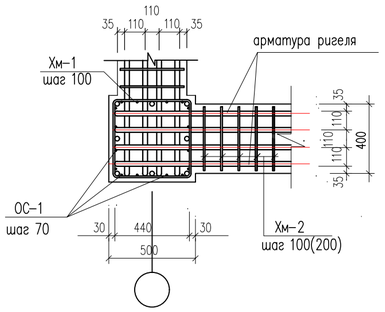

III

Стыки стержней рабочей арматуры встык на сварке с накладками в ригелях

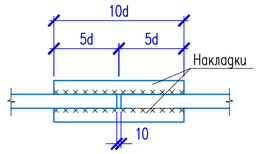

Стыки стержней рабочей арматуры встык на сварке с накладками в колоннах

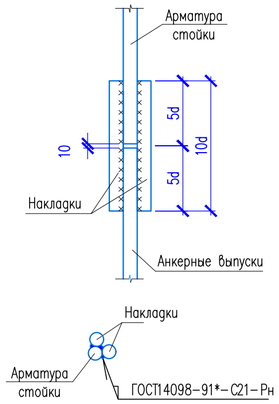

Б

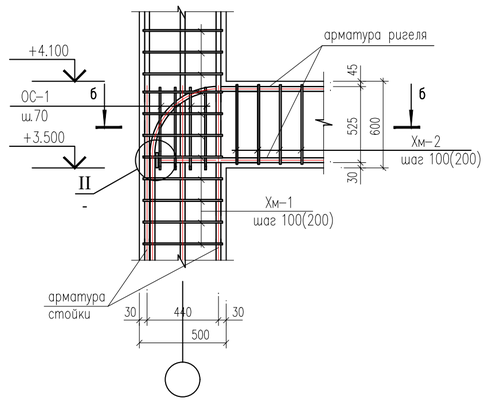

б–б

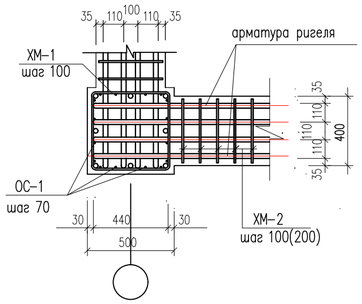

I

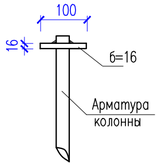

II

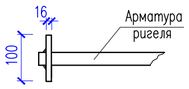

Ведомость деталей

Поз.	Эскиз
Хм-1	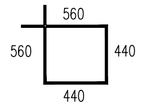

Изм.	Кол.уч.	Лист	№док.	Подпись	Дата
ГАП		Павлиди А.			
Проверил		Ким И.			
Разработал		Есенова Ж.			
Н.контроль		Цой В.Г.			

52-2024 КЖ

Строительство здания акимата в микрорайоне «Ұлы дала» в городе Тараз

Здание акимата

Стадия	Лист	Листов
РП	20	

Колонна К1 (схема армирования). Сечение 1-1. Узлы "А", "Б".

ТОО "Асад-ЛТД" г. Шымкент 2024г.

Взам. инв. N | Подп. и дата | Инв. N подл.

Ригель Р1 (схема армирования)

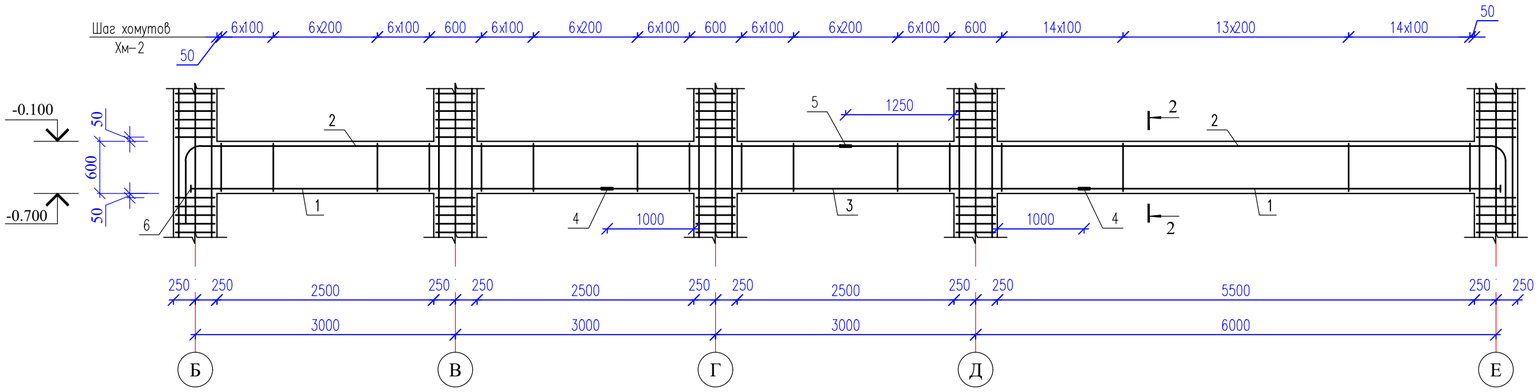

2 - 2

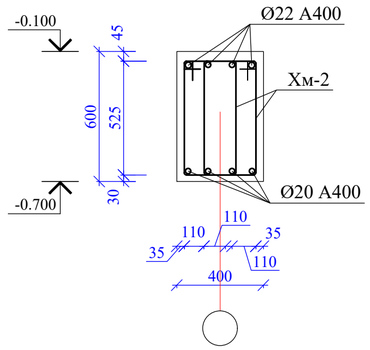

Ригель Р2 (схема армирования)

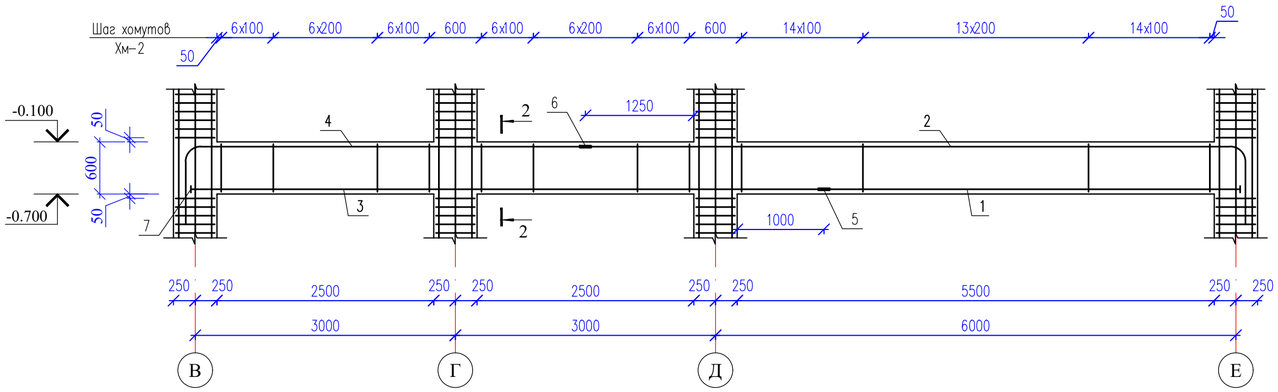

Ригель Р3 (схема армирования)

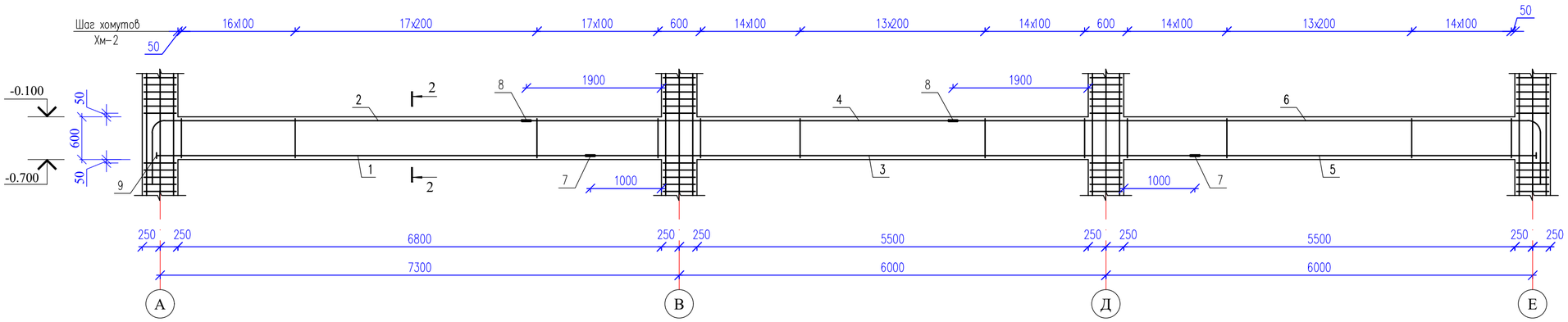

Ведомость деталей

Поз.	Эскиз
2	7650; 850
Хм-2	350; 640; 540; 250

Изм.	Кол.уч.	Лист	№док.	Подпись	Дата
ГАП		Павлиди А.			
Проверил		Ким И.			
Разработал		Есенова Ж.			
Н.контроль		Цой В.Г.			

52-2024 КЖ

Строительство здания акимата в микрорайоне «Ұлы дала» в городе Тараз

Здание акимата

Стадия	Лист	Листов
РП	21	

Ригель Р1, Р2, Р3 (схема армирования).

ТОО "Асад-ЛТД" г. Шымкент 2024г.

Взам. инв. N

Подп. и дата

Инв. N подл.

Спецификация элементов рам

Марка поз.	Обозначение	Наименование	Кол.	Масса ед.кг	Примеч.
		Ригель Р1	1		
1	СТ РК 2591-2014	Ø20А400 L=5100	8	12,6	100,8
2	СТ РК 2591-2014	Ø22А400 L=8500	8	25,3	202,4
3	СТ РК 2591-2014	Ø20А400 L=5500	4	13,6	54,4
4	СТ РК 2591-2014	Ø20А400 L=200	16	0,49	7,8
5	СТ РК 2591-2014	Ø22А400 L=220	8	0,66	5,3
6	ГОСТ 103-2006	-16х100 L=100	8	1,26	10,1
Хм-2	СТ РК 2591-2014	Ø8А240 L=1780	198	0,70	138,6
		Материалы			
		Бетон кл.С 20/25, м3	2,08		
		Ригель Р2	1		
1	СТ РК 2591-2014	Ø20А400 L=5100	4	12,6	50,4
2	СТ РК 2591-2014	Ø22А400 L=8500	4	25,3	101,2
3	СТ РК 2591-2014	Ø20А400 L=7350	4	18,2	72,8
4	СТ РК 2591-2014	Ø22А400 L=5250	4	15,6	62,4
5	СТ РК 2591-2014	Ø20А400 L=200	8	0,49	3,9
6	СТ РК 2591-2014	Ø22А400 L=220	8	0,66	5,3
7	ГОСТ 103-2006	-16х100 L=100	8	1,26	10,1
Хм-2	СТ РК 2591-2014	Ø8А240 L=1780	160	0,70	112,0
		Материалы			
		Бетон кл.С 20/25, м3	1,68		
		Ригель Р3	1		
1	СТ РК 2591-2014	Ø20А400 L=6150	4	15,2	60,8
2	СТ РК 2591-2014	Ø22А400 L=5900	4	17,6	70,4
3	СТ РК 2591-2014	Ø20А400 L=8500	4	21,0	84,0
4	СТ РК 2591-2014	Ø22А400 L=6000	4	17,9	71,6
5	СТ РК 2591-2014	Ø20А400 L=4850	4	12,0	48,0
6	СТ РК 2591-2014	Ø22А400 L=8900	4	26,5	106,0
7	СТ РК 2591-2014	Ø20А400 L=200	16	0,49	7,8
8	СТ РК 2591-2014	Ø22А400 L=220	16	0,66	10,6
9	ГОСТ 103-2006	-16х100 L=100	8	1,26	10,1
Хм-2	СТ РК 2591-2014	Ø8А240 L=1780	270	0,70	189,0
		Материалы			
		Бетон кл.С 20/25, м3	2,85		
		Ригель Р4	1		
1	СТ РК 2591-2014	Ø20А400 L=7700	4	19,0	76,0
2	СТ РК 2591-2014	Ø22А400 L=9000	4	26,8	107,2
3	ГОСТ 103-2006	-16х100 L=100	8	1,26	10,1
Хм-2	СТ РК 2591-2014	Ø8А240 L=1780	106	0,70	74,2
		Материалы			
		Бетон кл.С 20/25, м3	1,12		

1	2	3	4	5	6
		Ригель Р5	1		
1	СТ РК 2591-2014	Ø20А400 L=5150	8	12,7	101,6
2	СТ РК 2591-2014	Ø22А400 L=5200	8	15,5	124,0
3	СТ РК 2591-2014	Ø20А400 L=8800	4	21,7	86,8
4	СТ РК 2591-2014	Ø22А400 L=10000	4	29,8	119,2
5	СТ РК 2591-2014	Ø20А400 L=200	16	0,49	7,8
6	СТ РК 2591-2014	Ø22А400 L=220	16	0,66	10,6
7	ГОСТ 103-2006	-16х100 L=100	8	1,26	10,1
Хм-2	СТ РК 2591-2014	Ø8А240 L=1780	264	0,70	184,8
		Материалы			
		Бетон кл.С 20/25, м3	2,78		
		Ригель Р6	1		
1	СТ РК 2591-2014	Ø20А400 L=6350	4	15,7	62,8
2	СТ РК 2591-2014	Ø22А400 L=6100	4	18,2	72,8
3	СТ РК 2591-2014	Ø20А400 L=8550	4	21,1	84,4
4	СТ РК 2591-2014	Ø22А400 L=10100	4	30,1	120,4
5	СТ РК 2591-2014	Ø20А400 L=200	8	0,49	3,9
6	СТ РК 2591-2014	Ø22А400 L=220	8	0,66	5,3
7	ГОСТ 103-2006	-16х100 L=100	8	1,26	10,1
Хм-2	СТ РК 2591-2014	Ø8А240 L=1780	210	0,70	147,0
		Материалы			
		Бетон кл.С 20/25, м3	2,19		
		Балка Б1	1		
1	СТ РК 2591-2014	Ø20А400 L=3200	4	7,9	31,6
2	ГОСТ 103-2006	-16х100 L=100	8	1,26	10,1
Хм-3	СТ РК 2591-2014	Ø8А240 L=1340	19	0,53	10,1
		Материалы			
		Бетон кл.С 20/25, м3	0,40		
		Балка Б2	1		
1	СТ РК 2591-2014	Ø22А400 L=7400	4	22,1	88,4
2	ГОСТ 103-2006	-16х100 L=100	8	1,26	10,1
Хм-4	СТ РК 2591-2014	Ø8А240 L=1540	52	0,61	31,7
		Материалы			
		Бетон кл.С 20/25, м3	0,40		

Балка Б1 (схема армирования)

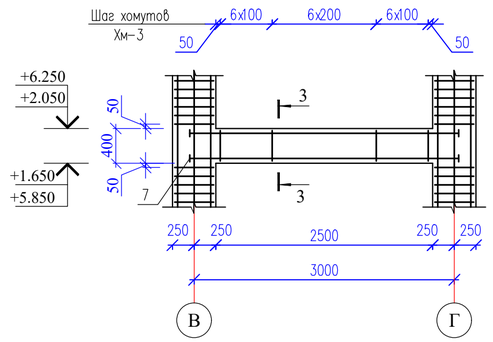

3 - 3

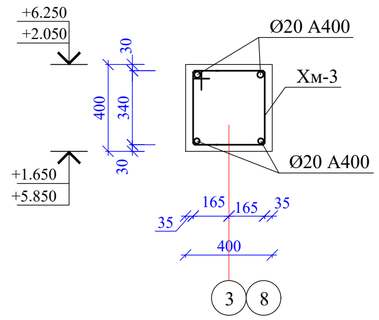

Ведомость деталей

Поз.	Эскиз
Хм-3	430 / 440 / 340 / 330
Хм-4	430 / 540 / 440 / 330

Изм.	Кол.уч.	Лист	№док.	Подпись	Дата
ГАП		Павлиди А.			
Проверил		Ким И.			
Разработал		Есенова Ж.			
Н.контроль		Цой В.Г.			

52-2024 КЖ

Строительство здания акимата в микрорайоне «Ұлы дала» в городе Тараз

Здание акимата	Стадия	Лист	Листов
	РП	22	

Спецификация элементов рам. Балка Б1.

ТОО "Асад-ЛТД" г. Шымкент 2024г.

Взам. инв. N

Подп. и дата

Инв. N подл.

Ригель Р4 (схема армирования)

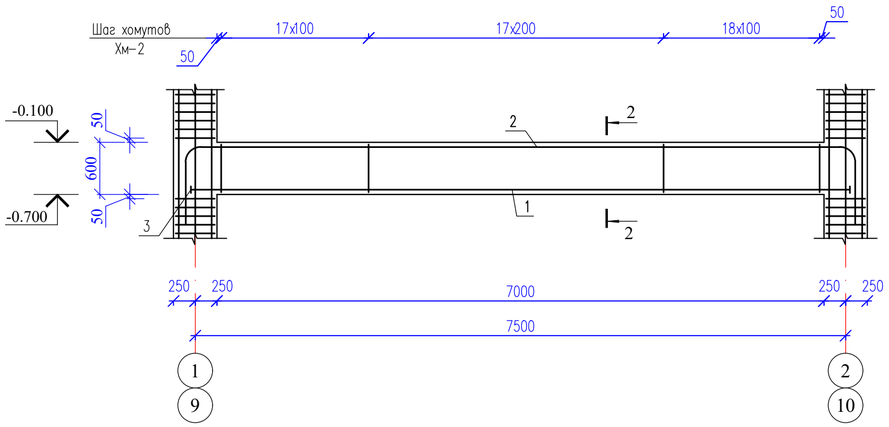

2 - 2

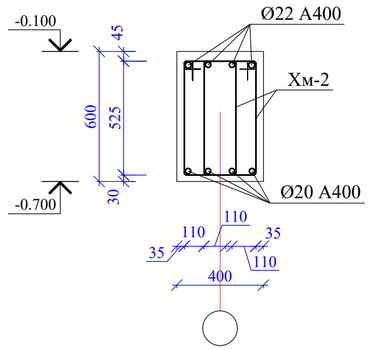

Ригель Р5 (схема армирования)

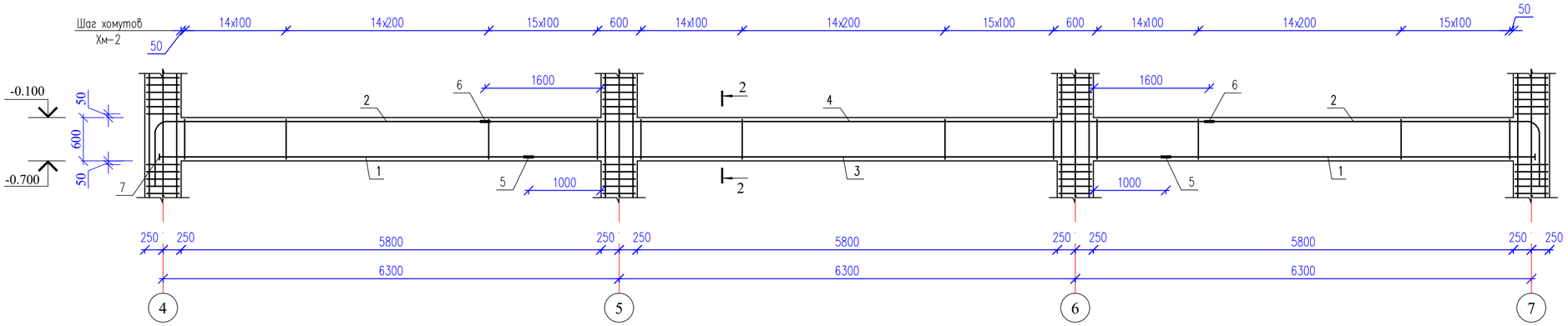

4 - 4

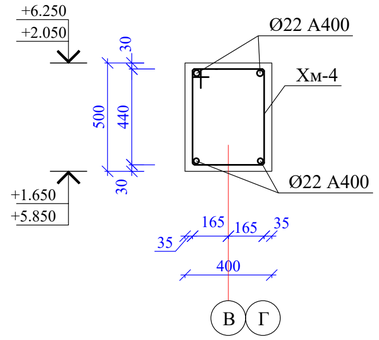

Ригель Р6 (схема армирования)

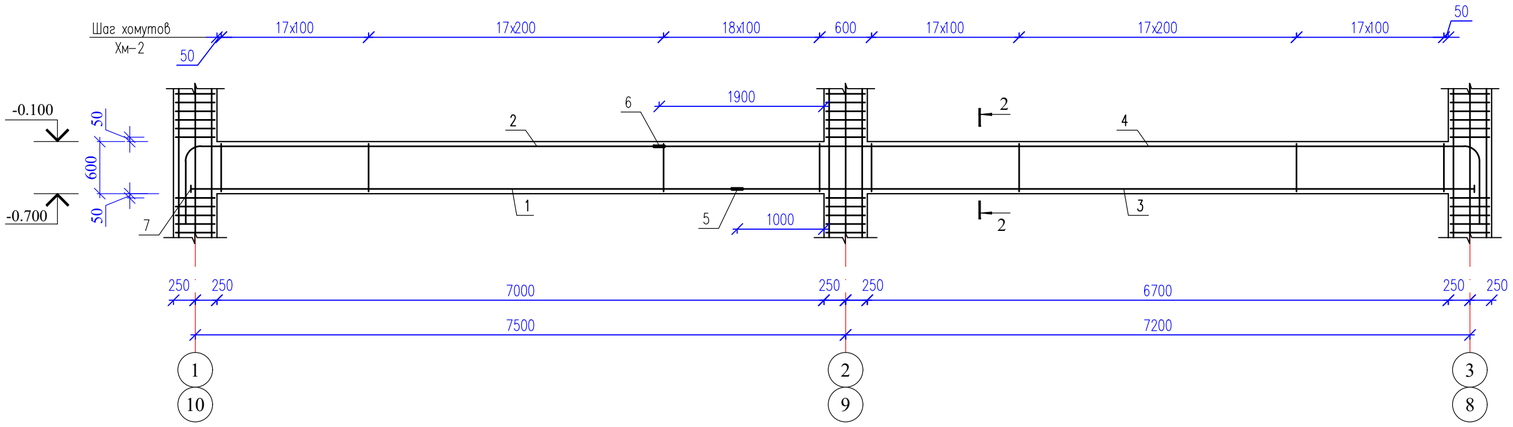

Балка Б2 (схема армирования)

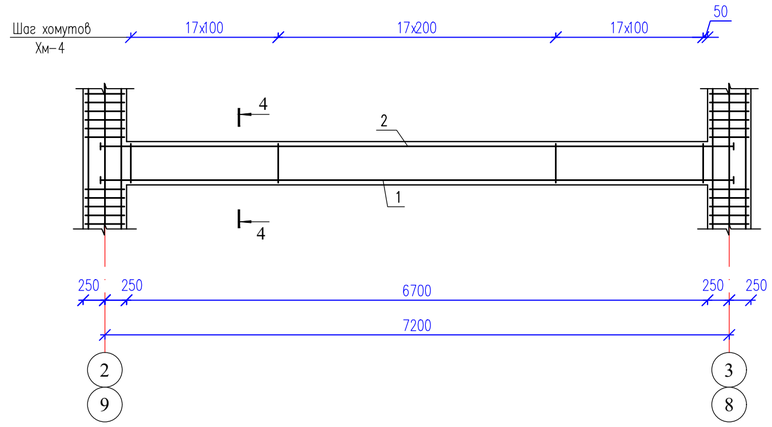

Изм.	Кол.уч.	Лист	№док.	Подпись	Дата
ГАП		Павлиди А.			
Проверил		Ким И.			
Разработал		Есенова Ж.			
Н.контроль		Цой В.Г.			

52-2024 КЖ

Строительство здания акимата в микрорайоне «Ұлы дала» в городе Тараз

Здание акимата

Стадия	Лист	Листов
РП	23	

Ригель Р4, Р5, Р6. Балка Б2. (схема армирования).

ТОО "Асад-ЛТД" г. Шымкент 2024г.

Взам. инв. N

Подп. и дата

Инв. N подл.

Ригель Р7 (схема армирования)

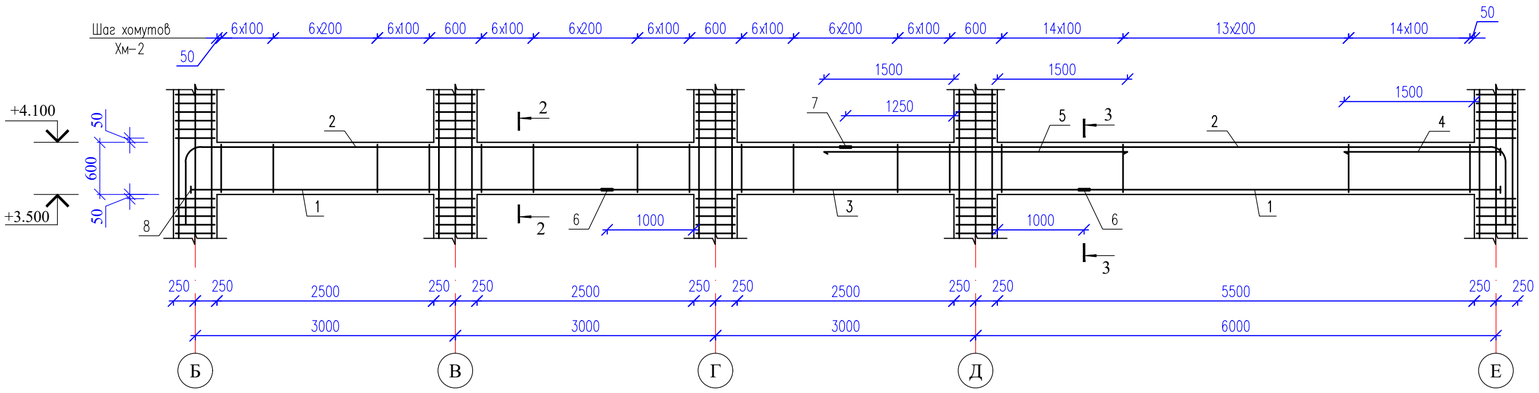

Ригель Р8 (схема армирования)

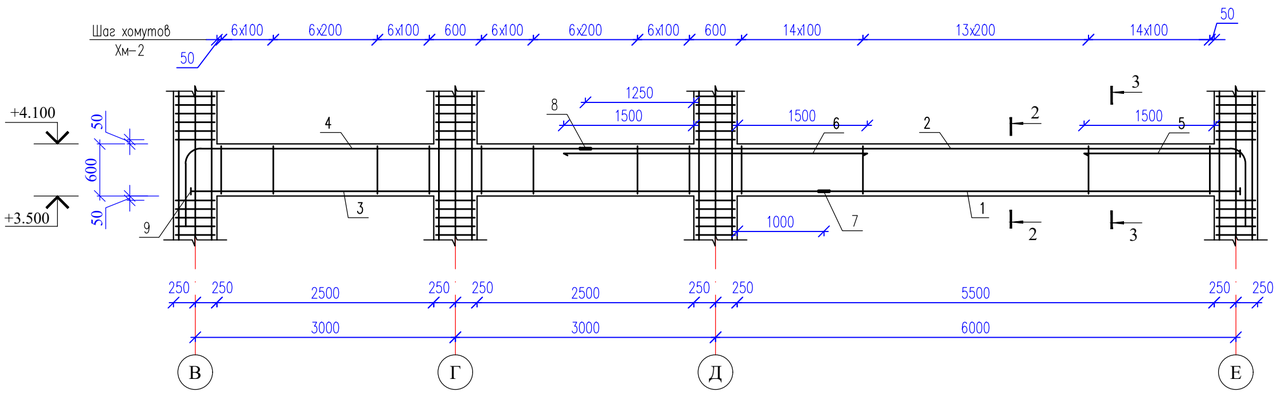

Ригель Р9 (схема армирования)

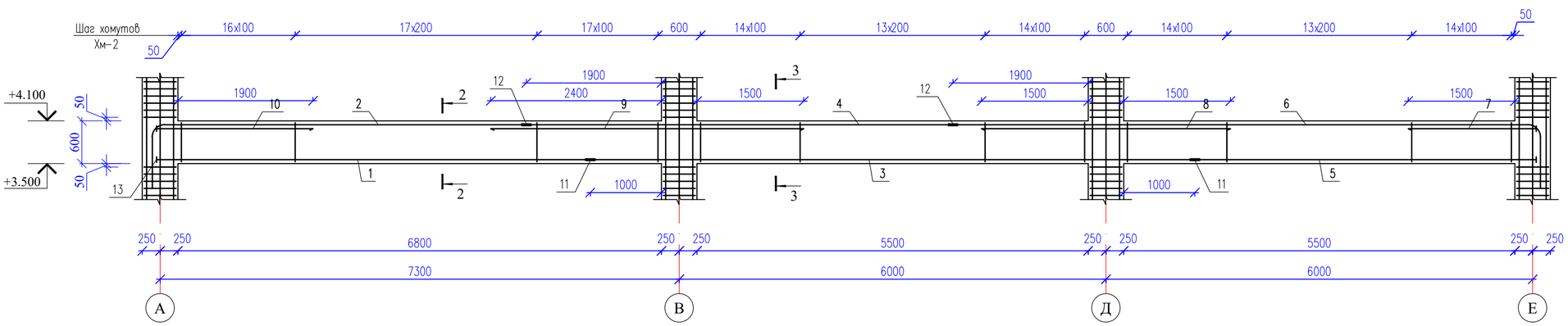

2 - 2

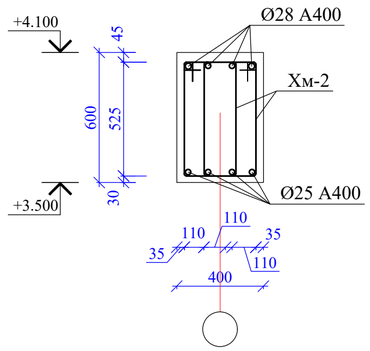

3 - 3

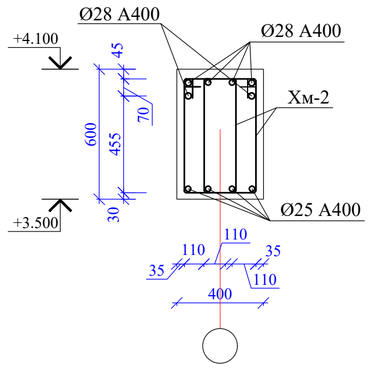

Ведомость деталей

Поз.	Эскиз
2	7650; 850
Хм-2	350; 640; 540; 250

Изм.	Кол.уч.	Лист	№док.	Подпись	Дата
ГАП		Павлиди А.			
Проверил		Ким И.			
Разработал		Есенова Ж.			
Н.контроль		Цой В.Г.			

52-2024 КЖ

Строительство здания акимата в микрорайоне «Ұлы дала» в городе Тараз

Здание акимата

Стадия	Лист	Листов
РП	24	

Ригель Р7, Р8, Р9 (схема армирования).

ТОО "Асад-ЛТД" г. Шымкент 2024г.

Взам. инв. N

Подп. и дата

Инв. N подл.

Спецификация элементов рам

Марка поз.	Обозначение	Наименование	Кол.	Масса ед.кг	Примеч.
		Ригель Р7	1		
1	СТ РК 2591-2014	Ø25А400 L=5100	8	19,6	156,8
2	СТ РК 2591-2014	Ø28А400 L=8500	8	41,1	328,8
3	СТ РК 2591-2014	Ø25А400 L=5500	4	21,2	84,8
4	СТ РК 2591-2014	Ø28А400 L=1850	2	8,94	17,9
5	СТ РК 2591-2014	Ø28А400 L=3500	2	16,9	33,8
6	СТ РК 2591-2014	Ø25А400 L=250	16	0,96	15,4
7	СТ РК 2591-2014	Ø28А400 L=280	8	1,35	10,8
8	ГОСТ 103-2006	-18х100 L=100	8	1,41	11,3
Хм-2	СТ РК 2591-2014	Ø8А240 L=1780	198	0,70	138,6
		Материалы			
		Бетон кл.С 20/25, м3	2,08		
		Ригель Р8	1		
1	СТ РК 2591-2014	Ø25А400 L=5100	4	19,6	78,4
2	СТ РК 2591-2014	Ø28А400 L=8500	4	41,1	164,4
3	СТ РК 2591-2014	Ø25А400 L=7350	4	28,3	113,2
4	СТ РК 2591-2014	Ø28А400 L=5250	4	25,4	101,6
5	СТ РК 2591-2014	Ø28А400 L=1850	2	8,94	17,9
6	СТ РК 2591-2014	Ø28А400 L=3500	2	16,9	33,8
7	СТ РК 2591-2014	Ø25А400 L=250	8	0,96	7,7
8	СТ РК 2591-2014	Ø28А400 L=280	8	1,35	10,8
9	ГОСТ 103-2006	-18х100 L=100	8	1,41	11,3
Хм-2	СТ РК 2591-2014	Ø8А240 L=1780	160	0,70	112,0
		Материалы			
		Бетон кл.С 20/25, м3	1,68		
		Ригель Р9	1		
1	СТ РК 2591-2014	Ø25А400 L=6150	4	23,7	94,8
2	СТ РК 2591-2014	Ø28А400 L=5900	4	28,5	114,0
3	СТ РК 2591-2014	Ø25А400 L=8500	4	32,7	130,8
4	СТ РК 2591-2014	Ø28А400 L=6000	4	29,0	116,0
5	СТ РК 2591-2014	Ø25А400 L=4850	4	18,7	74,8
6	СТ РК 2591-2014	Ø28А400 L=8900	4	43,0	172,0
7	СТ РК 2591-2014	Ø28А400 L=1850	2	8,94	17,9
8	СТ РК 2591-2014	Ø28А400 L=3500	2	16,9	33,8
9	СТ РК 2591-2014	Ø28А400 L=4400	2	21,3	42,6
10	СТ РК 2591-2014	Ø28А400 L=2250	2	10,9	21,8
11	СТ РК 2591-2014	Ø25А400 L=250	16	0,96	15,4
12	СТ РК 2591-2014	Ø28А400 L=280	16	1,35	21,6
13	ГОСТ 103-2006	-18х100 L=100	8	1,41	11,3
Хм-2	СТ РК 2591-2014	Ø8А240 L=1780	270	0,70	189,0
		Материалы			
		Бетон кл.С 20/25, м3	2,85		

1	2	3	4	5	6
		Ригель Р10	1		
1	СТ РК 2591-2014	Ø25А400 L=7700	4	29,6	118,4
2	СТ РК 2591-2014	Ø28А400 L=9000	4	43,5	174,0
3	СТ РК 2591-2014	Ø28А400 L=2250	4	10,9	43,6
4	ГОСТ 103-2006	-18х100 L=100	8	1,41	11,3
Хм-2	СТ РК 2591-2014	Ø8А240 L=1780	106	0,70	74,2
		Материалы			
		Бетон кл.С 20/25, м3	1,12		
		Ригель Р11	1		
1	СТ РК 2591-2014	Ø25А400 L=5150	8	19,8	158,4
2	СТ РК 2591-2014	Ø28А400 L=5200	8	25,1	200,8
3	СТ РК 2591-2014	Ø25А400 L=8800	4	33,9	135,6
4	СТ РК 2591-2014	Ø28А400 L=10000	4	48,3	193,2
5	СТ РК 2591-2014	Ø28А400 L=1950	4	9,42	37,7
6	СТ РК 2591-2014	Ø28А400 L=4200	4	20,3	81,2
7	СТ РК 2591-2014	Ø25А400 L=250	16	0,96	15,4
8	СТ РК 2591-2014	Ø28А400 L=280	16	1,35	21,6
9	ГОСТ 103-2006	-18х100 L=100	8	1,41	11,3
Хм-2	СТ РК 2591-2014	Ø8А240 L=1780	264	0,70	184,8
		Материалы			
		Бетон кл.С 20/25, м3	2,78		
		Ригель Р12	1		
1	СТ РК 2591-2014	Ø25А400 L=6350	4	24,4	97,6
2	СТ РК 2591-2014	Ø28А400 L=6100	4	29,5	118,0
3	СТ РК 2591-2014	Ø25А400 L=8550	4	32,9	131,6
4	СТ РК 2591-2014	Ø28А400 L=10100	4	48,8	195,2
5	СТ РК 2591-2014	Ø28А400 L=2250	4	10,9	43,6
6	СТ РК 2591-2014	Ø28А400 L=4700	2	22,7	45,4
7	СТ РК 2591-2014	Ø25А400 L=250	8	0,96	7,7
8	СТ РК 2591-2014	Ø28А400 L=280	8	1,35	10,8
9	ГОСТ 103-2006	-18х100 L=100	8	1,41	11,3
Хм-2	СТ РК 2591-2014	Ø8А240 L=1780	210	0,70	147,0
		Материалы			
		Бетон кл.С 20/25, м3	2,19		

Взам. инв. N

Подп. и дата

Инв. N подл.

Изм.	Кол.уч.	Лист	№док.	Подпись	Дата
ГАП		Павлиди А.			
Проверил		Ким И.			
Разработал		Есенова Ж.			
Н.контроль		Цой В.Г.			

52-2024 КЖ

Строительство здания акимата в микрорайоне «Ұлы дала» в городе Тараз

Здание акимата

Стадия	Лист	Листов
РП	25	

Спецификация элементов рам.

ТОО "Асад-ЛТД" г. Шымкент 2024г.

Ригель Р10 (схема армирования)

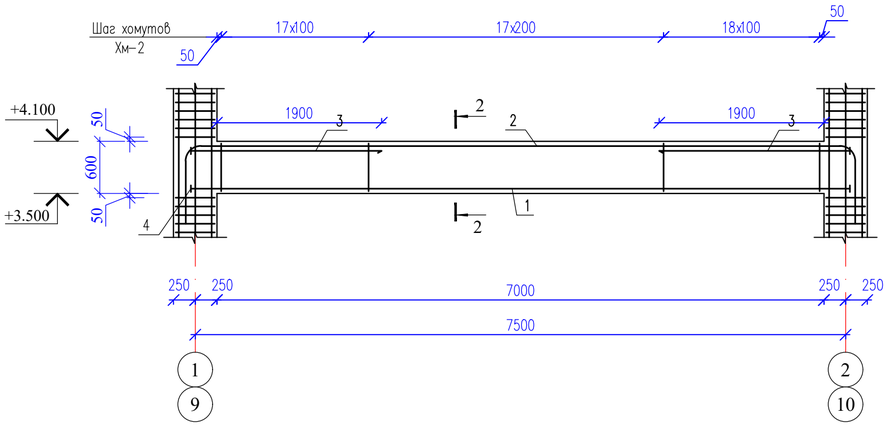

Ригель Р11 (схема армирования)

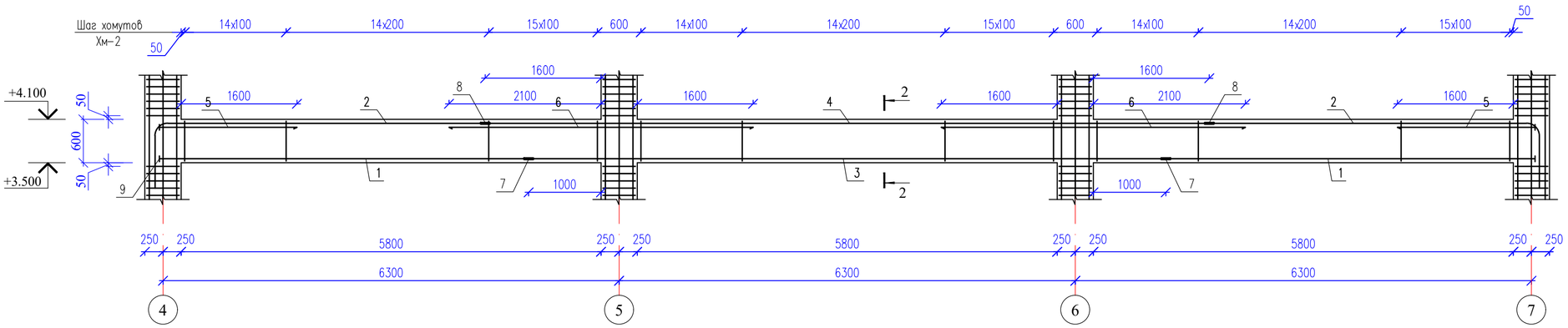

Ригель Р12 (схема армирования)

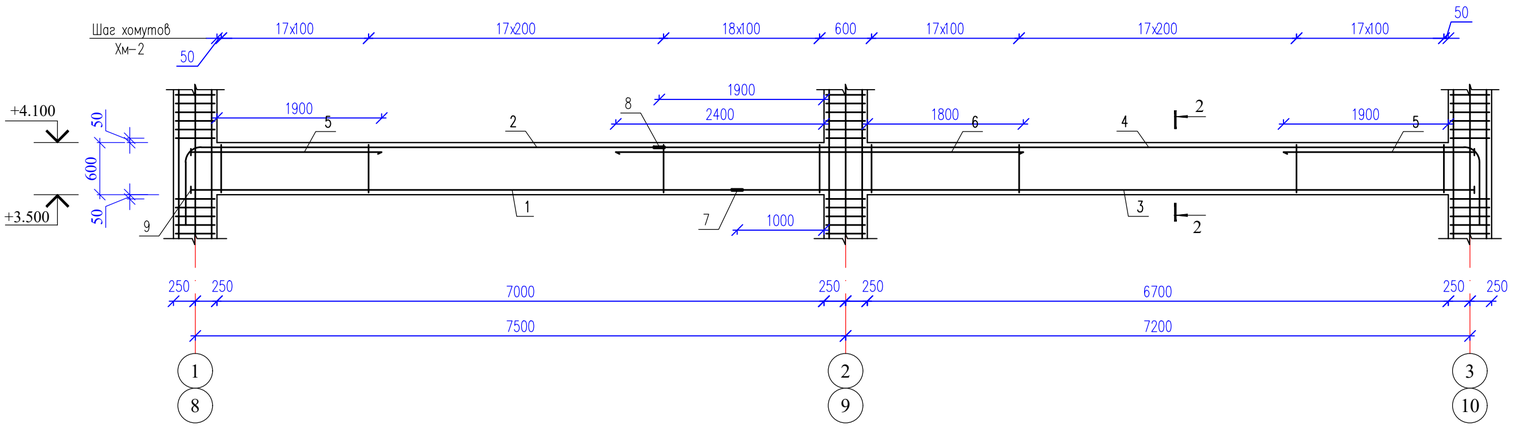

2 - 2

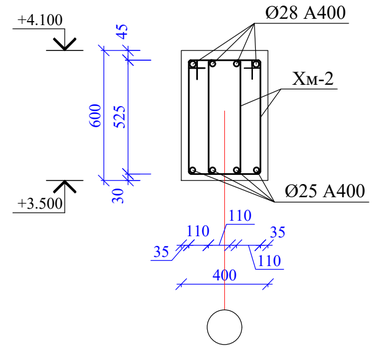

3 - 3

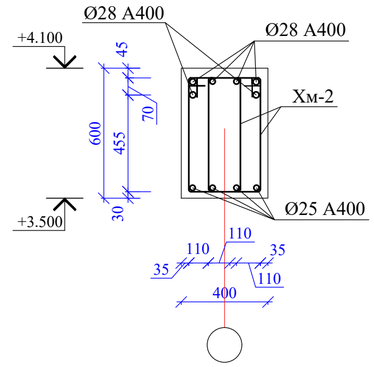

Взам. инв. N	
Подп. и дата	
Инв. N подл.	

Изм.	Кол.уч.	Лист	№док.	Подпись	Дата	52-2024 КЖ		
						Строительство здания акимата в микрорайоне «Ұлы дала» в городе Тараз		
ГАП		Павлиди А.				Здание акимата	Стадия	Лист	Листов
Проверил		Ким И.					РП	26	
Разработал		Есенова Ж.				Ригель Р10, Р11, Р12 (схема армирования).	ТОО "Асад-ЛТД" г. Шымкент 2024г.		
Н.контроль		Цой В.Г.							

Ригель Р13 (схема армирования)

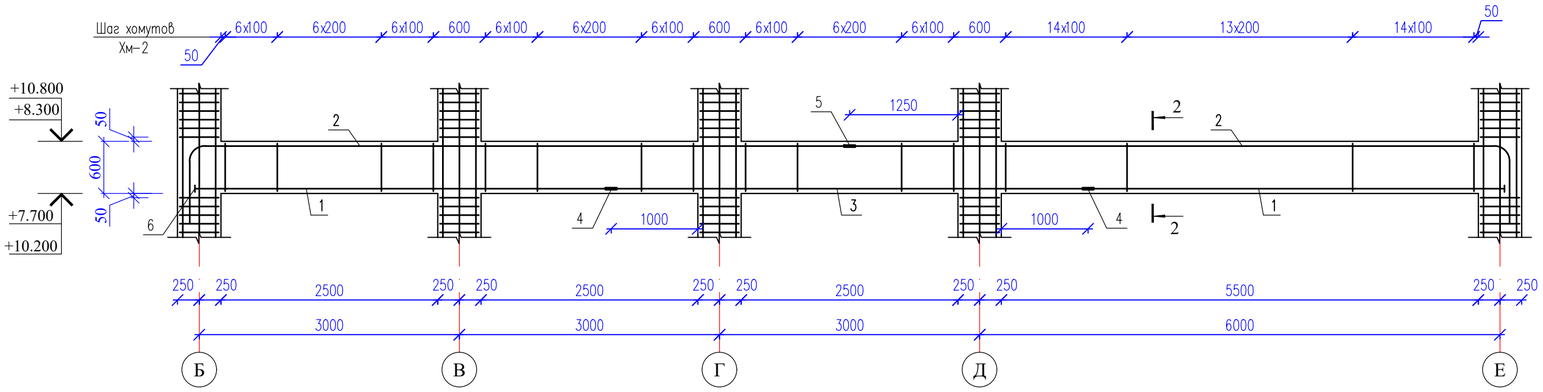

2 - 2

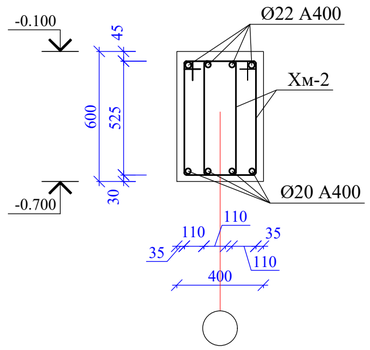

Ригель Р14 (схема армирования)

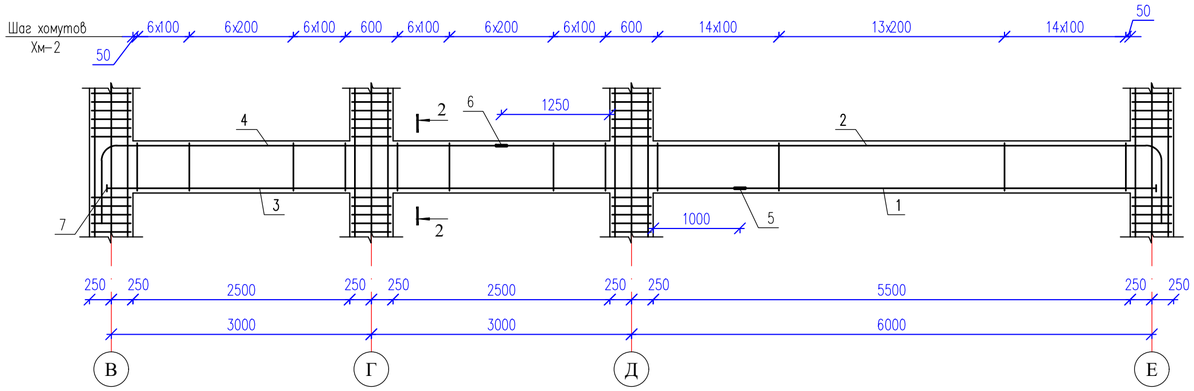

Ригель Р15 (схема армирования)

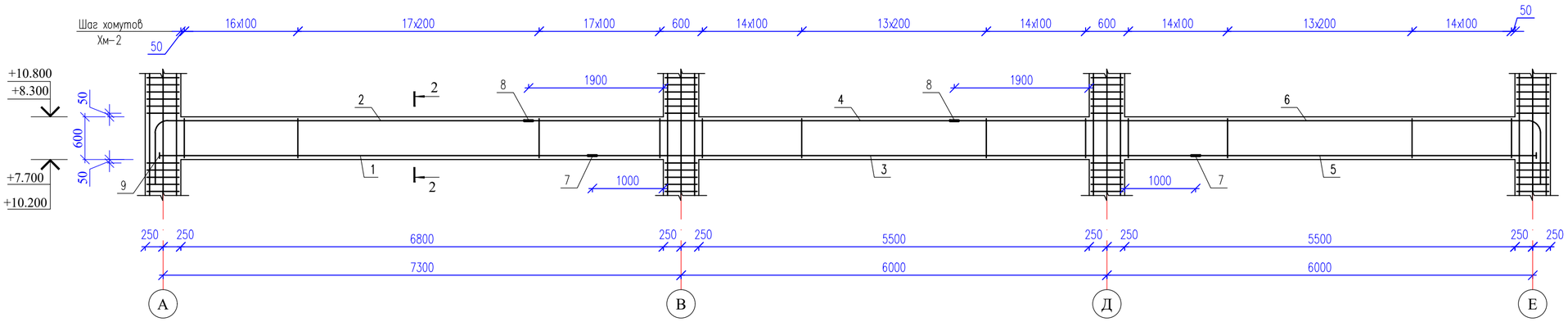

Ведомость деталей

Поз.	Эскиз
2	7650; 850
Хм-2	350; 640; 540; 250

Изм.	Кол.уч.	Лист	№док.	Подпись	Дата
ГАП		Павлиди А.			
Проверил		Ким И.			
Разработал		Есенова Ж.			
Н.контроль		Цой В.Г.			

52-2024 КЖ

Строительство здания акимата в микрорайоне «Ұлы дала» в городе Тараз

Здание акимата

Стадия	Лист	Листов
РП	27	

Ригель Р13, Р14, Р15 (схема армирования).

ТОО "Асад-ЛТД" г. Шымкент 2024г.

Взам. инв. N

Подп. и дата

Инв. N подл.

Спецификация элементов рам

Марка поз.	Обозначение	Наименование	Кол.	Масса ед.кг	Примеч.
		Ригель Р13	1		
1	СТ РК 2591-2014	Ø25А400 L=5100	8	19,6	156,8
2	СТ РК 2591-2014	Ø28А400 L=8500	8	41,1	328,8
3	СТ РК 2591-2014	Ø25А400 L=5500	4	21,2	84,8
4	СТ РК 2591-2014	Ø25А400 L=250	16	0,96	15,4
5	СТ РК 2591-2014	Ø28А400 L=280	8	1,35	10,8
6	ГОСТ 103-2006	-18х100 L=100	8	1,41	11,3
Хм-2	СТ РК 2591-2014	Ø8А240 L=1780	198	0,70	138,6
		Материалы			
		Бетон кл.С 20/25, м3	2,08		
		Ригель Р14	1		
1	СТ РК 2591-2014	Ø25А400 L=5100	4	19,6	78,4
2	СТ РК 2591-2014	Ø28А400 L=8500	4	41,1	164,4
3	СТ РК 2591-2014	Ø25А400 L=7350	4	28,3	113,2
4	СТ РК 2591-2014	Ø28А400 L=5250	4	25,4	101,6
5	СТ РК 2591-2014	Ø25А400 L=250	8	0,96	7,7
6	СТ РК 2591-2014	Ø28А400 L=280	8	1,35	10,8
7	ГОСТ 103-2006	-18х100 L=100	8	1,41	11,3
Хм-2	СТ РК 2591-2014	Ø8А240 L=1780	160	0,70	112,0
		Материалы			
		Бетон кл.С 20/25, м3	1,68		
		Ригель Р15	1		
1	СТ РК 2591-2014	Ø25А400 L=6150	4	23,7	94,8
2	СТ РК 2591-2014	Ø28А400 L=5900	4	28,5	114,0
3	СТ РК 2591-2014	Ø25А400 L=8500	4	32,7	130,8
4	СТ РК 2591-2014	Ø28А400 L=6000	4	29,0	116,0
5	СТ РК 2591-2014	Ø25А400 L=4850	4	18,7	74,8
6	СТ РК 2591-2014	Ø28А400 L=8900	4	43,0	172,0
7	СТ РК 2591-2014	Ø25А400 L=250	16	0,96	15,4
8	СТ РК 2591-2014	Ø28А400 L=280	16	1,35	21,6
9	ГОСТ 103-2006	-18х100 L=100	8	1,41	11,3
Хм-2	СТ РК 2591-2014	Ø8А240 L=1780	270	0,70	189,0
		Материалы			
		Бетон кл.С 20/25, м3	2,85		

1	2	3	4	5	6
		Ригель Р16	1		
1	СТ РК 2591-2014	Ø25А400 L=7700	4	29,6	118,4
2	СТ РК 2591-2014	Ø28А400 L=9000	4	43,5	174,0
3	ГОСТ 103-2006	-18х100 L=100	8	1,41	11,3
Хм-2	СТ РК 2591-2014	Ø8А240 L=1780	106	0,70	74,2
		Материалы			
		Бетон кл.С 20/25, м3	1,12		
		Ригель Р17	1		
1	СТ РК 2591-2014	Ø25А400 L=5150	8	19,8	158,4
2	СТ РК 2591-2014	Ø28А400 L=5200	8	25,1	200,8
3	СТ РК 2591-2014	Ø25А400 L=8800	4	33,9	135,6
4	СТ РК 2591-2014	Ø28А400 L=10000	4	48,3	193,2
5	СТ РК 2591-2014	Ø25А400 L=250	16	0,96	15,4
6	СТ РК 2591-2014	Ø28А400 L=280	16	1,35	21,6
7	ГОСТ 103-2006	-18х100 L=100	8	1,41	11,3
Хм-2	СТ РК 2591-2014	Ø8А240 L=1780	264	0,70	184,8
		Материалы			
		Бетон кл.С 20/25, м3	2,78		
		Ригель Р18	1		
1	СТ РК 2591-2014	Ø25А400 L=6350	4	24,4	97,6
2	СТ РК 2591-2014	Ø28А400 L=6100	4	29,5	118,0
3	СТ РК 2591-2014	Ø25А400 L=8550	4	32,9	131,6
4	СТ РК 2591-2014	Ø28А400 L=10100	4	48,8	195,2
5	СТ РК 2591-2014	Ø25А400 L=250	8	0,96	7,7
6	СТ РК 2591-2014	Ø28А400 L=280	8	1,35	10,8
7	ГОСТ 103-2006	-18х100 L=100	8	1,41	11,3
Хм-2	СТ РК 2591-2014	Ø8А240 L=1780	210	0,70	147,0
		Материалы			
		Бетон кл.С 20/25, м3	2,19		

Взам. инв. N

Подп. и дата

Инв. N подл.

Изм.	Кол.уч.	Лист	№док.	Подпись	Дата
ГАП		Павлиди А.			
Проверил		Ким И.			
Разработал		Есенова Ж.			
Н.контроль		Цой В.Г.			

52-2024 КЖ

Строительство здания акимата в микрорайоне «Ұлы дала» в городе Тараз

Здание акимата

Стадия	Лист	Листов
РП	28	

Спецификация элементов рам.

ТОО "Асад-ЛТД" г. Шымкент 2024г.

Ригель Р16 (схема армирования)

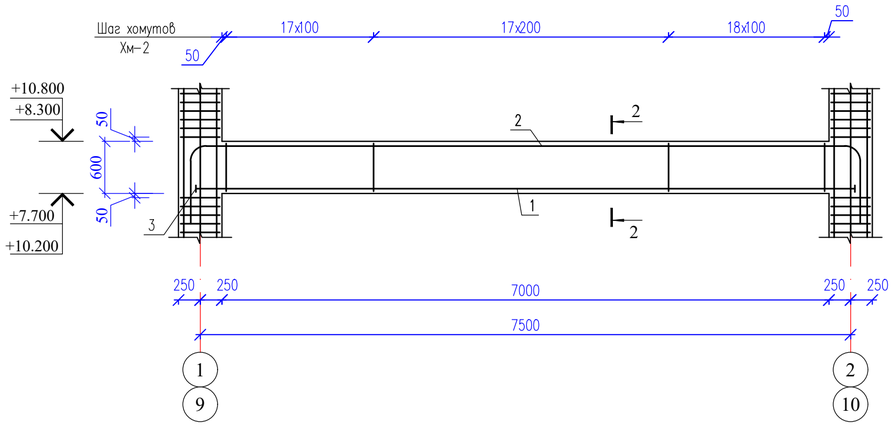

2 - 2

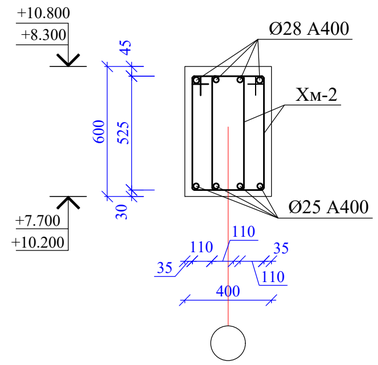

Ригель Р17 (схема армирования)

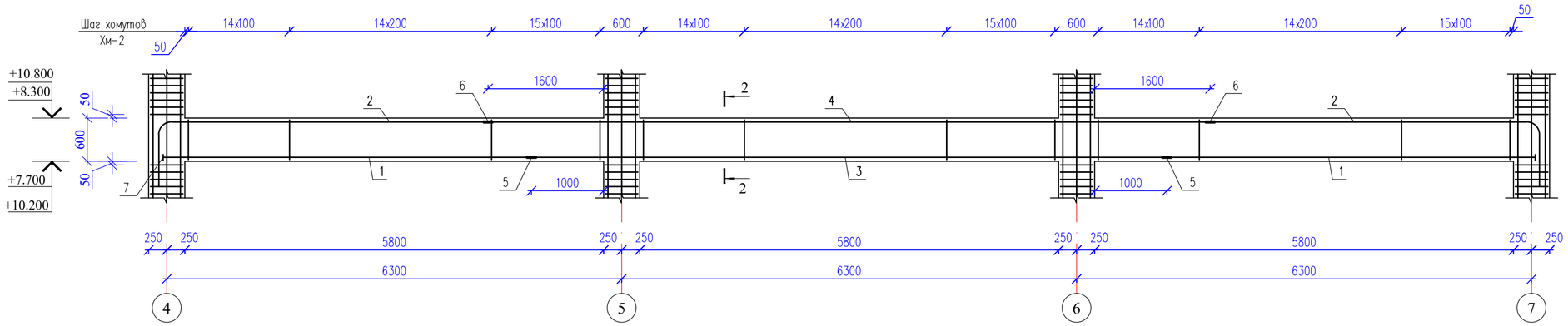

Ригель Р18 (схема армирования)

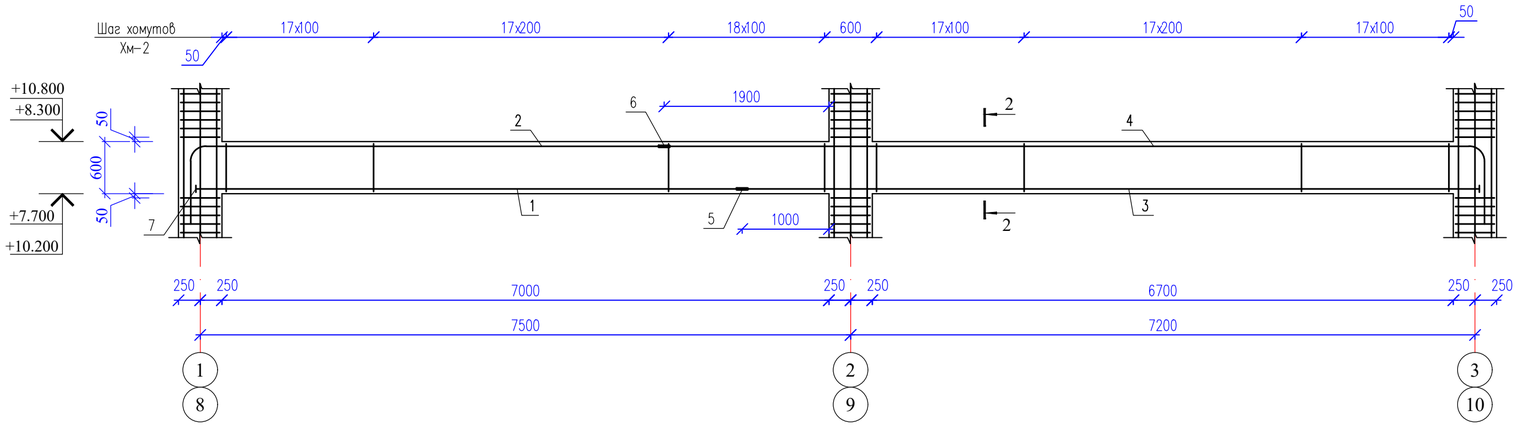

Взам. инв. N	Подп. и дата	Инв. N подл.

Изм.	Кол.уч.	Лист	№док.	Подпись	Дата	52-2024 КЖ		
						Строительство здания акимата в микрорайоне «Ұлы дала» в городе Тараз		
ГАП		Павлиди А.				Здание акимата	Стадия	Лист	Листов
Проверил		Ким И.					РП	29	
Разработал		Есенова Ж.				Ригель Р16, Р17, Р18 (схема армирования).	ТОО "Асад-ЛТД" г. Шымкент 2024г.	
Н.контроль		Цой В.Г.						

Лестница Л-1

а-а

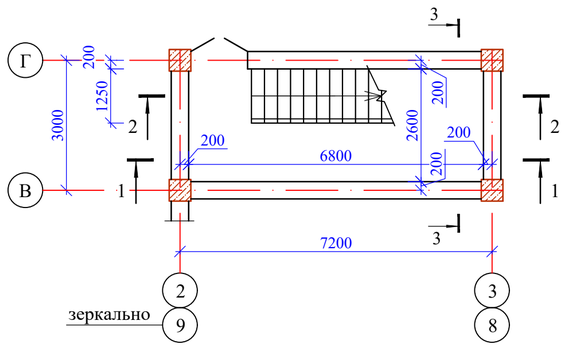

б-б

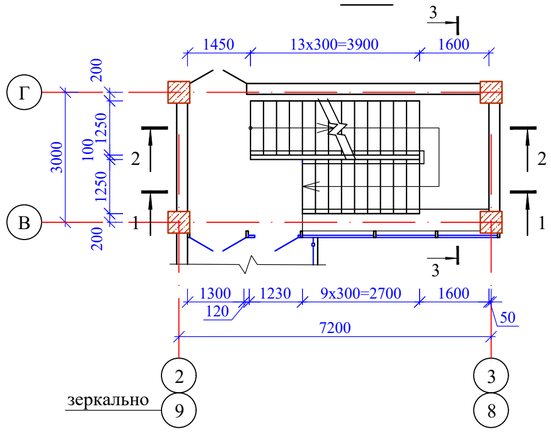

в-в

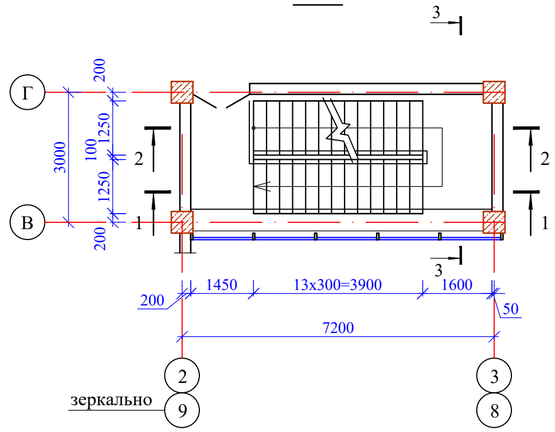

Разрез 3-3

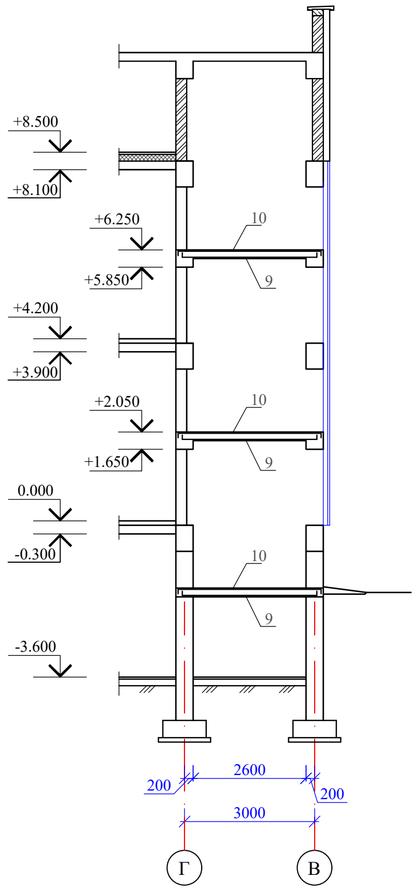

Разрез 1-1

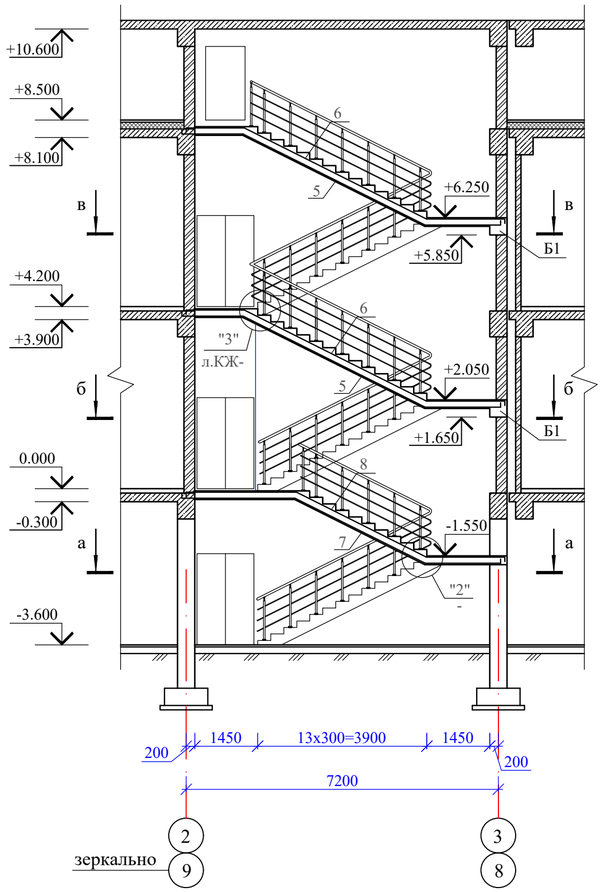

Разрез 2-2

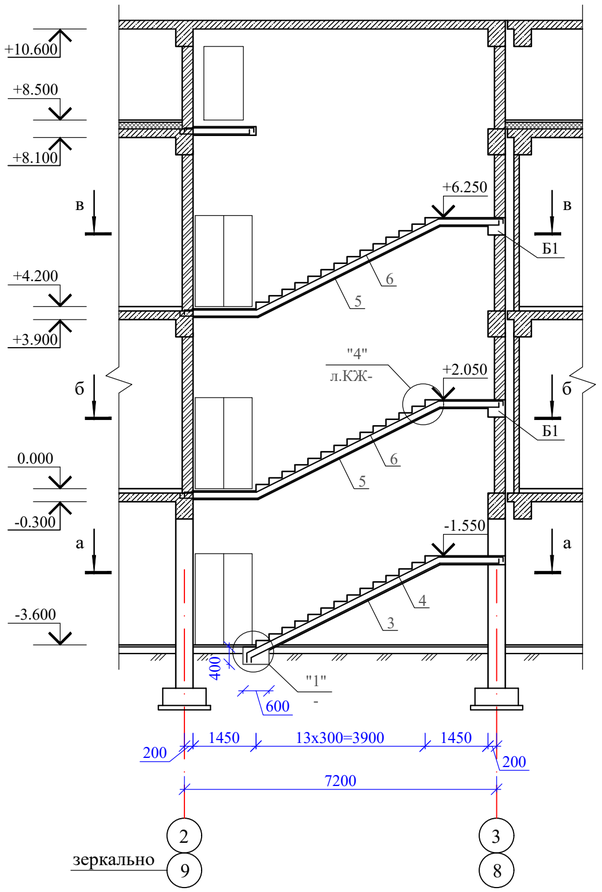

1. Данный лист см. совместно с л. КЖ-31.
2. Монолитные конструкции выполнить согласно СН РК 5.03-07-2013 "Несущие и ограждающие конструкции". Снятие опалубки производить после достижения бетоном 70% проектной прочности. Для образования пространственного каркаса хомуты крепить к рабочей арматуре вязальной проволокой.
3. Бетонирование лестниц вести одновременно с бетонированием рам и перекрытий.

						52-2024 КЖ			
						Строительство здания акимата в микрорайоне «Ұлы дала» в городе Тараз			
Изм.	Кол.уч.	Лист	№док.	Подпись	Дата				
ГАП		Павлиди А.				Здание акимата	Стадия	Лист	Листов
Проверил		Ким И.					РП	30	
Разработал		Есенова Ж.				Лестница Л-1. Разрезы 1-1 - 3-3.	ТОО "Асад-ЛТД" г. Шымкент 2024г.		
Н.контроль		Цой В.Г.							

Взам. инв. N

Подп. и дата

Инв. N подл.

1

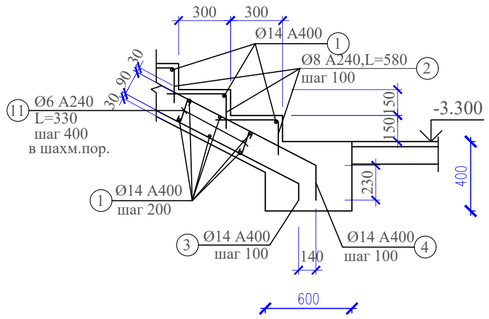

2

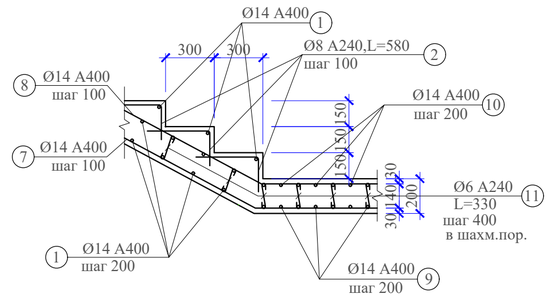

3

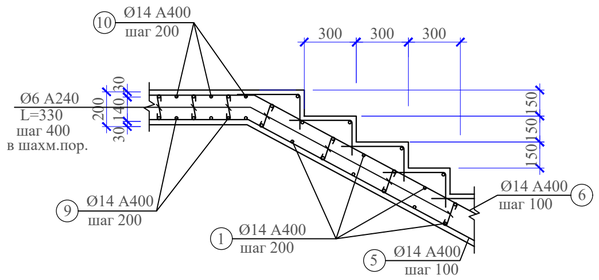

4

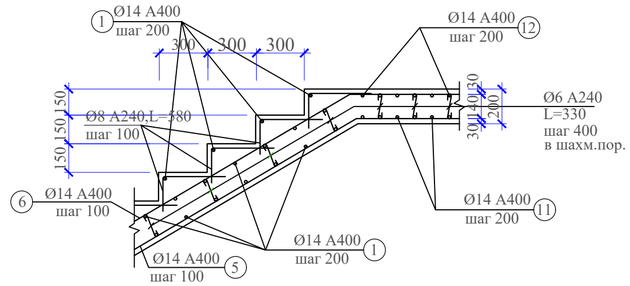

Спецификация элементов лестниц

Марка поз.	Обозначение	Наименование	Кол.	Масса ед.кг	Примеч.
		Лестница Л-1	1		
1	СТ РК 2591-2014	Ø14 А 400 L=1200	313	1,45	2135,3
2	СТ РК 2591-2014	Ø8 А 240 L=580	1040	0,23	239,2
3	СТ РК 2591-2014	Ø14 А 400 L=5120	13	6,20	80,6
4	СТ РК 2591-2014	Ø14 А 400 L=6640	13	8,03	104,4
5	СТ РК 2591-2014	Ø14 А 400 L=8050	52	9,74	506,5
6	СТ РК 2591-2014	Ø14 А 400 L=8050	52	9,74	506,5
7	СТ РК 2591-2014	Ø14 А 400 L=7900	13	9,56	124,3
8	СТ РК 2591-2014	Ø14 А 400 L=7900	13	9,56	124,3
9	СТ РК 2591-2014	Ø14 А 400 L=3300	90	4,0	360,0
10	СТ РК 2591-2014	Ø14 А 400 L=3500	90	4,24	381,6
11	СТ РК 2591-2014	Ø6 А 240 L=330	435	0,07	30,5
		Бетон кл. С20/25 м3	13,2		
		Ограждение ОГ-1			нерж.сталь
		Стойка Ø38х2 L=900	68	1,60	
		Держатель поручня Ø12х1,0	68	0,06	
		Фланец напольного крепления	68	0,09	
		Декоратив.крышка Ø38х1,0	68	0,09	
		Поручень Ø51х2 п.м	45,2	2,42	
		Заглушка на поручень Ø50х0,8	9	0,09	
		Ригель Ø16х1,5 п.м	135,6	2,42	
		Заглушка на ригель Ø16х0,8	27	0,09	

Ограждение ОГ-1

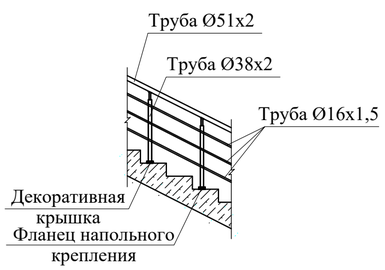

Ведомость деталей

Поз.	Эскиз
2	380; 200; L=580
3	100; 1360; 4860; 160; L=5120
4	1490; 100; 4940; 210; L=6640
5	100; 1790; 4700; 1360; 100; L=8050
1	2
6	100; 1660; 4700; 1490; 100; L=8050
7	100; 2610; 3350; 1740; 100; L=7900
8	100; 2540; 3350; 1810; 100; L=7900
13	20; 130; 80; 80; 20; L=330

Изм.	Кол.уч.	Лист	№док.	Подпись	Дата
ГАП		Павлиди А.			
Проверил		Ким И.			
Разработал		Есенова Ж.			
Н.контроль		Цой В.Г.			

52-2024 КЖ

Строительство здания акимата в микрорайоне «Ұлы дала» в городе Тараз

Здание акимата

Стадия	Лист	Листов
РП	31	

Узлы лестниц "1" - "4". Ограждение ОГ-1.

ТОО "Асад-ЛТД" г. Шымкент 2024г.

Взам. инв. N | Подп. и дата | Инв. N подл.

План перекрытий на отм. -0.300 (опалубка и схема армирования)

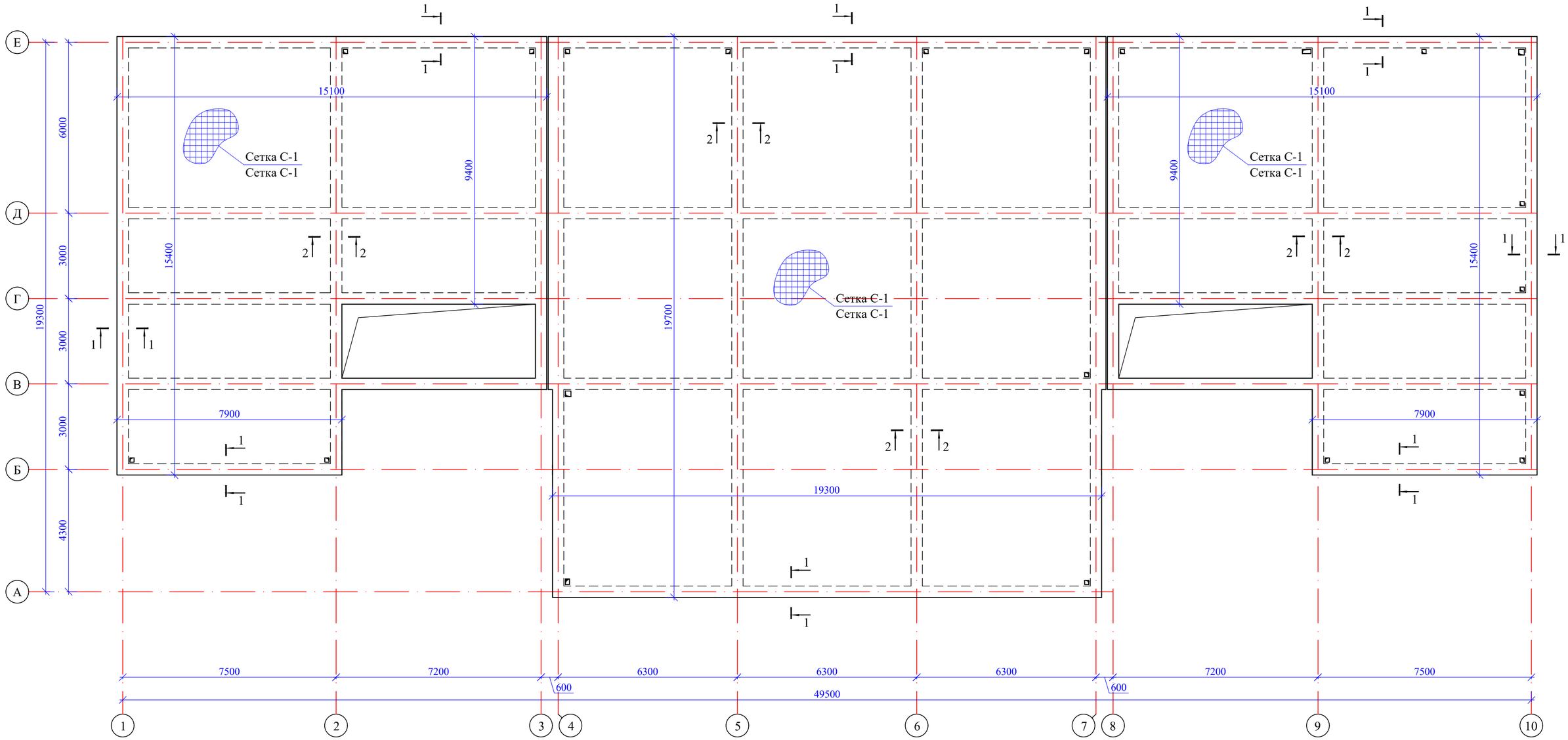

1 - 1

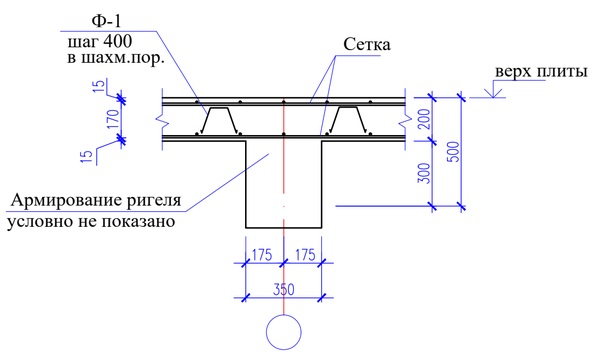

2 - 2

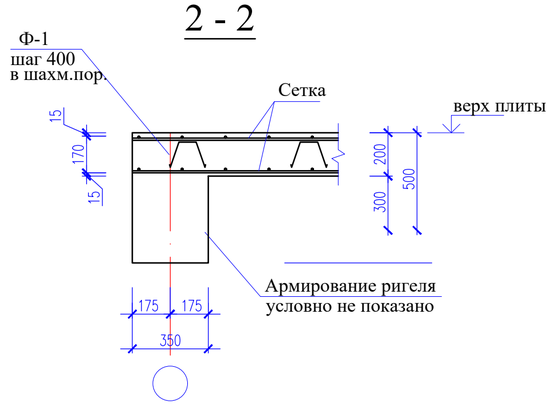

Изм.	Кол.уч.	Лист	№док.	Подпись	Дата	52-2024 КЖ		
						Строительство здания акимата в микрорайоне «Ұлы дала» в городе Тараз		
ГАП		Павлиди А.				Здание акимата	Стадия	Лист	Листов
Проверил		Ким И.					РП	32	
Разработал		Есенова Ж.				План перекрытий на отм. -0.300 (опалубка и схема армирования).	ТОО "Асад-ЛТД" г. Шымкент 2024г.		
Н.контроль		Цой В.Г.							

Взам. инв. N

Подп. и дата

Инв. N подл.

План перекрытий на отм. +3.900 (опалубка и схема армирования)

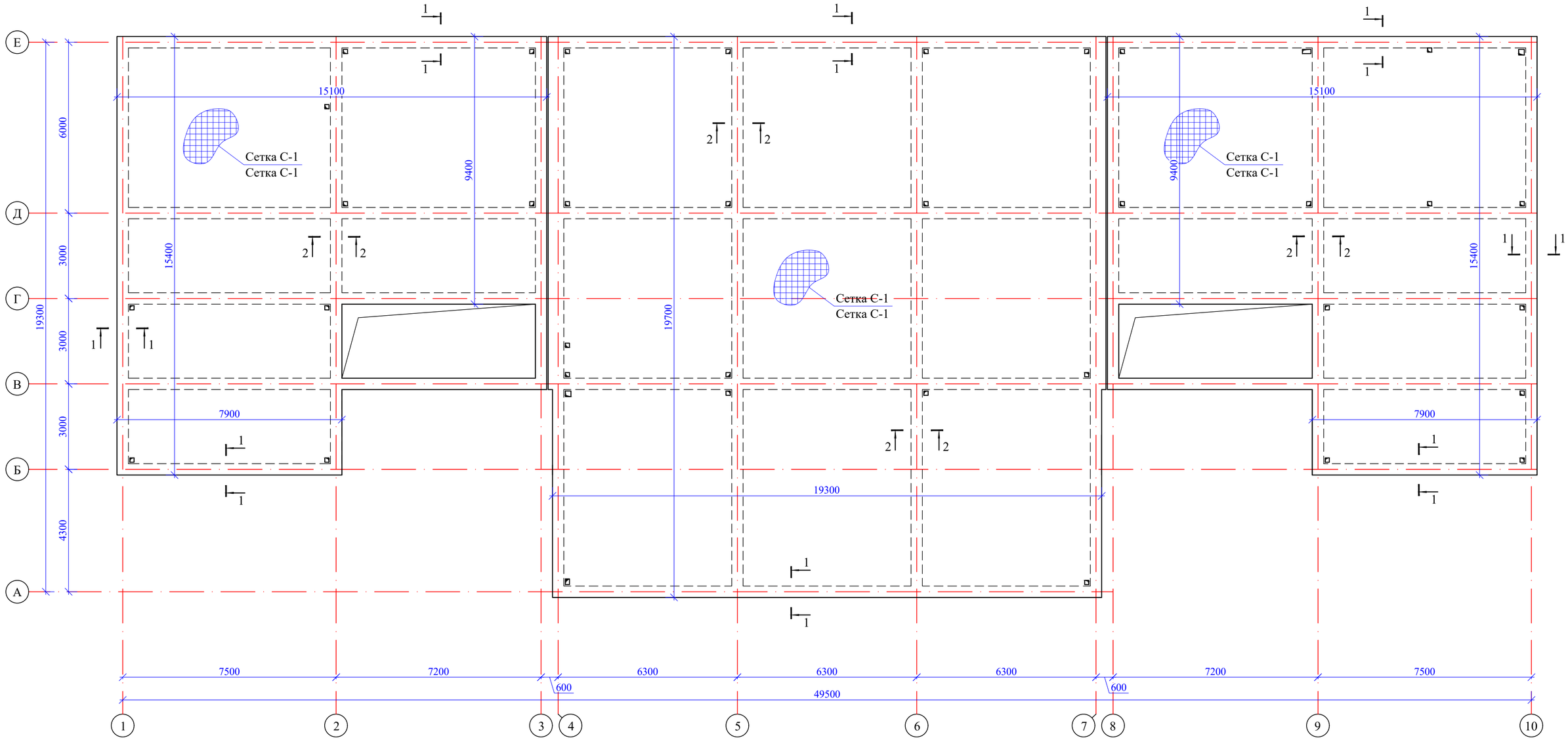

Сетка С-1 (1м2)

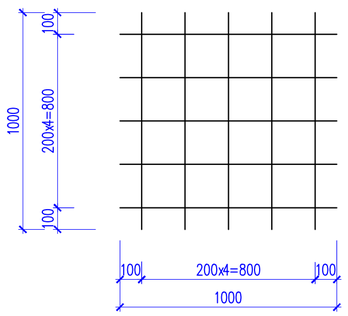

1. Данный лист см. совместно с л. КЖ-32,34,35.
2. Снятие опалубки производить после достижения бетоном 70% проектной прочности.
3. Бетонные и арматурные работы вести в соответствии с указаниями СН РК 5.03-07-2013 "Несущие и ограждающие конструкций" и СНиП РК 5.03-34-2005 "Бетонные и железобетонные конструкций".
4. Во время монтажа арматурных сеток и бетонирования монолитного перекрытия необходимо сохранить целостность арматурных сеток во всех отверстиях, предусмотренных разделами ОВ и ВК на опалубочных чертежах, после укладки коммуникаций всех разделов, отверстия заделать мелкозернистым бетоном кл.В15.
5. Отверстия меньше 500x500 дополнительно не армируются.

Изм.	Кол.уч.	Лист	№док.	Подпись	Дата	52-2024 КЖ		
						Строительство здания акимата в микрорайоне «Ұлы дала» в городе Тараз		
ГАП		Павлиди А.				Здание акимата	Стадия	Лист	Листов
Проверил		Ким И.					РП	33	
Разработал		Есенова Ж.				План перекрытий на отм. +3.900 (опалубка и схема армирования).	ТОО "Асад-ЛТД" г. Шымкент 2024г.		
Н.контроль		Цой В.Г.							

Взам. инв. N

Подп. и дата

Инв. N подл.

План перекрытий на отм. +8.100 (опалубка и схема армирования)

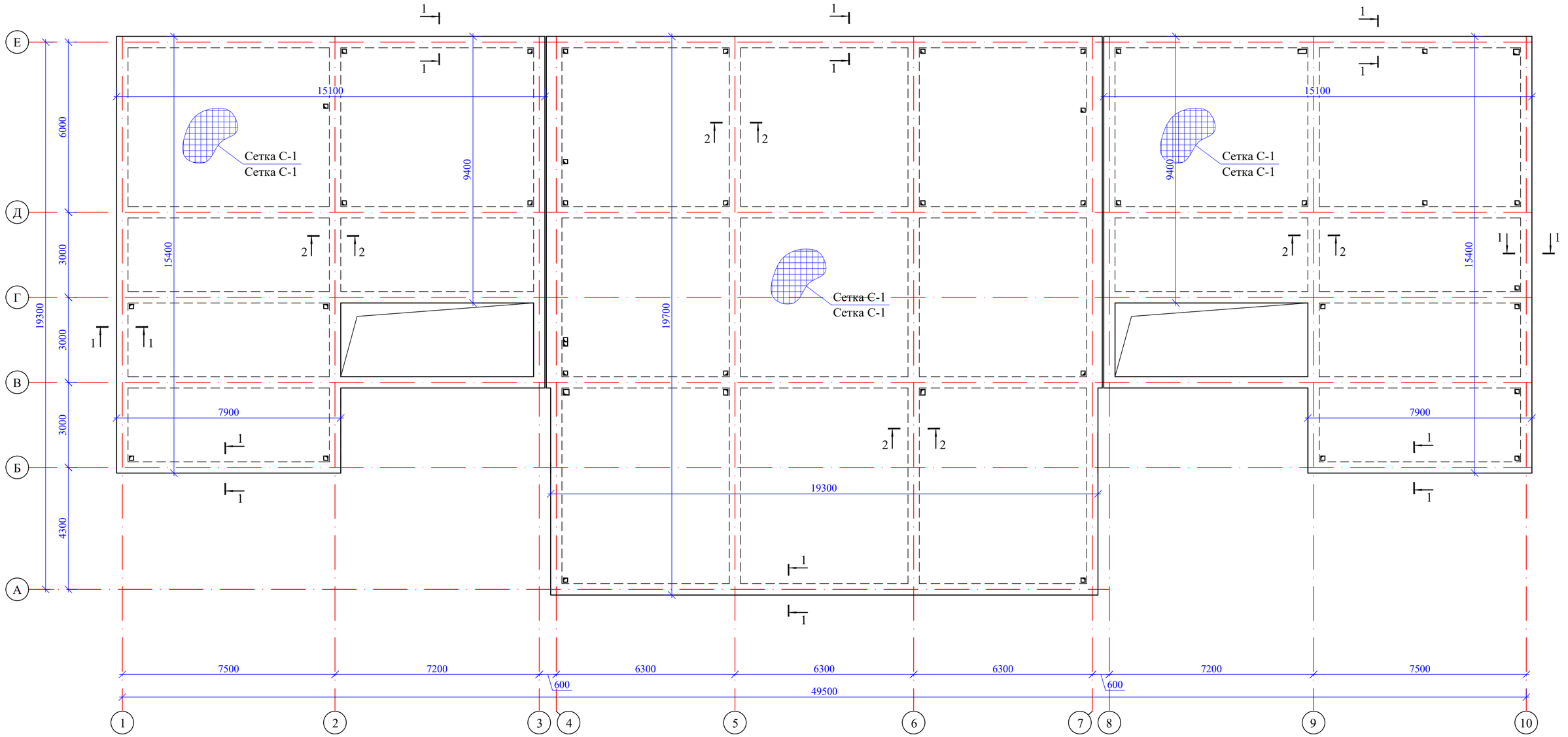

Спецификация элементов перекрытий

Поз.	Обозначение	Наименование	Кол. -0.300	Кол. +3.900	Кол. +8.100	Кол. +10.600	Масса ед.,кг.	Примеч.
		Рабочая арматура						
С-1	ГОСТ 23279-2012	2С $\frac{Ø12\ А\ 400\text{-}200}{Ø12\ А\ 400\text{-}200}$ 100х100 $\frac{100}{100}$, м2	1625,6	1625,6	1625,6	1745,6	8,89	
Ф-1	СТ РК 2591-2014	Ø10 А240 L=590	6500	6500	6500	6980	0,36	
		Материалы						
		Бетон кл.С20/25 м3	153,3	153,3	153,3	160,4		

Изм.	Кол.уч.	Лист	№док.	Подпись	Дата
ГАП		Павлиди А.			
Проверил		Ким И.			
Разработал		Есенова Ж.			
Н.контроль		Цой В.Г.			

52-2024 КЖ

Строительство здания акимата в микрорайоне «Ұлы дала» в городе Тараз

Здание акимата

Стадия	Лист	Листов
РП	34	

План перекрытий на отм. +8.100 (опалубка и схема армирования).

ТОО "Асад-ЛТД" г. Шымкент 2024г.

Взам. инв. N

Подп. и дата

Инв. N подл.

План покрытий на отм. +10.600 (опалубка и схема армирования)

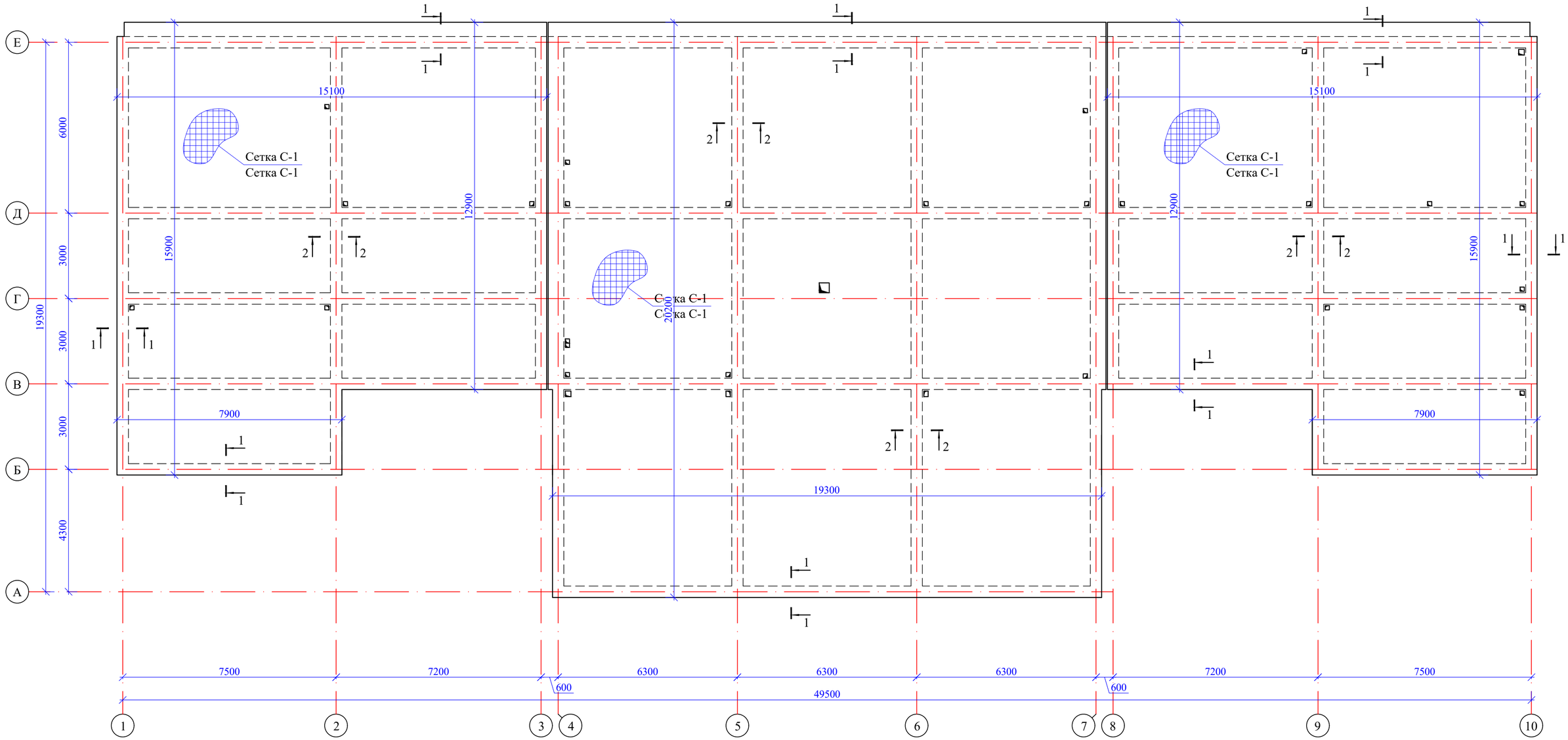

Изм.	Кол.уч.	Лист	№док.	Подпись	Дата
ГАП		Павлиди А.			
Проверил		Ким И.			
Разработал		Есенова Ж.			
Н.контроль		Цой В.Г.			

52-2024 КЖ

Строительство здания акимата в микрорайоне «Ұлы дала» в городе Тараз

Здание акимата	Стадия	Лист	Листов
	РП	35	

План покрытий на отм. +10.600 (опалубка и схема армирования).

ТОО "Асад-ЛТД" г. Шымкент 2024г.

Взам. инв. N

Подп. и дата

Инв. N подл.