ТОО «Асад-ЛТД»

Лицензия №24011570 от 22.02.2024 года

ТОО «БС Строй Холдинг»

Лицензия 06-ГСЛ №002105 от 22.02.2023 года

Заказ: №52-2024
Заказчик: ГУ «Отдел строительства Акимата города Тараза»

РАБОЧИЙ ПРОЕКТ

Строительство здания акимата в микрорайоне «Ұлы дала» в городе Тараз

Том 3. Альбом 8

Наружный водопровод и канализация
Поливочный водопровод

г. Шымкент 2024 г.

ТОО «Асад-ЛТД»

Лицензия №24011570 от 22.02.2024 года

ТОО «БС Строй Холдинг»

Лицензия 06-ГСЛ №002105 от 22.02.2023 года

Заказ: №52-2024
Заказчик: ГУ «Отдел строительства Акимата города Тараза»

РАБОЧИЙ ПРОЕКТ

Строительство здания акимата в микрорайоне «Ұлы дала» в городе Тараз

Том 3. Альбом 8

Наружный водопровод и канализация
Поливочный водопровод

Директор ТОО «Асад-ЛТД» **Акжолов А.Б.**

Главный архитектор проекта **Павлиди П. А.**

Директор ТОО «БС Строй Холдинг» **Акжолов А. Б.**

г. Шымкент 2024 г.

ВЕДОМОСТЬ РАБОЧИХ ЧЕРТЕЖЕЙ ОСНОВНОГО КОМПЛЕКТА

Лист	Наименование	Примечание
1	Общие данные	
2	План сетей водопровода и канализации. М1:500	
3	Продольный профиль В1. Таблица колодцев.	
4	Продольный профиль К1. Таблица колодцев.	
5		
6		

Ведомость ссылочных и прилагаемых документов

Обозначение	Наименование	Примечание
	Ссылочные документы	
Серия 4.900-10	Альбом оборудования, фасонных частей и	
	арматуры для сетей и сооружений водопровода.	
Т.П.Р. 901-09-11.84	Колодцы водопроводные.	
Т.П.Р. 902-09-22.84	Колодцы канализационые.	
	Прилагаемые документы	
листы НВК.С-1,2	Спецификация	2 листа

Основные показатели по системам водоснабжения и канализации

Наименование системы	Наименование системы				Примечание
	$м^3$/сут	$м^3$/ч	л/с	при пожаре, л/с	
Водопровод В1	4.80	6.60	2.80	5.00	
Канализация К1	4.80	6.60	2.80		
Канализация К2					

Общие указания.
Водоснабжение.

Согласно технических условий, выданных ГКП "Жамбыл Су" №25 от 31.01.2024г, проектом предусматривается строительство водопровода Ø 110 мм от водопровода Ф140 мм мкр. «Ұлы дала».

Прокладка проектируемых сетей водопровода через проезжую часть дороги предусматривается в футляре.

Водопровод запроектирован из полиэтиленовых труб ПЭ 100, SDR 17, Ø 110*6,6мм по ГОСТ 18599-2001.

Фасонные части снаружи покрываются весьма усиленной битумной изоляцией по ГОСТ 9.602-89.

Водопроводные колодцы выполняются из сборных железобетонных элементов по т. п. р. 901-09-11.84 тип - для мокрых грунтов.

Глубина заложения водопроводных сетей согласно продольного профиля.

Канализация

Согласно техническихусловий, выданных ГКП "Жамбыл Су" №25 от 31.01.2024г, проектом предусматривается строительство самотечной сети канализации Ø 200 мм с подключением в канализационной коллектор Ф 200 мм в мкр. «Ұлы дала»

Проектируемые сети канализации предусматриваются из труб двухслойной гофрированной "Корсис" DN/OD 200/176 SN10 ГОСТ Р 54475-2011.

Колодцы выполняются из сборных железобетонных элементов по т.пр. 902-09-22.84-тип-для мокрых грунтов.

Глубина заложения сети - согласно продольного профиля.

Порядок производства работ.

Проект выполнен в соответствии со СНиП 2.04.03.85

Монтаж сетей ливневой канализации вести согласно СНиП 3.05.04-85,СНиП 3.02.01-87, СНиП РК 1.03-06-2002.

В целях обеспечения сохранности инженерных коммуникаций производство земляных работ вести помере уточнения в натуре существующих коммуникаций и сооружений путем вскрытия их шурфованием в присутствии заинтересованных организаций.

Гидроизоляция бетонных и железобетонных конструкций наружных поверхностей колодцев, находящихся в мокрых грунтах с учетом капилярного поднятия подземных вод , принимается окрасочная из горячего битума , наносимого в 2 слоя общей толщиной 5 мм по огрунтовке из битума, растворенного в бензине. Гидроизоляция днища колодцев -штукатурка асфальтовая из горячего асфальтового раствора толщиной 10 мм по огрунтовке , разжиженным битумом. При этом водонепроницаемость бетона должна соответствовать марке по водонепроницаемости W4 ,а бетон изготавливается на сульфатостойком цементе по ГОСТ 22266-76.

В колодцах, установленных на проезжей части крышка люка должна устанавливается в одном уровне с поверхностью покрытия. На газонах люки колодцев выполнить на 5см выше поверхности земли, вокруг колодцев предусмотреть отмостку шириной 1,0м из асфальта толщ. 30мм и щебня толщ. 100мм, уложенную на утрамбованный грунт.

При прокладке трубопроводов в охранных зонах ЛЭП и пересечениях, работы вести в соответствии с ППР по наряд-допуску, выданному эксплуатирующей организацией.

Перечень видов работ, для которых составляются акты на скрытые работы:

- основания под колодцы и трубопроводы
- устройство пересечений трубопроводов ливневой канализации с другими подземными коммуникациями
- гидроизоляция колодцев
- герметизация мест прохода трубопроводов через стенки колодцев, устройство зазоров и уплотнение стыковых соединений
- противокоррозийная изоляция трубопроводов.

Технические решения, принятые в рабочих чертежах, соответствуют требованиям экологических, санитарно-гигиенических, противопожарных и других норм, действующих на территории Республики Казахстан и обеспечивают безопасную для жизни и здоровья людей эксплуатацию объекта при соблюдении мероприятий, предусмотренных рабочими чертежами.

Главный инженер проекта Павлиди А.П

Перечень актов освидетельствования скрытых работ

1 - Подготовка основания под трубопроводы и колодцы;
2 - Устройство стыковых соединений;
3 - Антикоррозийная защита стальных труб и гидроизоляция бетонных и ж/б конструкций;
5 - Пересечение трубопроводов с другими подземными коммуникациями;
6 - Герметизация мест прохода трубопроводов через стенки колодцев;
7 - Засыпка зоны трубопроводов грунтом с уплотнением;
8 - Испытание трубопроводов на прочность и плотность.

Изм.	Кол.	Лист	№док.	Подпись	Дата	№52-2024-НВК		
						Строительство здания акимата в микрорайоне «Ұлы дала» в городе Тараз		
ГИП		Павлиди А.П				Наружные сети водопровода и канализации	Стадия: РП	Лист: 1 / Листов: 4
Проверил		Цой В.Г						
Исполнил		Абжикеева				Общие данные.	ТОО «Асад-ЛТД» г. Шымкент - 2024г.	
Н. контр.		Цой В.Г						

Взам. инв. № | Подпись и дата | Инв. № подл.

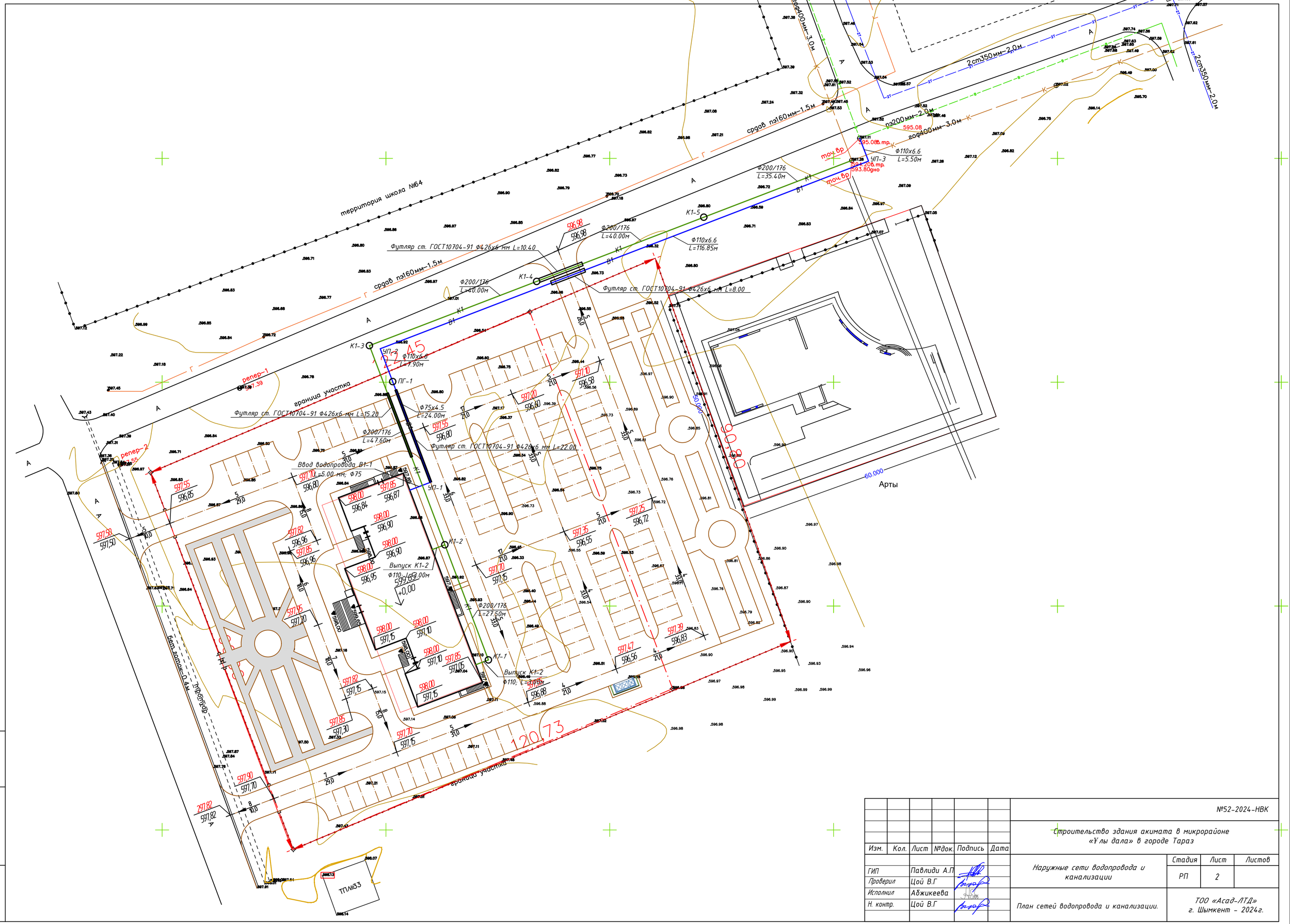

						№52-2024-НВК			
						Строительство здания акимата в микрорайоне «Ұлы дала» в городе Тараз			
Изм.	Кол.	Лист	№док.	Подпись	Дата				
ГИП		Павлиди А.П				Наружные сети водопровода и канализации	Стадия	Лист	Листов
Проверил		Цой В.Г					РП	2	
Исполнил		Абжикеева				План сетей водопровода и канализации.	ТОО «Асад-ЛТД» г. Шымкент - 2024г.		
Н. контр.		Цой В.Г							

Инв.N подл. | Подпись и дата | Взам.инв.N

В1

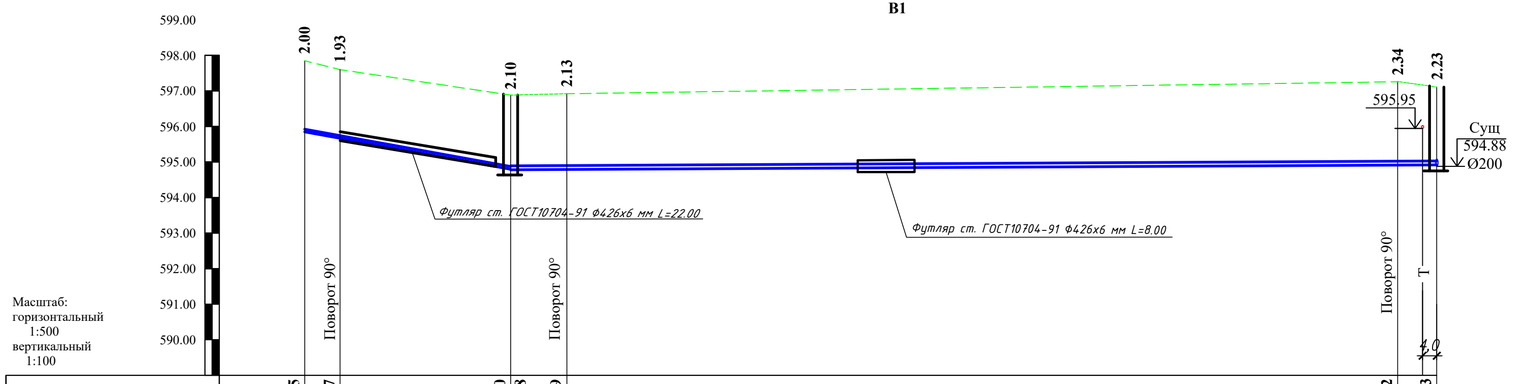

Масштаб:
горизонтальный 1:500
вертикальный 1:100

Отметка низа или лотка трубы	595.85	595.67	594.80	594.78	594.79	594.92	594.93	
Проектная отметка земли	597.85	597.60	-	-		-	-	
Натурная отметка земли	596.87	596.85	596.88	596.92		597.26	597.11	
Обозначение трубы или тип гидроизоляции		Труба полиэтиленовая напорная ПЭ100 SDR 17 "питьевая" ГОСТ18599-2001 Ø75х4,5		Труба полиэтиленовая напорная ПЭ100 SDR 17 "питьевая" ГОСТ18599-2001 Ø110х6,6				
Основание		Естественное						
Уклон,‰ / Длина,м		29.00	36.00	1.00			130.25	
Расстояние		5.00	24.00	7.90	116.85		5.50	
Номер колодца, точки, угла поворота	Зд	УП1		ПГ-1	УП2	УП3		Сущ.

ВЫБОРКА КОЛОДЦЕВ

N колодца по плану	Диаметр колодца, мм	Полная глубина колодца, мм	Глубина лотка, мм	Высота рабочей части, мм	Высота горловины, мм	Объем бетона на лоток, м3 / Объем бетона на цоколь, м3	Днище			Рабочая часть					Перекрытие					Горловина			Кирпичная кладка, ряд	Скобы, шт	Гидроизоляция	Люк ГОСТ 3634-99
							ПН-10, шт	ПН-15, шт	ПН-20, шт	КС10.6, шт	КС 10.9, шт	КС 15.6, шт	КС 15.9, шт	КС 20.6, шт	КС 20.9, шт	1ПП 10-2, шт	1ПП 15-1, шт	2ПП 15-1, шт	1ПП 20-1, шт	2ПП 20-1, шт	КО6, шт	КС10.3, шт	ПД6, шт				
1	2	3	4	5	6	7	8	9	10	11	12	13	14	15	16	17	18	19	20	21	22	23	24	25	26	27	28
В1																											
ПГ-1	1500	2100	-	1800	300	0,24	-	1	-	-	-	-	2	-	-	-	-	1	-	-	1	-	-	-	6	+	Л(С150)

ПГ-1

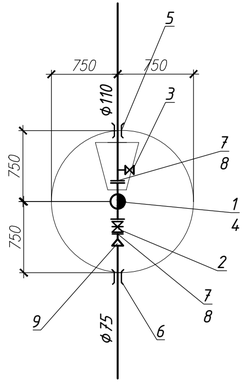

						№52-2024-НВК	
						Строительство здания акимата в микрорайоне «Ұлы дала» в городе Тараз	
Изм.	Кол.	Лист	№док.	Подпись	Дата		
ГИП		Павлиди А.П.				Наружные сети водопровода и канализации	Стадия: РП; Лист: 3; Листов:
Проверил		Цой В.Г.					
Исполнил		Абжикеева				Продольный профиль В1. Таблица колодцев.	ТОО «Асай-ЛТД» г. Шымкент - 2024г.
Н. контр.		Цой В.Г.					

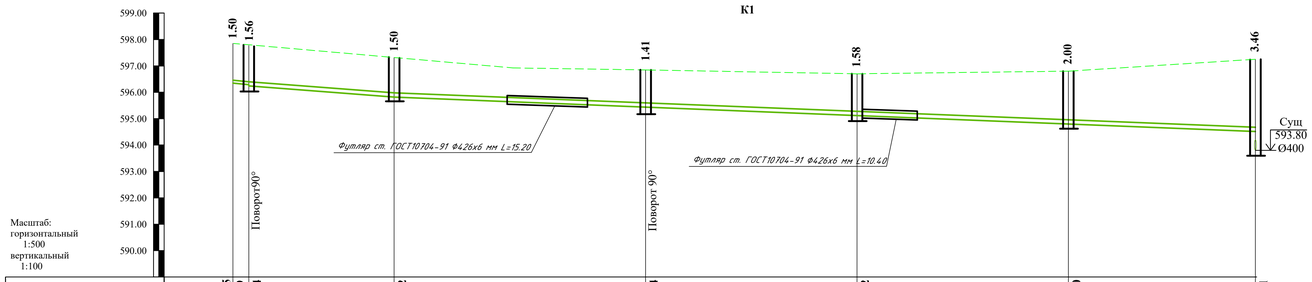

Отметка низа или лотка трубы	596.35	596.29	596.24	595.82	595.44	595.12	594.80	594.51
Проектная отметка земли	597.85	597.80	597.32	-	-	-	-	-
Натурная отметка земли	597.05	597.10	596.89	596.85	596.70	596.80	597.26	
Обозначение трубы или тип гидроизоляции	Труба двухслойная гофрированная"Корсис" DN/OD 200/176 SN10 ГОСТ Р 54475-2011							
Основание	естественное							
Длина,м / Уклон,‰	20.0	3.0	27.50	163.00			8.00	
Расстояние	3.0		27.50	47.60	40.00	40.00	35.40	
Номер колодца, точки, угла поворота	Зд.	К1-1		К1-2	К1-3	К1-4	К1-5	Сущ.

ТАБЛИЦА КАНАЛИЗАЦИОННЫХ КОЛОДЦЕВ К1

N колодца по плану	Марка колодца по гидравлическим условиям	Марка колодца	Полная глубина колодца по профилю H, мм	Диаметр колодца Dк, мм	Глубина лотка hл, мм	Высота рабочей части Hр, мм	Высота горловины hг, мм	Расход материалов: Днище — Объем бетона на лоток м3	Рабочая часть: КЦД-10 (ПП 10)	Рабочая часть: КЦД-15 (ПП 15)	Плита перекрытия: КЦ 10-6 (КС 10.6)	Плита перекрытия: КЦ 10-9 (КС 10.9)	Плита перекрытия: КЦ 15-6 (КС 15.6)	Плита перекрытия: КЦ 15-9 (КС 15.9)	Плита перекрытия: КЦ 20-6 (КС 20.6)	Плита перекрытия: КЦ 20-9 (КС 20.9)	Плита перекрытия: КЦП 1-10-1 (ПП 10)	Плита перекрытия: КЦП 1-10-2	Горловина: Сборные железобетонные элементы серия 3.900.1-14: КЦП 1-15-1 (1 ПП 15)	КЦП 1-15-2 (2 ПП 15)	КЦП 1-20-1 (1 ПП 20)	КЦП 1-20-2 (2 ПП 20)	КЦО-1 (КО 6)	КЦО-3 (ПД 6)	КС10-3 (КС 7.3)	КЦ 7-9 (КС 7.9)	Кирпичная кладка, ряды	Тип люка	Скобы , шт	Гидроизоляция
1	2	3	4	5	6	7	8	9	10	11	12	13	14	15	16	17	18	19	20	21	22	23	24	25	26	27	28	29	30	31
1	II	КСП	1560	1500	300	1200	360	0.8		1			2							1			1					Л	5	В.У.
2	II	КСУ1	1500	1500	300	1200	300	0.8		1			2							1			1					Л	5	В.У.
3	II	КСП	1410	1500	300	900	510	0.8		1				1						1			1					Т	7	В.У.
4	II	КСЛ	1580	1500	300	1200	380	0.8		1			2							1			1					Т	7	В.У.
5	II	КСЛ	2000	1500	300	1500	500	0.8		1			1	1						1			1					Т	7	В.У.

Изм.	Кол.	Лист	№док.	Подпись	Дата
ГИП		Павлиди А.Г.			
Проверил		Цой В.Г.			
Исполнил		Абжикеева			
Н. контр.		Цой В.Г.			

№52-2024-НВК

Строительство здания акимата в микрорайоне «Улы дала» в городе Тараз

Наружные сети водопровода и канализации

Стадия	Лист	Листов
РП	4	

Продольный профиль К1
Таблица колодцев.

ТОО «Асай-ЛТД»
г. Шымкент - 2024г.

Позиция	Наименование и техническая характеристика	Тип, марка, обозначение документа, опросного листа	Код оборудования, изделия, материала	Завод-изготовитель	Единица измерения	Количество	Масса единицы оборудования, кг	Примечания
1	2	3	4	5	6	7	8	9
	Водопровод хозяйственно питьевой В1							
1	Гидрант пожарный подземный DN 125, PN 16 H 1750 мм	ГОСТ 8220-85			шт.	1		
2	Задвижка фланцевая с обрезиненным клином EPDM, с невыдвижным шпинделем, корпус из серого чугуна, с маховиком, для воды и пара, Т до +150°С, PN 10, марки 31ч47р DN100	ГОСТ 5762-2002			шт.	1		
3	Вентиль запорный фланцевый Ф50мм	ГОСТ 5525-88			шт.	1		
4	Пожарная подставка под гидрант фланцевый ППФ Ф100мм	ГОСТ 5525-88			шт.	1		
5	Труба стальная электросварная прямошовная диаметром 159х5,0 L=350мм	ГОСТ 10705-80			шт	1		гильза
6	Труба стальная электросварная прямошовная диаметром 89х5,0 L=350мм	ГОСТ 10705-80			шт	1		гильза
7	Фланец плоский приварной PN16 диаметром 100мм	ГОСТ 33259-2015			шт	2		
8	Втулка под фланец полиэтиленовая литая ПЭ100 SDR17, PN16 диаметром Ф110мм				шт	2		
9	Переход полиэтиленовый сварной ПЭ 100 SDR 17, PN 10 ф110/ф75	ГОСТ 10705-80			шт	1		
10	Труба полиэтиленовая для водоснабжения PE 100 SDR 17 Ф110х6,6 мм	ГОСТ 18599-2001			м	140,0		для изготовления отводов учтен
11	Труба полиэтиленовая для водоснабжения PE 100 SDR 17 Ф75х7,4 мм	ГОСТ 18599-2001			м	35,0		
12	Люк чугунный легкий Л с шарниром с замком А15	ГОСТ 3634-99			комп.	1		
13	Футляр ст. ГОСТ 10704-91 Ф426х6мм				м	30.0		
14								
15								
16								
17								
18								

Взам.инв.N

Подпись и дата

Инв.N.подл.

Изм.	Кол.	Лист	№док.	Подпись	Дата	№52-2024-НВК		
						Строительство здания акимата в микрорайоне «Ұлы дала» в городе Тараз		
ГИП		Павлиди А.П				Наружные сети водопровода и канализации	Стадия: РП	Лист: 1 / Листов:
Проверил		Цой В.Г						
Исполнил		Абжикеева				Спецификация оборудования.	ТОО «Асад-ЛТД» г. Шымкент - 2024г.	
Н. контр.		Цой В.Г						

Формат А3

Позиция.	Наименование и техническая характеристика.	Тип, марка, обозначение документа, опросного листа.	Код оборудования, изделия и материала.	Завод-изготовитель.	Единица измерения.	Количество.	Масса единицы, кг	Примечание.
	Канализация К1							
1	Труба двухслойная полиэтиленовая гофр. DN/OD 200/176 SN10	ГОСТ Р 54475-2011			м	210.0		
2	Колодцы канализационные по т.п.р.902-09-22.84				шт	5		
	из сборных ж/б элементов по с.3.900.1-14 Д=1500,Н=перем.							
3	Люк чугунный легкий				шт	5		
4	Футляр ст. ГОСТ 10704-91 Ф426х6мм				м	30.0		

Взамен инв.N

Подпись и дата

Инв.N подл.

Изм.	Кол.уч	Лист	N.док.	Подпись	Дата

ВЕДОМОСТЬ РАБОЧИХ ЧЕРТЕЖЕЙ ОСНОВНОГО КОМПЛЕКТА марки НВК

Лист	Наименование	Примечание
1.	Общие данные (начало)	
2.	Общие данные (окончание)	
3.	План трубопроводов и расстановки дождевателей.	
4.	Колодец 1. План. Разрез 1-1.	
5.	Колодец 3,4,5,6. План. Разрез 1-1.	
6.	Схема обвязки резервуаров	

ВЕДОМОСТЬ ССЫЛОЧНЫХ И ПРИЛАГАЕМЫХ ДОКУМЕНТОВ марки НВК

Обозначение	Наименование	Примечание
	Ссылочные документы	
СН РК 4.01.03-2013	Наружные сети и сооружения водоснабжения и канализации	
СП РК 4.01 .103-2013г.	Наружные сети и сооружения водоснабжения и канализации	
ТПР 901-09-11.84	Колодцы водопроводные, ж/б	
ТПР 902-09-22.84	Колодцы канализационные, ж/б	
СН РК 4.01.05-2002г.	Инструкция по проектированию и монтажу сетей водоснабжения и канализации из пластмассовых	
	труб	
	Прилагаемые документы	
- СО.	Спецификация оборудования и материалов	на 2х листах

ОСНОВНЫЕ ПОКАЗАТЕЛИ ПО ЧЕРТЕЖАМ ВОДОПРОВОДА И КАНАЛИЗАЦИИ

Наименование системы	Потреб. напор на вводе, м.вод.ст.	Расчетный расход				Установлен мощность эл.двигател. кВт	Примечание
		м³/сут	м³/ч	л/с	При пожаре л/с		
Поливочный водопровод		18,0	3,0	1,207			

Согласовано

Инженер

Инженер

Инженер

Взам. инв. №

Подпись и дата

Инв.№подл.

Технические решения соответствуют требованиям экологических, санитарно-гигиенических, противопожарных и других норм, действующих на территории Республики Казахстан, и обеспечивают безопасную для жизни и здоровья людей эксплуатацию объекта при соблюдении предусмотренных проектом мероприятий с электронной версией.

Главный архитектор проекта: Павлиди А.П.

Изм	Кол	Лист	Ndок	Подпись	Дата	Альбом 52-2024-ПВ			
						Строительство здания акимата в микрорайоне «Ұлы дала» в городе Тараз			
ГИП		Павлиди А.П.				Поливочный водопровод	стадия	лист	листов
проверил		Цой В.Г			08.2024		РП	1	
исполнил		Гайд В.Ю.			08.2024				
						Общие данные. (начало)	ТОО«Асад-ЛТД» г.Шымкент-2024г		
Н.контроль		Цой В.Г			08.2024				

А3

Общие данные.

Рабочий проект поливочного водопровода выполнен в соответствии:
- СН РК 4.01.03-2013 «Наружные сети и сооружения водоснабжения и канализации»,
- СП РК 4.01 .103-2013г. «Наружные сети и сооружения водоснабжения и канализации»
и на основании задания на проектирование и генерального плана.

Поливочный водопровод.

В качестве источника водоснабжения системы полива проектом предусмотрены два проектируемых накопительных надземных резервуара. Вода, доставляется автомашинами , затем отстаивается в двух надземных резервуарах. емк.10 м3.
На схеме секторов полива представлены расчетные зоны орошения, спроектированные с учетом перекрытия дождевателями орошаемых ими площадей.
С учетом особенностей участка было определено 3 зоны полива.

Включение и отключения каждой линии осуществляется вручную шаровыми кранами, установленными в колодцах.

В проекте в качестве дождевателей приняты статические разбрызгиватели, так как площадь полива не большая.

- разбрызгиватели Rain Bird с регулируемой форсункой

Система автоматического полива состоит из:
- дождевателей

- коверов, с шаровыми кранами и штуцерами, предназначенных для ручного полива

Выбор данного типа дождевателя обусловлен не большими расстояниями между посаженными деревьями и кустарниками.

Трубопроводы приняты из труб ПЭ80 SDR17,6 по ГОСТ 18599-2001 Ø32х2,0, Ø40х3,0.
Магистральные трубопроводы прокладываются на глубине 0,4 метра, распределительные трубопроводы по секторам полива на глубине 0.4 м.

Расчет расхода воды согласно СНиП РК 4.01-02-2009 составляет 3,0 л/м2.

Расход воды по зонам составит:
- зона №1 площадь 600 м2, расход воды 600*3=1800 л, время полива 2 часа 0,91 м3/час
- зона №2 площадь 1100 м2, расход воды 1100*3=3300 л, время полива 3 часа 1,0 м3/час
- зона №3 площадь 1600 м2, расход воды 1600*3=4800 л, время полива 4 часа 1,2 м3/час

Расход воды спринклером спринклер PSU-0,4 17A с регулируемой форсункой 17A составляет 2,26-18,04 л/мин.

Полив осуществляется из пластикового резервуара емк.5,0 м3, заполнение резервуара производится автомашинами.
Запас воды в резервуаре - на два полива всей территории.

Для консервации системы на зимний период предусмотрен узел продувки, установленный в насосной.
Учитывая конструктивные особенности дождевателей, слив воды из них самотеком не представляется возможным.
Поэтому опорожнение системы осуществляется компрессором, методом последовательной продувки каждой из линий. Рабочий напор воздуха - 6-8 бар, подача воздуха - не менее 100 л/ мин.
Продувка линий осуществляется до тех пор, пока не прекратится распыление воды из сопел дождевателей.
Поливочное оборудование при этом не демонтируется.

1. Эксплуатация системы

Для безотказной работы системы предусмотрена установка фильтра, предотвращающего попадание естественных загрязнений, окалины, песка.
Порядок отключения и включения системы полива включает в себя:
временное отключение, отключение на зиму и включение системы полива.

Отключение на зиму:
закрыть шаровой кран, подводящий воду системе полива; ключом открыть шаровые краны, предназначенные для подключения компрессора, чтобы сбросить давление в магистральном трубопроводе, затем закрыть краны;
продуть систему воздухом через узел продувки; отключить контроллер (см. инструкцию к контроллеру).
Включать систему полива следует, когда сошел снег и ушли паводковые воды.
Включения системы полива:
открыть шаровой кран, подводящий воду к системе поли-ва; включить контроллер.

Взамен инв.N

Подпись и дата

Инв.N подл

						Альбом		52-2024-ПВ
						Строительство здания акимата в микрорайоне «Ұлы дала» в городе Тараз		
Изм	Кол	Лист	Ndок	Подпись	Дата			
						Поливочный водопровод	стадия	лист	листов
проверил		Цой В.Г			08.2024		РП	2	
исполнил		Гайд В.Ю.			08.2024				
						План озеленения. М1:500	ТОО«Асад-ЛТД» г.Шымкент-2024г		
Н.контроль		Цой В.Г			08.2024				

А3

С

Ю

ВЕДОМОСТЬ ЗДАНИЙ И СООРУЖЕНИЙ

N п/п	Наименование	N типового проекта и кем разработан	Кол-во	Этаж-ность	Площадь застройки м²	Строитель-ный объем, м³
1.	Здание акимата	индив.разр.	1	3	907,11	-
2.	Площадка для ТБО	По ГП	1	-	-	-
3.	Садово-парковая зона	По ГП	1	-	-	-
4.	Парковка на 5 м/м	По ГП	1	-	-	-
5.	Парковка на 7 м/м	По ГП	8	-	-	-
6.	Парковка на 10 м/м	По ГП	2	-	-	-
7.	Парковка на 17 м/м	По ГП	1	-	-	-
8.	Ограждение из профильных труб, с метал-ми стойками, размеры секции 3,0 м х2,0 м-8601-0602-0403 -	УСН РК 8.02-03-2023	403,0пм	-	-	-
9.	Ворота распашные из профильных труб, с метал-ми стойками размером проема 6,0 мх2,0 м-8601-0605-0301 -	УСН РК 8.02-03-2023	3	-	-	-
10.	Калитка из профильных труб, с метал-ми стойками размером проема 1,5 м х 2,0 м-8601-0605-0601 -	УСН РК 8.02-03-2023	2	-	-	-

ВЕДОМОСТЬ ЭЛЕМЕНТОВ ОЗЕЛЕНЕНИЯ

Поз.	Наименование породы или вида насаждения	Возраст, лет	Кол.	Примечание
1	2	3	4	5
1	Бирючина обыкновенная	—	257/1285 пм/шт	кустарник без кома двухрядная посадка 5саженцев на 1пм, п.1 примечаний
2	Клен остролистный	5	38 шт	дерево без кома, п.2 примечаний
3	Ель обыкновенная	5	54 шт	дерево без кома, п.2 примечаний
4	Газон партерный	—	3484,69м²	Посев трав лугового типа. п.3 примечаний

							Альбом 52-2024-ПВ
							Строительство здания акимата в микрорайоне «Ұлы дала» в городе Тараз
Изм	Кол	Лист	Nдок	Подпись	Дата		
ГИП		Павлиди А.П.					Поливочный водопровод
проверил		Цой В.Г			08.2024		стадия: РП; лист: 3; листов:
исполнил		Гайд В.Ю.			08.2024		План трубопроводов и расстановки дождевателей.
Н.контроль		Цой В.Г			08.2024		ТОО«Асад-ЛТД» г.Шымкент-2024г

Взам.инв.N | Подпись и дата | Инв.N подл.

Формат А2

ЭМКЗ

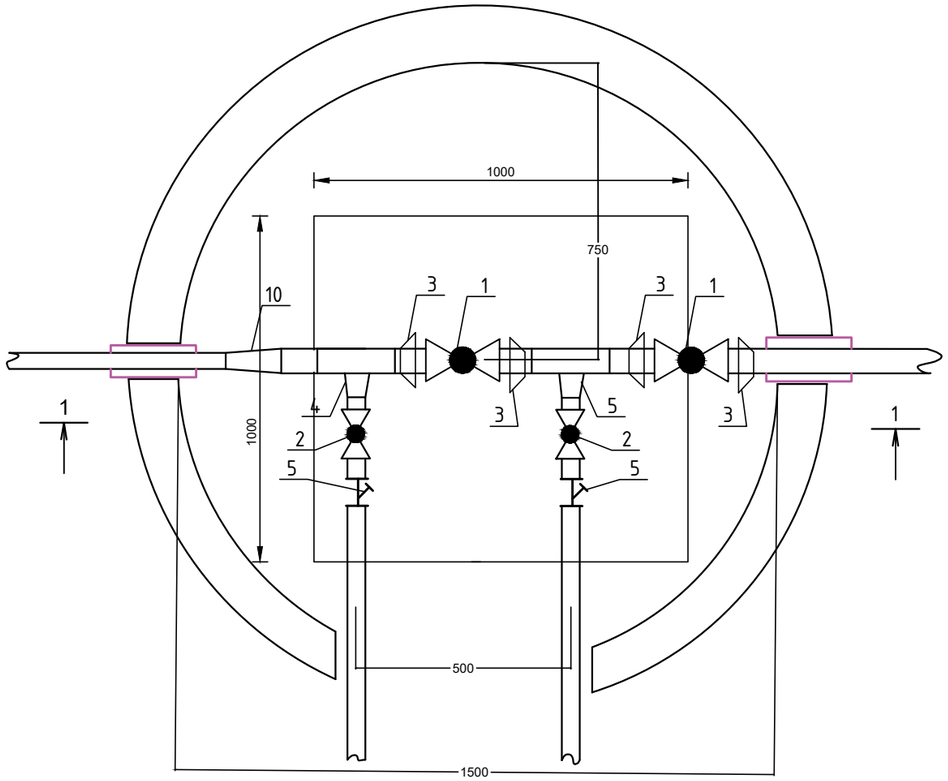

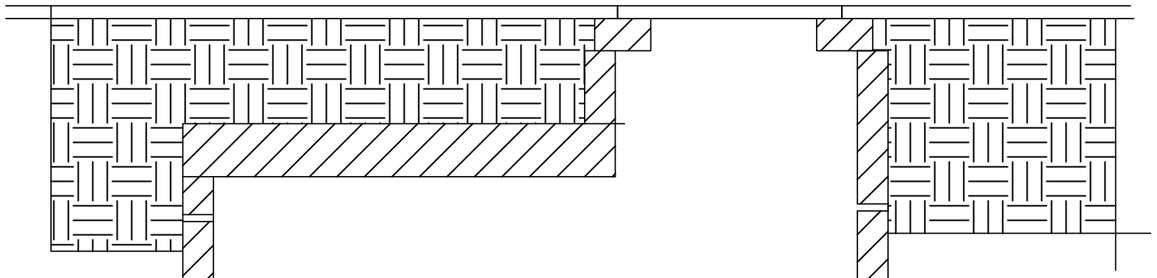

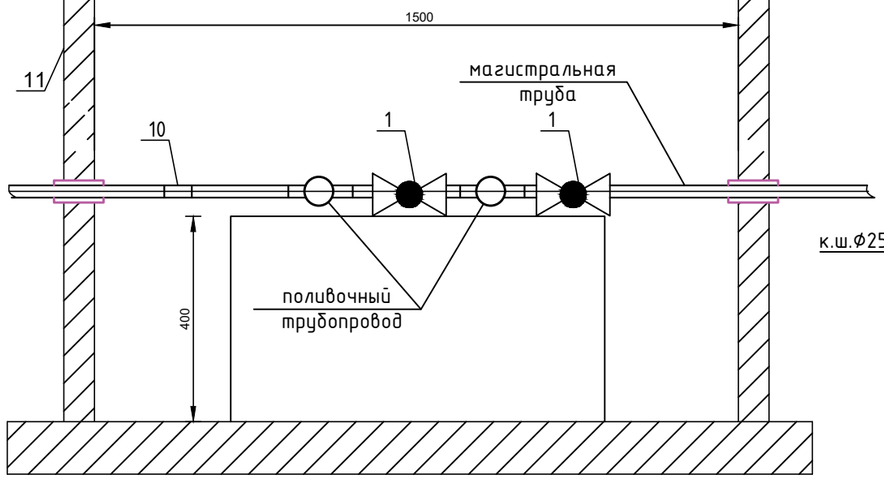

Установка шарового крана в чугунном ковере для подсоединения поливочного шланга

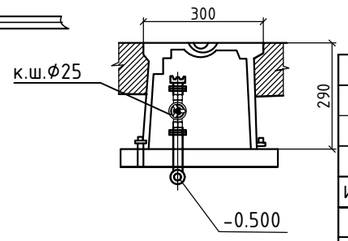

Спецификация материалов

Поз.	Обозначение	Наименование	Кол.	Масса	Примечание
1.	BUGATTI	Кран шаровый ф40, шт	1		
2.	BUGATTI	Кран шаровый ф32, шт	2		
3.		Втулка под фданец ф40, шт	4		
4.		Тройник п.э ф40-32-40, шт	2		
5.		Фильтр сетчатый ф32, шт	2		
6.		Колодец , Нр 1200:			
		-КС-7-3, шт.	1		
		-КС-15-9, шт.	1		
		-ПП-15-2, шт.	1		
		-ПН-15, шт.	1		
		Люк чугунный легкий	1		
		Бетон, м3	0,4		

При пересечение трубопроводом стенок колодцев предусмотрены стальные футляры (сальники).
Зазор между футляром и трубопроводом заделывается водонепроницаемым эластичным материалом.

Взамен инв.N

Подпись и дата

Инв.N подл

Изм	Кол	Лист	Ndок	Подпись	Дата
ГИП		Павлиди А.П			
проверил		Цой В.Г			08.2024
исполнил		Гайд В.Ю.			08.2024
Н.контроль		Цой В.Г			08.2024

Альбом 52-2024-ПВ

Строительство здания акимата в микрорайоне «Ұлы дала» в городе Тараз

Поливочный водопровод

стадия	лист	листов
РП	4	

Колодец 1. План. Разрез 1-1.

ТОО«Асад-ЛТД»
г.Шымкент-2024г

Формат А3

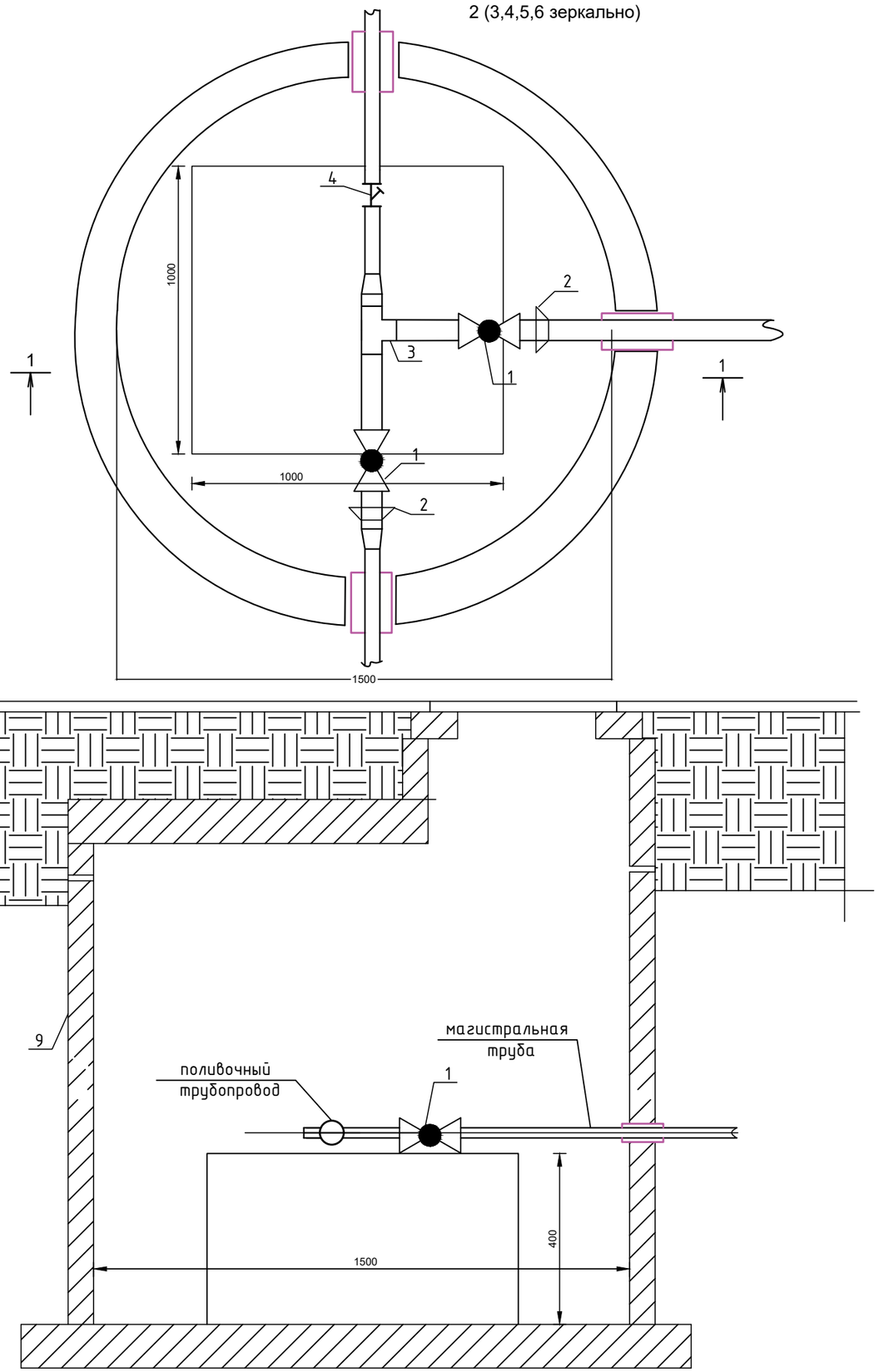

Спецификация материалов

Поз.	Обозначение	Наименование	Кол.	Масса	Примечание
1.	BUGATTI	Кран шаровый Ф32, шт	2		
2.		Втулка под фланец Ф32, шт	1		
3.		Тройник п.э. Ф32-32-32, шт	1		
4.	FVF	Фильтр сетчатый Ф32, шт	1		
5.		Колодец , Нр 1200:			
		-КС-7-3, шт.	1		
		-КС-15-9, шт.	1		
		-ПП-15-2, шт.	1		
		-ПН-15, шт.	1		
		Люк чугунный легкий	1		
		Бетон, м3	0,4		

При пересечение трубопроводом стенок колодцев предусмотрены стальные футляры (сальники).
Зазор между футляром и трубопроводом заделывается водонепроницаемым эластичным материалом.

Взамен инв.N

Подпись и дата

Инв.N подл

Изм	Кол	Лист	Nдок	Подпись	Дата			
						Альбом		52-2024-ПВ
						Строительство здания акимата в микрорайоне «Ұлы дала» в городе Тараз		
ГИП		Павлиди А.П.				Поливочный водопровод	стадия	лист	листов
проверил		Цой В.Г			08.2024		РП	5	
исполнил		Гайд В.Ю.			08.2024				
						Колодец 3,4,5,6. План. Разрез 1-1.	ТОО«Асад-ЛТД» г.Шымкент-2024г	
Н.контроль		Цой В.Г			08.2024			

Формат А3

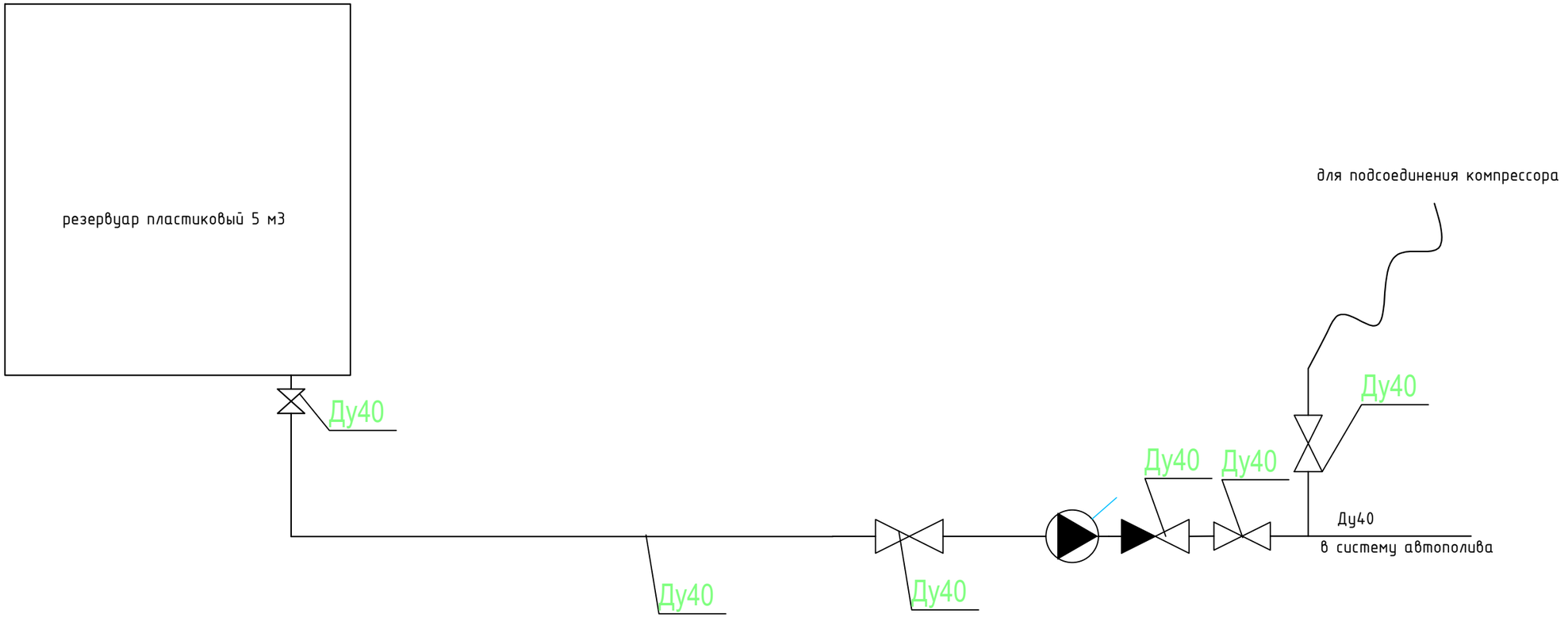

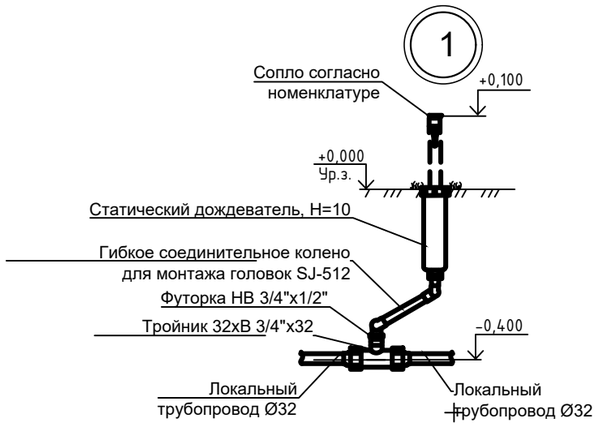

						Альбом	52-2024-ПВ
						Строительство здания акимата в микрорайоне «Ұлы дала» в городе Тараз	
Изм	Кол	Лист	Nдок	Подпись	Дата		
ГИП		Павлиди А.П.				Поливочный водопровод	стадия: РП; лист: 6; листов:
проверил		Цой В.Г			08.2024		
исполнил		Гайд В.Ю.			08.2024	Схема обвязки резервуаров	ТОО«Асад-ЛТД» г.Шымкент-2024г
Н.контроль		Цой В.Г			08.2024		

Взамен инв.N

Подпись и дата

Инв.N подл

Формат А3

Позиция	Наименование и техническая характеристика	Тип, марка, обозначение документа, опросного листа	Код оборудования, изделия, материала	Завод-изготовитель	Единица измерения	Коли-чество	Масса единицы, кг	Примечание
1	2	3	4	5	6	7	8	9
	Магистральные трубопроводы							
1.	Труба ПЭ 100 SDR 13,6-40х3.0 питьевая	ГОСТ 18599-2001	241–201–0505		м	241.0		
2.	Труба ПЭ 100 SDR 13,6-32х2.4 питьевая	ГОСТ 18599-2001	241–201–0503		м	640,0		
3.	Футляр из ст.электросварных труб Ø159х4,5, L12.0 м, в весьма усиленной из.	ГОСТ 10704-91	241–102–0219		шт	3		
4.	Муфта электросварная ПЭ100 SDR11 Ø32		241–211–0104		шт	106		
5.	Муфта электросварная ПЭ100 SDR11 Ø40		241–211–0105		шт	60		
6.	Отвод п.э. 90°, Ø40, ПЭ100		241–208–0304		шт	10		
7.	Отвод п.э. 90°, Ø32		241–208–0303		шт	4		
8.	Круглые водопроводные колодцы Ø1500 для установки арматуры	т.п.р.902-09-11.84 (НВК-4)			шт	1		
9.	Круглые водопроводные колодцы Ø1000 для установки арматуры	т.п.р.902-09-11.84(НВК-4)			шт	2		
10.	Кран шаровый муфтовый для воды Ø40/32		242–303–0205/242–303–0204		шт	4/10		
11.	Ковер чугунный для установки шарового крана		245–107–0101		шт	8		
12.	Кран шаровый муфтовый Ø25		242–303–0203		шт	8		
13.	Шланг поливоччный Ø25, L20.0 м				шт	8		
14.	Тройник п.э. Ø40х32х40				шт	2		
15.	Дождеватель статический с регулируемой форсункой импульсный Rain Bird 1804-SAMP45				шт	223		
	-сопло				шт	223		
	-Гибкое соединительное колено для монтажа головок SJ-512				шт	223		
	-Футорка НВ 3/4"х1/2"				шт	223		
	-Тройник 32хВ 3/4"х32							
16.	Прокладка труб Ø40х3.0 в траншее глубиной 400 мм	ГОСТ 18599-2001			м	241.0		
17.	Прокладка труб Ø32х2.4 питьевая в траншее глубиной 400 мм				м	640,0		
18.	Подсыпка песком дна траншеи 400х400 высотой 100мм				м	881,0		

Взам. инв. N

Подпись и дата

Инв.N подл.

Изм	Кол	Лист	Nдок	Подпись	Дата			
ГИП		Павлиди А.П.				Альбом	52-2024-ПВ	
проверил		Цой В.Г			08.2024	Строительство здания акимата в микрорайоне «Ұлы дала» в городе Тараз		
исполнил		Гайд В.Ю.			08.2024	Поливочный водопровод	стадия: РП; лист: 1; листов: 2	
Н.контроль		Цой В.Г			08.2024	Спецификация оборудования.	ТОО«Асад-ЛТД» г.Шымкент-2024г	

Формат А3

Позиция	Наименование и техническая характеристика	Тип, марка, обозначение документа, опросного листа	Код оборудования, изделия, материала	Завод-изготовитель	Единица измерения	Количество	Масса единицы, кг	Примечание
1	2	3	4	5	6	7	8	9
	Обвязка резервуаров и насосов							
1.	Насос повысительный SPERONI RSM 40, Q3.6 м3/час, H30.0 м, N1.5(220)		511-702-0206		к-т	1		
	Степень защиты: IP44							
2.	Емкость пластиковая 5,0 м3		244-204-0205		к-т	1		
3.	Кран шаровой приварной Ø40, Ру 1,6 МПа	ГОСТ 21345-2005	242-202-0106-0001		шт	5		
4.	Клапан обратный межфланцевый Ø40, Ру 1.6 МПа		242-304-0605		шт	1		
5.	Компрессор поршневой Вихрь КМП-230/24 / 230л/мин / 8бар / 74/3/2		511-704-0103		шт	1		

Взам. инв. N

Подпись и дата

Инв.N подл.

Изм.	Кол.уч.	Лист	Nдок.	Подп.	Дата

Альбом 2.

Р-004/04-20-НВ.СО

Лист 2

Формат А3