ТОО «Асад-ЛТД»

Лицензия №24011570 от 22.02.2024 года

ТОО «БС Строй Холдинг»

Лицензия 06-ГСЛ №002105 от 22.02.2023 года

Заказ: №52-2024
Заказчик: ГУ «Отдел строительства Акимата города Тараза»

РАБОЧИЙ ПРОЕКТ

Строительство здания акимата в микрорайоне «Ұлы дала» в городе Тараз

Том 3. Альбом 11

Наружные сети связи

г. Шымкент 2024 г.

ТОО «Асад-ЛТД»

Лицензия №24011570 от 22.02.2024 года

ТОО «БС Строй Холдинг»

Лицензия 06-ГСЛ №002105 от 22.02.2023 года

Заказ: №52-2024
Заказчик: ГУ «Отдел строительства Акимата города Тараза»

РАБОЧИЙ ПРОЕКТ

Строительство здания акимата в микрорайоне «Ұлы дала» в городе Тараз

Том 3. Альбом 11

Наружные сети связи

Директор ТОО «Асад-ЛТД» **Акжолов А.Б.**

Главный архитектор проекта **Павлиди П. А.**

Директор ТОО «БС Строй Холдинг» **Акжолов А. Б.**

г. Шымкент 2024 г.

ВЕДОМОСТЬ РАБОЧИХ ЧЕРТЕЖЕЙ ОСНОВНОГО КОМПЛЕКТА

Лист	Наименование	Примечание
1	Общие данные	
2	Структурная схема	
3	План расположения проектируемой телефонной канализации. М1:500	
4	Ведомость объемов работ	

ВЕДОМОСТЬ ССЫЛОЧНЫХ И ПРИЛАГАЕМЫХ ДОКУМЕНТОВ

Обозначение	Наименование	Примечание
	Ссылочные документы	
ВСН 60-91	Инструкция по монтажу сооружений и устройств связи	
	радиовещания и телевидения . (Раздел 3)	
РД 45.120-2000	Нормы технологического проектирования	
	Городские и сельские телефонные сети.	
	Прилагаемые документы	
52-2024-НСС.СО	Спецификация оборудования,изделий и материалов	на 1-ом листе

Основные показатели проекта

Наименование показателей	Ед. изм.	Количество	Примечание
Прокладка трубопровода из П/Э трубы среднего типа Ф110х11,8мм	м	320	
Протяженность тел.кан. от ОРШ-34/07 до смотрового устройства №1	м	587(+5 в шкафу ОРШ)(с 6% =622м)	
Протяженность тел.кан. от см.устр.№1 до телекоммуникационного шкафа здания акимата	м	306(+15 по зданию)(с 6% =340м)	
Устройство колодцев	шт	5	
Устройство и монтаж оптической муфты	шт	1	

Технические решения соответствуют требованиям экологических, санитарно-гигиенических противопожарных и других норм, действующих на территории Республики Казахстан, и обеспечивают безопасную для жизни и здоровья людей эксплуатацию объекта при соблюдении предусмотренных проектом мероприятий.

Главный инженер проекта Павлиди А.П.

Общие указания

Проект наружных сетей телефонизации выполнен согласно ТУ №Д07-194-10-24/Л, выданные Жамбылским ТУМС Объединение "Дивизион "Сеть" АО "Казахтелеком" от 17.10.2024г., генерального плана, задания на проектирования и действующих нормативных документов РК.

Проектом предусмотрена прокладка оптико-волоконного кабеля от ОРШ-34/07, расположенного по адресу 15 мкр., возле дома №8 до телекоммуникационного шкафа, расположенного в помещении 29 серверной здания акимата.

В первом проектируемом колодце предусмотрена установка кабельной муфты А-Оптик АО-Н12 с последующей прокладкой телефонной канализации кабелем ВОК типа ИКСЛ-Т-А8-2,7 в полиэтиленовых трубах.

Телефонную канализацию проложить на глубине 1,0 метр.

Данным проектом предусмотрено:

- Строительство телефонной канализации кабелем ВОК с установкой колодцев типа ККС-2.
- Строительство телефонной канализации предусмотрено из полиэтиленовых труб диаметром 110 мм.

Общая длина телефонной канализации -962м.

Ввод кабеля предусмотреть в помещение 8 Лестничная клетка.

Все проектные решения приняты в соответствии с действующими государственными нормами, правилами, стандартами, а также ведомственными нормативными документами, регламентирующими проектирование и строительство сооружений связи (ВСН утвержденный Министерством транспорта и коммуникаций Республики Казахстан, Приказ №47 от 26.02.1998г.), СНиП РК 1.02-01-2007, СНиП РК 4.04-10-2002, ПУЭ.

Строительные работы в зоне существующих инженерных коммуникаций должны выполняться с соблюдением требований эксплуатирующих организаций, при этом предварительное шурфование является обязательным. Все работы выполнять в соответствии с «Правилами техники безопасности при работе на кабельных линиях связи и радиофикации, а также Общей инструкцией по строительству линейных сооружений ГТС», и другими руководящими материалами , издаваемыми в официальном порядке.

ЭКОЛОГИЧЕСКАЯ БЕЗОПАСНОСТЬ И ОХРАНА ОКРУЖАЮЩЕЙ СРЕДЫ

Сооружения связи являются одним из наиболее экологически чистых видов сооружений. Во время эксплуатации сооружения не выделяют вредных веществ, не дают промышленных отходов, и минимальное влияние на природную среду может оказываться только в период строительства. Выполнение строительных работ будет производиться механизмами специализированных строительных организаций, имеющих соответствующие разрешения на выбросы в окружающую среду. .

Защитная полиэтиленовая труба применяемая для строительства телефонной канализации, выполнена из полиэтиленового материала, который является нейтральным по отношению к окружающей среде, что подтверждается сертификатом соответствия. Эксплуатация ВОЛС практически исключает всякое воздействие на окружающую среду и не образует отходов производства.

Перечень видов работ, для которые необходимо составлять акты освидетельствования скрытых работ:

а. Рытье траншеи;
б. Устройство подсыпки мелкой просеянной землей;
в. Укладка полиэтиленовой трубы диаметром 110мм;
г. Прокладка кабеля в полиэтиленовой трубе;
д. Устройство футляров из стальных труб.

Изм.	Кол.	№ док.	Лист	Подпись	Дата
ГИП		Павлиди А.П.			10.2024
Разработал		Зиненко О.			10.2024
Проверил		Цой В.Г.			10.2024
Н.контр.		Цой В.Г.			10.2024

Альбом 52-2024-НСС

Строительство здания акимата в микрорайоне «Улы дала» в городе Тараз

Наружные сети телефонизации

Стадия	Лист	Листов
РП	1	4

Общие данные

ТОО «Асад-ЛТД» г. Шымкент - 2024г.

Согласование: Раздел ГП

Согласование: Мурзахмедов И. Сарсебаев Н. Зиненко О. Раздел ТС Раздел НВК Раздел ЭС

Инв. № подл. Подпись и дата Взам. инв.

Копировал Формат А3

Структурная схема

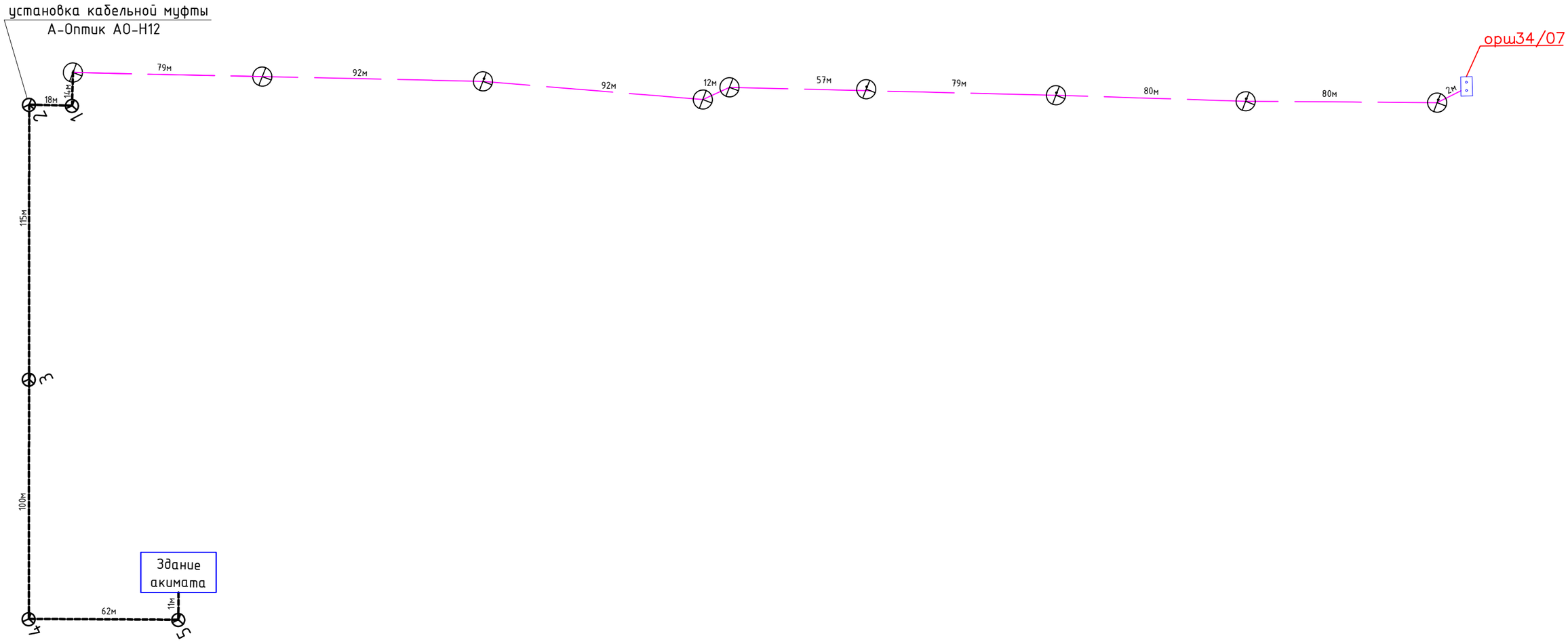

Условные обозначения

— —	Проектируемая линия связи в ПНД трубе
⊗	Проектируемый колодец телефонизации
1,2,4,5	Колодец кабельной связи железобетонный угловой
3	Колодец кабельной связи железобетонный прямой
⊗	Существующий колодец телефонизации
— —	Существующая линия связи в ПНД трубе

Изм.	Кол.	№ док.	Лист	Подпись	Дата
ГИП		Павлиди А.П.			10.2024
Разработал		Зиненко О.			10.2024
Проверил		Цой В.Г.			10.2024
Н.контр.		Цой В.Г.			10.2024

Альбом 52-2024-НСС

Строительство здания акимата в микрорайоне «Улы дала» в городе Тараз

Наружные сети телефонизации

Стадия	Лист	Листов
РП	2	

Структурная схема

ТОО «Асад-ЛТД» г. Шымкент - 2024г.

Инв. № подл. | Подпись и дата | Взам. инв. №

Копировал Формат А3

План расположения проектируемой телефонной канализации (начало). М 1:500

линия сводки с листом НСС-4

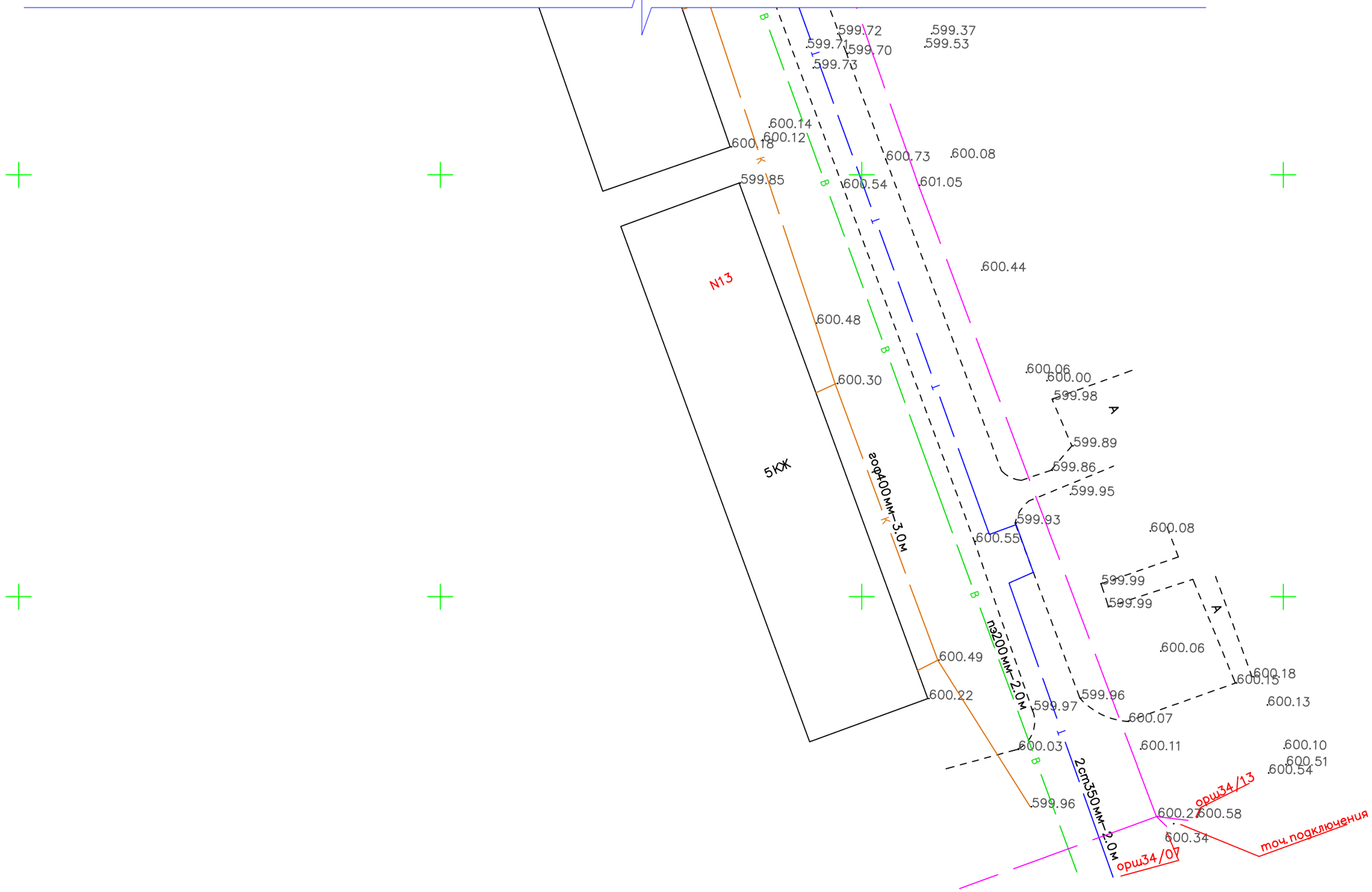

Изм.	Кол.	№ док	Лист	Подпись	Дата
ГИП		Павлиди А.П.			10.2024
Разработал		Зиненко О.			10.2024
Проверил		Цой В.Г.			10.2024
Н.контр.		Цой В.Г.			10.2024

Альбом 52-2024-НСС

Строительство здания акимата в микрорайоне «Улы дала» в городе Тараз

Наружные сети телефонизации

Стадия	Лист	Листов
РП	3	

План расположения проектируемой телефонной канализации (начало). М 1:500

ТОО «Асад-ЛТД» г. Шымкент - 2024г.

Инв. № подл. | Подпись и дата | Взам. инв. №

Копировал Формат А3

План расположения проектируемой телефонной канализации (продолжение). М 1:500

линия сводки с листом НСС-5

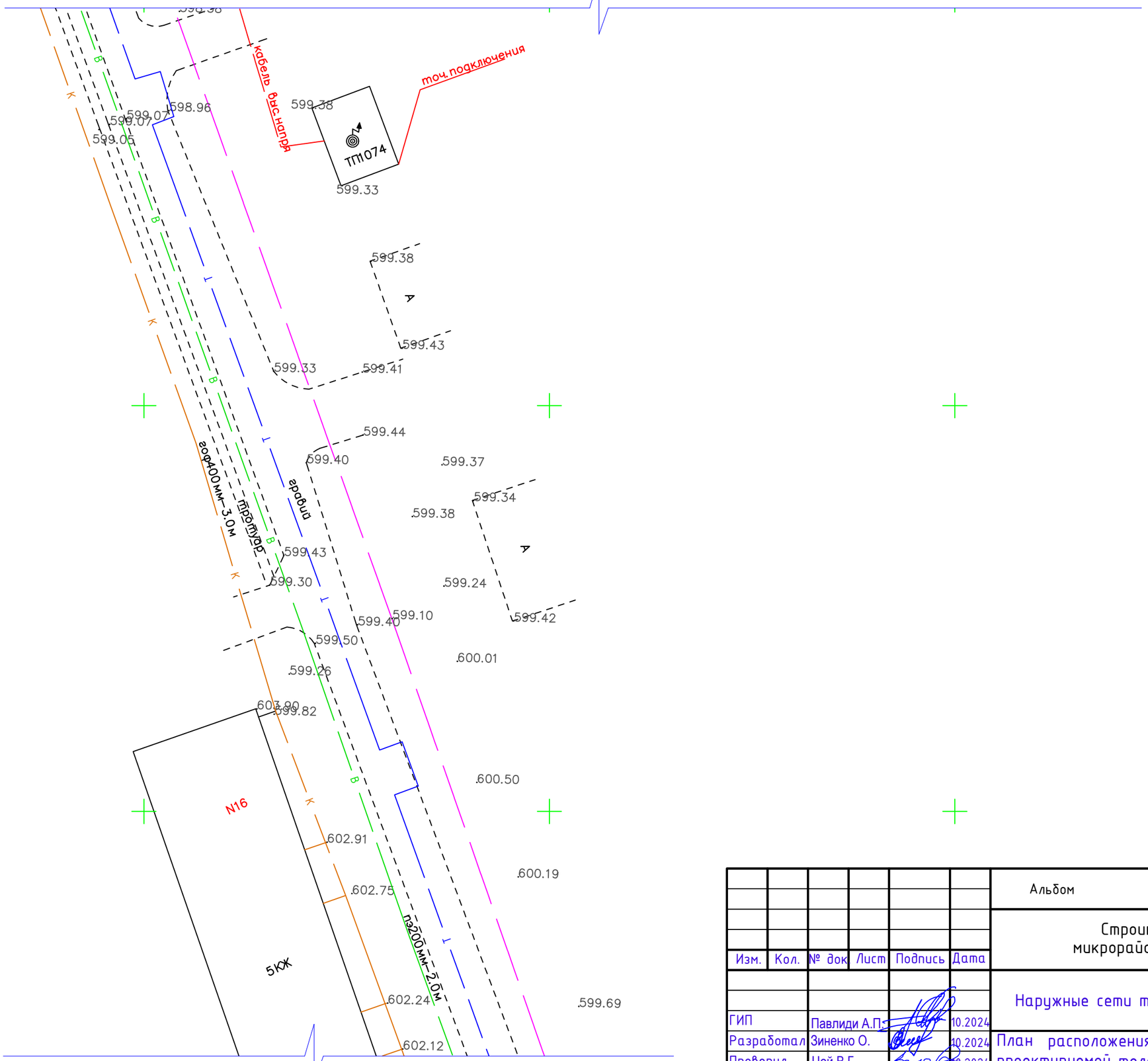

линия сводки с листом НСС-3

Изм.	Кол.	№ док	Лист	Подпись	Дата
ГИП		Павлиди А.П.			10.2024
Разработал		Зиненко О.			10.2024
Проверил		Цой В.Г.			10.2024
Н.контр.		Цой В.Г.			10.2024

Альбом 52-2024-НСС

Строительство здания акимата в микрорайоне «Улы дала» в городе Тараз

Наружные сети телефонизации	Стадия	Лист	Листов
	РП	4	

План расположения проектируемой телефонной канализации (продолжение). М 1:500

ТОО «Асад-ЛТД» г. Шымкент - 2024г.

Инв. № подл. | Подпись и дата | Взам. инв. №

Копировал Формат А3

План расположения проектируемой телефонной канализации (продолжение). М 1:500

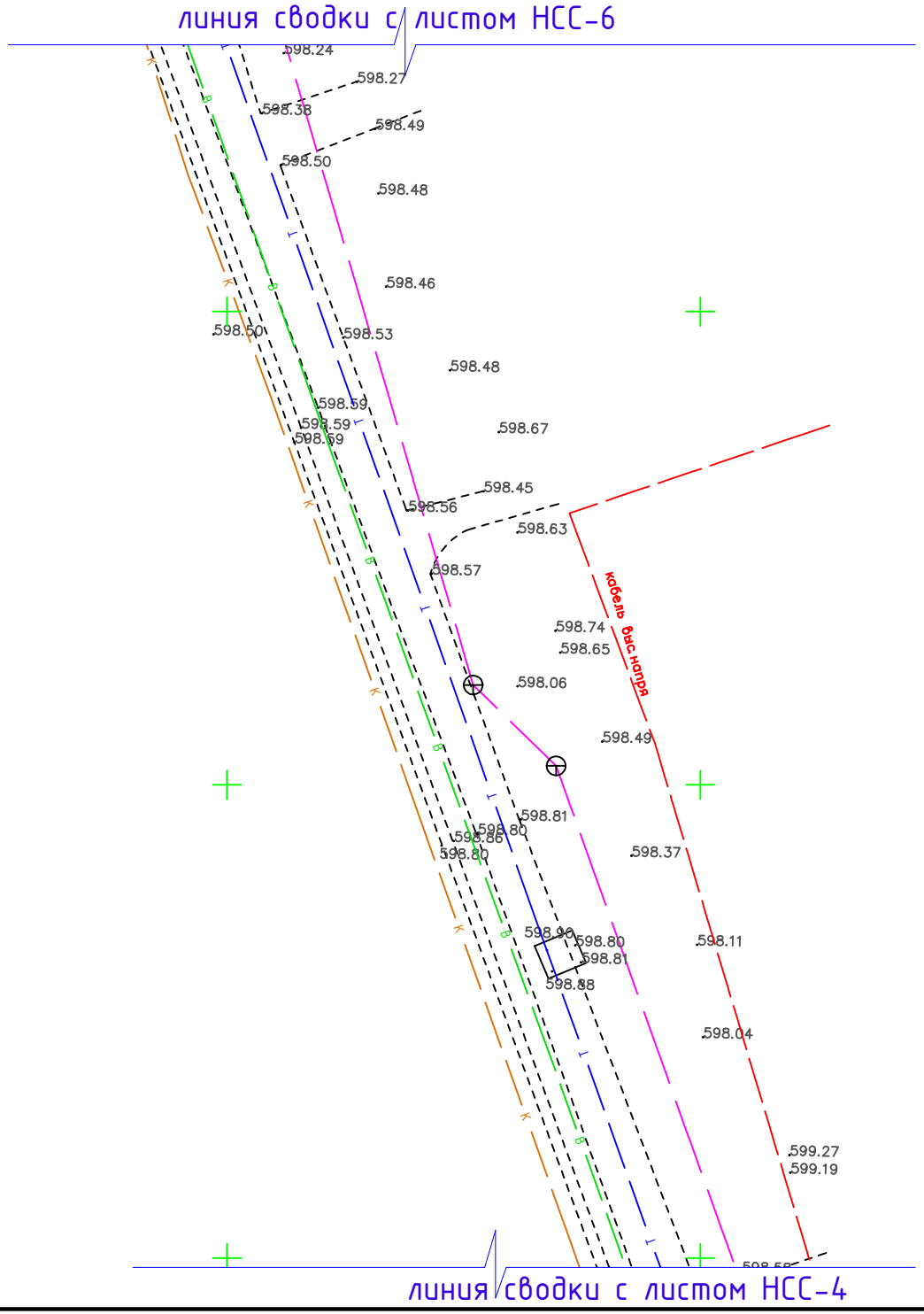

Изм.	Кол.	№ док.	Лист	Подпись	Дата
ГИП		Павлиди А.П.			10.2024
Разработал		Зиненко О.			10.2024
Проверил		Цой В.Г.			10.2024
Н.контр.		Цой В.Г.			10.2024

Альбом 52-2024-НСС

Строительство здания акимата в микрорайоне «Улы дала» в городе Тараз

Наружные сети телефонизации

Стадия	Лист	Листов
РП	5	

План расположения проектируемой телефонной канализации (продолжение). М 1:500

ТОО «Асад-ЛТД» г. Шымкент - 2024г.

Инв. № подл. | Подпись и дата | Взам. инв. №

Копировал Формат А3

План расположения проектируемой телефонной канализации (продолжение). М 1:500

линия сводки с листом НСС-7

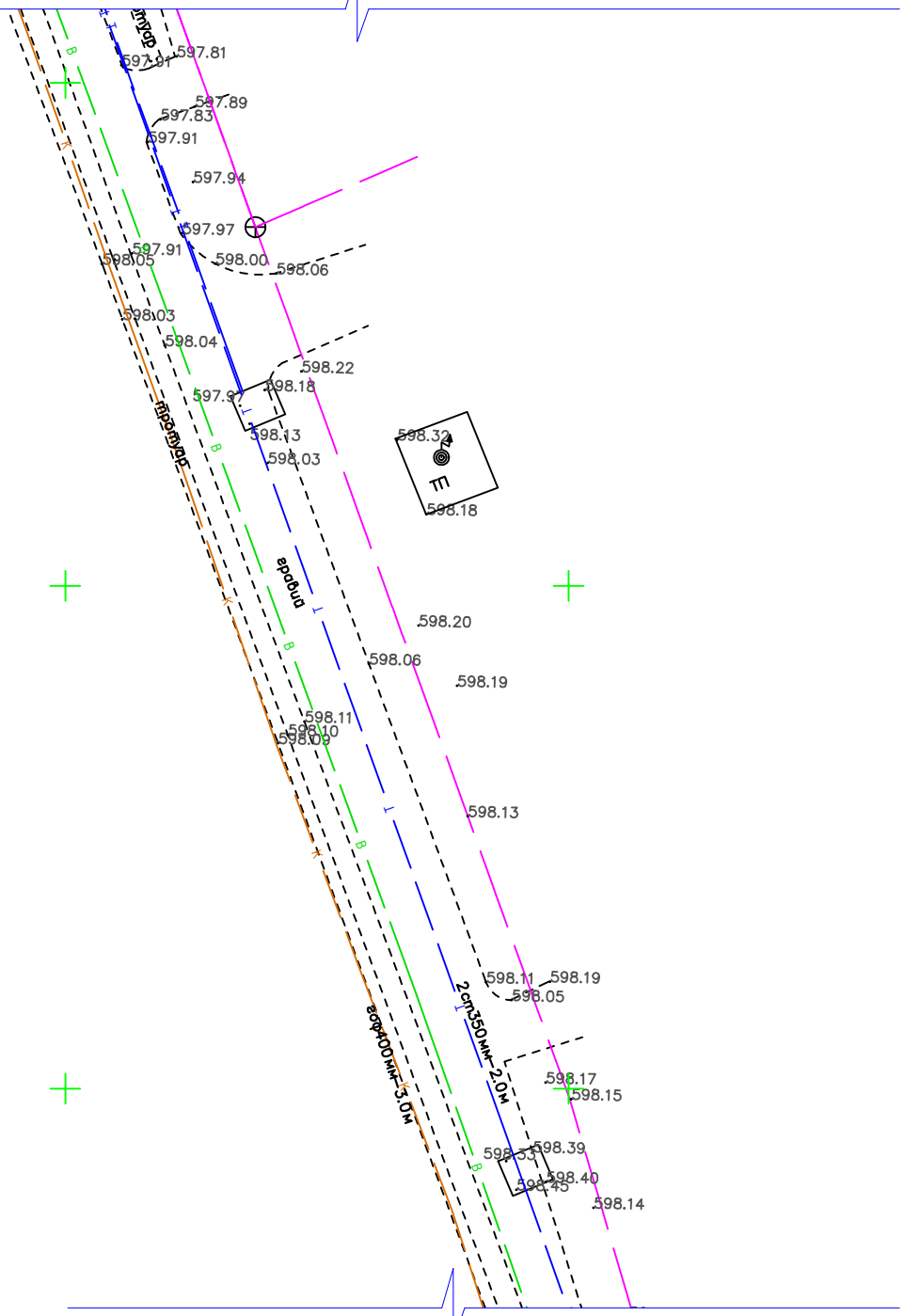

линия сводки с листом НСС-5

Конструкция покрытия проездов. Тип I.

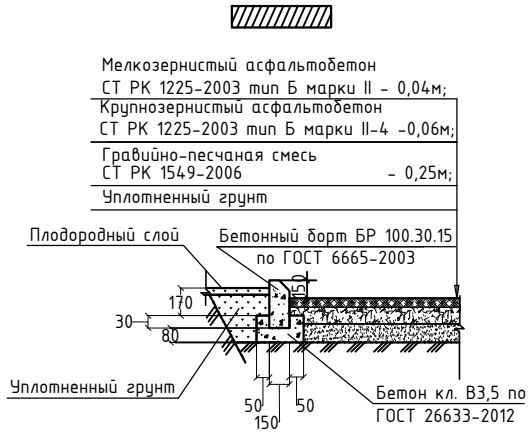

Изм.	Кол.	№ док.	Лист	Подпись	Дата
ГИП		Павлиди А.П.			10.2024
Разработал		Зиненко О.			10.2024
Проверил		Цой В.Г.			10.2024
Н.контр.		Цой В.Г.			10.2024

Альбом 52-2024-НСС

Строительство здания акимата в микрорайоне «Улы дала» в городе Тараз

Наружные сети телефонизации

Стадия	Лист	Листов
РП	6	

План расположения проектируемой телефонной канализации (продолжение). М 1:500

ТОО «Асад-ЛТД» г. Шымкент - 2024г.

Инв. № подл. | Подпись и дата | Взам. инв. №

Копировал Формат А3

План расположения проектируемой телефонной канализации (продолжение). М 1:500

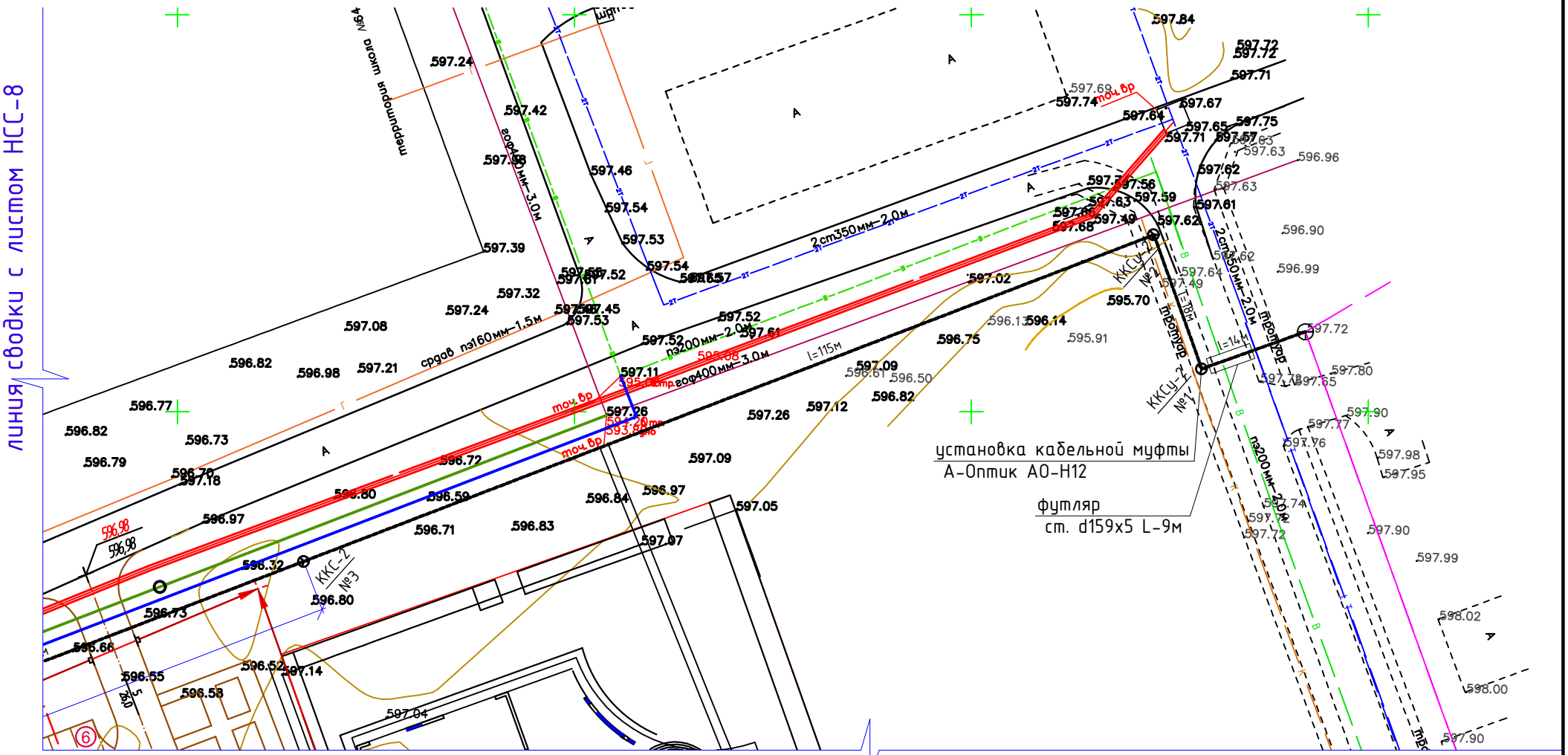

Изм.	Кол.	№ док.	Лист	Подпись	Дата
ГИП		Павлиди А.П.			10.2024
Разработал		Зиненко О.			10.2024
Проверил		Цой В.Г.			10.2024
Н.контр.		Цой В.Г.			10.2024

Альбом 52-2024-НСС

Строительство здания акимата в микрорайоне «Улы дала» в городе Тараз

Наружные сети телефонизации

Стадия	Лист	Листов
РП	7	

План расположения проектируемой телефонной канализации (продолжение). М 1:500

ТОО «Асад-ЛТД» г. Шымкент – 2024г.

Инв. № подл. | Подпись и дата | Взам. инв. №

Копировал Формат А3

План расположения проектируемой телефонной канализации (окончание). М 1:500

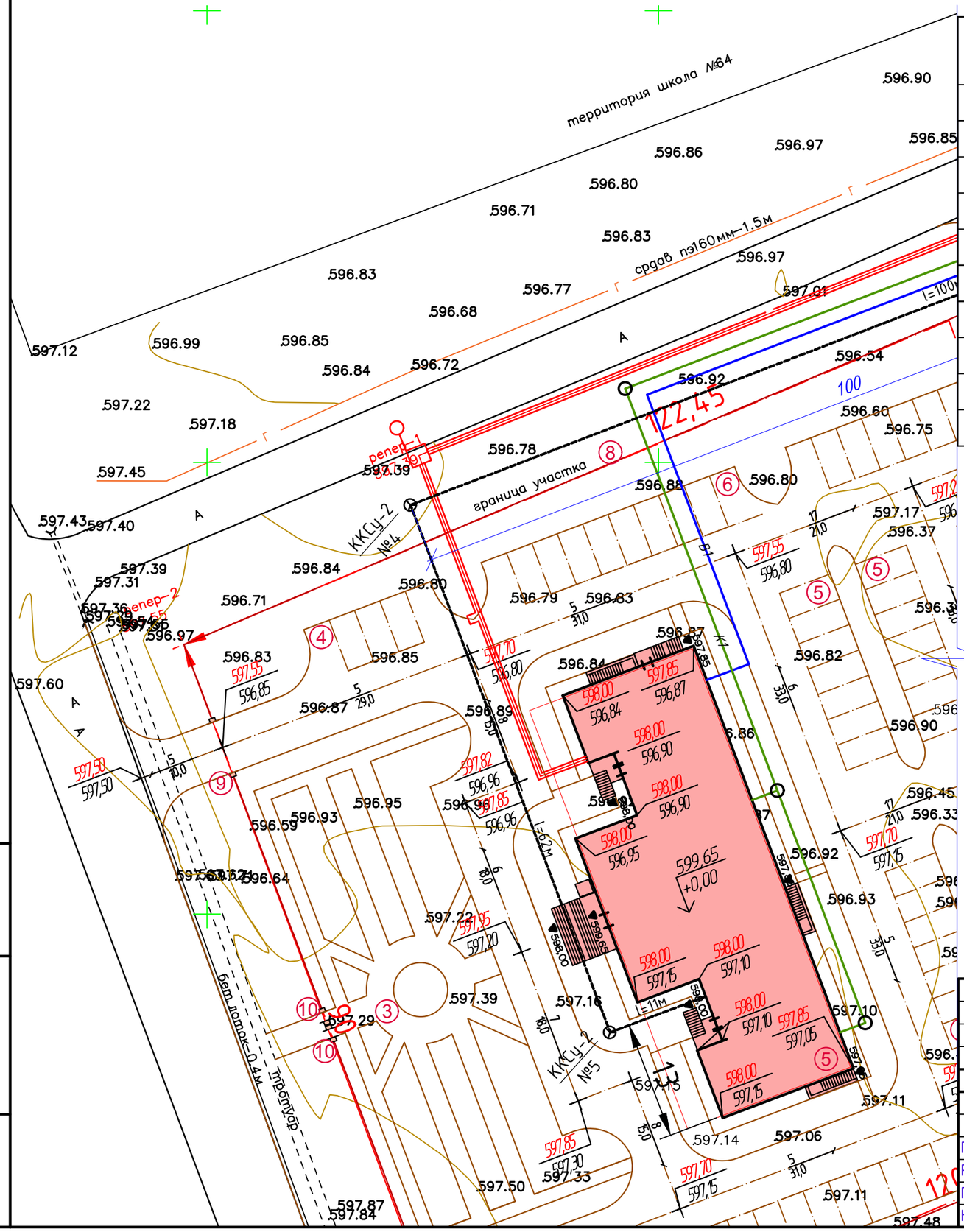

ВЕДОМОСТЬ ЗДАНИЙ И СООРУЖЕНИЙ

N п/п	Наименование	N типового проекта и кем разработан	Кол-во	Этаж-ность	Площадь застройки м²	Строитель-ный объем, м³
1.	Здание акимата	индив.разр.	1	3	907,11	-
2.	Площадка для ТБО	По ГП	1	-	-	-
3.	Садово-парковая зона	По ГП	1	-	-	-
4.	Парковка на 5 м/м	По ГП	1	-	-	-
5.	Парковка на 7 м/м	По ГП	8	-	-	-
6.	Парковка на 10 м/м	По ГП	2	-	-	-
7.	Парковка на 17 м/м	По ГП	1	-	-	-
8.	Ограждение из профильных труб, с метал-ми стойками, размеры секции 3,0 м х2,0 м-8601-0602-0403 -	УСН РК 8.02-03-2023	403,0пм	-	-	-
9.	Ворота распашные из профильных труб, с метал-ми стойками размером проема 6,0 мх2,0 м-8601-0605-0301 -	УСН РК 8.02-03-2023	3	-	-	-
10.	Калитка из профильных труб, с метал-ми стойками размером проема 1,5 м х 2,0 м-8601-0605-0601 -	УСН РК 8.02-03-2023	2	-	-	-

Проектируемая

телефонная канализация Т-1

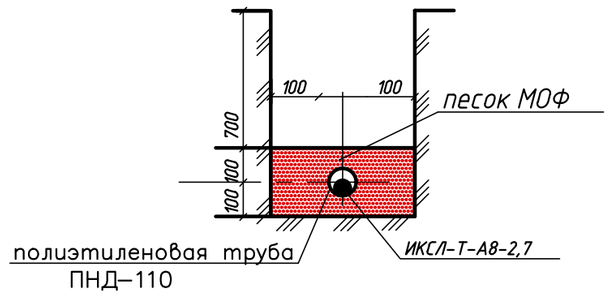

Условные обозначения

— — Проектируемая линия телефонизации

⊗ Проектируемый колодец телефонизации

Изм.	Кол.	№ док	Лист	Подпись	Дата
ГИП		Павлиди А.П.			10.2024
Разработал		Зиненко О.			10.2024
Проверил		Цой В.Г.			10.2024
Н.контр.		Цой В.Г.			10.2024

Альбом 52-2024-НСС

Строительство здания акимата в микрорайоне «Улы дала» в городе Тараз

Наружные сети телефонизации

Стадия	Лист	Листов
РП	8	

План расположения проектируемой телефонной канализации (окончание). М 1:500

ТОО «Асад-ЛТД» г. Шымкент - 2024г.

Инв. № подл. | Подпись и дата | Взам. инв. №

Копировал Формат А3

Ведомость объёмов работ при прокладке телефонной канализации

	Наименование видов работ	Ед.изм.	Количество	Примечание
	Строительные работы			
1	Строительство 1-отв. телефонной канализации из полиэтиленовых труб диаметром 110мм	м	320	
2	Рытье траншеи механизированным способом, группа грунта II	$м^3$	55,87	
3	Рытье траншеи вручную (доработка), группа грунта II	$м^3$	1,73	
4	Засыпка из мелко просеянной земли	$м^3$	19,2	
5	Обратная засыпка механизированным способом, группа грунта II	$м^3$	38,4	
6	Укладка трубы ПНД 110	м	320	
7	Укладка трубы стальной 159х5 (футляр)	м	9	
8	Рытье шурфа для установки колодца	$м^3$	5,75	
9	Устройство колодцев	шт.	5	
10	Установка кабельной консоли	шт.	10	
11	Установка кронштейнов	шт.	10	
12	Установка люков	шт.	5	
13	Тип траншеи Т-1	м	320	
	Монтажные работы			
1	Прокладка кабеля по существующей канализации	м	607	
2	Прокладка кабеля в проектируемой канализации	м	339	
3	Прокладка кабеля по зданию	м	16	
4	Прокладка кабеля в ОРШ	м	5	
5	Пробивка отверстия в стене здания	шт.	2	
6	Установка оптической кабельной муфты на 12 волокон	шт.	1	
7	Измерение ВОК на кабельной площадке	шт.	1	

Заземление бронепокрова кабеля в оптической муфте

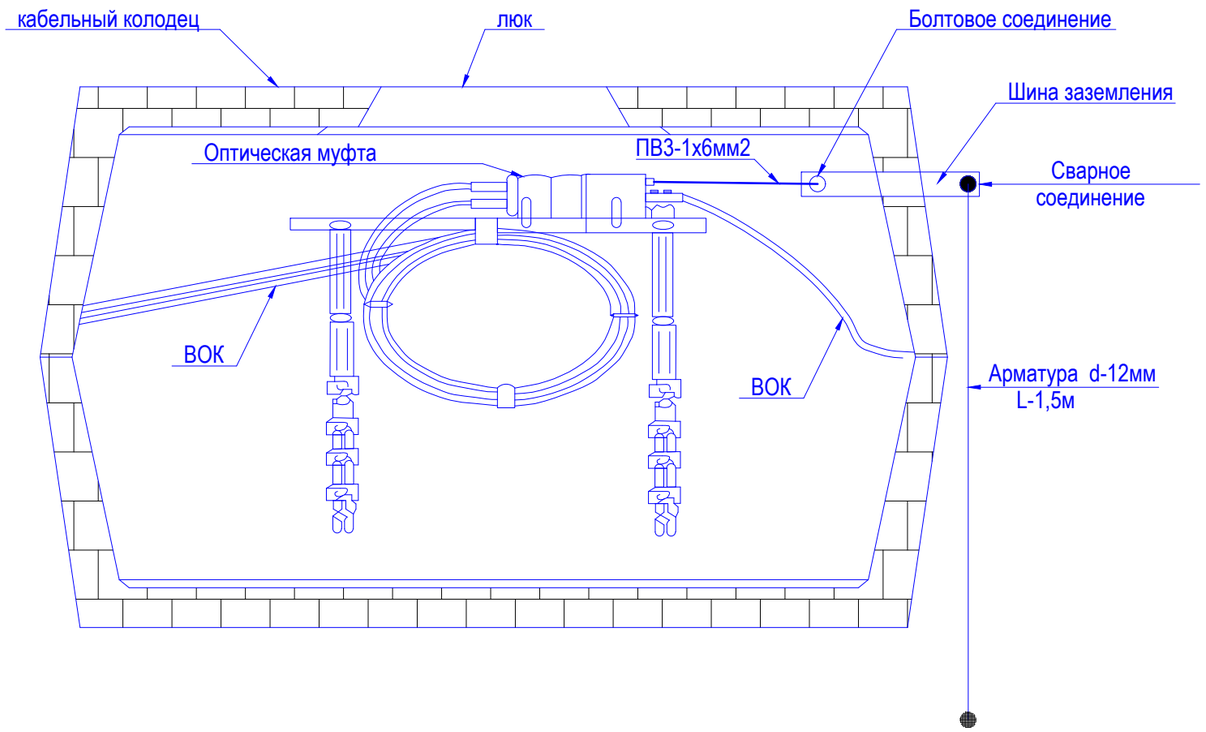

Ведомость материалов заземления бронепокрова кабеля

№п/п	Наименование	Ед.изм.	Кол-во	Примечание
1	Полосовая сталь 20х3, длиной 0,5 метров	шт.	1	
2	Арматура длиной 1,5 метра, d-12мм	шт.	1	
3	Болт, гайка, 2 шайбы, М8	шт.	1	
4	Провод ПВ3-1х6мм^2	м	1,5	

Примечание:
1. При расположении муфты в колодце кабельной канализации контур заземления не должен превышать 10 Ом.
2. Ввод контура заземления выполняется через стенку колодца с герметизацией места ввода. Броневой покров подключается к контуру заземления через болтовое соединение.

Инв. № подл. | Подпись и дата | Взам. инв. №

Изм.	Кол.	№ док.	Лист	Подпись	Дата
ГИП		Павлиди А.П.			10.2024
Разработал		Зиненко О.			10.2024
Проверил		Цой В.Г.			10.2024
Н.контр.		Цой В.Г.			10.2024

Альбом 52-2024-НСС

Строительство здания акимата в микрорайоне «Улы дала» в городе Тараз

Наружные сети телефонизации	Стадия	Лист	Листов
	РП	9	

Ведомость объемов работ

ТОО «Асад-ЛТД» г. Шымкент - 2024г.

Копировал Формат А3

Поз.	Наименование, техническая характеристика	Тип, марка, обозначение. опросного листа.	Код продукции	Поставщик	Ед., изм.	Количе-. ство	Масса ед., кг.	Примечание.
1	2	3	4	5	6	7	8	9
1	Колодец кабельной связи железобетонный угловой	ККСу-2	225-201-0103		шт.	4		
2	Колодец кабельной связи железобетонный прямой	ККС-2	225-201-0103		шт.	1		
3	Люк чугунный тяжелый для смотровых кабельных колодцев с запирающим устройством		244-202-0108		шт.	5		
4	Консоль для укладки кабеля одноместная	ККЧ-1	252-207-3963		шт.	10		
5	Кронштейн	ККП-1-1300	261-404-0520		шт.	10		
	КАБЕЛЬНАЯ ПРОДУКЦИЯ.							
1	Оптический кабель с легкой броней из гофрированной стальной	ИКСЛ-Т-А8-2,7	243-502-0201		м	967		
	ленты, для прокладки в телефонной канализации, 8 волокон							
	Трубы							
1	Трубопровод из П/Э трубы среднего типа Ф110х11,8мм	ГОСТ 18599-2001	241-201-0310		м	320		
2	Труба П/Э d-40мм (вверх по зданию)	ГОСТ 18599-2001	241-207-0205		м	3		
3	Труба стальная диаметром 159х5мм (футляр)	ГОСТ 10705-80	241-102-0220		м	9		
	Основное оборудование							
1	Оптическая муфта на 12 волокон	А-Оптик АО-Н12			шт	1		
	Заземление							
1	Сталь полосовая	-20х3мм	214-208-0101		м	0,5		
2	Провод заземления	ПВЗ 1х6мм2	243-142-0311		м	1,5		
3	Сталь круглая l=1,5м	ст d-12мм	214-210-0201		шт	1		
	Демонтажные и монтажные работы							
1	Вскрытие асфальтового покрытия (конструкцию покрытия см. НСС-6)				м2	7,5		
2	Восстановление асфальтового покрытия (конструкцию покрытия см. НСС-6)				м2	7,5		

Инв. № подл. | Подпись и дата | Взам. инв. №

Изм.	Кол.	№ док	Лист	Подпись	Дата
ГИП		Павлиди А.П.			10.2024
Разработал		Зиненко О.			10.2024
Проверил		Цой В.Г.			10.2024
Н.контр.		Цой В.Г.			10.2024

Альбом 52-2024-НСС.СО

Строительство здания акимата в микрорайоне «Улы дала» в городе Тараз

Наружные сети телефонизации

Стадия	Лист	Листов
РП	1	1

Спецификация оборудования и материалов

ТОО «Асад-ЛТД» г. Шымкент - 2024г.

Копировал Формат А3