Р Е С П У Б Л И К А К А З А Х С Т А Н
ТОО "ORDA CONCEPT"
Государственная лицензия № 24031280

Заказчик: КГУ "Отдел строительства акимата города Тараз"

РАБОЧИЙ ПРОЕКТ

Альбом 2.
Архитектурные решения (АР)

Строительство физкультурно оздоровительного комплекса в микрорайоне Ұлы Дала по улице Жандарбекова 31 в городе Тараз Жамбылской области

г.Тараз - 2024 г.

Р Е С П У Б Л И К А К А З А Х С Т А Н
ТОО "ORDA CONCEPT"
Государственная лицензия № 24031280

Заказчик: КГУ "Отдел строительства акимата города Тараз"

РАБОЧИЙ ПРОЕКТ

Альбом 2.
Архитектурные решения (АР)

Строительство физкультурно оздоровительного комплекса в микрорайоне Ұлы Дала по улице Жандарбекова 31 в городе Тараз Жамбылской области

Директор Ходаков Е.А.

ГИП Нартбаев С.П.

г.Тараз - 2024 г.

Ведомость основных комплектов рабочих чертежей

Обозначение	Наименование	Примечание
--ГП	Альбом 1. Генеральный план.	
--АР	Альбом 2. Архитектурные решения	
--КЖ	Альбом 3. Конструкции железобетонные	
--ОВ	Альбом 4. Отопление, вентиляция	
--ВК	Альбом 5. Водоснабжение и канализация	
--ЭО	Альбом 6. Внутреннее освещение	
--ЭМ	Альбом 6.1 Силовое электрооборудование	
--ПС	Альбом 7 Пожарная сигнализация	
--СС (ВН,СКД)	Альбом 7.1 Слаботочные сети (СС) (видеонаблюдение)	
--ГСВ	Альбом 8 Внутреннее газоснабжение	

Ведомость ссылочных и прилагаемых документов

Обозначение	Наименование	Примечание
	Ссылочные документы	
СП РК 3.01-101-2013*	«Градостроительство. Планировка и застройка...»	
СП РК 3.02-107-2014*	«Общественные здания и сооружения»	
СП РК 3.02-101-2012*	«Здания жилые многоквартирные»	
СП РК 2.03-30-2017*	«Строительство в сейсмических зонах»	
Технический регламент	«Общие требования к пожарной безопасности»	
СП РК 2.02-101-2014*	«Пожарная безопасность зданий и сооружений»	
СП РК 3.03-105-2014*	«Стоянки автомобилей»	
СП РК 3.02-137-2013*	«Крыши и кровли»	
СП РК 3.02-136-2012	«Полы»	
СП РК 5.06-19-2012*	«Проектирование и монтаж навесных фасадов с воздушным зазором»	
СН РК 3.06-01-2011	«Доступность зданий и сооружений для маломобильных групп»	
СП РК 3.06-101-2012	«Проектирование зданий и сооружений с учетом доступности для маломобильных групп населения. Общие положения»	
ГОСТ 530-2012	«Кирпич и камень керамические»	
ГОСТ 31360-2007	«Изделия стеновые неармированные из ячеистого бетона автоклавного твердения.»	

Ведомость спецификации (начало)

Лист	Наименование	Примечание
	Спецификация элементов заполнения дверных проемов	
	Спецификация элементов заполнения наружных витражных проемов Спецификация заполнения внутренних витражных и оконных проемов	

Ведомость рабочих чертежей основного комплекта "АР"

Лист		Примечание
АР-1	Общие данные (начало)	
АР-2	Общие данные (окончание)	
АР-3	Кладочный план 1-го этажа на отм. 0,000 Ведомость расхода материалов наружных стен и перегородок	
АР-4	Кладочный план 2-го этажа на отм. 3,800 Ведомость расхода материалов наружных стен и перегородок	
АР-5	Отделочный план 1-го этажа на отм. 0,000	
АР-6	Отделочный план 2-го этажа на отм. 3,800	
АР-7	Разрез 1-1	
АР-8	Разрез 2-2	
АР-9	Разрез 3-3	
АР-10	Разрез 4-4	
АР-11	План кровли	
АР-12	Фасад в осях 1-25, Фасад в осях И-25	
АР-13	Фасад в осях А/1-1, Фасад в осях 25-1	
АР-14	Ведомость отделки помещений	
АР-15	Экспликация полов	
АР-16	Спецификация элементов заполнения дверных проемов.	
АР-17	Спецификация элементов заполнения витражных и оконных проемов	
АР-18	Узлы на кровлю	
АР-19	Узел. Спецификация элементов кровли.	
АР-20	Развертка кровельных панелей "Сэндвич	
АР-21	Развертка кровельных панелей "Сэндвич	
АР-22	Стремянка лестница СТ-1 (выход на кровлю)	
АР-23	Ограждение лестницы	
АР-24	Ограждение лестницы	
АР-25	Козырек №1. Спецификация элементов	
АР-26	Козырек №2. Спецификация элементов	

Технико-экономические показатели

Обозначение	Наименование	Ед.изм	Кол-во
1	Этажность здания	этаж	2
2	Площадь застройки	$м^2$	537,55
3	Общий строительный объем:	$м^3$	18811,86
4	Общая площадь здания	$м^2$	3912
	Полезная площадь		3758,76
	Расчетная площадь		3205,31

Проект является объектом авторских прав и охраняется Гражданским кодексом РК и Законом РК"Об авторских и смежных правах"
Проект разработан в соответствии с действующими нормами и правилами и предусматривает мероприятия, обеспечивающие взрывобезопасность и

Главный инженер проекта _____ Нартпаев С

Взам. инв. № | Подпись и дата | Инв. № подл.

Изм.	Кол.уч	Лист	№док.	Подп.	Дата
Проверил		Нартпаев С			
Разработал		Жангазиев			
ГИП		Нартпаев С			
Н.контроль		Нартпаев С			

Строительство физкультурно-оздоровительного комплекса в мкр Ұлы Дала по улице Жандарбекова 31 в городе Тараз Жамбылской области

Физкультурно-оздоровительный комплекс

Стадия	Лист	Листов
РП	1	26

Общие данные (начало)

ТОО "ORDA CONCEPT " №24031280

ОБЩИЕ УКАЗАНИЯ

1 ИСХОДНЫЕ ПОЛОЖЕНИЯ ПРИ ПРОЕКТИРОВАНИИ

1.1 Данный проект разработан на основании:

-Задания на проектирование от 04.04.2024г. выданного КГУ «Отдела строительства акимата города Тараз»

-Эскизного проекта, утвержденного главным архитектором г. Тараз

-АПЗ за №KZ79VUA00851481 от 06.03.2023г. Отдел архитектуры и градостроительства города Тараз

-Топосъемка выполненной в ноябре 2024г.

1.2 Проект разработан для строительства в IV-Г климатическом подрайоне со следующими климатическими характеристиками:

-температура наружного воздуха наиболее холодной пятидневки -минус 21,1°С;

-нормативное значение веса снегового покрова - 0,5 кПа;

-нормативное значение ветрового давления - 1,0 кПа;

-сейсмичность района строительства-8 баллов

1.3 Уровень ответственности -II (нормальный), не относящийся к технически сложным;

1.4 Пожарно-техническая классификация здания:

-категория по взрывопожарной и пожарной опасности-Д;

-класс по функциональной пожарной опасности - Ф3.6;

-класс конструктивной пожарной опасности здания -С0;

-класс пожарной опасности строительных конструкций -К0;

-степень долговечности -II;

-степень огнестойкости -II;

1.5 За относительную отметку 0,000 принят уровень чистого пола первого этажа, что соответствует абсолютной отметке по генплану 616,85.

2 ОБЪЕМНО-ПЛАНИРОВОЧНЫЕ РЕШЕНИЯ

2.1 Проектируемый объект "Строительство физкультурно-оздоровительного комплекса в мкр Ұлы Дала по улице Жандарбекова 31 в городе Тараз Жамбылской области".

Архитектурный образ здания решен в современном стиле.

2.2 Проектируемое здание 2-этажное здание имеет сложную прямоугольную форму в плане.

высота этажей в свету -3,0; 3,5 м.

2.3 Крыша здания не эксплуатируемая.

2.4 Выход на кровлю осуществляется через наружную лестницу.

Эвакуация из здания осуществляется по лестнице Л1 с выходом через тамбур 1-го этажа наружу.

2.5 Здание оборудовано следующими видами инженерного оборудования: центральное отопление, горячее водоснабжение, водопровод, канализация, электроосвещение.

3 КОНСТРУКТИВНЫЕ РЕШЕНИЯ

Расчетно-конструктивная система - каркасно-стеновая из монолитного железобетона.

Высота этажа 3,0; 3,5м.

Фундамент – перекрестно ленточный толщиной 700мм. Бетон марки С20/25 на портландцементе; марки бетона: W4 по водонепроницаемости, F50 по морозостойкости.

Плита перекрытия - из монолитного железобетона толщиной 200 мм. Бетон марки С20/25.

Лестницы – из монолитного железобетона толщиной 200 мм. Бетон марки С20/25.

3.2 Внутренние стены и перегородки:

1-2-ый этажи:

Перегородки:

-Кладка из керамического полнотелого кирпича Кр-р-по250х120х65/1 НФ/200/2,0/50 ГОСТ 530-2012 - толщиной 250 и 120 мм на цементно-песчанном растворе М50. Кладку армировать сеткой Ø4Вр-1 100х100 ГОСТ 23279-2012 через 3 ряда кладки, сетку приварить к обрамлению проемов и сердечникам.

Наружные стены заполнение -Кладка из керамического полнотелого кирпича Кр-р-по250х120х65/1 НФ/200/2,0/50 ГОСТ 530-2012 - толщиной 380 мм на цементно-песчанном растворе М50. Кладку армировать сеткой Ø4Вр-1 100х100 ГОСТ 23279-2012 через 3 ряда кладки, сетку приварить к обрамлению проемов и сердечникам.

4 АРХИТЕКТУРНЫЕ РЕШЕНИЯ

4.1 Наружная отделка.

Отделку фасадов см. Ведомость наружной отделки.

Конструктивное решение обрамления оконных проемов и способов их крепления к основанию должно исключать возможность изменения их проектного положения в процессе теплового воздействия возможного пожара.

Крыльца, ступени, пандусы - из термообработанного гранита, исключающего скольжение.

Козырек входной группы - из металлоконструкции.

Кровля -не эксплуатируемая.

Водосток - внутренний организованный с обогревом воронок.

4.2 Внутренняя отделка:

Полы - чистовая отделка,

Стены -чистовая отделка , в технических и подсобных помещениях -чистовая отделка согласно техническому заданию Заказчика.

Двери внутренние по ГОСТ 6629-88 высотой 2,2м.

Двери ведущие в подсобные, технические помещения, металлические высотой 2,2 м.

Двери входные- встроенные в витражную систему ограждающих конструкций, алюминиевые с уплотнением в притворах и доводчиками.

Окна наружные -профиль пластиковый.

Витражи наружные - алюминиевые.

Витражи внутренние -каленое стекло в алюминиевых профилях.

4.3 Теплоизоляция

Для уменьшения теплопотерь здания в период отопительного сезона, все ограждающие конструкции здания разработаны с включением следующих теплоизолирующих материалов:

Экструдированный пенополистирол плотностью 100кг/м^3-80мм.

Крепление плит экструдированного пенополистирола к основанию выполнять механическим способом при помощи специальных тарельчатых дюбелей.

Длину дюбеля принять не менее 100мм, минимальная глубина крепления дюбеля 60мм.

Количество тарельчатого дюбеля на 1м^2 -5шт.

4.4 Противопожарные и эвакуационные мероприятия:

Проект разработан в соответствии с СП РК 2.02-101-2014 "Пожарная безопасность зданий и сооружений". Пути эвакуации из всех этажей здания пролегают через коридор на лестницу Л1, 2-го типа, через тамбур 1-го этажа на выход из здания.

В объеме лестницы Л-1 организован эвакуационный выход из подвала здания, отделенный от основного объема лестничной клетки противопожарной перегородкой 1-го типа на всю высоту до отметки выхода.

Все проходы инженерных коммуникаций в стенах и плитах помещений различной функциональной пожарной опасности тщательно заделывать цементно-песчаным растовором, примыкание наружных витражных конструкций к торцам несущих плит отделяющих помещения различной функциональной пожарной опасности, необходимо отсекать дополнительными листами оцинкованной стали толщиной не менее 5 мм, с заполнением минеральной ватой.

Заполнение проёмов в противопожарных преградах должны быть выполнены в соответствии с ТР "Общие требования к пожарной безопасности"

Степень огнестойкости здания - II, поэтому согласно Приложению 2, табл. 1. ТР "Общие требования к пожарной безопасности":

Степень взрывопожарной безопасности - II

Проектом разработаны строительные конструкции со следующими пределами огнестойкости:

стены несущие(колонны), стены лестничных клеток Л1-R120

перекрытия -REI 45

наружные ограждающие конструкции -E15

лестничные площадки и марши -R60

элементы покрытия - REI45

двери тепловых пунктов, лестничных клеток с пределом огнестойкости EI 30.

Двери должны иметь приспособления для самозакрывания и уплотнения в притворах.

Двери в противопожарных преградах: неостекленные EI30, остекленные EIW30

4.6 Антикоррозионные мероприятия:

Поверхность металлических элементов, после выполнения сварочных работ очистить от шлака, ржавчины, швы зачистить и окрасить эмалью ПФ-115 по ГОСТ 6465-76* за 2 раза, по слою грунтовки ПФ-0142 (быстросохнущая) по ТУ 6-10-1698-78.

Перечень видов работ, на которые необходимо составлять акты освидетельствования скрытых работ:

-устройство гидроизоляции (горизонтальной и вертикальной) бетонных конструкций,

-устройство горизонтальной гидроизоляции каменной кладки,

-устройство гидроизоляции при установке в проемах деревянных изделий (двери и окна),

-нанесение огнезащитных покрытий на деревянные и металлические конструкции,

-устройство гидроизоляции и теплоизоляции на участках, подлежащих закрытию грунтом,

-подготовка поверхности под огрунтовку и нанесение гидроизоляции,

-устройство гидроизоляции в местах пересечения стен и перекрытий инженерными коммуникациями,

-устройство пароизоляции и теплоизоляции кровли,

-выполнение основного гидроизоляционного ковра,

-устройство основания под полы, теплоизоляции и гидроизоляции полов.

Изм.	Кол.уч	Лист	№док.	Подп.	Дата	Строительство физкультурно-оздоровительного комплекса в мкр Ұлы Дала по улице Жандарбекова 31 в городе Тараз Жамбылской области
Проверил		Нартпаев Е.				Физкультурно-оздоровительный комплекс — Стадия: РП; Лист: 2; Листов:
Разработал		Жангазиев				
ГИП		Нартпаев Е.				Общие данные (окончание) — ТОО "ORDA CONCEPT " №24031280
Н.контроль		Нартпаев Е.				

Кладочный План на отм. 0,000

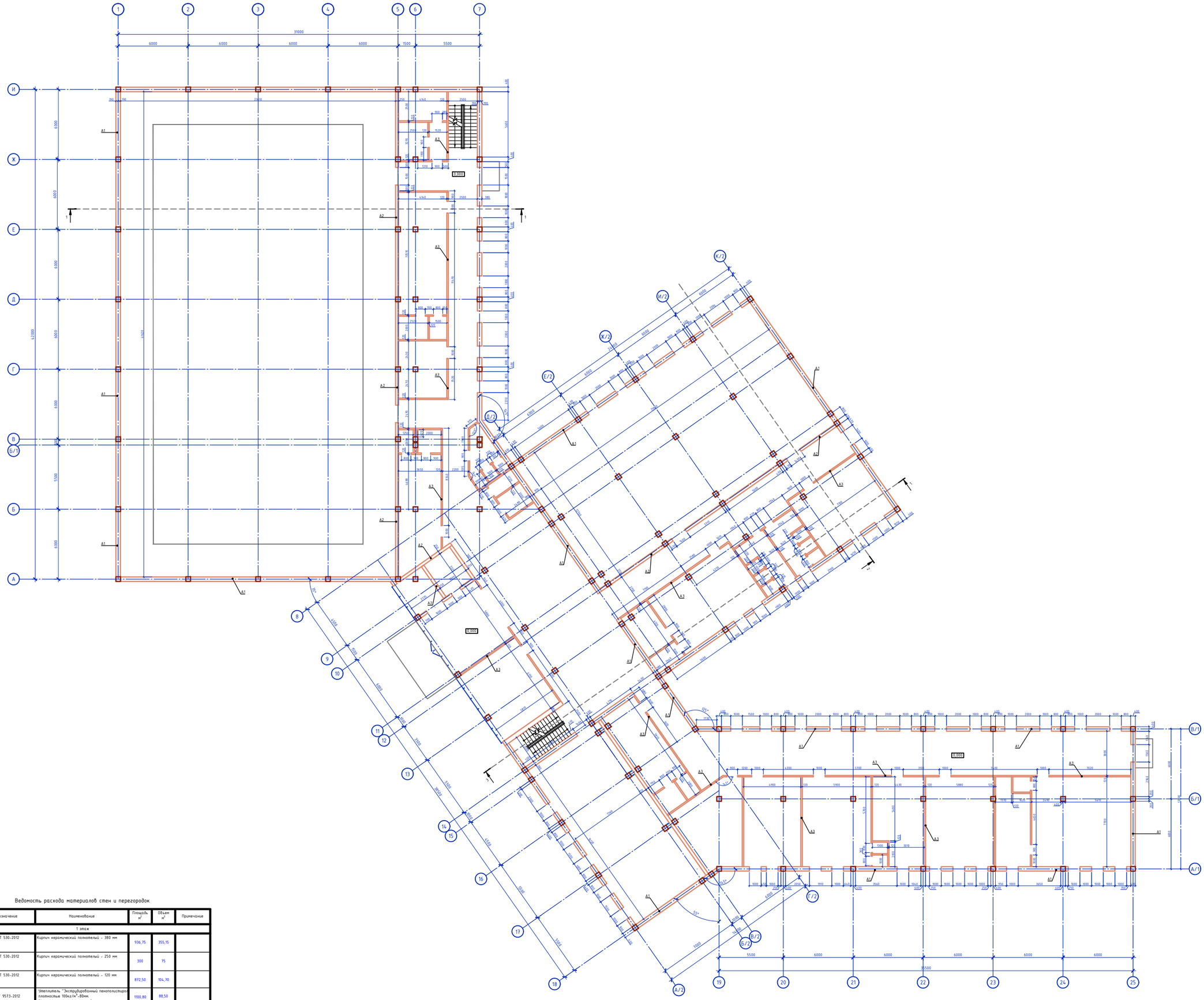

Ведомость расхода материалов стен и перегородок

Поз.	Обозначение	Наименование	Площадь м²	Объем м³	Примечание
		1 этаж			
А1	ГОСТ 530-2012	Кирпич керамический полнотелый - 380 мм	936,75	355,15	
А2	ГОСТ 530-2012	Кирпич керамический полнотелый - 250 мм	300	75	
А3	ГОСТ 530-2012	Кирпич керамический полнотелый - 120 мм	872,50	104,70	
В1	ГОСТ 9573-2012	Утеплитель "Экструдированный пенополистирол" плотностью 100кг/м³ толщиной 80мм. (Утеплитель наружных стен)	1100,80	88,50	

Изм.	Кол.уч.	Лист	№док.	Подп.	Дата
Согласовано: Фасадный институт "Стройпроект"					
Согласовано: Институт "Ленгипроинж

Кладочный План на отм. 3,800

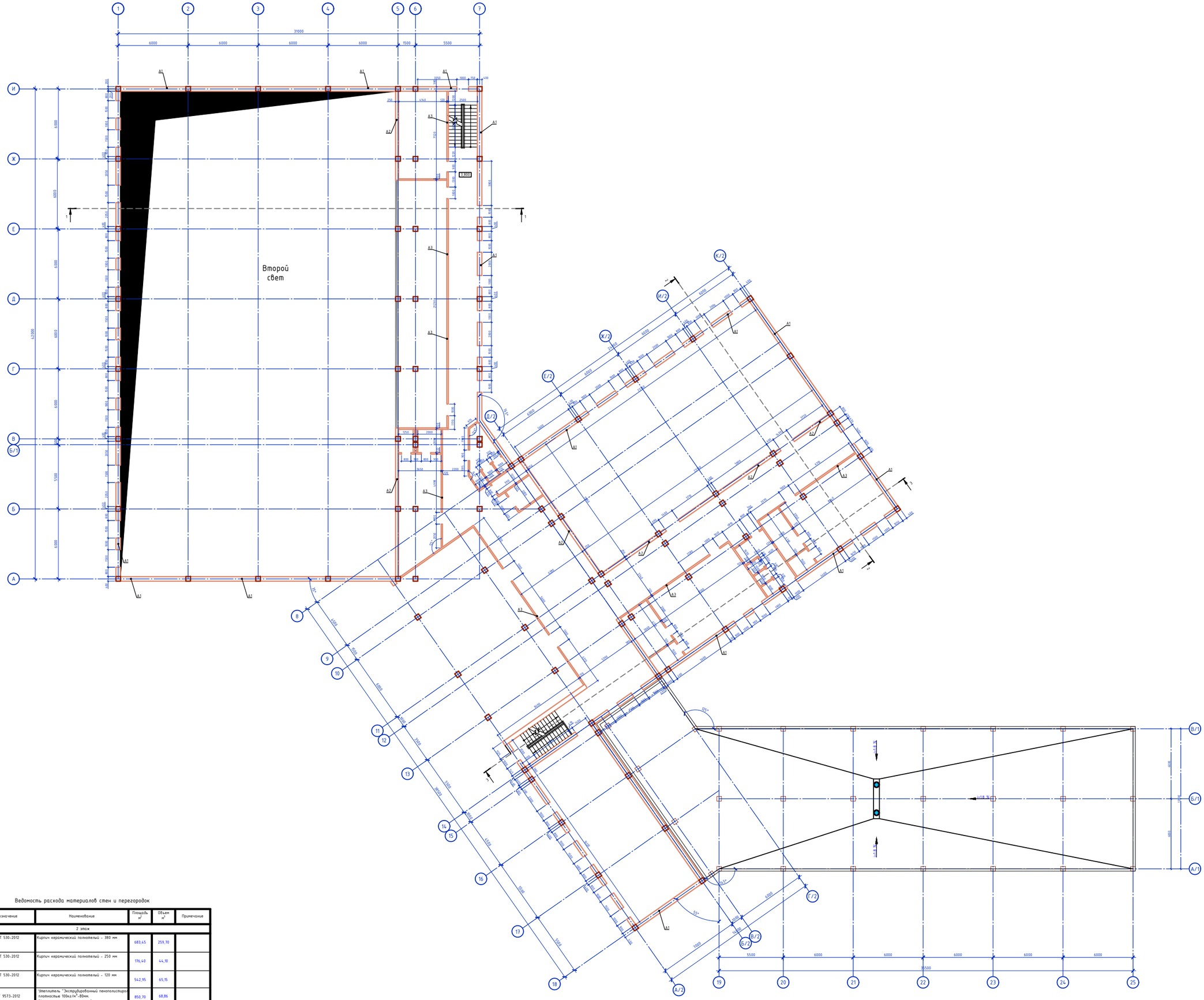

Ведомость расхода материалов стен и перегородок

Поз.	Обозначение	Наименование	Площадь м²	Объем м³	Примечание
Z этаж					
А1	ГОСТ 530-2012	Кирпич керамический полнотелый - 380 мм	683,45	259,70	
А2	ГОСТ 530-2012	Кирпич керамический полнотелый - 250 мм	176,40	44,10	
А3	ГОСТ 530-2012	Кирпич керамический полнотелый - 120 мм	542,95	65,15	
В1	ГОСТ 9573-2012	Утеплитель "Экструдированный пенополистирол" плотностью 100кг/м³-80мм. (Утеплитель наружных стен)	850,70	68,86	

Строительство физкультурно-оздоровительного комплекса в мкр. Мкр.4 на ул. Кедровая, 2 в г. Нижневартовске, ХМАО-Югра

Физкультурно-оздоровительный комплекс

Кладочный План на отм. 3,800

ТОО "ОКБА CONCEPT" №14.09.12.00

Изм.	Кол.уч.	Лист	№док.
Подпись			
Дата			

Разработал	Фамилия	Стадия	Лист	Листов
		РП	4	
ГИП	Фамилия	Подпись		
Начальник отдела	Фамилия	Подпись		

Отделочный План на отм. 0,000

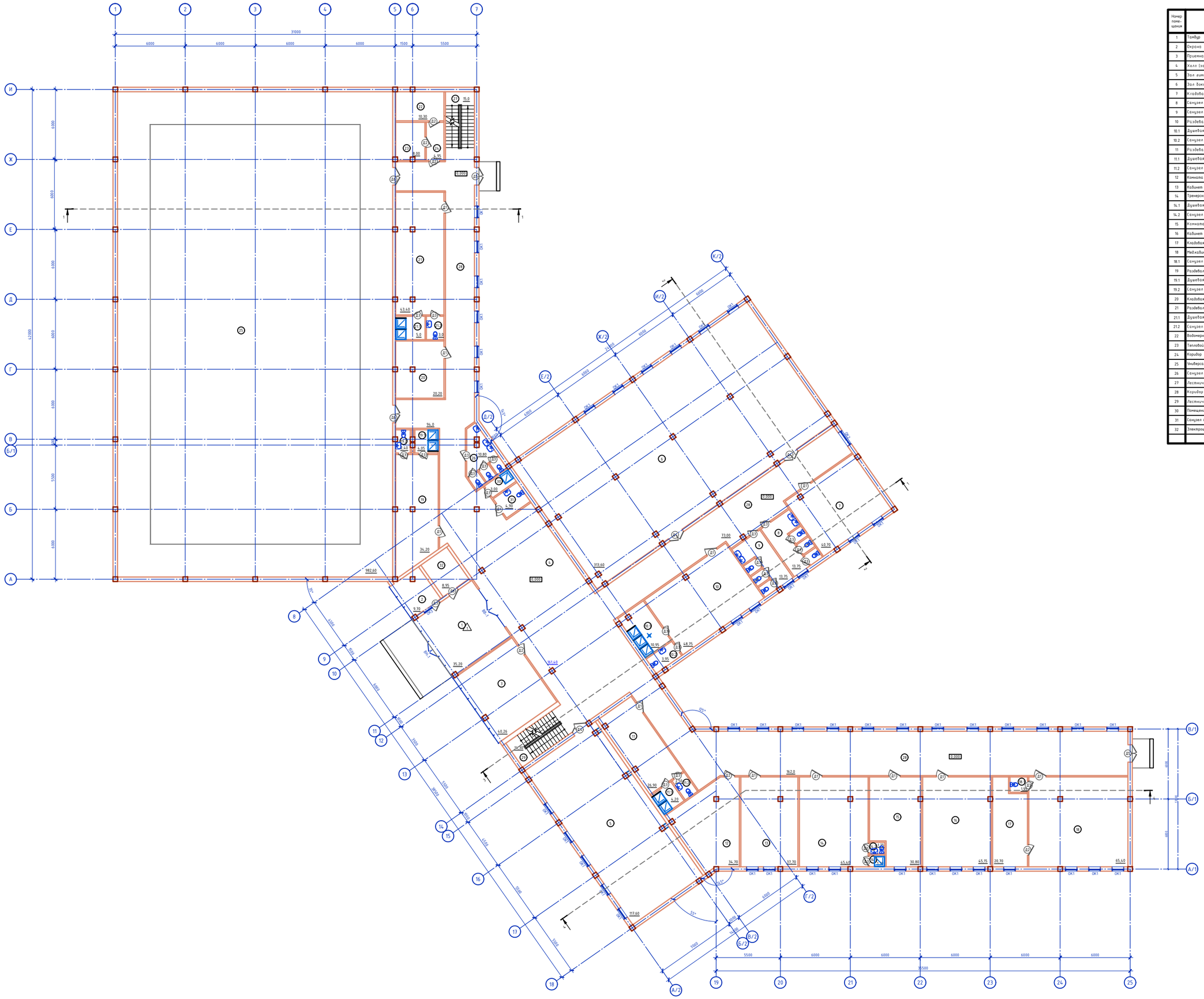

Экспликация помещений

Номер помещения	Наименование	Площадь, м²	Кат. помещения
1	Тамбур	35,20	
2	Охрана	9,70	
3	Приемная	40,26	
4	Холл (зона отдыха)	161,40	
5	Зал гимнастики	117,60	
6	Зал бокса	313,60	
7	Кладовая	40,70	
8	Санузел	13,75	
9	Санузел	13,75	
10	Раздевалка	48,75	
10.1	Душевая	10,95	
10.2	Санузел	3,95	
11	Раздевалка	26,90	
11.1	Душевая	4,20	
11.2	Санузел	2,50	
12	Комната хранения	34,70	
13	Кабинет	37,70	
14	Тренерская	45,40	
14.1	Душевая	1,30	
14.2	Санузел	1,25	
15	Комната персонала	30,80	
16	Кабинет	45,15	
17	Кладовая	20,70	
18	Медкабинет	65,40	
18.1	Санузел	1,95	
19	Раздевалка	34,30	
19.1	Душевая	4,05	
19.2	Санузел	2,40	
20	Кладовая	20,20	
21	Раздевалка	43,40	
21.1	Душевая	5,0	
21.2	Санузел	3,0	
22	Водомерный узел	10,30	
23	Тепловой пункт	8,00	
24	Коридор	4,95	
25	Универсальный зал	982,60	
26	Санузел	10,80	
27	Лестничная клетка	15,0	
28	Коридор	329,0	
29	Лестничная клетка	14,30	
30	Помещение уборочного инвентаря (ПУИ)	3,00	
31	Санузел для МГН	4,90	
32	Электрощитовая	8,95	
	Итого:	2631,71	

Изм.	Кол.уч.	Лист	N док.	Подп.	Дата
Разраб.		Черемных			
Пров.		Ковалева			
ГИП		Черемных			
Н.контроль		Черемных			

Открытое акционерное общество «Российские железные дороги»
Частное учреждение дополнительного профессионального образования
«Учебно-курсовой комбинат» ОАО «РЖД»

Физкультурно-оздоровительный комплекс

Отделочный План на отм. 0,000

Стадия	Лист	Листов
РП	5	

ТОО "ORDA CONCEPT"
№72-4/2020

Отделочный План на отм. 3,800

Экспликация помещений

Номер помещения	Наименование	Площадь, м²	Кол. помещ. на этаж
1	Тамбур	102,78	
2	Коллекторная	37,08	
3	Раздевалка	34,00	
3.1	Санузел	2,40	
3.2	Душевая	4,05	
4	Санузел	10,80	
5	Бутафорский цех	139,60	
6	Зал для тренировок	306,60	
7	Санузел	48,75	
7.1	Душевая	10,95	
7.2	Санузел	3,95	
8	Раздевалка	44,20	
8.1	Душевая	8,10	
8.2	Санузел	3,08	
9	Санузел	13,80	
10	Коридор	76,50	
11	Зал для борьбы	279,90	
12	Постирочная и кладовая	13,95	
13	Коридор	95,50	
14	Касса	144,90	
15	Постирочная и кладовая	13,68	
16	Помещение дворового наблюдения (ПДН)	3,75	
17	Санузел для МГН	4,96	
	Итого:	1183,00	

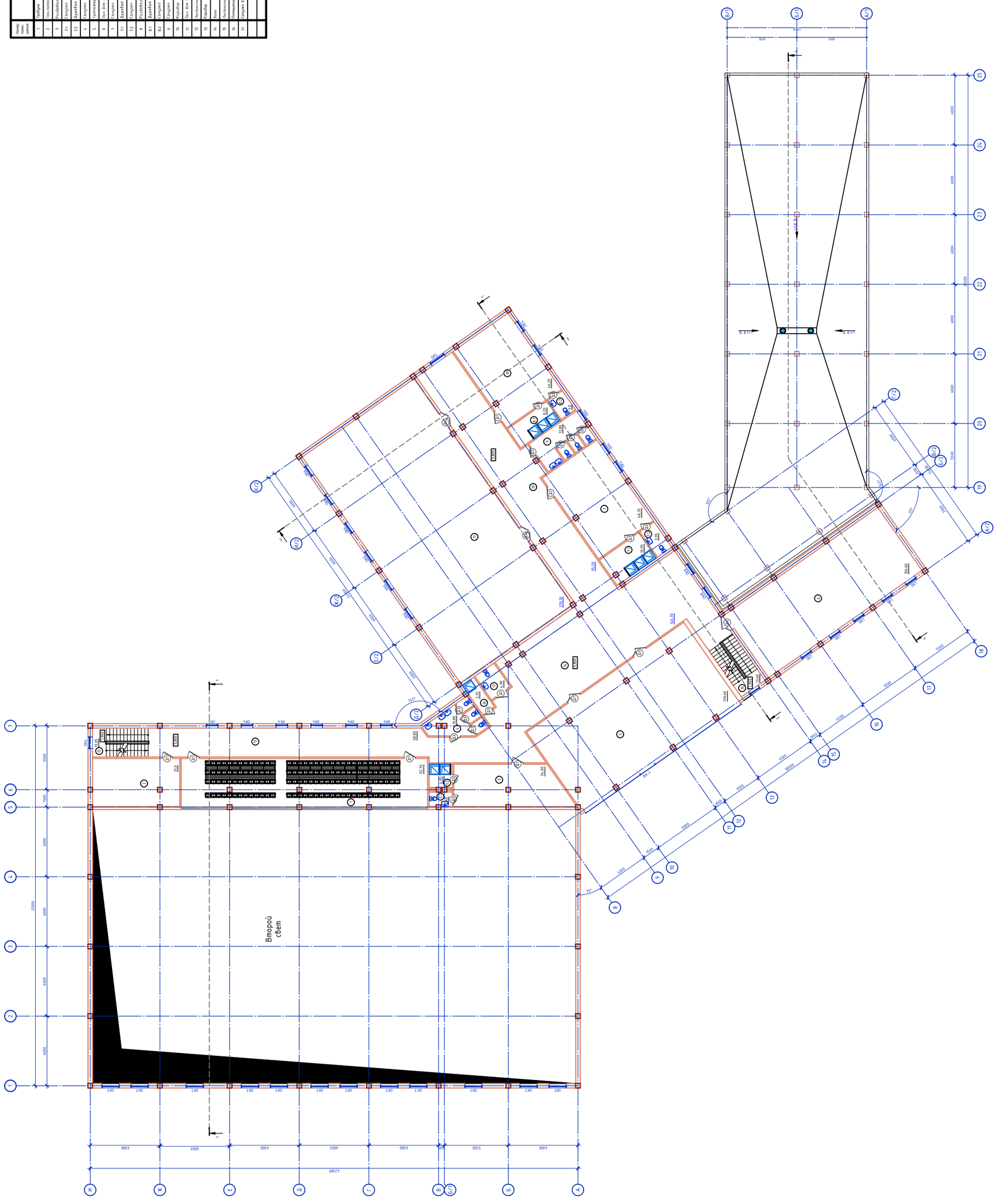

Изм.	Кол.уч.	Лист	N док.	Подп.	Дата	Спортивное здание фитнес-отдыха на юге Тюмени по улице Хомякова 37 в городе Тюмени. Экспликация	
						Стадия	Лист	Листов
						РП	6	
ГИП	Гарифуллин					Фитнес-отдых на юге Тюмени. Корпус №1		
Гл.специалист	Сергеева							
Гл.инженер проекта	Ахмадеев							
Н.контроль	Сергеева							

ООО "ЗАОА СОКСЕРТ"
№ГС-0317280

Разрез 1-1

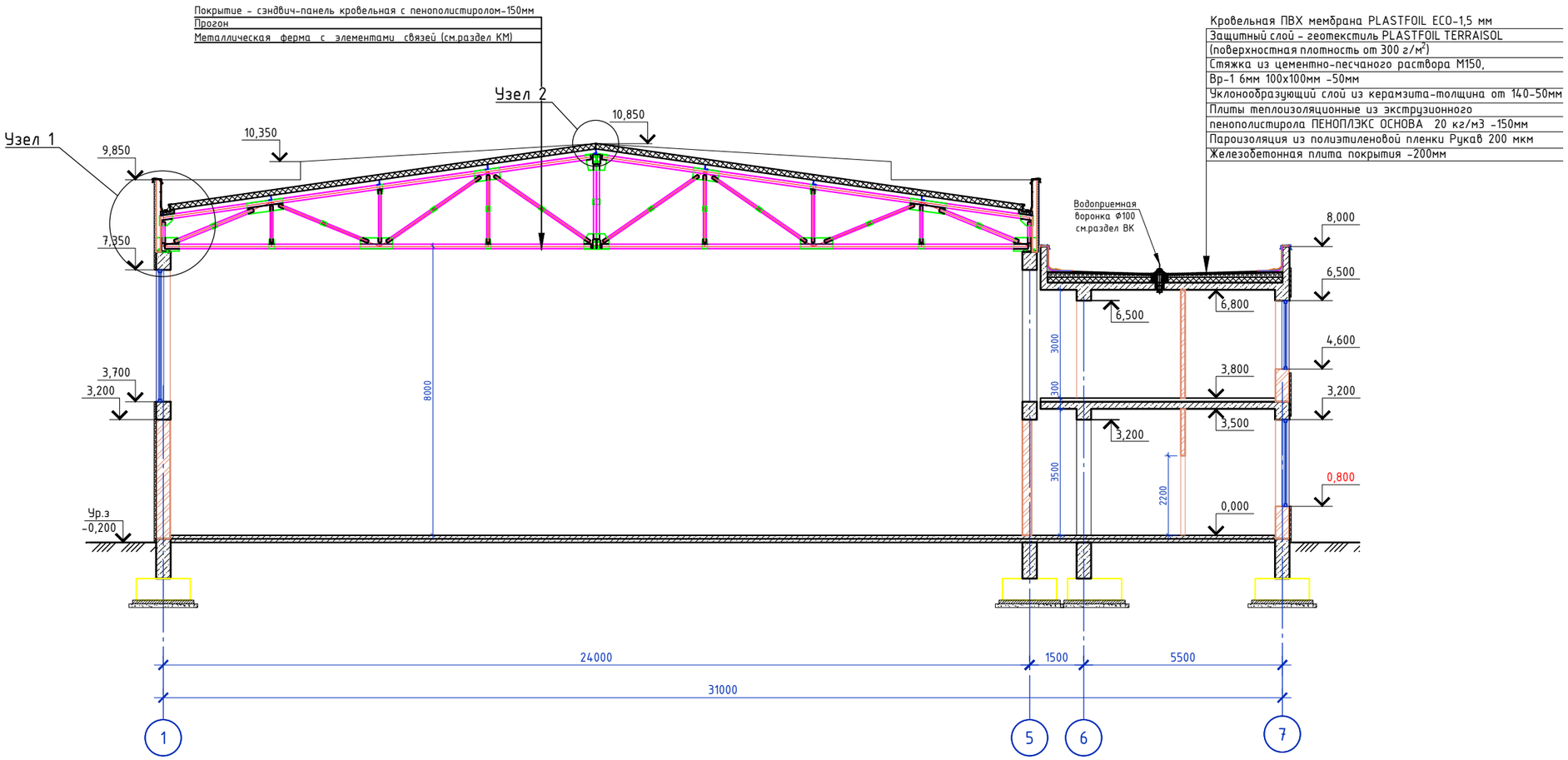

Изм.	Кол.уч	Лист	№док.	Подп.	Дата	Строительство физкультурно-оздоровительного комплекса в мкр Ұлы Дала по улице Жандарбекова 31 в городе Тараз Жамбылской области
Проверил		Нартпаев С.				Физкультурно-оздоровительный комплекс
Разработал		Жангазиев				Стадия: РП; Лист: 7; Листов:
ГИП		Нартпаев С.				Разрез 1-1
Н.контроль		Нартпаев С.				ТОО "ORDA CONCEPT " №24031280

Разрез 2-2

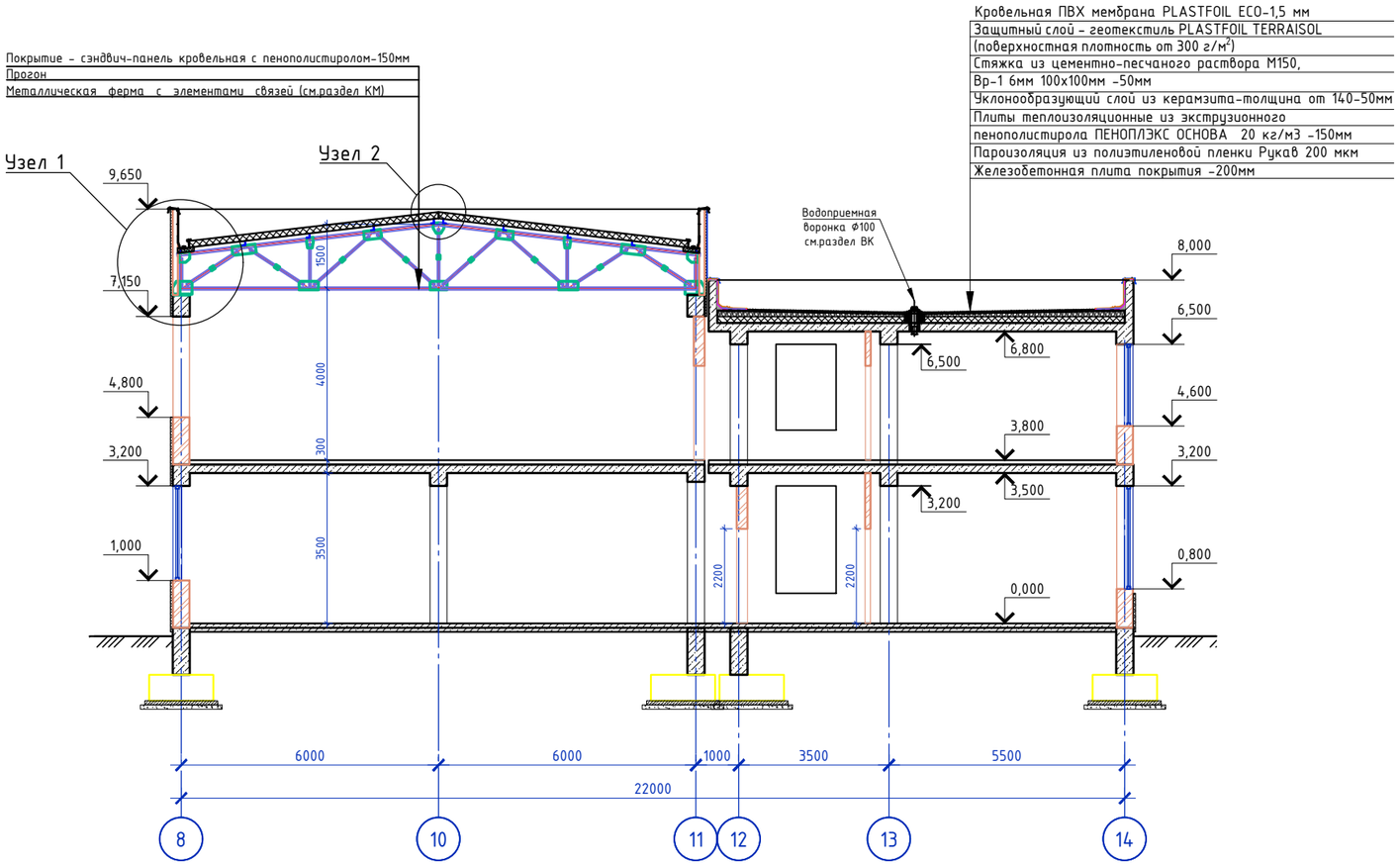

Узел 1

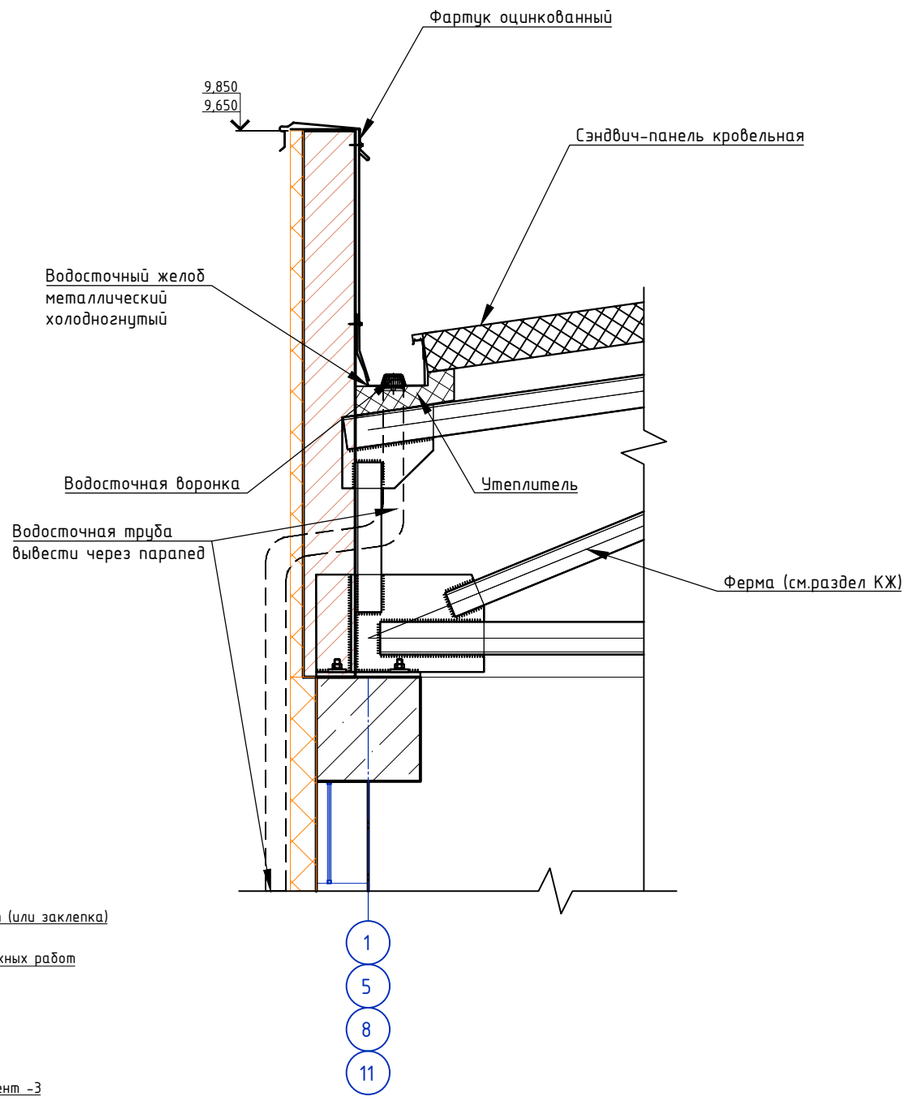

Конек
Узел 2

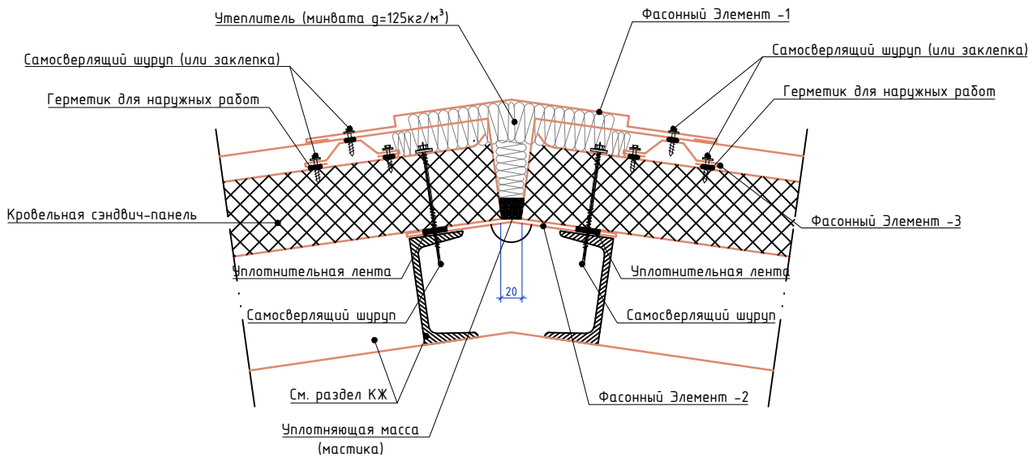

Изм.	Кол.уч	Лист	№док.	Подп.	Дата	Строительство физкультурно-оздоровительного комплекса в мкр Ұлы Дала по улице Жандарбекова 31 в городе Тараз Жамбылской области			
Проверил		Нартпаев Е				Физкультурно-оздоровительный комплекс	Стадия	Лист	Листов
Разработал		Жангазиев					РП	8	
ГИП		Нартпаев Е				Разрез 2-2	ТОО "ORDA CONCEPT " №24031280		
Н.контроль		Нартпаев Е							

Разрез 3-3

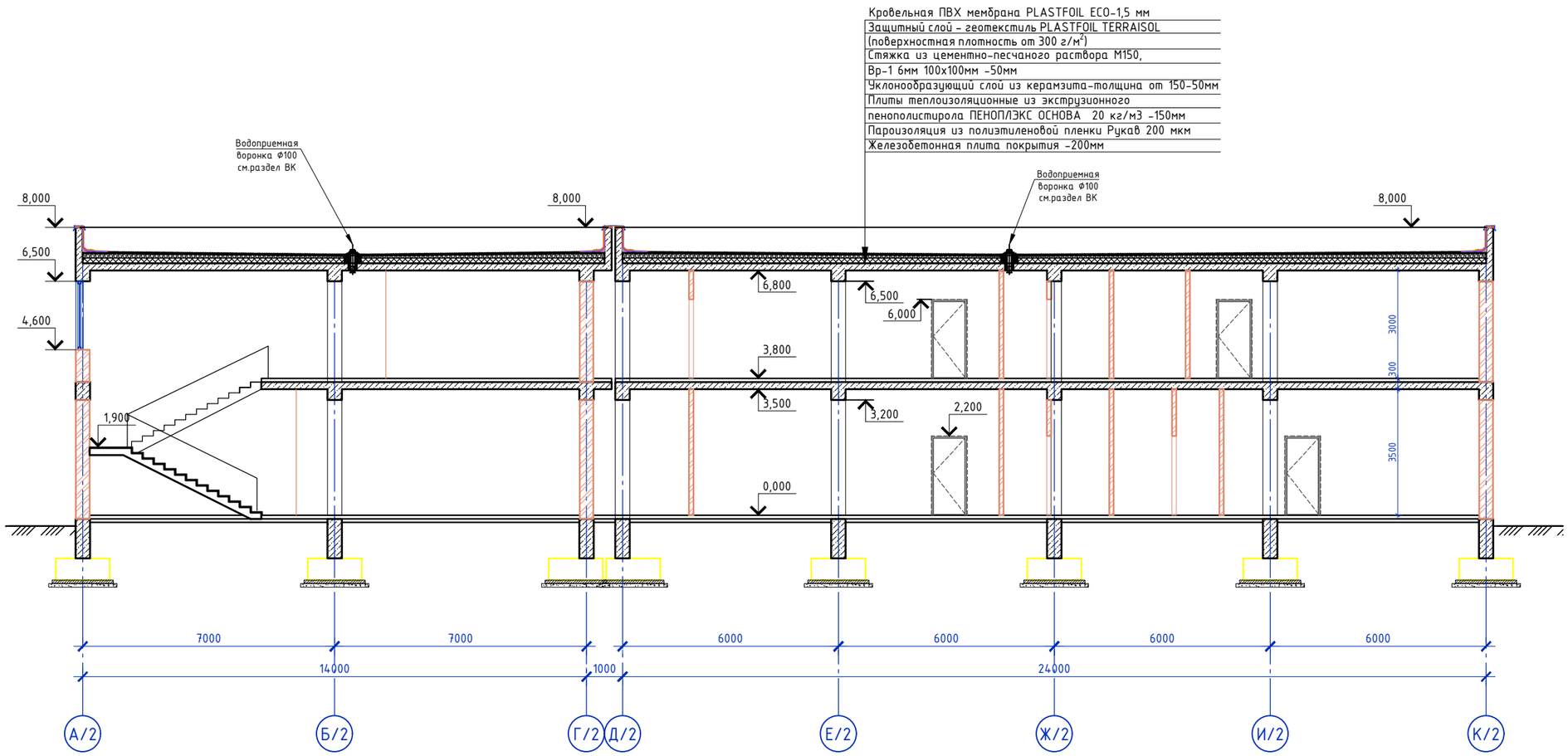

Изм.	Кол.уч	Лист	№док.	Подп.	Дата
Проверил		Нартпаев Е.			
Разработал		Жангазиев			
ГИП		Нартпаев Е.			
Н.контроль		Нартпаев Е.			

Строительство физкультурно-оздоровительного комплекса в мкр Ұлы Дала по улице Жандарбекова 31 в городе Тараз Жамбылской области

Физкультурно-оздоровительный комплекс

Стадия	Лист	Листов
РП	9	

Разрез 3-3

ТОО "ORDA CONCEPT "
№24031280

Разрез 4-4

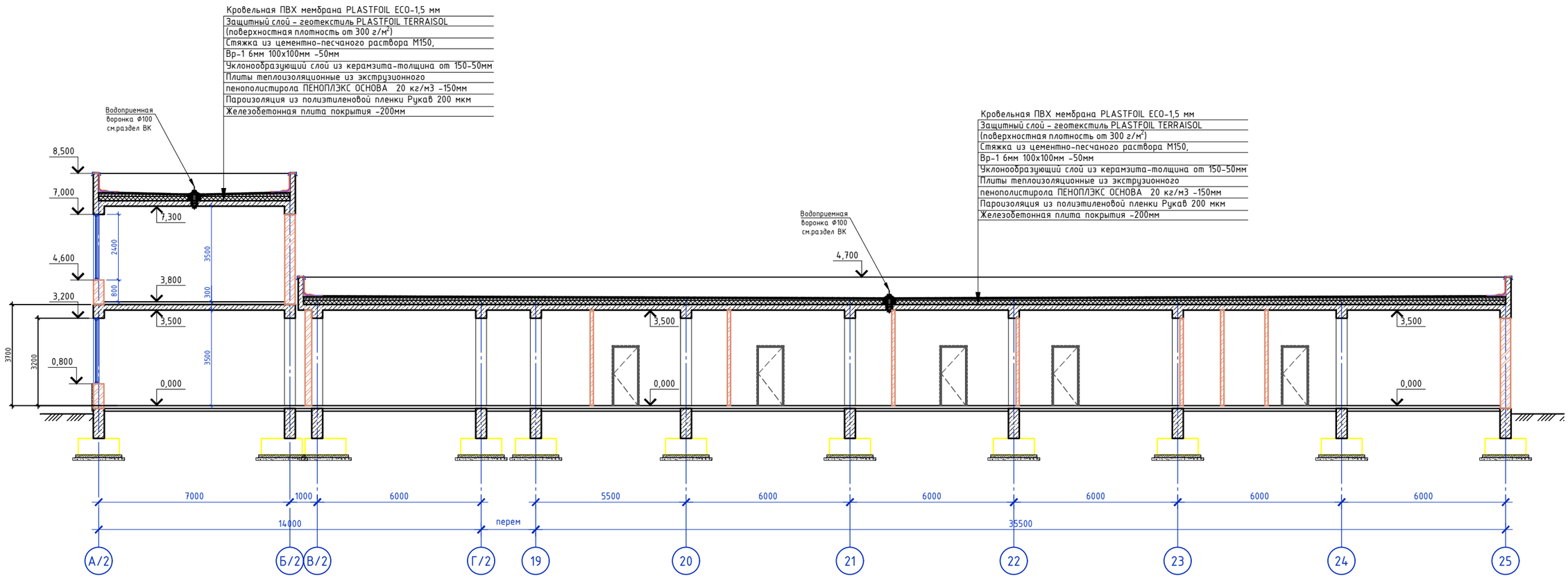

Изм.	Кол.уч	Лист	№док.	Подп.	Дата	Строительство физкультурно-оздоровительного комплекса в мкр Ұлы Дала по улице Жандарбекова 31 в городе Тараз Жамбылской области		
Проверил		Нартпаев Е.				Физкультурно-оздоровительный комплекс	Стадия	Лист	Листов
Разработал		Жангазиев					РП	10	
ГИП		Нартпаев Е.				Разрез 4-4	ТОО "ORDA CONCEPT " №24031280		
Н.контроль		Нартпаев Е.							

План кровли

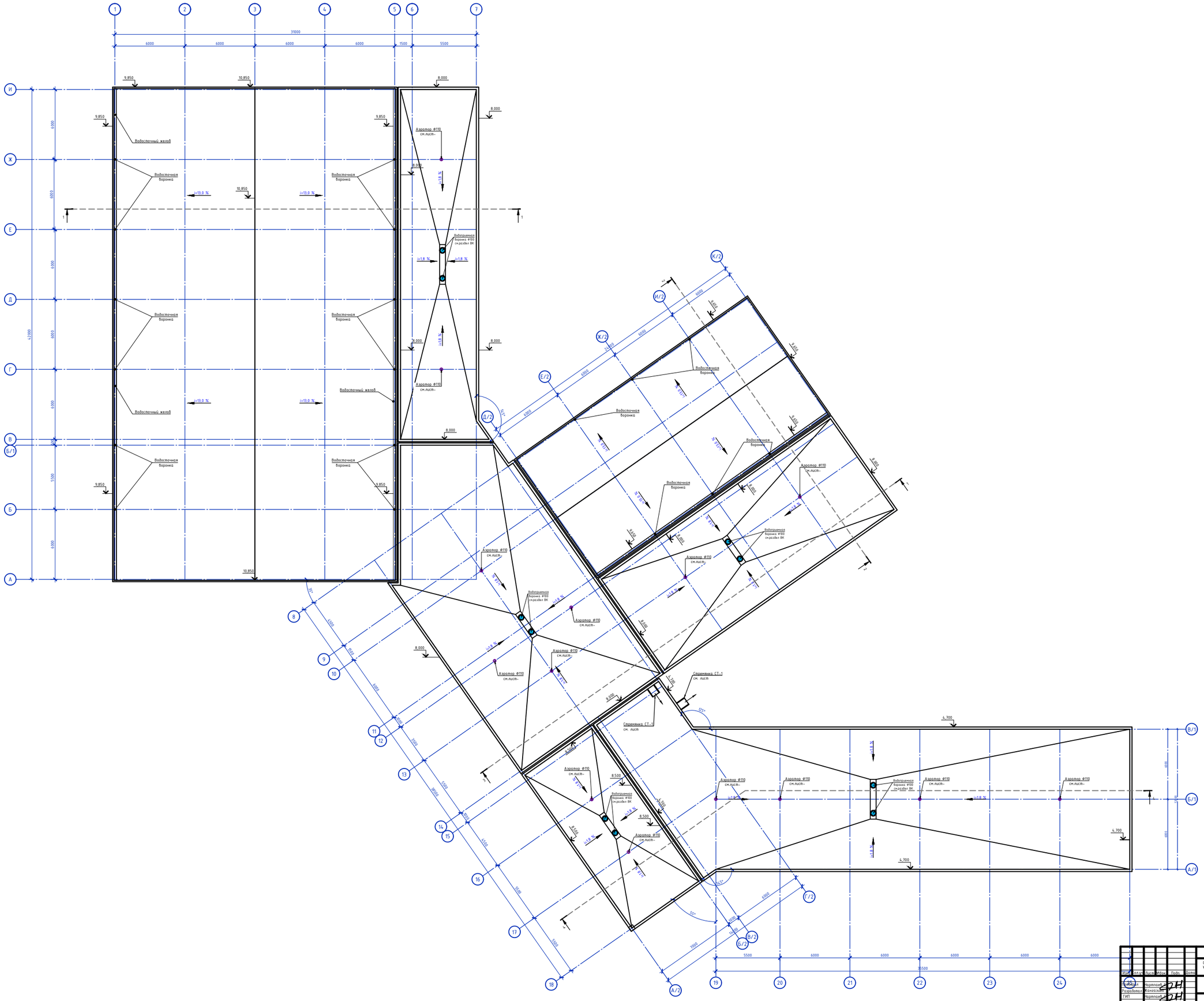

Изм.	Кол.уч.	Лист	№Док.	Подп.	Дата	Строительство физкультурно-оздоровительного комплекса в мкр Улы Дала по улице Жамбылбекова 31 в городе Тараз Жамбылской области	
Архитектор		Нарпкая				Физкультурно-оздоровительный комплекс	Стадия: РП; Лист: 11; Листов:
Разработал		Конезова					
ГИП		Нарпкая				План кровли	ТОО "ORDA CONCEPT " №24031280
Нормоконтр.		Нарпкая					

Фасад в осях 1-25

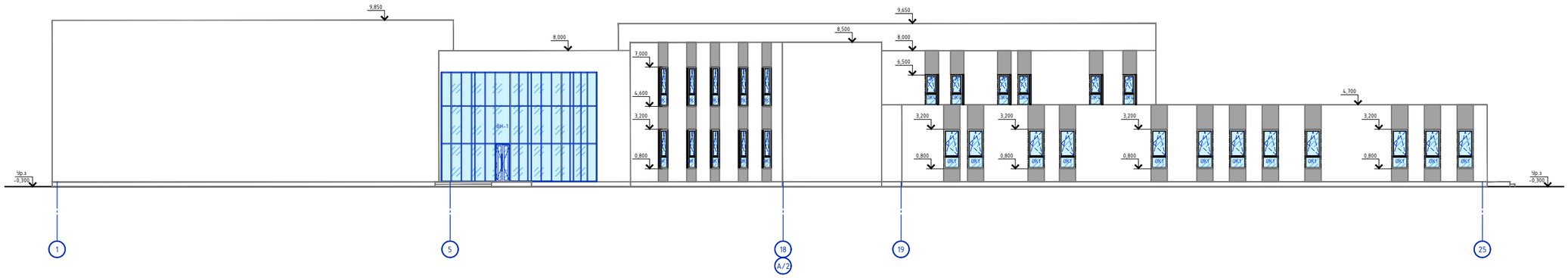

Фасад в осях И-25

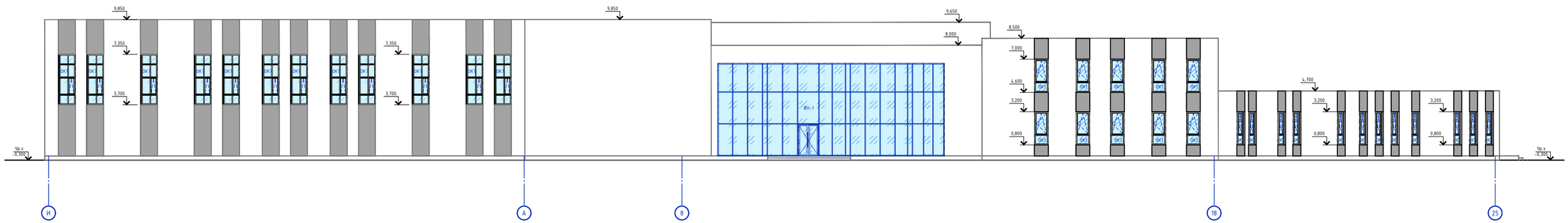

Узел бокового примыкания фасада к оконному проему

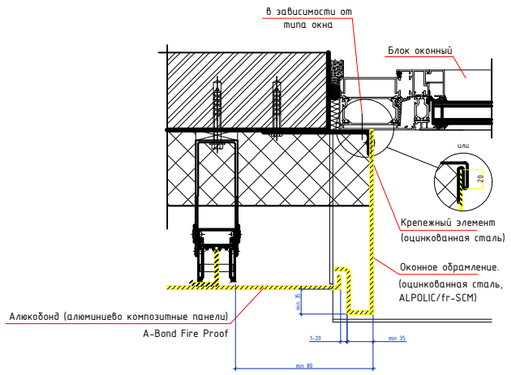

Узел крепления фасада на наружнем углу здания

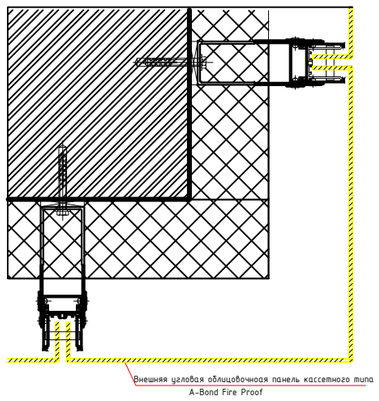

Узел нижнего примыкания фасада к оконному проему

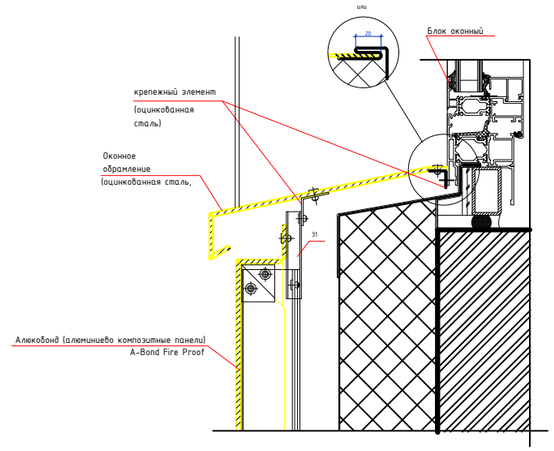

Ведомость отделки фасадов

Поз. отделки	Наименование элементов фасада	Наименование материала отделки	Наименование и номер эталона цвета или образец колера	Примечание
1	Витраж	Система из алюминиевого профиля Системалюкс (Фрухемерий)	Цветовое решение см. эскизный проект	
2	Наружные стены	Композитные панели Alucobond		2366,00 м2
3	Окна	Металлопластиковые Стеклопакет (Фрухемерий)		
4	Цоколь здания	Натуральный камень-гранит		80,00 м2
5	Крыльца	Керамогранит (термообработанный)		36,00 м2

Изм.	Кол.уч.	Лист	№док.	Подп.	Дата	Строительство физкультурно-оздоровительного комплекса в мкр Улы Дала по улице Жанаборанова 31 в городе Тараз Жамбылской области	
Проверил		Карпаев				Физкультурно-оздоровительный комплекс	Стадия: РП; Лист: 12; Листов:
Разработал		Конозов					
ГИП		Карпаев				Фасады	ТОО "ORDA CONCEPT " №24031280
Н.контроль		Карпаев					

Формат А0

Фасад в осях А/1-1

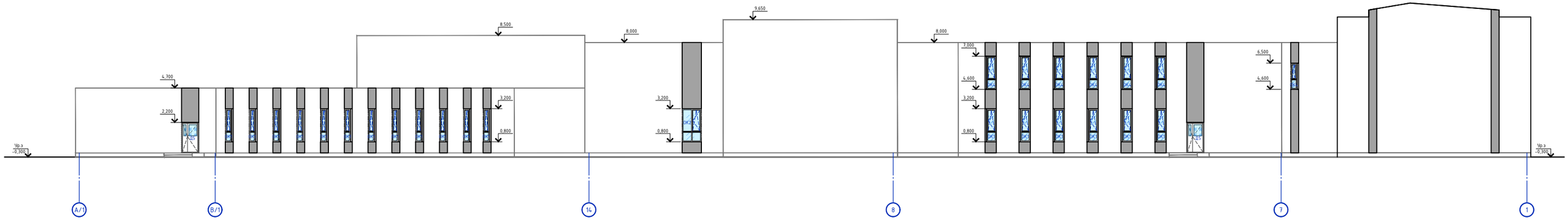

Фасад в осях 25-1

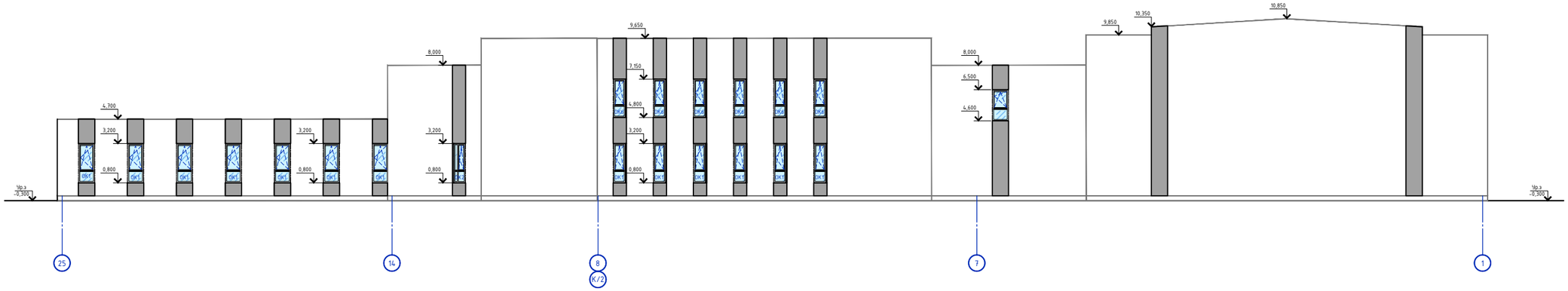

Изм.	Кол.уч.	Лист	№док.	Подп.	Дата	Строительство физкультурно-оздоровительного комплекса в мкр Ұлы Дала по улице Жанарбекова 31 в городе Тараз Жамбылской области
Проверил		Нарпеев				Физкультурно-оздоровительный комплекс
Разработал		Кангазиев				
ГИП		Нарпеев				Фасады
Н.контроль		Нарпеев				

Стадия	Лист	Листов
РП	13	

ТОО "ORDA CONCEPT "
№24032080

Формат А0

Ведомость отделки помещений на отм. 0,000

Наименование или номер помещения	Вид отделки элементов интерьеров: Потолок		Стены или перегородки		Низ стен или перегородок			Колонны, Стены бетонные		Обшивка вертикальных шахт (ОВ ВК), ГВЛ (гипсоволокнистые листы)		Примечание
	Площадь	Вид отделки	Площадь	Вид отделки	Площадь	Вид отделки		Площадь	Вид отделки	Площадь	Вид отделки	
1, 2, 3, 4, 5, 7, 12, 13, 14, 15, 16, 17, 18, 20, 24, 27, 28, 29	1068,16	Сплошное выравнивание поверхности из сухих растворных смесей-3мм, покраска водоэмульсионная покраска за 2 раза	2000,85	Улучшенная штукатурка, сплошное выравнивание поверхности из сухих растворных смесей-3мм, водоэмульсионная покраска за 2 раза	-	-	-	90,00	Сплошное выравнивание поверхности из сухих растворных смесей-3мм, покраска водоэмульсионная покраска за 2 раза	-	-	
6, 10, 11, 19, 21, 25	1449,55	Сплошное выравнивание поверхности из сухих растворных смесей-3мм, покраска водоэмульсионная покраска за 2 раза	1560,50	Улучшенная штукатурка, сплошное выравнивание поверхности из сухих растворных смесей-3мм, Акриловая покраска за 2 раза	-	-	-	75,00	Сплошное выравнивание поверхности из сухих растворных смесей-3мм, покраска водоэмульсионная покраска за 2 раза	-	-	
8, 9, 10.1, 10.2, 11.1, 11.2, 14.1, 14.2, 18.1, 19.1, 19.2, 21.1, 21.2, 26, 30, 31	86,75	Сплошное выравнивание поверхности из сухих растворных смесей-3мм, покраска водоэмульсионная покраска за 2 раза	600,60	Штукатурка, простая, облицовка глазурованной плиткой без завала, на цементно-пес-чанном растворе	-	-	-	-	-	-	-	
22, 23, 32	27,25	Сплошное выравнивание поверхности из сухих растворных смесей-3мм, покраска водоэмульсионная покраска за 2 раза	130,15	простая штукатурка, с последующей побелкой	-	-	-	-	-	-	-	

Ведомость отделки помещений на отм. 3,800

Наименование или номер помещения	Вид отделки элементов интерьеров: Потолок		Стены или перегородки		Низ стен или перегородок			Колонны		Обшивка вертикальных шахт (ОВ ВК), ГВЛ (гипсоволокнистые листы)		Примечание
	Площадь	Вид отделки	Площадь	Вид отделки	Площадь	Вид отделки		Площадь	Вид отделки	Площадь	Вид отделки	
1, 3, 5, 6, 8, 10, 11, 12, 13, 14, 15	1037,55	Сплошное выравнивание поверхности из сухих растворных смесей-3мм, покраска водоэмульсионная покраска за 2 раза	1050,50	Улучшенная штукатурка, сплошное выравнивание поверхности из сухих растворных смесей-3мм, Акриловая покраска за 2 раза	-	-	-	80,50	Сплошное выравнивание поверхности из сухих растворных смесей-3мм, покраска водоэмульсионная покраска за 2 раза		-	
2	31,00	Сплошное выравнивание поверхности из сухих растворных смесей-3мм, покраска водоэмульсионная покраска за 2 раза	70,65	простая штукатурка, с последующей побелкой	-	-	-	5,0	Сплошное выравнивание поверхности из сухих растворных смесей-3мм, покраска водоэмульсионная покраска за 2 раза		-	
3.1, 3.2, 4, 7, 7.1, 7.2, 8.1, 8.2, 9, 16, 17	114,45	Сплошное выравнивание поверхности из сухих растворных смесей-3мм, покраска водоэмульсионная покраска за 2 раза	450,15	Штукатурка, простая, облицовка глазурованной плиткой без завала, на цементно-пес-чанном растворе	-	-	-	-	-		-	

Примечание:
1.Данный лист читать совместно с листами АР-13....15
2.Подготовку поверхностей под отделочные работы вести согласно СП РК 2.04-108-2014 , таб.7, а также в соответствии с технологическими требованиями.
4.Отделку стен и перегородок санузлов выполнять после монтажа гидроизоляции полов с вертикальным подъемом на 300 мм.

Изм.	Кол.уч	Лист	№док.	Подп.	Дата	Строительство физкультурно-оздоровительного комплекса в мкр Ұлы Дала по улице Жандарбекова 31 в городе Тараз Жамбылской области			
Проверил		Нартпаев Е				Физкультурно-оздоровительный комплекс	Стадия	Лист	Листов
Разработал		Жангазиев					РП	14	
ГИП		Нартпаев Е				Ведомость отделки помещений	ТОО "ORDA CONCEPT " №24031280		
Н.контроль		Нартпаев Е							

Формат А1

Экспликация полов на отм. 0,000

Номер помещения	Тип пола	Схема пола или тип пола по серии 2.244-1 В.6	Данные элементов пола (наименование, толщина, основание и др.), мм	Площадь, м² / Плинтус, п.м.
1, 2, 3, 4, 7, 12, 13, 14, 15, 16, 17, 18, 20, 28	1	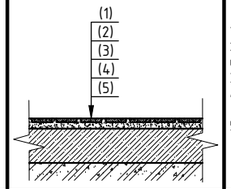	1.Керамогранит (60х60см) СТ РК 1954-2017 - 11мм 2.Прослойка и заполнение швов из цементно-песчаного раствора М150 -15мм 3.Стяжка из цементно-песч. раствора М150 -55мм 4.Бетон кл. В15 армированная сеткой А400 Ф8/200/200 см.раздел КЖ 5.Грунт основания с втрамбованным щебнем или гравием	916,31 495,0
8, 9, 10, 10.1, 10.2, 11, 11.1, 11.2, 14.1, 14.2, 18.1, 19, 19.1, 19.2, 21, 21.1, 21.2, 26, 30, 31, 32	2	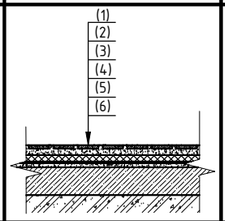	1.Керамическая плитка (30х30см) ГОСТ 6787-2001 -11мм 2.Прослойка и заполнение швов из цементно-песч. раствора М 150 -15мм 3.Стяжка из цементно-песч. раствора М150 -55мм 4.Гидроизоляция 2 слоя рубероїда на горячей мастике 5.Бетон кл. В15 армированная сеткой А400 Ф8/200/200 см.раздел КЖ 6.Грунт основания с втрамбованным щебнем или гравием	249,05 263,85
23, 22, 24	3	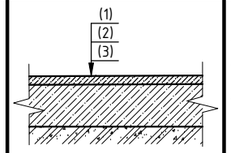	1.Бетонные из бетона класса В15 -80мм 2.Бетон кл. В15 армированная сеткой А400 Ф8/200/200 см.раздел КЖ 3.Грунт основания с втрамбованным щебнем или гравием см.раздел КЖ	23,25 34,0
5, 6, 25	4	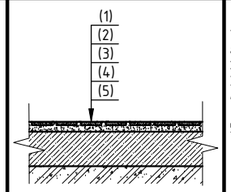	1.Линолеум коммерческий спортивный ПВХ гетерогенный на клею не ниже 34 класса -10мм 2.Клеевой раствор под линолеум -2мм 3.Стяжка из цементно-песч. раствора М150 -70мм 4.Бетон кл. В15 армированная сеткой А400 Ф8/200/200 см.раздел КЖ 5.Грунт основания с втрамбованным щебнем или гравием	1413,80 258,0

Экспликация полов на отм. 3,800

Номер помещения	Тип пола	Схема пола или тип пола по серии 2.244-1 В.6	Данные элементов пола (наименование, толщина, основание и др.), мм	Площадь, м² / Плинтус, п.м.
1, 2, 10, 13, 14	1	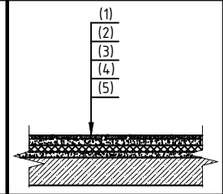	1.Керамогранит (60х60 см) СТ РК 1954-2017 - 11 2.Прослойка и заполнение швов из цементно-песч. раствора М 150 - 15 3.Стяжка из цементно-песч. раствора М 150 - 45 4.Плиты пенополистирол ППС-45-Б (ГОСТ 15588-2014) -30 5.Железобетонная плита перекрытия -200	436,40 230,0
3, 3.1, 3.2, 4, 7, 7.1, 7.2, 8, 8.1, 8.2, 9, 16, 17	2	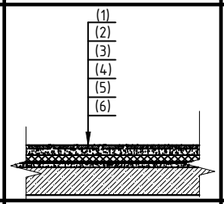	1.Керамическая плитка ГОСТ 6787-2001 - 11 2.Прослойка и заполнение швов из цементно-песч. раствора М 150 - 15 3.Стяжка из цементно-песч. раствора М 150 - 45 4.Плиты пенополистирол ППС-45-Б (ГОСТ 15588-2014) -30 5.Гидроизоляция 2 слоя рубероїда на горячей мастике 6.Железобетонная плита перекрытия -200	194,65 197,0
5, 6, 11	3	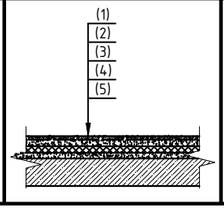	1.Линолеум коммерческий спортивный ПВХ гетерогенный на клею не ниже 34 класса -6мм 2.Клеевой раствор под линолеум -2мм 3.Стяжка из цементно-песч. раствора М 150 - 62 4.Плиты пенополистирол ППС-45-Б (ГОСТ 15588-2014) -30 5.Железобетонная плита перекрытия -200	525,30 170,0

Примечание:
1. Данный лист см. совместно с отделочными планами.
2. Расход материалов на отделку полов дан без учета на швы и раскрой.
3. Стяжку полов выполнять после монтажа инженерных коммуникаций.
4. Уровень пола помещения электрощитовой выполнить на 50мм. выше основного пола. Уровень пола помещения теплового пункта и других помещений связанных с мокрыми процессами - выполнить на 20мм. ниже основного пола.
5. При монтаже пола необходимо соблюдать следующие требования: инженерные сети укладывать поверх звукоизолирующего материала; края материала заводить на стены или колонны выше уровня устраиваемой стяжки, так чтобы не допускать жесткого контакта между стяжкой и другими конструкциями здания; цементно-песчаную стяжку укладывать с добавлением полипропиленновой фибры;

Изм.	Кол.уч	Лист	№док.	Подп.	Дата	Строительство физкультурно-оздоровительного комплекса в мкр Ұлы Дала по улице Жандарбекова 31 в городе Тараз Жамбылской области		
Проверил		Нартпаев				Физкультурно-оздоровительный комплекс	Стадия: РП	Лист: 15 / Листов:
Разработал		Жангазиев						
ГИП		Нартпаев				Экспликация полов	ТОО "ORDA CONCEPT" №24031280	
Н.контроль		Нартпаев						

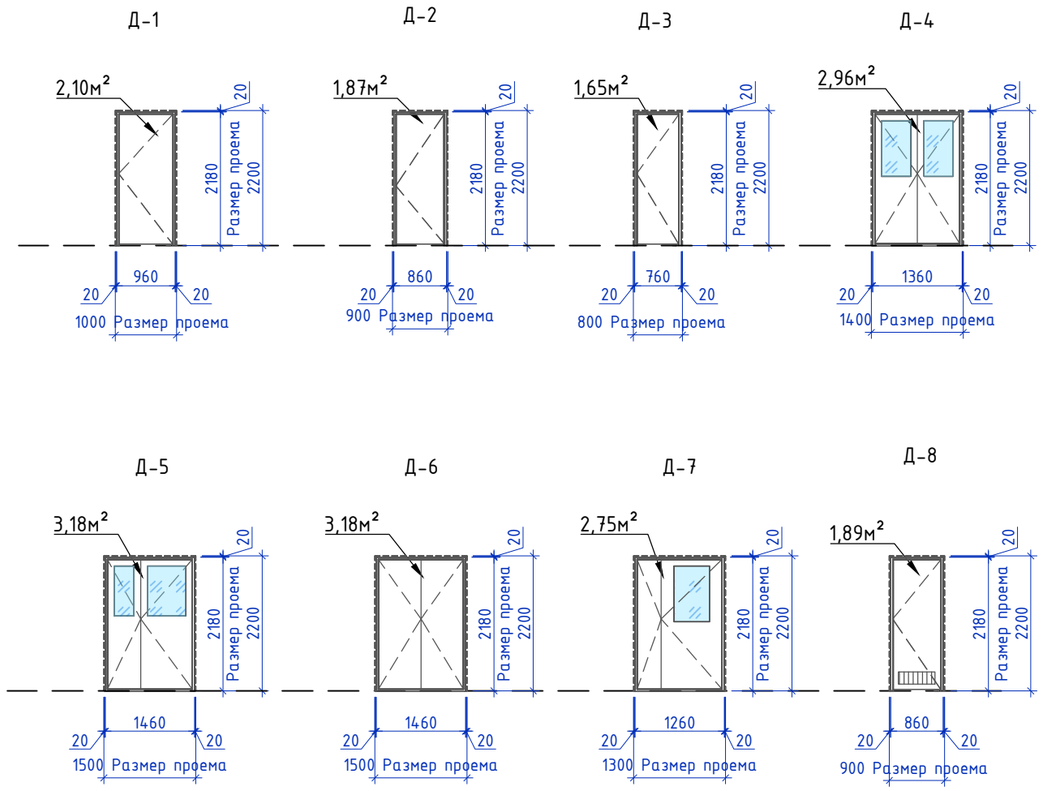

Спецификация элементов заполнения дверных проемов

Марка, поз.	Обозначение	Наименование	Кол. на этаж			Масса, ед.,кг., кв.м	Приме-чание
			1	2	Всего		
		Двери внутренние					
Д-1	ГОСТ 6629-88	ДГ 22-10	12	7	19	39,90	Деревянная, глухая
Д-2	ГОСТ 6629-88	ДГ 22-9	6	-	6	11,22	Деревянная, глухая
Д-3	ГОСТ 30970-2014	ДПВ Г 22-8	25	15	40	66,00	ПВХ, глухая
Д-4	ГОСТ 6629-88	ДО 22-14	3	3	6	17,76	Деревянная, остекленная
Д-5	ГОСТ 31173-2016	ДСН КПН 2200-1000	2	-	2	6,36	Стальная утепленная
Д-6	ГОСТ 6629-88	ДГ 22-15	2	-	2	6,36	Деревянная, глухая
Д-7	ГОСТ 6629-88	ДО 22-13	-	2	2	5,50	Деревянная, остекленная
Д-8	ГОСТ 31173-2016	ДСВ КПН 2200-900	1	-	1	1,89	Стальная с решеткой

Изм.	Кол.уч	Лист	№док.	Подп.	Дата	Строительство физкультурно-оздоровительного комплекса в мкр Ұлы Дала по улице Жандарбекова 31 в городе Тараз Жамбылской области			
Проверил		Нартпаев Е				Физкультурно-оздоровительный комплекс	Стадия	Лист	Листов
Разработал		Жангазиев					РП	16	
ГИП		Нартпаев Е				Спецификация элементов заполнения дверных проемов.	ТОО "ORDA CONCEPT " №24031280		
Н.контроль		Нартпаев Е							

Формат А3

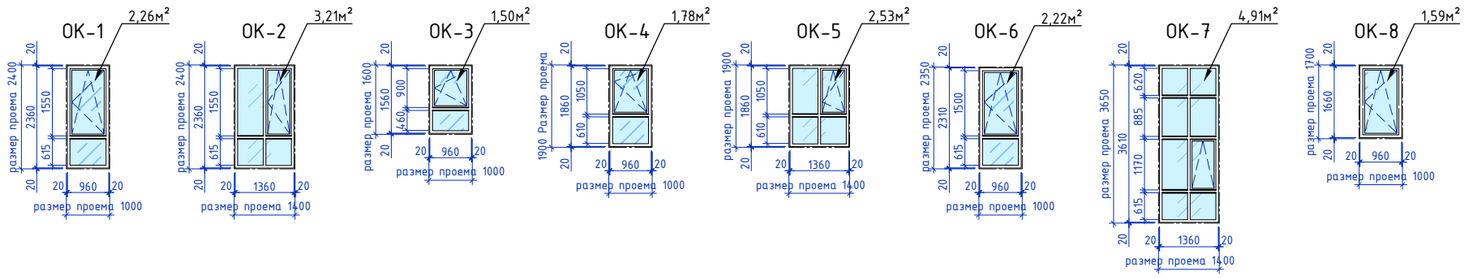

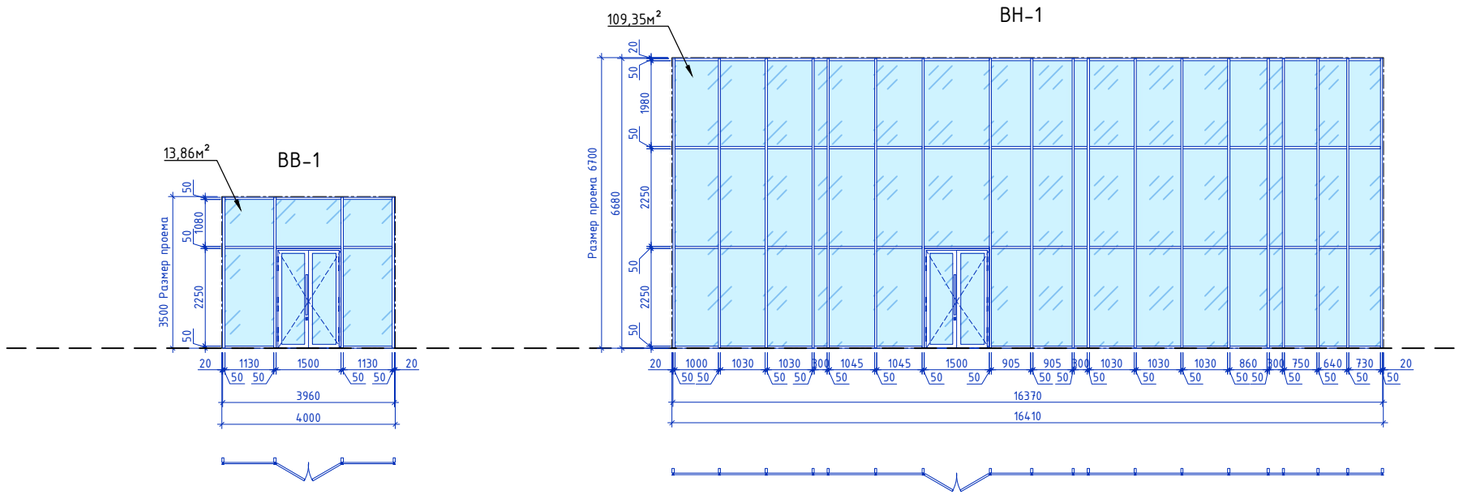

Спецификация элементов отлива наружных оконных проемов

Марка, поз.	Обозначение	Наименование	Кол. на этаж			Масса, ед.,кг., кв.м	Приме-чание
			1	2	Всего		
		Окна наружные					Оцинков. кров. сталь (толщ. 0,7мм) окрашенный
ОК-1	ГОСТ 14918-2020	150х1050	47	5	52		
ОК-2	тоже	150х1450	1	-	1		
ОК-3	тоже	150х1050	1	-	1		
ОК-4	тоже	150х1050	-	12	12		
ОК-5	тоже	150х1450	-	1	1		
ОК-6	тоже	150х1050	-	6	6		
ОК-7	тоже	150х1450	-	12	12		
ОК-8	тоже	150х1050	-	2	2		

Спецификация элементов заполнения наружных оконных проемов (в комплекте москитная сетка)

Марка, поз.	Обозначение	Наименование	Кол. на этаж			Масса, ед.,кг., кв.м	Приме-чание
			1	2	Всего		
		Окна наружные					REHAU. Профиль пластиковый, окрашенный
ОК-1	ГОСТ 21519-2022 Индивидуального изготовления	2360(h)-960	47	5	52	117,52	
ОК-2	ГОСТ 21519-2022 Индивидуального изготовления	2360(h)-1360	1	-	1	3,21	
ОК-3	ГОСТ 21519-2022 Индивидуального изготовления	1560(h)-960	1	-	1	1,50	
ОК-4	ГОСТ 30674-99 Индивидуального изготовления	1860(h)-1360	-	12	12	21,36	
ОК-5	ГОСТ 30674-99 Индивидуального изготовления	1860(h)-1360	-	1	1	2,53	
ОК-6	ГОСТ 30674-99 Индивидуального изготовления	2310(h)-960	-	6	6	13,32	
ОК-7	ГОСТ 30674-99 Индивидуального изготовления	3610(h)-1360	-	12	12	58,92	
ОК-8	ГОСТ 30674-99 Индивидуального изготовления	1160(h)-960	-	2	2	3,18	

Спецификация заполнения витражных проемов

Марка, поз.	Обозначение	Наименование	Кол. на этаж			Масса, ед.,кг., кв.м	Приме-чание
			1	2	Всего		
		Витражи внутренние					Профиль алюминиевый, окрашенный
ВВ-1	ГОСТ 21519-2022 Индивидуального изготовления	3560(h)-3960	1	-	1	13,86	
		Витражи наружные					
ВВ-2	тоже	3560(h)-7460	1	-	1	109,35	

Спецификация подоконных досок

Марка, поз.	Обозначение	Наименование	Кол. на этаж			Масса, ед.,кг., кв.м	Приме-чание
			1	2	Всего		
ПД-1	ГОСТ 30673-2013	ПД ПВХ 40х250х1100	47	5	52		
ПД-2	ГОСТ 30673-2013	ПД ПВХ 40х250х1500	1	-	1		
ПД-3	ГОСТ 30673-2013	ПД ПВХ 40х250х1100	1	-	1		
ПД-4	ГОСТ 30673-2013	ПД ПВХ 40х250х1100	-	12	12		
ПД-5	ГОСТ 30673-2013	ПД ПВХ 40х250х1500	-	1	1		
ПД-6	ГОСТ 30673-2013	ПД ПВХ 40х250х1100	-	6	6		
ПД-7	ГОСТ 30673-2013	ПД ПВХ 40х250х1500	-	12	12		
ПД-8	ГОСТ 30673-2013	ПД ПВХ 40х250х1100	-	2	2		

Примечание:
1.Данный лист см. совместно с отделочными планами.
2.Цвет профиля: с наружной стороны - графит; с внутренней стороны - белый цвет.
3.Профиль металлопластиковый - теплая серия.
4.На схеме показаны основные размеры. Расход комплектующих и закладных деталей- по технологии. фирмы изготовителя. Перед изготовлением окон, витражей необходимо произвести контрольные замеры.
5.Укомплектовать фурнитурой для сложного открывания.
6.Схемы окон, дверей, витражей показаны со стороны позиций маркировки на плане.
7.Слив принять из оцинкованной стали б=0,7 мм ГОСТ 14918-80.

Изм.	Кол.уч	Лист	№док.	Подп.	Дата	Строительство физкультурно-оздоровительного комплекса в мкр Ұлы Дала по улице Жандарбекова 31 в городе Тараз Жамбылской области			
Проверил		Нартпаев Е				Физкультурно-оздоровительный комплекс	Стадия	Лист	Листов
Разработал		Жангазиев					РП	17	
ГИП		Нартпаев Е				Спецификация элементов заполнения витражных и оконных проемов	ТОО "ORDA CONCEPT " №24031280		
Н.контроль		Нартпаев Е							

Примыкание кровли к парапету с оборачиванием

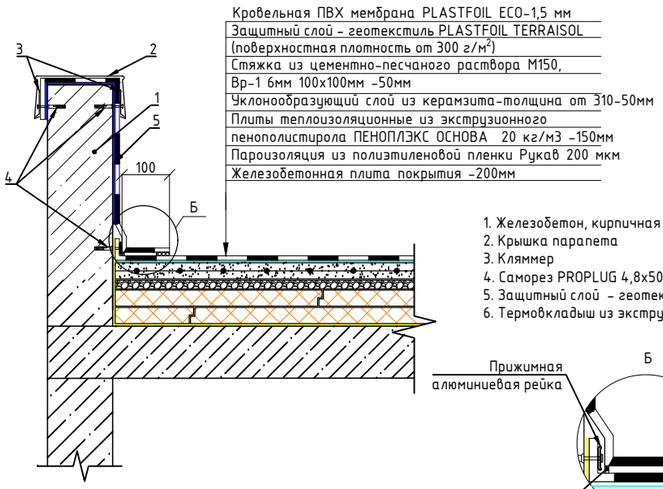

1. Железобетон, кирпичная кладка
2. Крышка парапета
3. Кляммер
4. Саморез PROPLUG 4,8х50 мм с распорным дюбелем PROPLUG 8х40 мм
5. Защитный слой - геотекстиль TERRAISOL 300 г/м²
6. Термовкладыш из экструзионного пенополистирола ПЕНОПЛЭКС**

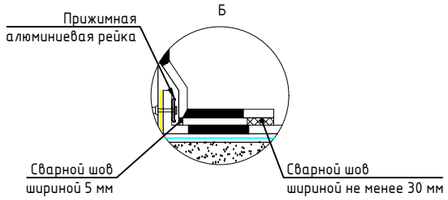

Узел примыкания кровли к водосточной воронке

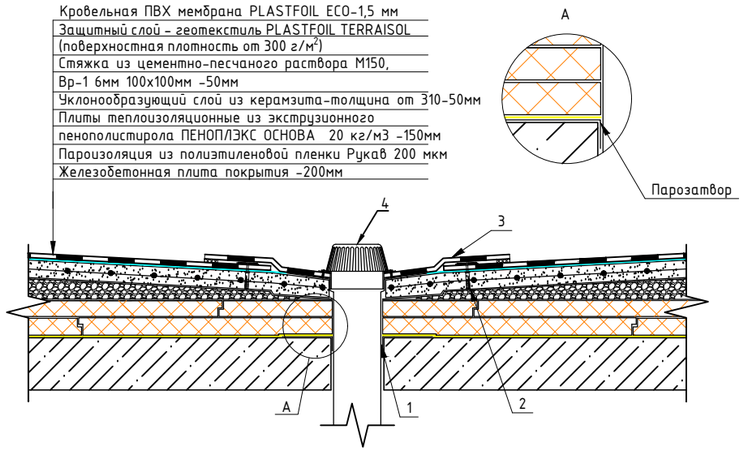

1. Воронка кровельная PLASTFOIL VORTEX d110
2. Шайба кровельная диаметром 50 мм и саморез PROPLUG 4,8х50 мм с распорным дюбелем PROPLUG 8х40 мм
3. Фартук из неармированной ПВХ мембраны PLASTFOIL ART
4. Листоуловитель

** В радиусе 0,5-1,0 м от места установки воронки предусматривают понижение от уровня водоизоляционного ковра на 15-20 мм

Узел крепления полотен в ендове

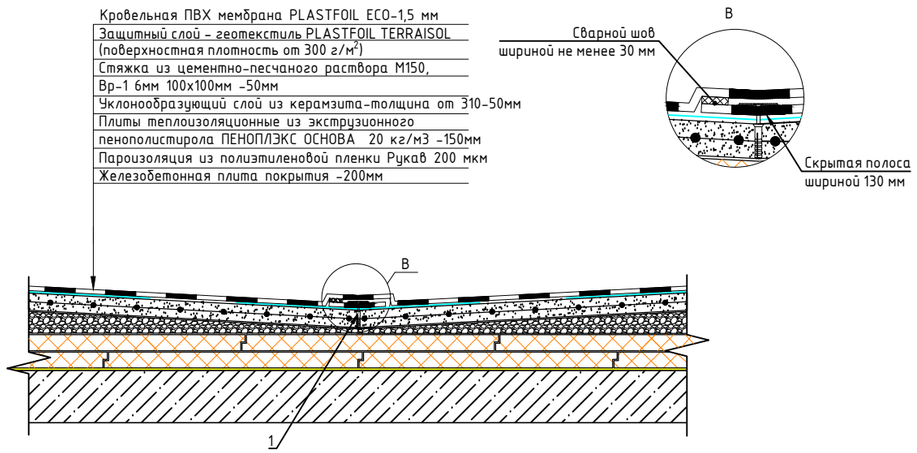

1. Шайба кровельная диаметром 50 мм и саморез PROPLUG 4,8х50 мм с распорным дюбелем PROPLUG 8х40 мм

Узел нахлеста полотен и состав покрытия

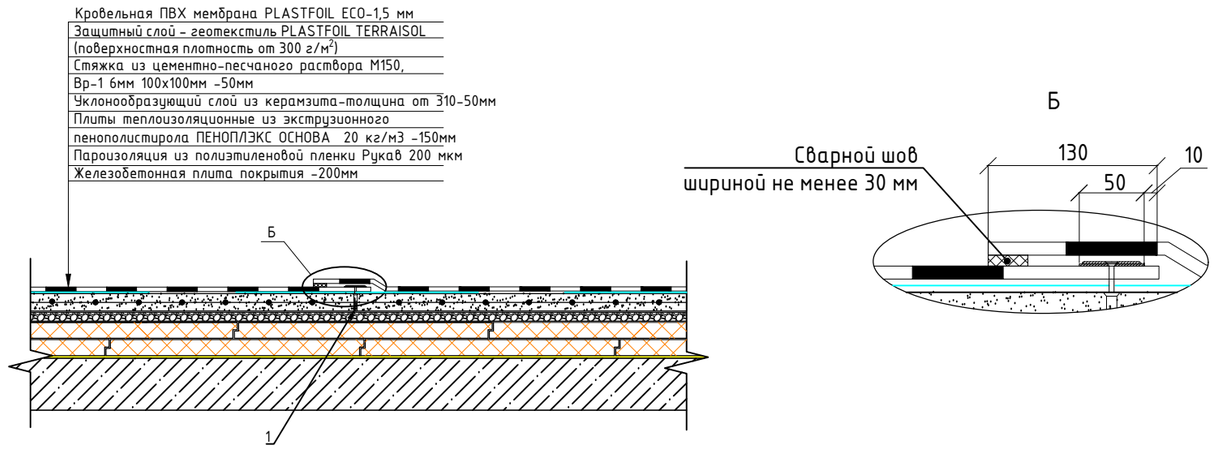

1. Шайба кровельная диаметром 50 мм и саморез PROPLUG 4,8х50 мм с распорным дюбелем PROPLUG 8х40 мм

Изм.	Кол.уч	Лист	№док.	Подп.	Дата	Строительство физкультурно-оздоровительного комплекса в мкр Ұлы Дала по улице Жандарбекова 31 в городе Тараз Жамбылской области		
Проверил		Нартпаев Е				Физкультурно-оздоровительный комплекс	Стадия	Лист	Листов
Разработал		Жангазиев					РП	18	
ГИП		Нартпаев Е				Узлы	ТОО "ORDA CONCEPT " №24031280		
Н.контроль		Нартпаев Е							

Узел

Узел устройства аэратора

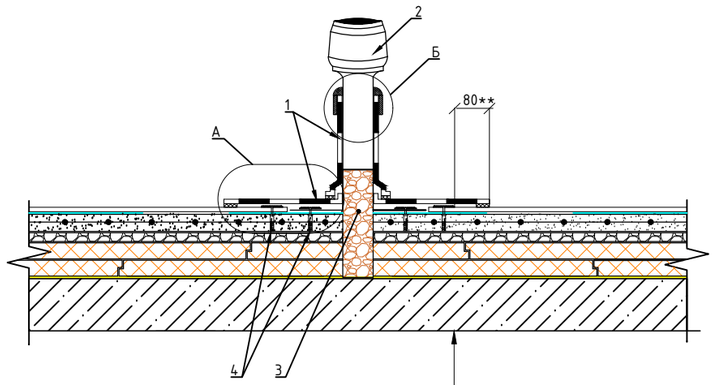

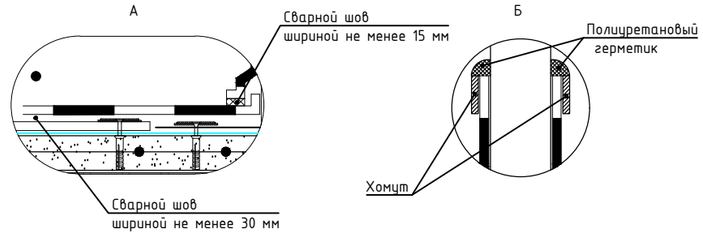

1. Неармированная ПВХ мембрана PLASTFOIL ART
2. Аэратор PLASTFOIL AERO
3. Керамзитовый гравий
4. Шайба кровельная диаметром 50 мм и саморез PROPLUG 4,8x50 мм с распорным дюбелем PROPLUG 8x40 мм

Кровельная ПВХ мембрана PLASTFOIL ECO-1,5 мм
Защитный слой - геотекстиль PLASTFOIL TERRAISOL
(поверхностная плотность от 300 г/м^2)
Стяжка из цементно-песчаного раствора М150,
Вр-1 6мм 100х100мм -50мм
Уклонообразующий слой из керамзита-толщина от 310-50мм
Плиты теплоизоляционные из экструзионного
пенополистирола ПЕНОПЛЭКС ОСНОВА 20 кг/м3 -150мм
Пароизоляция из полиэтиленовой пленки Рукав 200 мкм
Железобетонная плита покрытия -200мм

Спецификация элементов кровли.

Марка,	Обозначение	Наименование	Кол.	Масса ед. кг.	Примечание
		Площадь кровли 1410 м2			
1	ГОСТ 30547-97	ПВХ мембрана PLASTFOIL ECO 2100x20000x1.5 мм.	1621,50		м2
2	ГОСТ 30547-97	ПВХ мембрана PLASTFOIL ART 2000x10000x1.5 мм.	15,0		м2
3	СТ РК 2372-2013	Геотекстиль TERRAISOL, 300 г/м2	1621,50		м2
4	ГОСТ 15588-2014	Экструзионный пенополистирол ПЕНОПЛЭКС ОСНОВА 20 кг/м3 -150,0 мм	215,0		м3
5					
6	ТУ5774-001-17425162-99	Полиэтиленовая пленка Рукав 200 мкм	1600,0		м2
7	Каталог продукции ПЕНОПЛЭКС	Воронка кровельная обогреваемая PLASTFOIL VORTEX D=110	10		шт.
8	Каталог продукции ПЕНОПЛЭКС	ПВХ металл PLASTFOIL FERROPLAST 2000x1000x0,6 мм	15		м2
		Крепежные элементы:			
9	Каталог продукции ПЕНОПЛЭКС	Рейка прижимная алюминиевая 2000x25x1,8 мм	760,0		п.м
10	Каталог продукции ПЕНОПЛЭКС	Рейка краевая алюминиевая 2000x25x1,8 мм	760,0		п.м
11	Каталог продукции ПЕНОПЛЭКС	Герметик полиуретановый, 600 мл	60		шт.
12	Каталог продукции ПЕНОПЛЭКС	Саморез PROPLUG 4,8x50 мм с распорным дюбелем 8x40 для крепления реек шаг 0,2 м	7600		шт.
13	Каталог продукции ПЕНОПЛЭКС	Кровельная шайба стальная d50 мм	3200		шт.
14	Каталог продукции ПЕНОПЛЭКС	Саморез PROPLUG 4,8x50 мм с распорным дюбелем 8x40 мм для крепления ПВХ мембраны	3200		шт.
		Материалы:			
15		Бетон М150	81,10		м3
16		Керамзит	183,0		м3
17		Аэраторы	14		шт.
18	ГОСТ 14918-2020	Фартук Сталь кровельная оцинкованная б=1,0 м^2	250		

Изм.	Кол.уч	Лист	№док.	Подп.	Дата
Проверил		Нартпаев Е			
Разработал		Жангазиев			
ГИП		Нартпаев Е			
Н.контроль		Нартпаев Е			

Строительство физкультурно-оздоровительного комплекса в мкр Ұлы Дала по улице Жандарбекова 31 в городе Тараз Жамбылской области

Физкультурно-оздоровительный комплекс

Стадия	Лист	Листов
РП	19	

Узел. Спецификация элементов кровли.

ТОО "ORDA CONCEPT " №24031280

Развертка кровельных панелей "Сэндвич"

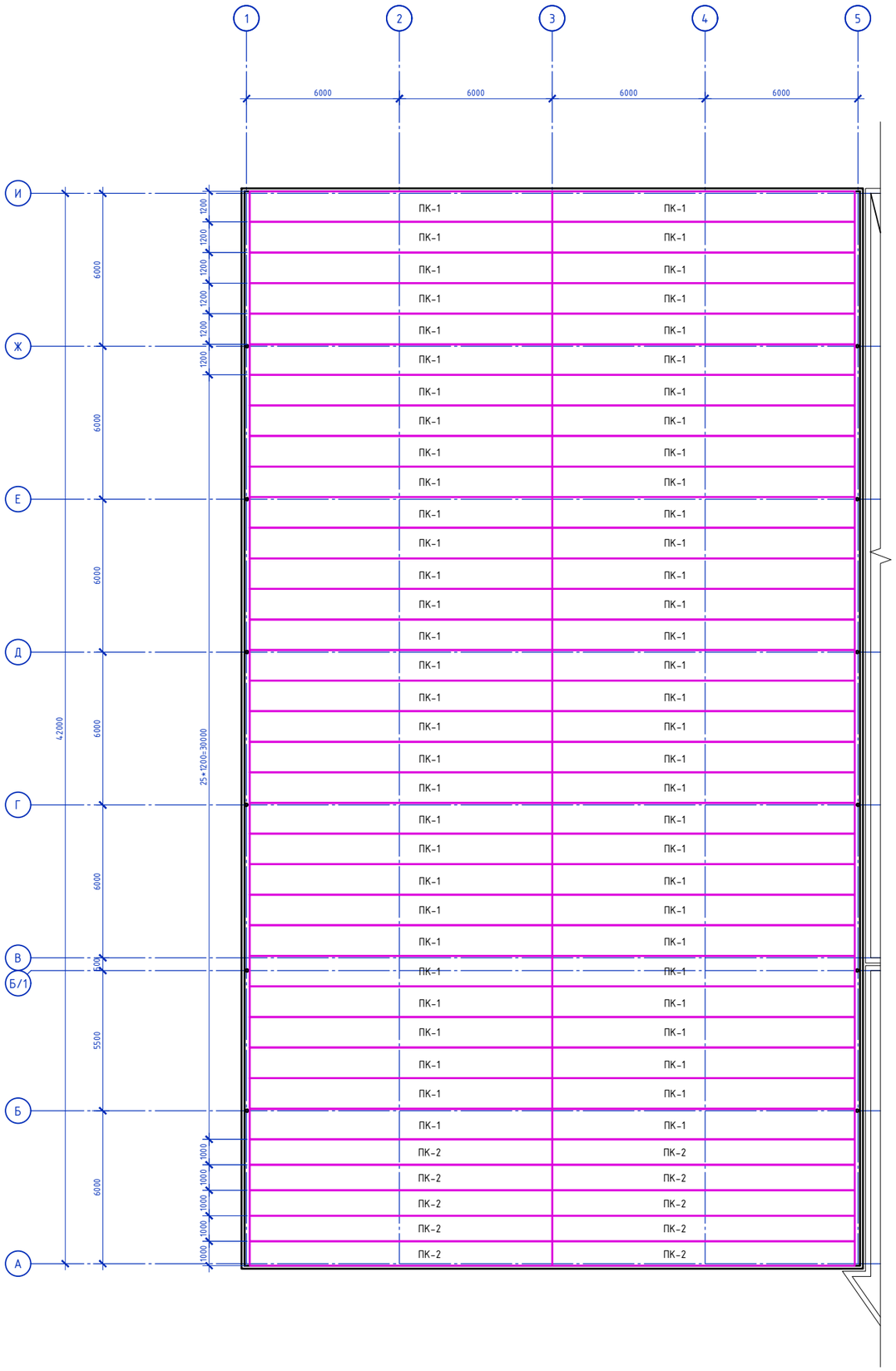

Фасонный Элемент -1

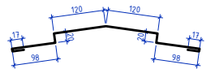

Фасонный Элемент -2

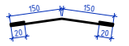

Фасонный Элемент -3

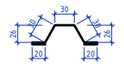

Спецификация элементов на Кровельные ТСП панели

Поз.	Обозначение	Наименование	Кол.	Масса ед., кг	Приме-чание
Кровельные ТСП панели "Сэндвич" с замком Z-LOCK толщиной 150 мм					
ПК-1	Завод "STYNERGY"	ST СПК-150-1200-11900-К	62		
ПК-2	Завод "STYNERGY"	ST СПК-150-1000-11900-К	10		
Фасонные и соединительные элементы.					
		Фасонный Элемент -1 t=0.5 Развертка 510 мм п.м.	42,16		
		Фасонный Элемент -2 t=0.5 Развертка 340 мм п.м.	42,16		
		Фасонный Элемент -3 t=0.5 Развертка 170 мм п.м.	42,16		
		Самосверлящий шуруп Ф5,5 l=135 с ЭПДМ - прокладкой шт.	280		
		Минеральная вата g=125кг/м³ м³	10,90		
		Герметик силиконовый м²	7,90		
		Уплотнитель терморазделяющая лента м²	9,80		
		Самосверлящий шуруп Ф5,5 l=35 с ЭПДМ - прокладкой шт.	1500		
	ГОСТ 14918-2020	Желоб водосточный м²	84,32		
	ГОСТ 14918-2020	Фартук Сталь кровельная оцинкованная δ=1,0 м²	150,50		

Условные обозначения.

ST СПК-150-1000-9300-К - сэндвич-панель кровельная, толщиной 100мм, шириной 1000мм, длиной 11900мм, вид внешней облицовки кровельной панели "К".

Изм.	Кол.уч.	Лист	№док.	Подп.	Дата	Строительство физкультурно-оздоровительного комплекса в мкр Ұлы Дала по улице Жандарбекова 31 в городе Тараз Жамбылской области			
Проверил		Нартпаев С.				Физкультурно-оздоровительный комплекс	Стадия	Лист	Листов
Разработал		Жангазиев					РП	20	
ГИП		Нартпаев С.				Развертка кровельных панелей "Сэндвич"	ТОО "ORDA CONCEPT " №24031280		
Н.контроль		Нартпаев С.							

Формат А1

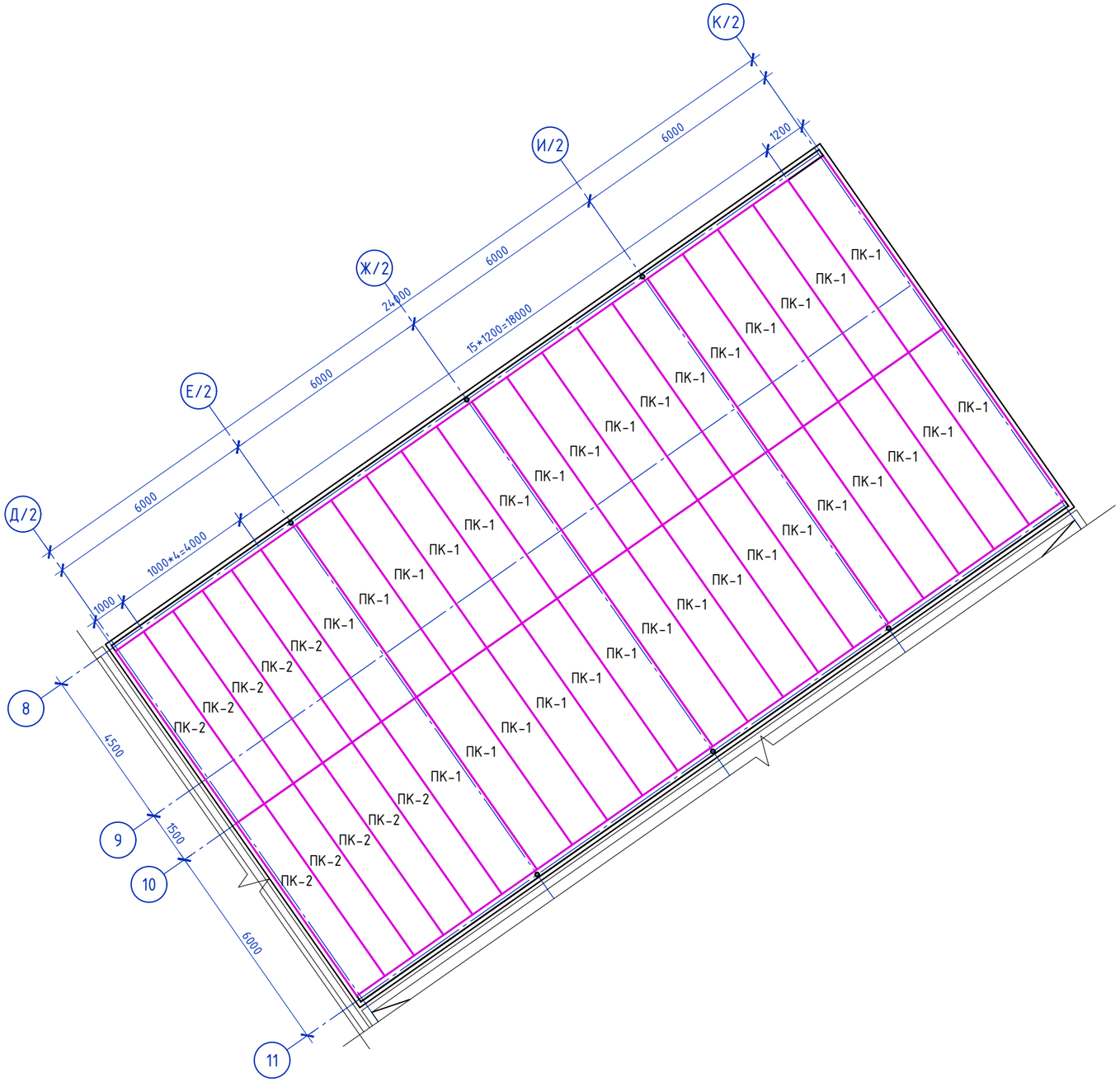

Спецификация элементов на Кровельные ТСП панели

Поз.	Обозначение	Наименование	Кол.	Масса ед., кг	Приме-чание
Кровельные ТСП панели "Сэндвич" с замком Z-LOCK толщиной 150 мм					
ПК-1	Завод "STYNERGY"	ST СПК-150-1200-5860-К	32		
ПК-2	Завод "STYNERGY"	ST СПК-150-1000-5860-К	10		
Фасонные и соединительные элементы.					
		Фасонный Элемент -1 t=0.5 Развертка 510 мм п.м.	21,16		
		Фасонный Элемент -2 t=0.5 Развертка 340 мм п.м.	21,16		
		Фасонный Элемент -3 t=0.5 Развертка 170 мм п.м.	21,16		
		Самосверлящий шуруп Ф5,5 l=135 с ЭПДМ - прокладкой шт.	115,0		
		Минеральная вата g=125кг/м^3 м^3	5,90		
		Герметик силиконовый м^2	5,90		
		Уплотнитель терморазделяющая лента м^2	8,30		
		Самосверлящий шуруп Ф5,5 l=35 с ЭПДМ - прокладкой шт.	900,0		
	ГОСТ 14918-2020	Желоб водосточный м^2	51,75		
	ГОСТ 14918-2020	Фартук Сталь кровельная оцинкованная δ=1,0 м^2	63,50		

Фасонный Элемент -1

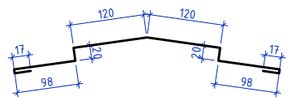

Фасонный Элемент -2

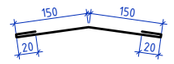

Фасонный Элемент -3

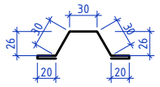

Изм.	Кол.уч	Лист	№док.	Подп.	Дата	Строительство физкультурно-оздоровительного комплекса в мкр Ұлы Дала по улице Жандарбекова 31 в городе Тараз Жамбылской области			
Проверил		Нартпаев Е				Физкультурно-оздоровительный комплекс	Стадия	Лист	Листов
Разработал		Жангазиев					РП	21	
ГИП		Нартпаев Е				Развертка кровельных панелей "Сэндвич"	ТОО "ORDA CONCEPT " №24031280		
Н.контроль		Нартпаев Е							

Стремянка лестница СТ-1
(выход на кровлю)

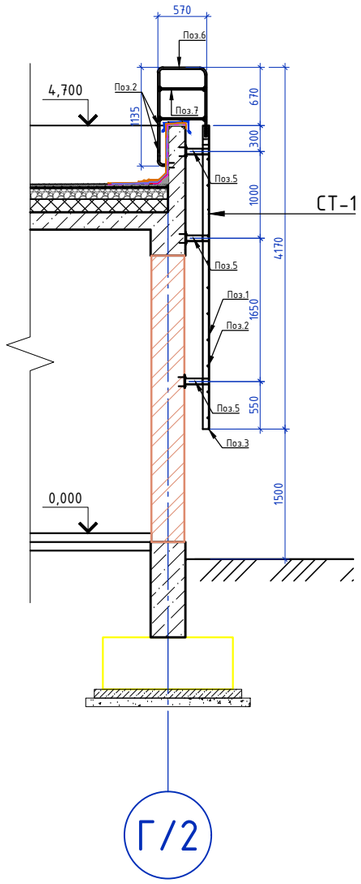

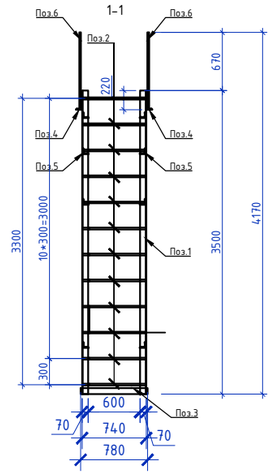

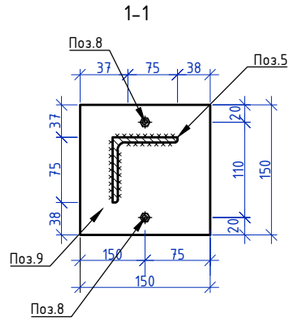

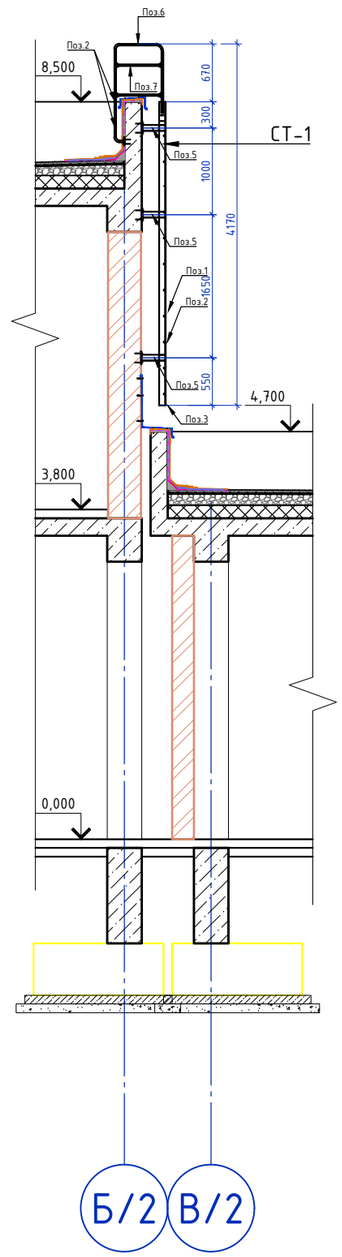

Спецификация металла на стремянку (СТ-1)

Марка позиция.	Обозначение.	Наименование.	Кол-во	Кол-во	Приме-чание.
		Пожарная лестница СТ-1 расход дан на одну лестницу	2		
1		Уголок 70х5 ГОСТ 8509-93 / С245 ГОСТ 27772-88 L=3500мм	2	18,72	37,45
2	ГОСТ 34028-2016	Арматура Ф18 А-I , L=740 мм	15	1,5	39,00
3		Уголок 70х5 ГОСТ 8509-93 / С245 ГОСТ 27772-88 L=780мм	2	4.2	8.4
4		Уголок 70х5 ГОСТ 8509-93 / С245 ГОСТ 27772-88 L=600мм	2	3,23	6,46
5		Уголок 70х5 ГОСТ 8509-93 / С245 ГОСТ 27772-88 L=900мм	6	4,84	29,05
6	ГОСТ 34028-2016	Арматура Ф18 А-I , L=5500мм	2	6,6	13,2
7	ГОСТ 34028-2016	Арматура Ф18 А-I , L=1050мм	2	2.1	4.2
8	Фирма " HILTI"	Анкер-гильза HLC -M6,5х60	12		
9		Лист 150х5 ГОСТ 19903-74 / С245 ГОСТ 27772-88 L=150мм	6	0,883	8,83

Изм.	Кол.уч	Лист	№док.	Подп.	Дата
Проверил		Нартпаев Е			
Разработал		Жангазиев			
ГИП		Нартпаев Е			
Н.контроль		Нартпаев Е			

Строительство физкультурно-оздоровительного комплекса в мкр Ұлы Дала по улице Жандарбекова 31 в городе Тараз Жамбылской области

Физкультурно-оздоровительный комплекс

Стадия	Лист	Листов
РП	22	

Стремянка лестница СТ-1 (выход на кровлю)

ТОО "ORDA CONCEPT " №24031280

План лестницы Л-1 на отм. 0,000

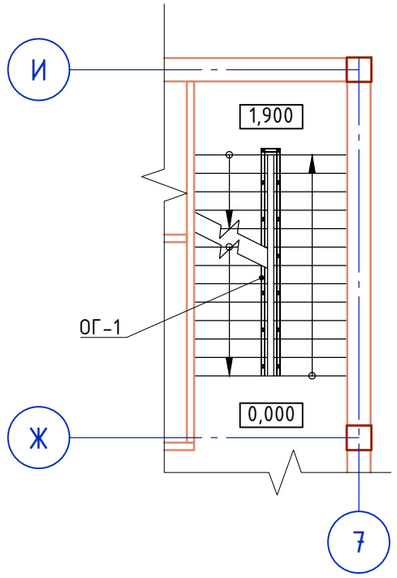

Фрагмент Ограждения ОГ-1

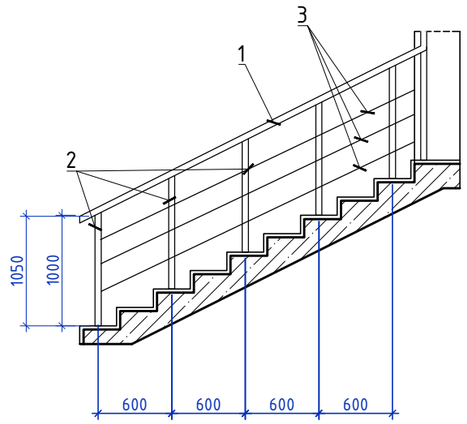

Спецификация элементов лестничное ограждение

Поз.	Обозначение	Наименование	Кол.	Масса ед., кг	Приме-чание
		Ограждение ОГ-1			
1	ГОСТ 9941-81	Поручень, тр.нерж. 50х4-12Х13 п.м.	8,20	4,44	36,41
2	ГОСТ 9941-81	Стойка, тр.нерж. 40х4-12Х13 L=1000	14	3,48	48,72
3	ГОСТ 9941-81	Прутки, тр.нерж. 16х2-12Х13 п.м.	24,60	0,67	16,48
		Лестничная клетка			
		Керамогранит СТ РК 1954-2017 - 11мм		17,0	Несколь-зящий
		Прослойка и заполнение швов из цементно-песч. раствора М 150 - 15мм		17,0	

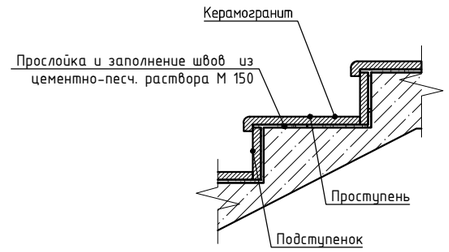

План лестницы Л-1 на отм. 3,800

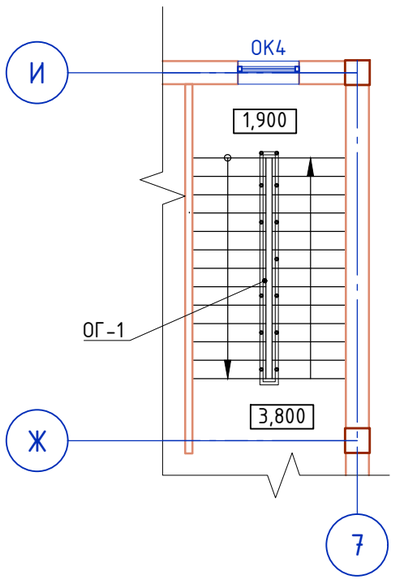

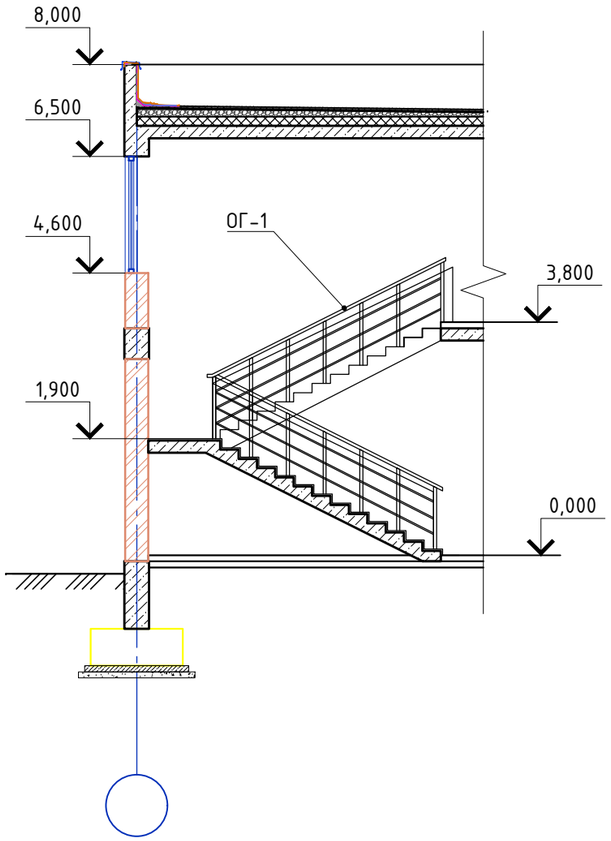

Изм.	Кол.уч	Лист	№док.	Подп.	Дата
Проверил		Нартпаев Е			
Разработал		Жангазиев			
ГИП		Нартпаев Е			
Н.контроль		Нартпаев Е			

Строительство физкультурно-оздоровительного комплекса в мкр Ұлы Дала по улице Жандарбекова 31 в городе Тараз Жамбылской области

Физкультурно-оздоровительный комплекс

Стадия	Лист	Листов
РП	23	

Ограждение лестницы

ТОО "ORDA CONCEPT " №24031280

План лестницы Л-1 на отм. 0,000

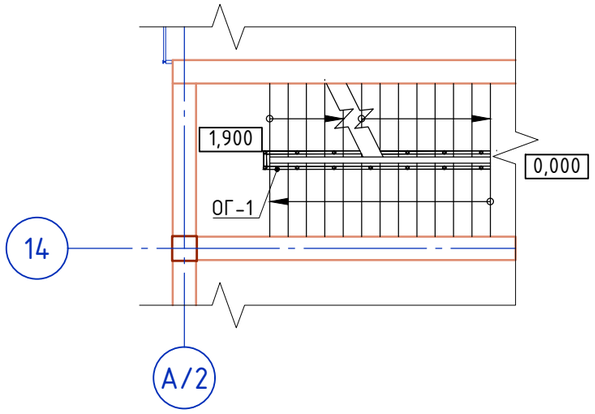

Фрагмент Ограждения ОГ-1

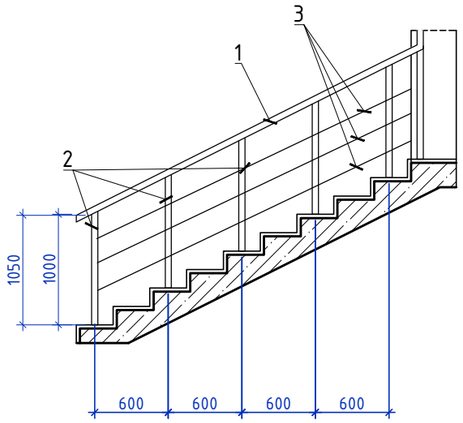

Спецификация элементов лестничное ограждение

Поз.	Обозначение	Наименование	Кол.	Масса ед., кг	Приме-чание
		Ограждение ОГ-1			
1	ГОСТ 9941-81	Поручень, тр.нерж. 50х4-12Х13 п.м.	9,60	4,44	42,62
2	ГОСТ 9941-81	Стойка, тр.нерж. 40х4-12Х13 L=1000	16	3,48	55,70
3	ГОСТ 9941-81	Прутки, тр.нерж. 16х2-12Х13 п.м.	28,80	0,67	19,30
		Лестничная клетка			
		Керамогранит СТ РК 1954-2017 - 11мм		17,0	Несколь-зящий
		Прослойка и заполнение швов из цементно-песч. раствора М 150 - 15мм		17,0	

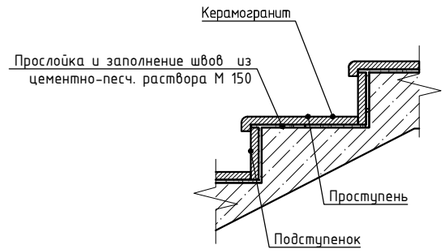

План лестницы Л-1 на отм. 0,000

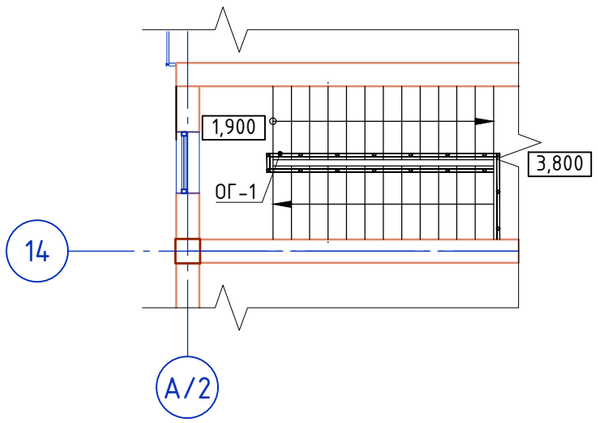

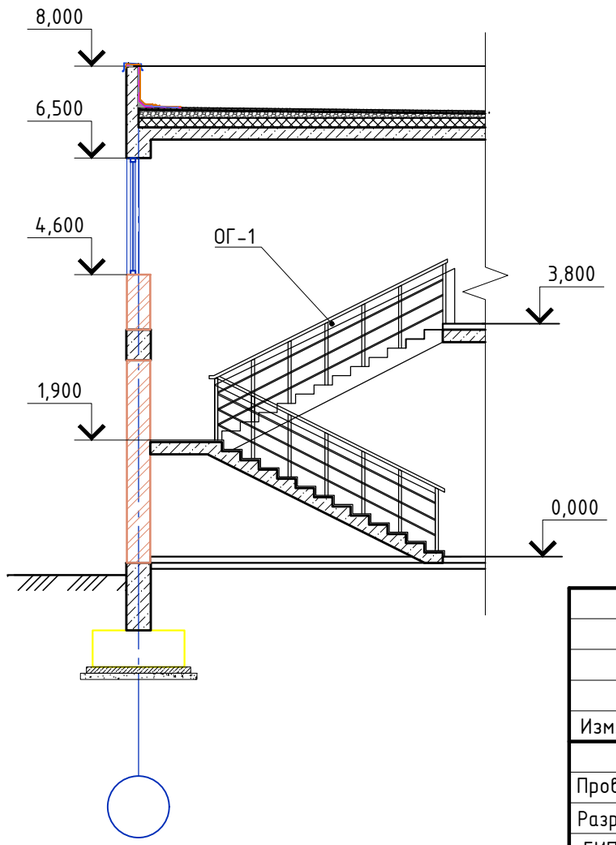

Изм.	Кол.уч	Лист	№док.	Подп.	Дата
Проверил		Нартпаев Е			
Разработал		Жангазиев			
ГИП		Нартпаев Е			
Н.контроль		Нартпаев Е			

Строительство физкультурно-оздоровительного комплекса в мкр Ұлы Дала по улице Жандарбекова 31 в городе Тараз Жамбылской области

Физкультурно-оздоровительный комплекс

Стадия	Лист	Листов
РП	24	

Ограждение лестницы

ТОО "ORDA CONCEPT " №24031280

Сечение 1-1
Цельностеклянный козырек

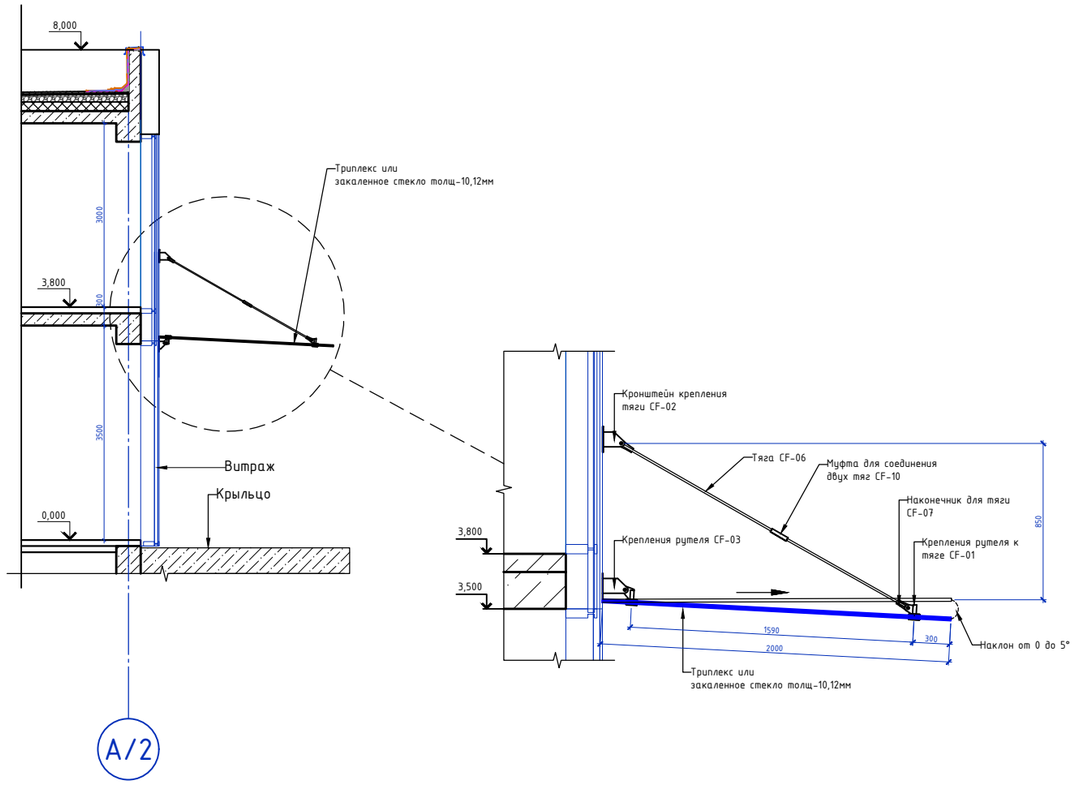

План цельностеклянного козырька

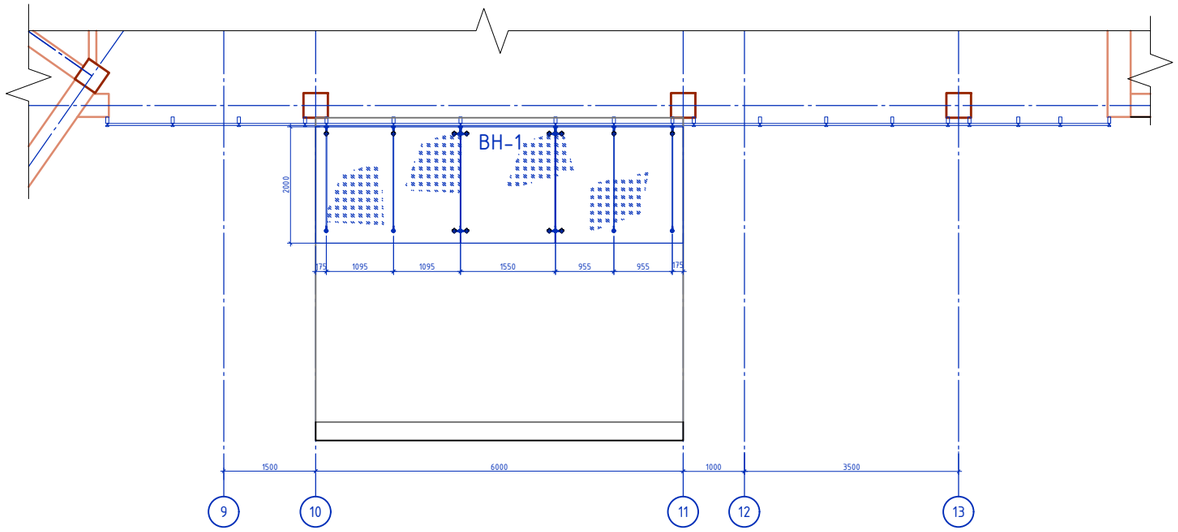

Спецификация (на один элемент)

Марка поз.	Обозначение	Наименование	Кол.	Масса ед.,кг	Приме-чание
		Цельностеклянный козырек элементы сборных деталей	1		
1	Системы остекления «СПАЙДЕР»	Крепления рутеля к тяге CF-01 шт.	4		
2	Системы остекления «СПАЙДЕР»	Кронштейн крепления тяги CF-01 шт.	4		
3	Системы остекления «СПАЙДЕР»	Наконечник для тяги (левый) M14, CF-07L шт.	6		
4	Системы остекления «СПАЙДЕР»	Тяга M14, CF-06 L=1760 шт.	6		
5	Системы остекления «СПАЙДЕР»	Муфта для соединения двух тяг CF-10 шт.	6		
6	Системы остекления «СПАЙДЕР»	Кронштейн крепления тяги CF-02 шт.	6		
7	Системы остекления «СПАЙДЕР»	Крепления рутеля CF-03 шт.	6		
8	Системы остекления «СПАЙДЕР»	Наконечник для тяги (правый) M14, CF-07R шт.	6		
9	Системы остекления «СПАЙДЕР»	Стекло закаленное, δ=12мм $м^2$	12,10		
10	Системы остекления «СПАЙДЕР»	Комплект крепления к тяге двухпалый CF-01 шт.	4		

Изм.	Кол.уч	Лист	№док.	Подп.	Дата	Строительство физкультурно-оздоровительного комплекса в мкр Ұлы Дала по улице Жандарбекова 31 в городе Тараз Жамбылской области			
Проверил		Нартпаев				Физкультурно-оздоровительный комплекс	Стадия	Лист	Листов
Разработал		Жангазиев					РП	25	
ГИП		Нартпаев				Козырек №1. Спецификация элементов	ТОО "ORDA CONCEPT " №24031280		
Н.контроль		Нартпаев							

Сечение 1-1
Цельностеклянный козырек №2

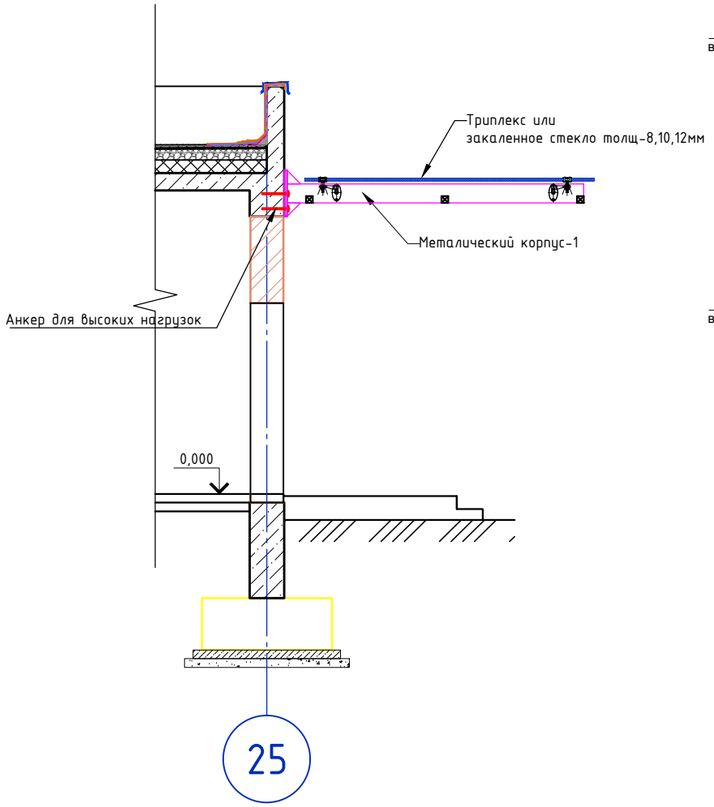

Монтажные схема металлического корпуса

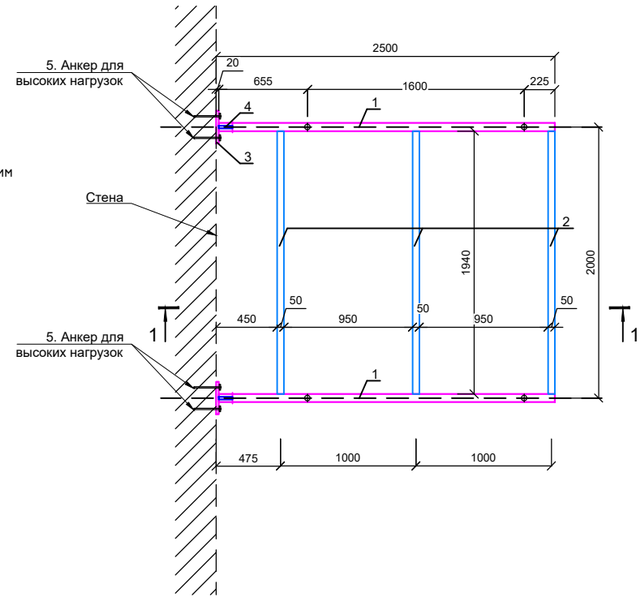

Стекло закаленное 8/10/12мм S=5.50 м²

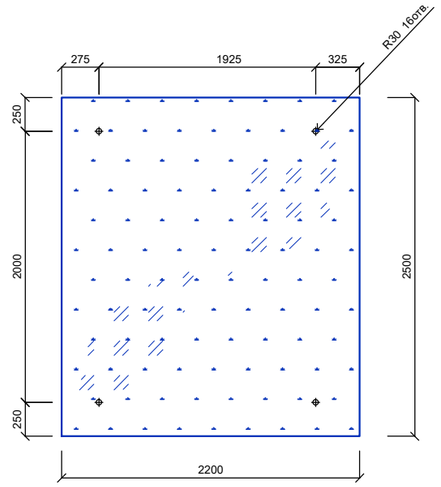

Схема установки Спайдера

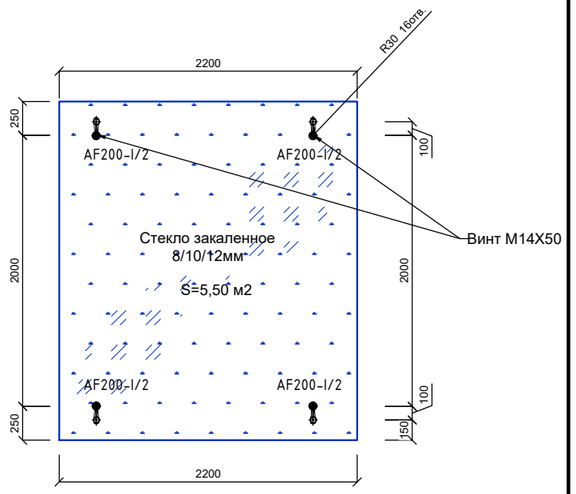

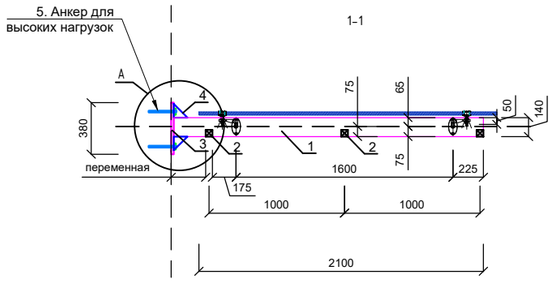

Спайдер двухлапый 180град AF200-I

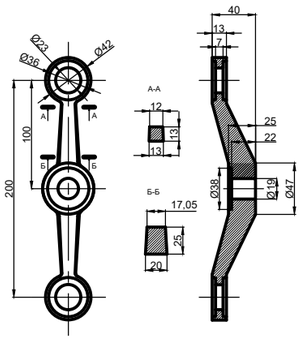

Спайдер AF200-I/2, SSS

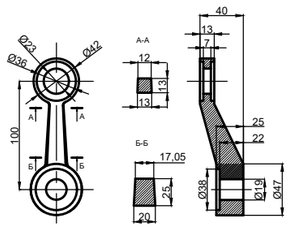

Рутель ВРТ 12-48-В (12-16)

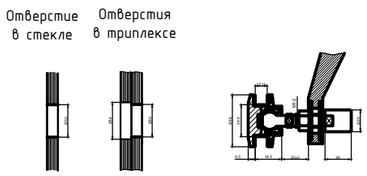

Z15 Kin Long Коннектор /кронштейн

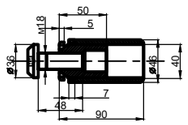

Узель-А

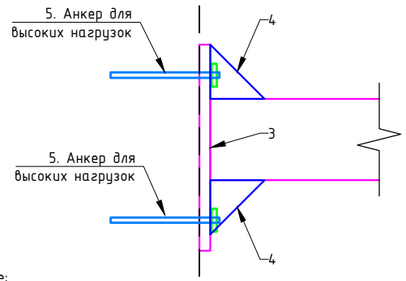

Примечание:
1. Данный лист читать совместно листом АР-
2. До изготовления секций и элементов конструкций места их монтажа предварительно замерить.
3. Сварку деталей конструкций осуществлять электродами Э-46А.
4. Защиту строительных конструкций от коррозии выполнять в соответствии с указаниями СНиП 2.03.11-85
5. Защита строительных конструкций от коррозии и СНиП 3.04.03-85* "Защита строительных конструкций и сооружений от коррозии".

Спецификация
(на один элемент)

Марка поз.	Обозначение	Наименование	Кол.	Масса ед.,кг	Приме-чание
		Цельностеклянный козырек -2 элементы сборных деталей	2		
1	ГОСТ 8645-68, 30245-03	Труба оцинкованная ▯ 140х60х4 L=2,000 п.м.	2		
2	ГОСТ 380-2005	Труба оцинкованная ▢ 50х50х2 L=1,94п.м	2		
3	ГОСТ 19903-74*	Пластина — 6х240х380	2		
4	ГОСТ 24379	Пластина — 6х100х100	4		
5	ГОСТ 24379	Анкер для высоких нагрузок	4		
6	Системы остекления <<СПАЙДЕР>>	Спайдер AF200-I/2	4		
7	Системы остекления <<СПАЙДЕР>>	Рутель ВРТ 12-48-В (12-16)	4		
8	Системы остекления <<СПАЙДЕР>>	Коннектор для спайдера (Z15 Kin Long)	4		
9	ГОСТ 7798-70	Болт м42 -для крепление спайдера	4		
10	Системы остекления <<СПАЙДЕР>>	Стекло закаленное 8/10/12мм	1		Общ: S=5,50 м2

Изм.	Кол.уч	Лист	№док.	Подп.	Дата	
						Строительство физкультурно-оздоровительного комплекса в мкр Ұлы Дала по улице Жандарбекова 31 в городе Тараз Жамбылской области
Проверил		Нартпаев Е				Физкультурно-оздоровительный комплекс — Стадия: РП; Лист: 26; Листов:
Разработал		Жангазиев				
ГИП		Нартпаев Е				Козырек №2. Спецификация элементов — ТОО "ORDA CONCEPT " №24031280
Н.контроль		Нартпаев Е				

Формат А2