Қазақстан Республикасы
Түркестан облысы
Шымкент қаласы
«БІРЛЕСТІК»
Жауапкершілігі шектеулі серіктестігі

Республика Казахстан Туркестанская
область г.Шымкент
Товарищество с ограниченной
ответственностью
«БІРЛЕСТІК»

Государственная Лицензия № 13013346 от 16 .01 .2019 года.Выданная Управлением государственного архитектурно-строительного контроля города Шымкент". Акимата города Шымкент. 160011, РК, г.Шымкент, улица Толстого, дом №75" 1, БИН: 990240007206 электронный адрес: birlestik2009@mail.ru тел:8 (7252)433004

Заказ: 02-2023 -НСС
Заказчик: ГУ "Отдел жилищно-коммунального хозяйства,пассажирского транспорта,автомобильных дорог и жилищной инспекции Карасайского района"

РАБОЧИЙ ПРОЕКТ

"Реконструкция и строительство системы водоснабжения в с.Жармухамет Карасайского района Алматинской области"

Том II
Альбом 9
Наружные сети связи

г.Шымкент - 2024 г.

Қазақстан Республикасы
Түркестан облысы
Шымкент қаласы
«БІРЛЕСТІК»
Жауапкершілігі шектеулі серіктестігі

Республика Казахстан Туркестанская
область г.Шымкент
Товарищество с ограниченной
ответственностью
«БІРЛЕСТІК»

Государственная Лицензия № 13013346 от 16 .01 .2019 года.Выданная Управлением государственного архитектурно-строительного контроля города Шымкент". Акимата города Шымкент. 160011, РК, г.Шымкент, улица Толстого, дом №75" 1, БИН: 990240007206 электронный адрес: Ьirlestik2009@mail.ru тел:8 (7252)433004

Заказ: 02-2023 -НСС
Заказчик: ГУ "Отдел жилищно-коммунального хозяйства,пассажирского транспорта,автомобильных дорог и жилищной инспекции Карасайского района"

РАБОЧИЙ ПРОЕКТ

"Реконструкция и строительство системы водоснабжения в с.Жармухамет Карасайского района Алматинской области"

Том II
Альбом 9
Наружные сети связи

Директор ТОО «Бірлестік» Жолшиева А.С.

Главный инженер проекта Байболов А.

г.Шымкент - 2024 г.

Общие указания.

Данный раздел проекта выполнен на основании задания на проектирование, строительных планов и в соответствии с нормативной документацией.

Видеонаблюдение.

В качестве основы для проектирования системы видеонаблюдения применяется видеорегистратор "HiWatch DS-N108", размещенный в комнате сторожки.

На объекте устанавливаются 6 видеокамер телевизионного наблюдения:

4 уличная поворотная видеокамера модели "HiWatch DS-T215", с дальностью действия EXIR-подсветки до 100м;

1 уличная камера "HiWatch DS-T520", с дальностью действия ИК-подсветки до 50 м.

Уличные поворотные видеокамеры установить на опорах наружного электроосвещение.

Для управление поворотными видеокамерами используются пульты управления PTZ камерами.

Высота установки видеокамер принять по наилучшей видимости.

Сигналы с 8 видеокамер передаются посредством кабельной сети на видеорегистратор. В видеорегистраторе установлен жесткий диск размером 6ТВ, что обеспечивает хранения видеоданных в течение месяца. Просмотр видеоинформации осуществляется с монитора. Для подключения видеокамеры к видеорегистратору применяются кабели комбинированные предназначены для передачи видео сигналов с одновременным подключением питания КВК-В 2х2х1мм2. Для питания видеокамер применяется блок питания с индивидуальной защитой каждого канала, с стабилизированным выходом напряжением 12В, с защитой от короткого замыкания.

Кабели в зданий прокладываются в кабель каналах по стене и в траншее полиэтиленовых трубах.

Кабели сети видеонаблюдения прокладываются в траншее на глубине - 0,7 м.

Монтаж, наладку и сдачу в эксплуатацию спроектированных систем выполнить правилами устройства электроустановок (ПУЭ) и подключение к электрооборудованию выполнить в соответствии с технической документацией заводов-изготовителей.

Все электромонтажные работы выполнить в соответствии с ПУЭ РК 2015 и серии А11-2011.

Тревожная сигнализация.

Для обеспечения водозаборной сооружений санитарной безопасности проектом предусматривается автоматическая тревожная сигнализация.

В качестве приемно-контрольного прибора принят прибор ППКОП "Гранит-4А". Электропитание прибора ППКОП предусмотрено от ЩС-1 в части "ОПС".

Для обеспечения тревожной сигнализации территории водозаборной сооружений проектом предусматривается установка извещателя марки Focus серии АВТ-100 на опорах освещений. Высота установки извещателя движения принять не менее 2м. Проводка выполняется проводом КСПВ 1х2х1,5 мм в трубе в траншее.

Оповещение осуществляется от светозвукового оповещателя типа "LD 96", установленного на наружной стене здания. Электропитание прибора оповещателя предусмотрено в части "ОПС".

Оперативная связь выполняется посредством передачи информации о тревожных и прочих событиях на телефоны оповещения через каналы связи GSM, которое устанавливаемое на приборе ППКОП "Гранит-4А". Встроенный GSM коммуникатор передает информацию о состоянии прибора на мобильные телефоны. Информация передается при возникновении события и по запросу пользователя. Способ передачи: голосовое сообщение и SMS.

Монтаж, наладку и сдачу в эксплуатацию спроектированных систем выполнить правилами устройства электроустановок (ПУЭ) и подключение к электрооборудованию выполнить в соответствии с технической документацией заводов-изготовителей.

Ведомость рабочих чертежей комплекта НСС

Лист	Наименование	Примечание
1	Общие данные	
2	План наружной сети связи.	
3	Кабельный журнал. Объем земляных работ.	

Ведомость ссылочных и прилагаемых документов

Обозначение	Наименование	Примечание
	Ссылочные документы	
ТП А11-2011	Прокладка кабелей напряжением до 35кв в траншеях.	
ТП А10-93	Защитное заземление и зануление электрооборудования	
серия 3.407-150	Заземляющие устройства опор воздушных линий электропередачи напряжением 0,38; 6; 10; 20 и 35 кВ	
СН РК 4.04-07-2019	Электротехнические устройства	
	Прилагаемые документы	
НСС.СО	Спецификация оборудования, изделий и материалов	на одном листе

Основные технические показатели

1	Видеорегистратор 8-и канальный	шт	1
2	Количество уличных поворотных видеокамер	шт	7
3	Количество уличных видеокамер	шт	1
4	Количество извещателя периметровый	шт	8

Рабочий проект разработан в соответствии с действующими на территории Республики Казахстан нормами и правилами и предусматривает мероприятия, обеспечивающие взрыво-пожаро-безопасность, исключающие вредные воздействия на окружающую среду и воздушный бассейн, а также предупреждающие чрезвычайные ситуации природного и техногенного характера.

Главный инженер проекта: _____ Байболов А.

Взам. инв. N

Подпись и дата

Инв. N подл.

Изм.	Кол. уч.	Лист	№док	Подп.	Дата
					2024
ГИП		Байболов А.			03.04
Исполнил		Толен Б.			03.04
Проверил		Байболов А.			03.04
Нор.Контро		Алибеков К.			03.04

02-2023 НСС

Реконструкция и строительство системы водоснабжения в с.Жармухамбет Карасайского района Алматинской области. (водоснабжение)

Наружные системы связи

Стадия	Лист	Листов
РП	1	3

Общие данные

ТОО «Бірлестік» г. Шымкент - 2024 год

формат А3

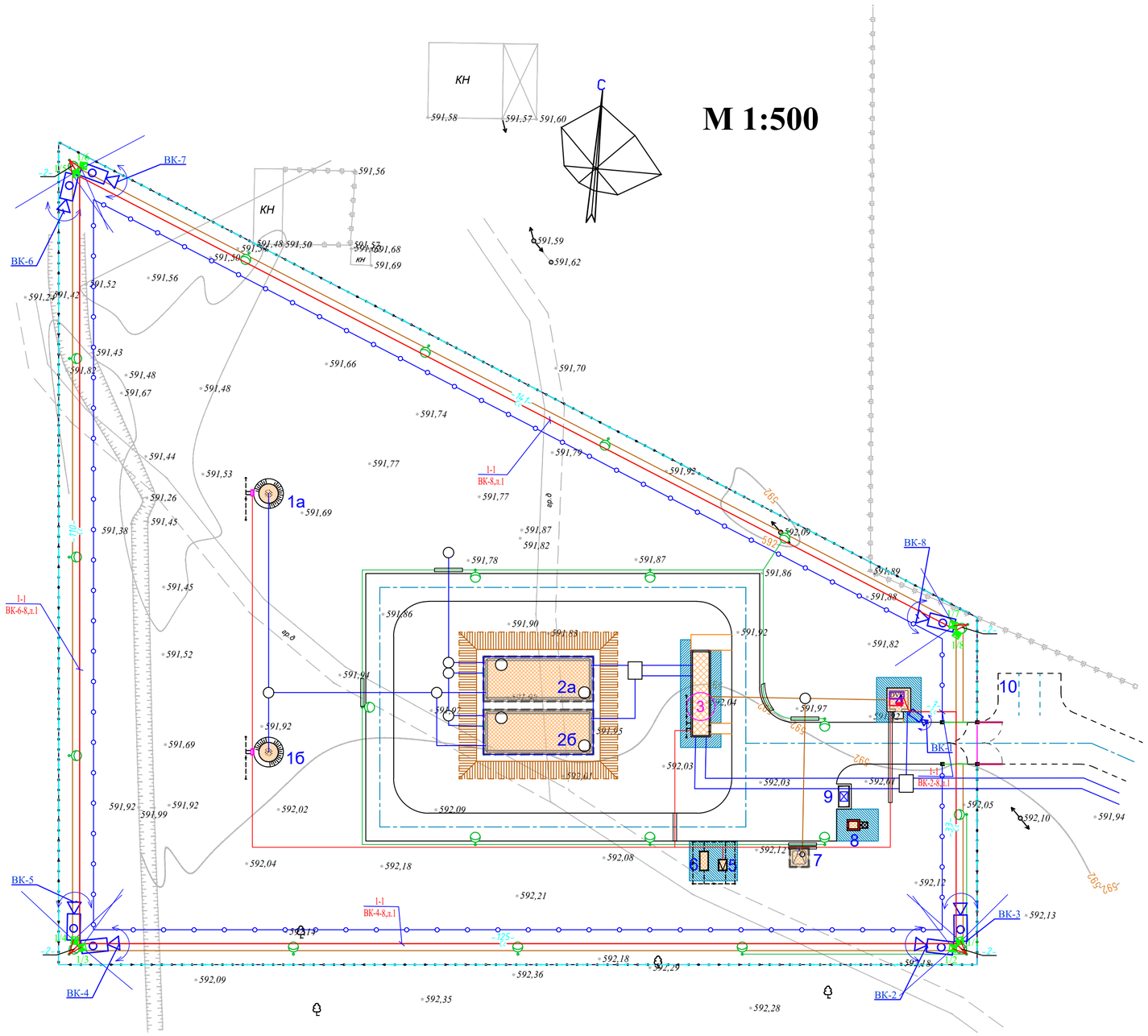

Экспликация зданий и сооружений

Номер по генп	Наименование		Кол-во	Примечание
1а	Насосная станция I-го подъема	16,19м2	1	проектируемая
1б	Насосная станция I-го подъема	16,19м2	1	проектируемая
2а	Резервуар	100.48м2	1	проектируемая
2б	Резервуар	100.48м2	1	проектируемая
3	Насосная станция II-го подъема	34.72м2	1	проектируемая
4	КПП	12,96 м2	1	проектируемая
5	КТП (КТЗ)	1,83 м2	1	проектируемая
6	ДЭС (КТЗ)	3,24 м2	1	готовая сборка (модульная)
7	Выгреб	7.29 м2	1	проектируемая
8	Уборная на одно очко с водонепроницаемым выгребом	3,90м2	1	проектируемая
9	Мусорокентейнер	-	1	проектируемая
10	Автопарковка	-	1	проектируемая

УСЛОВНЫЕ ОБОЗНАЧЕНИЕ

- Cc — кабель слаботочной сети в трубе
- опора наружного электроосвещения со светодиодными светильниками
- прибор приемно-контрольный охранно-пожарный
- извещатель периметровый

Примечание.

1. Высота установки извещателя периметровый принять не менее 2м.

Взам. инв. N	Подпись и дата	Инв. N подл.

Изм.	Кол. уч.	Лист	№док	Подп.	Дата				
					2024	02-2023 НСС			
						Реконструкция и строительство системы водоснабжения в с.Жармухамбет Карасайского района Алматинской области. (водоснабжение)			
ГИП		Байболов А.			03.04	Наружные системы связи	Стадия	Лист	Листов
Исполнил		Толен Б.			03.04		РП	2	
Проверил		Байболов А.			03.04	*План наружной сети связи.*	ТОО «Бірлестік» г. Шымкент - 2024 год		
Нор.Контро		Алибеков К.			03.04				

КАБЕЛЬНЫЙ ЖУРНАЛ (Начало)

Марка	От	До	Длина	Способ прокладки: в траншее	Способ прокладки: в трубе в траншее	Способ прокладки: в здании (по опоре)	Марка кабеля	Примечание
КЛ (Видеонаблюдение)								
ВК-1	Видеорегистратор (КПП)	Видеокамера ВК-1	5	-	-	5	КВК-В 2х2х1	
ВК-2	Видеорегистратор (КПП)	Видеокамера ВК-2	52	-	42	10	КВК-В 2х2х1	
ВК-3	Видеорегистратор (КПП)	Видеокамера ВК-3	52	-	42	10	КВК-В 2х2х1	
ВК-4	Видеорегистратор (КПП)	Видеокамера ВК-4	177	-	167	10	КВК-В 2х2х1	
ВК-5	Видеорегистратор (КПП)	Видеокамера ВК-5	177	-	167	10	КВК-В 2х2х1	
ВК-6	Видеорегистратор (КПП)	Видеокамера ВК-6	287	-	277	10	КВК-В 2х2х1	
ВК-7	Видеорегистратор (КПП)	Видеокамера ВК-7	287	-	277	10	КВК-В 2х2х1	
ВК-8	Видеорегистратор (КПП)	Видеокамера ВК-8	428	-	418	10	КВК-В 2х2х1	
		ИТОГО:	1465	-	1390	75	КВК-В 2х2х1	
КЛ (Тревожная сигнализация)								
л.1	ППКОП (КПП)	1/1...1/8	404	-	324	80	КСПВ 1х2х1,5	

Объем земляных работ

Виды работ	Тип	Ед. изм.	Сети КЛ
Длина траншеи для 1-го кабеля	Т1	м	324
Общий объем земли, удаляемый из траншеи		$м^3$	58,32
Объем земли, подлежащей засыпке обратно		$м^3$	58,32
Объем для подсыпки "постели" просеянной земли или песка		$м^3$	-
Полиэтиленовая труба		м	324

Структурная схема сети видеонаблюдение

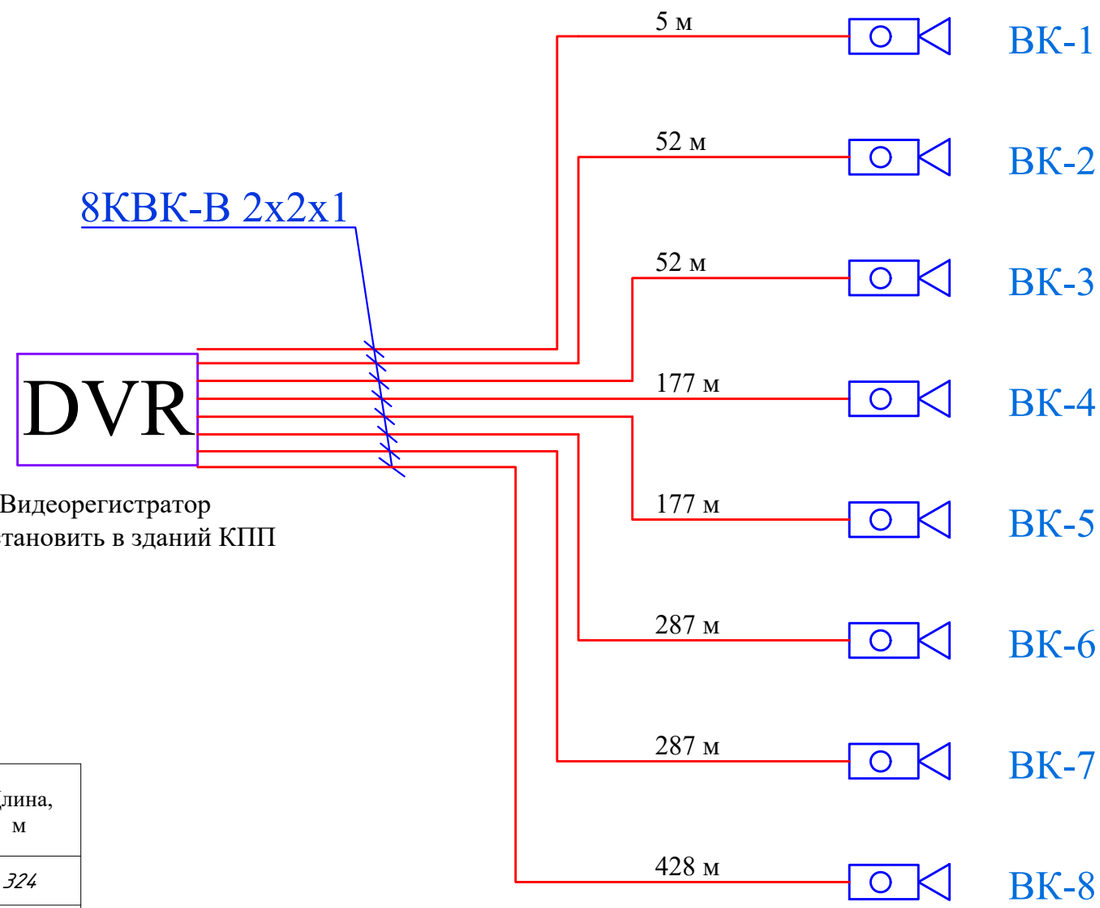

Потребность кабелей

Число и сечение жил, мм2	Марка: КВК-В	Марка: КСПВ
2х2х1	1465	-
1х2х1,5	-	404

Потребность труб

Обозначение по стандарту	Диаметр по стандарту, мм	Длина, м
Полиэтиленовая труба ГОСТ 18599-2001	110	324

Взам. инв. N

Подпись и дата

Инв. N подл.

Изм.	Кол. уч.	Лист	№док.	Подп.	Дата
					2024
ГИП		Байболов А.			03.04
Исполнил		Толен Б.			03.04
Проверил		Байболов А.			03.04
Нор.Контро		Алибеков К.			03.04

02-2023 НСС

Реконструкция и строительство системы водоснабжения в с.Жармухамбет Карасайского района Алматинской области. (водоснабжение)

Наружные системы связи

Стадия	Лист	Листов
РП	3	

Кабельный журнал. Объем земляных работ.

ТОО «Бірлестік» г. Шымкент - 2024 год

формат А3

Позиция	Наименование и техническая характеристика	Тип, марка обозначение документа, опросного листа	Код оборудования, изделия, материала	Поставщик	Еденица измерения	Коли-чество	Масса единицы, кг.	Примечание
1	2	3	4	5	6	7	8	9
	Видеонаблюдение							
1	8-и канальный видеорегистратор поддержка VGA/HDMI / USB / сетевое подключение / 1 SATA HDD max 6TB/ 12V 2A	HiWatch DS-N108		"HiWatch"	шт.	1		
2	Уличная поворотная видеокамера объектив 4-75мм,1/2.8" Progressive Scan CMOS с кронштейном, дальность действия EXIR-подсветки до 100м	HiWatch DS-T215		"HiWatch"	шт.	7		
3	Уличная видеокамера Sony объектив 2.8мм, 1/2.8" Progressive Scan CMOS дальность действия EXIR-подсветки до 40м	HiWatch DS-T520		"HiWatch"	шт.	1		
4	Монитор, дисплей: 24" LED				шт.	1		
5	PTZ Пульт управления	DS-RC105		"HiWatch"	шт.	1		
6	Импульсный блок питания на 8-каналов с индивидуальной защитой каждого канала; стабилизированный; выход: защита: короткое замыкание.	SIHD -1205-08 CB		"AndGood"	шт.	1		
7	Жесткий диск 6Tb				шт.	1		
8	Мультикабель для систем видеонаблюдения	КВК-В 2х2х1			м.	1465		
9	Кабельный канал	80х40			м.	5		
10	Труба полиэтиленовая с диаметром 110мм, ГОСТ 18599-2001	ПЭ 80 SDR41 110х2.7		"Электрокомплект"	м	324		
	Тревожная сигнализация							
1	Извещатель периметровый, активный 2-х лучевой, 100м	АВТ-100		"INTANT"	шт.	8		
2	Кабель для систем тревожной сигнализации	КСПВ 1х2х1,5			м.	404		
3	Кабельный канал	40х25			м.	5		

Взам. инв. N

Подпись и дата

Инв. N подл.

Изм.	Кол. уч.	Лист	№док.	Подп.	Дата
					2024
ГИП		Байболов А.			03.04
Исполнил		Толен Б.			03.04
Проверил		Байболов А.			03.04
Нор.Контро		Алибеков К.			03.04

02-2023 НСС.СО

Реконструкция и строительство системы водоснабжения в с.Жармухамбет Карасайского района Алматинской области. (водоснабжение)

Наружные системы связи

Стадия	Лист	Листов
РП	1	1

Спецификация оборудования, изделий и материалов

ТОО «Бірлестік» г. Шымкент - 2024 год