Қазақстан Республикасы
Түркестан облысы
Шымкент қаласы
«БІРЛЕСТІК»
Жауапкершілігі шектеулі серіктестігі

Республика Казахстан Туркестанская
область г.Шымкент
Товарищество с ограниченной
ответственностью
«БІРЛЕСТІК»

Государственная Лицензия № 13013346 от 16 .01 .2019 года.Выданная Управлением государственного архитектурно-строительного контроля города Шымкент". Акимата города Шымкент. 160011, РК, г.Шымкент, улица Толстого, дом №75" 1, БИН: 990240007206 электронный адрес: birlestik2009@mail.ru тел:8 (7252)433004

Заказ: 01-02-2023 -НВ
Заказчик: ГУ "Отдел жилищно-коммунального хозяйства и жилищной инспекции Карасайского района"

РАБОЧИЙ ПРОЕКТ

"Реконструкция и строительство системы водоснабжения в с.Шалкар Карасайского района Алматинской области"

Том II
Альбом 3
Наружные сети водоснабжения

г.Шымкент - 2024 г.

Қазақстан Республикасы
Түркестан облысы
Шымкент қаласы
«БІРЛЕСТІК»
Жауапкершілігі шектеулі серіктестігі

Республика Казахстан Туркестанская
область г.Шымкент
Товарищество с ограниченной
ответственностью
«БІРЛЕСТІК»

Государственная Лицензия № 13013346 от 16 .01 .2019 года.Выданная Управлением государственного архитектурно-строительного контроля города Шымкент". Акимата города Шымкент. 160011, РК, г.Шымкент, улица Толстого, дом №75" 1, БИН: 990240007206 электронный адрес: birlestik2009@mail.ru тел:8 (7252)433004

Заказ: 01-02-2023 -НВ
Заказчик: ГУ "Отдел жилищно-коммунального хозяйства и жилищной инспекции Карасайского района"

РАБОЧИЙ ПРОЕКТ

"Реконструкция и строительство системы водоснабжения в с.Шалкар Карасайского района Алматинской области"

Том II
Альбом 3
Наружные сети водоснабжения

Директор ТОО «Бірлестік» Жолшиева А.С.

Главный инженер проекта Байболов А.

г.Шымкент - 2024 г.

ОСНОВНЫЕ ПОКАЗАТЕЛИ ПО СИСТЕМЕ ВОДОСНАБЖЕНИЯ

Наименование сети	Расчетный расход воды			Примечание
	м³/сут	м³/час	л/с	
Сеть хозяйственно-противопожарного водопровода	852,03	35,50	9,89	

ВЕДОМОСТЬ ССЫЛОЧНЫХ И ПРИЛАГАЕМЫХ ДОКУМЕНТОВ

Обозначение	Наименование	Примечание
	ССЫЛОЧНЫЕ ДОКУМЕНТЫ	
Серия 4.900-10	Альбом оборудования,фасонных частей и арматуры	
выпуск 1.2.5	для сетей и сооружений водопровода и канализации.	
Серия 4.900-9 выпуск 0-1	Узлы и детали трубопроводов из пластмассовых	
	труб для систем водоснабжения и канализации.	
СН СК 4.01-05-2002	Инструкция по проектированию и монтажу	
	водопроводных и канализационных сетей	
	из пластмассовых труб.	
Т.П. 901-09-11.84	Колодцы водопроводные.	
	ПРИЛАГАЕМЫЕ ДОКУМЕНТЫ	
01-02-2023	Спецификация оборудования изделии и материалов	6 листа
01-02-2023	Указатель пожарного гидранта	1 лист
01-02-2023	Таблица параметров водопроводных колодцев	14 листа

Согласовано

Гл. спец.

Взам. инв. №

Подп. и дата

Инв. № подл.

Рабочий проект разработан в соответствии с действующими на территории РК нормами и правилами и предусматривает мероприятия, обеспечивающие взрыво- пожаро-безопасность и исключающие вредные воздействия на окружающие среду и воздушный бассейн, а так же предупреждающие чрезвычайные ситуации природного и техногенного характера.

Главный инженер проекта: _____ Баубаловв А.

Общие указания.

Настоящий рабочий проект разработан на основании:

а) Задания на проектирование.

в) технических условий "на водоснабжение"

в) в соответствии с требованием СНиП РК 4.01-02-2009 Водоснабжение Наружные сети и сооружения (с изменениями от 29.06.2010 г.).

Площадка строительства характеризуется следующими показателями.

Отчет о результатах инженерно-геологических изысканий по объекту выполнено ТОО «Alem Geo Inzhenering» согласно задания на проектирование.

Климатический район I-В.

Грунтовые воды выработками глубиной до 3,0м не вскрыты.

Краткая климатическая справка

Климатическая справка принята в соответствии с СП РК 2.04-01-2017 «Строительная климатология» (с изменениями от 01.04.2019 г.) и НТП РК 01-01-3.1 (4.1)-2017 - «НАГРУЗКИ И ВОЗДЕЙСТВИЯ НА ЗДАНИЯ».

Климатическая справка приведена по метеостанции Пункт Алматы.

Климатический подрайон III-В.

Температура воздуха, °С:

абсолютно максимальная +43,4

абсолютно минимальная -37,7

Средняя максимальная температура воздуха наиболее теплого месяца, °С +30,0

Температура воздуха наиболее холодных (обеспеченностью 0,98), °С:

сутак -26,9

пятидневки -23,3

Нормативная глубина промерзания грунтов составляет:

-для крупнообломочных грунтов 0,34 м;

-для суглинков 0,79 м;

-для супеси и песков 0,28 м.

Снеговая нагрузка - II район, 1,2 кПа (120 кгс/м²).

Ветровой напор - II район, 0,39 кПа (39 кгс/м²).

Гололедные нагрузки - III район, 10 мм.

В результате анализа частных значений показателей физико-механических свойств грунтов, определенных лабораторными и полевыми методами, с учетом данных о геологическом строении и литологических особенностях грунтов, в пределах изученной толщи грунтов до глубины 3,0м (сверху вниз) выделены две инженерно- геологических элемента (ИГЭ), описание которых приводится ниже:

(ИГ-1) Насыпной грунт Мощность 0,30м.

(ИГ-2) Суглинки четвертичные твердой консистенции. Мощность 2,7м

Гидрогеологические условия

В литологическом строении трасса водопровода работ до разведанной глубины 3,0м с поверхности залегает суглинки светло-коричневого цвета твердой консистенции, сверху грунты перекрыты насыпным грунтом.

В пределах площадки изысканий подземные воды до глубины 3,0м не вскрыты.

Сейсмичность района (СП РК 2.03-30-2017), оценивается в 9 баллов. Сейсмичность площадки 9 баллов. Категория грунтов по сейсмичности – II.

Согласно п. 7.4 СНиП РК 4.01-02-2009 принята 3 категория по степени обеспеченности подачи воды.

Водопроводные сети предусмотрены для подачи воды на хоз-питьевые и противопожарные нужды.

Режим водопотребления согласно СНиП РК 4.01.02-2009, принят круглосуточным.

Наружные водопроводные сети приняты кольцевые низкого давления.

Источником водоснабжение поселка предусматривается от проектируемые скважины и проектируемого водозабора.

Нормы хозяйственно-питьевого водоснабжения приняты согласно СНиП РК 4.01-02-2009 В зависимости от степени благоустройства жилой застройки.

Диаметры магистральных кольцевых сетей приняты по расчету, из условия обеспечения подачи суммарных расчетных расходов воды на хозяйственно-питьевые и противопожарные нужды.

Протяжённость сетей водоснабжения из полиэтиленовых труб ПЭ 100 SDR17 «питьевая» по СТ РК ИСО 4427-2-2014 составляет 45289,20м. Из них: диаметром 180х10,7 мм - 4963,10 м, 160х9,5 мм - 1284,60 м, 140х8,3 мм - 3118,40м, 125х7,4 мм - 581,70м, 110х6,6 мм - 12314,70м, диаметром 63х3,8 мм - 708,70м, диаметром 25х2,3 мм - 22338,0 м.

Согласно п.4.1 СНиП РК 4.01-02-2009 проектом предусматривается подвод воды к границам участков жилых домов полиэтиленовыми трубами Ø25х2,3мм с установкой приборов учета в водоразборном колодце (ВРК) на несколько потребителей.

Трубопровод укладывать в траншее на уплотненное основание толщиной 300мм с коэффициентом уплотнения 0,95. При обратной засыпке трубопроводов над верхом трубы обязательно устройство защитного слоя из мягкого местного грунта толщиной не менее 30см, не содержащего твердых включений (щебня, камней, кирпичей и т.д). Подсыпка грунтом трубопровода производится ручным не механизированным инструментом. Уплотнение грунта в пазухах между стенкой траншеи и трубой, а также всего защитного слоя следует проводить ручной механической трамбовкой до достижения коэффициента уплотнения 1,65 тс/м². Уплотнение первого защитного слоя толщиной 10 см непосредственно над трубопроводом производить ручным инструментом.

Колодцы на сетях водопровода необходимо устанавливать на основание из уплотненного местного грунта на глубину 0,3м и с устройством водонепроницаемых днищ и стен колодца ниже трубопровода. В целях исключения смещения колец между ними устанавливается Н - образные элементы, а между кольцом и плитой покрытия -h-образные элементы от 4 до 8 шт. на каждый стык согласно Т.П.Р 901-09-11.84 Альбом VI.88 дополнительные мероприятия для строительства в сейсмических районах (7+9). Со стороны обратной засыпки произвести окрасочную гидроизоляцию бетонных и железобетонных конструкций колодцев горячим битумом за 2 раза. Водопроводные колодцы приняты из сборных ж/б элементов по Т.П.3.900.1-14 вып.1 диаметром 1500-2000мм. Вокруг люков колодцев, устраиваемых вне проезжей части предусматривается отмостка шириной 1м с уклоном от люков. Со стороны обратной засыпки произвести окрасочную гидроизоляцию бетонных и железобетонных конструкций колодцев горячим битумом за 2 раза.

В проекте предусматривается восстановление дорожного покрытия. При пересечениях грабийных, асфальтобетонных и автомобильных дорог водопроводными трубопроводами внутри поселка.

Колодцы на сетях водопровода необходимо устанавливать на местное выровненное основание. На колодцах устанавливаются задвижки с обрезиненным клином и не выдвижным шпинделем по 30ч39р (класс герметичности А), пожарные гидранты по ГОСТ 8220-85. Фасонные части - стальные. Для защиты от коррозии стальные фасонные части в колодцах и футляров покрываются антикоррозийной изоляцией типа весьма усиленная битумно-полимерная.

Для опорожнения воды при ремонтно-профилактических работах, в пониженных точках каждого ремонтного участка, предусмотрены выпуски с вентилями. Отвод воды из выпусков производится в ближай колодец, с последующей откачкой на поверхность земли.

Для разделения ремонтных участков, в водопроводных колодцах предусмотрена стальная запорная арматура. Каждый ремонтный участок обеспечивает отключение не более 5 пожарных гидрантов.

Водопровод прокладывается с уклоном не менее 0,0005 в сторону спускных колодцев.

Глубина заложения трубопроводов принято 2,00м согласно п.11.41 СНиП РК 4.01-02-2009 и п.7.4.7 СН РК 4.01-05-2002.

Наружное пожаротушение осуществляется от проектируемых пожарных гидрантов, устанавливаемых в колодцах на водопроводной сети. У каждого пожарного гидранта предусмотрен светоотражательный указатель с нанесенным буквенным индексом "ПГ", цифровыми значениями расстояния в метрах от указателя до гидранта и внутреннего диаметра трубопровода согласно техническому регламенту "Требования к сигнальным цветам, разметкам и знакам, безопасности на производственных объектах". Под пожарные гидранты предусмотрены бетонные стойки в колодцах. Согласно приложению 4 технического регламента «Общие требования к пожарной безопасности» расход воды из магистральных и кольцевых линий водопровода сети на наружное пожаротушение в населенном пункте числом жителей свыше 1 до 5 тысяч человек на застройка зданиями высотой три этажа и выше независимо от степени их огнестойкости 10л/с. Расчетное количество одновременных пожаров один. Расчетное время тушения пожара 3-часа.

Мероприятия по сейсмике.

Антисейсмические мероприятия выполнены в соответствии со СП РК 2.03-30-2017 «Строительство в сейсмических районах» с учетом сейсмичности площадки строительства 8 баллов.

В целях предупреждения разрушений во время землетрясений на сетях водовода предусмотрено:

1) присоединение фасонных частей, расположенных в водопроводных колодцах, к трубопроводам производится посредством монтажных вставок для создания гибких стыковых соединений;

2) пересечение полиэтиленовыми трубами стен колодцев согласно СН РК 4.01-05-2002, выполняется В полиэтиленовой гильзе длиной 0,2м с заделкой зазора между гильзой и трубопроводом асбестовым шнуром с герметизацией концом гильзы герметиком;

3) железобетонные кольца и перекрытия, водопроводных колодцев фиксируется деталями МС-1, МС-3, МС-4, МС-5, МС-6, МС-7, МС-8.

В целях обеспечения сохранности инженерных сетей производство земляных работ вести по мере уточнения в натуре существующих коммуникаций и сооружений путем вскрытия их шурфованием в присутствии заинтересованных организаций.

Производство работ, перечень документации предъявляемой при укладке, испытании и приемке сети вести согласно СП РК 4.01-103-2013* "Наружные сети и сооружения водоснабжения и канализации (по всем приложениям А.Б.В.Г.Ж.)" и СНиП РК 4.01-05-2002 "Инструкция по проектированию и монтажу сетей водопровода и канализации из пластмассовых труб". После испытания трубопроводы и резервуары подвергаются промывке и дезинфекции.

При испытании трубопроводов водоснабжения и сдачей их в эксплуатацию должны составляться:

- акты на скрытые работы (по основание, опорам и строительным конструкциям на трубопроводах и т.д);
- акты наружного осмотра трубопроводов и элементов (узлов, колодцев и т.д);
- акты испытания на прочность и плотность трубопроводов;
- акты на промывку и дезинфекцию водопровода;
- установления соответствия выполненных работ по проекту;
- акты входного контроля качества труб и соединительных деталей.

ВЕДОМОСТЬ РАБОЧИХ ЧЕРТЕЖЕЙ ОСНОВНОГО КОМПЛЕКТА

Лист	Наименование	Примечание
1	Общие данные	
2	Ситуационная схема	
3-20	План сети водопровода В1 М1:500	
21-49	Продольный профиль сети В1	
50-52	Детализировка колодцев В1	
53	Водоразборный колодец на 2 потребителя с подключением от трубы Ф63мм (пластиковый)	
54	Водоразборный колодец на 3 потребителя с подключением от трубы Ф63мм (пластиковый)	
55	Водоразборный колодец на 4 потребителя с подключением от трубы Ф63мм (пластиковый)	
56	Водоразборный колодец на 5 потребителя с подключением от трубы Ф63мм (пластиковый)	
57	Водоразборный колодец на 6 потребителя с подключением от трубы Ф63мм (пластиковый)	
58	Водоразборный колодец на 3 потребителя с подключением от трубы Ф63мм	
59	Водоразборный колодец на 4 потребителя с подключением от трубы Ф63мм	
60	Водоразборный колодец на 2 потребителя с подключением от трубы Ф110мм	
61	Водоразборный колодец на 3 потребителя с подключением от трубы Ф110мм	
62	Водоразборный колодец на 4 потребителя с подключением от трубы Ф110мм	
63	Водоразборный колодец на 5 потребителя с подключением от трубы Ф110мм	
64	Водоразборный колодец на 6 потребителя с подключением от трубы Ф110мм	
65	Водоразборный колодец на 2 потребителя с подключением от трубы Ф125мм	
66	Водоразборный колодец на 3 потребителя с подключением от трубы Ф125мм	
67	Водоразборный колодец на 4 потребителя с подключением от трубы Ф125мм	
68	Водоразборный колодец на 2 потребителя с подключением от трубы Ф140мм	
69	Водоразборный колодец на 3 потребителя с подключением от трубы Ф140мм	
70	Водоразборный колодец на 4 потребителя с подключением от трубы Ф140мм	
71	Водоразборный колодец на 5 потребителя с подключением от трубы Ф140мм	
72	Водоразборный колодец на 6 потребителя с подключением от трубы Ф140мм	
73	Водоразборный колодец на 2 потребителя с подключением от трубы Ф160мм	
74	Водоразборный колодец на 3 потребителя с подключением от трубы Ф160мм	
75	Водоразборный колодец на 4 потребителя с подключением от трубы Ф160мм	
76	Водоразборный колодец на 5 потребителя с подключением от трубы Ф160мм	
77	Водоразборный колодец на 2 потребителя с подключением от трубы Ф180мм	
78	Водоразборный колодец на 3 потребителя с подключением от трубы Ф180мм	
79	Водоразборный колодец на 4 потребителя с подключением от трубы Ф180мм	
80	Водоразборный колодец на 5 потребителя с подключением от трубы Ф180мм	
81	Водоразборный колодец на 6 потребителя с подключением от трубы Ф180мм	

СХЕМА УКЛАДКИ ТРУБОПРОВОДА

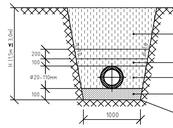

Производство работ, перечень документации предъявляемой при укладке, испытании и приемке сети вести согласно СП РК 4.01-103-2013* "Наружные сети и сооружения водоснабжения и канализации (по всем приложениям А.Б.В.Г.Ж.)" и СНиП РК 4.01-05-2002 "Инструкция по проектированию и монтажу сетей водопровода и канализации из пластмассовых труб". После испытания трубопроводы и резервуары подвергаются промывке и дезинфекции.

При испытании трубопроводов водоснабжения и сдачей их в эксплуатацию должны составляться:

- акты на скрытые работы (по основание, опорам и строительным конструкциям на трубопроводах и т.д);
- акты наружного осмотра трубопроводов и элементов (узлов, колодцев и т.д);
- акты испытания на прочность и плотность трубопроводов;
- акты на промывку и дезинфекцию водопровода;
- установления соответствия выполненных работ по проекту;
- акты входного контроля качества труб и соединительных деталей.

Изм.	Кол.уч	Лист	№док	Подпись	Дата
Исполнил	Жакыпбек С.				14.02
Проверил	Баубалов А.				14.02
Нор.Контро	Алибеков К.				14.02

01-02-2023 НВ

Реконструкция и строительство системы водоснабжения в с.Шалкар Карасайского района Алматинской области

Наружные сети водоснабжения

Стадия	Лист	Листов
РП	1	

Общие данные (начало)

ТОО «Бірлестік»
г. Шымкент - 2024 год

Ситуационная схема

С

Ю

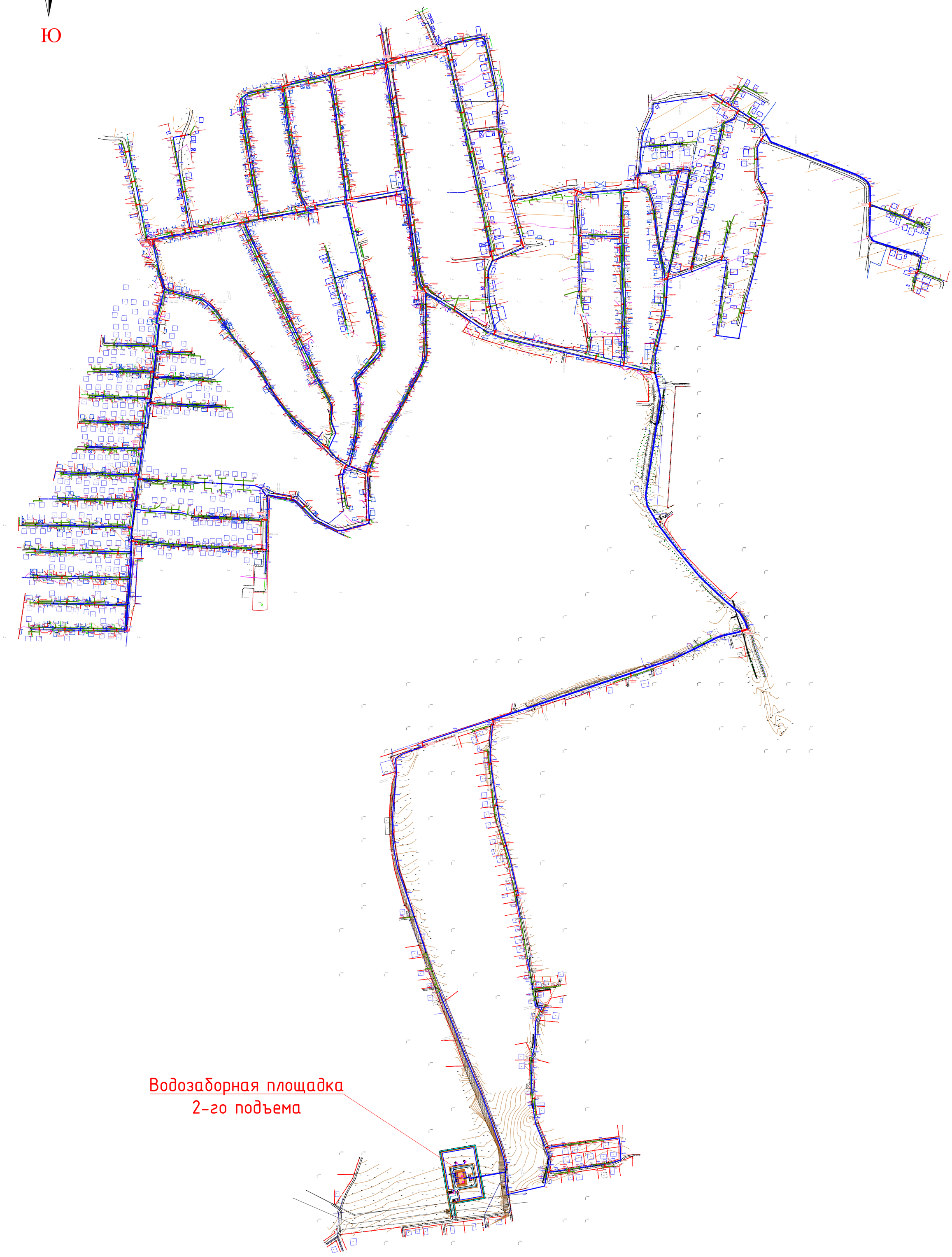

						01-02-2023 НВ
Изм.	Кол.уч	Лист	№док	Подпись	Дата	Реконструкция и строительство системы водоснабжения в с.Шалкар Карасайского района Алматинской области
Исполнил	Жакыпбек С.				14.02	Наружные сети водоснабжения — Стадия: РП; Лист; Листов
Проверил	Байболов А.				14.02	
Нор.Контро	Алибеков К.				14.02	Ситуационная схема — ТОО «Бірлестік» г. Шымкент - 2024 год

Согласовано

Гл. спец

Взам. инв. N

Подп. и дата

Инв. N подл.

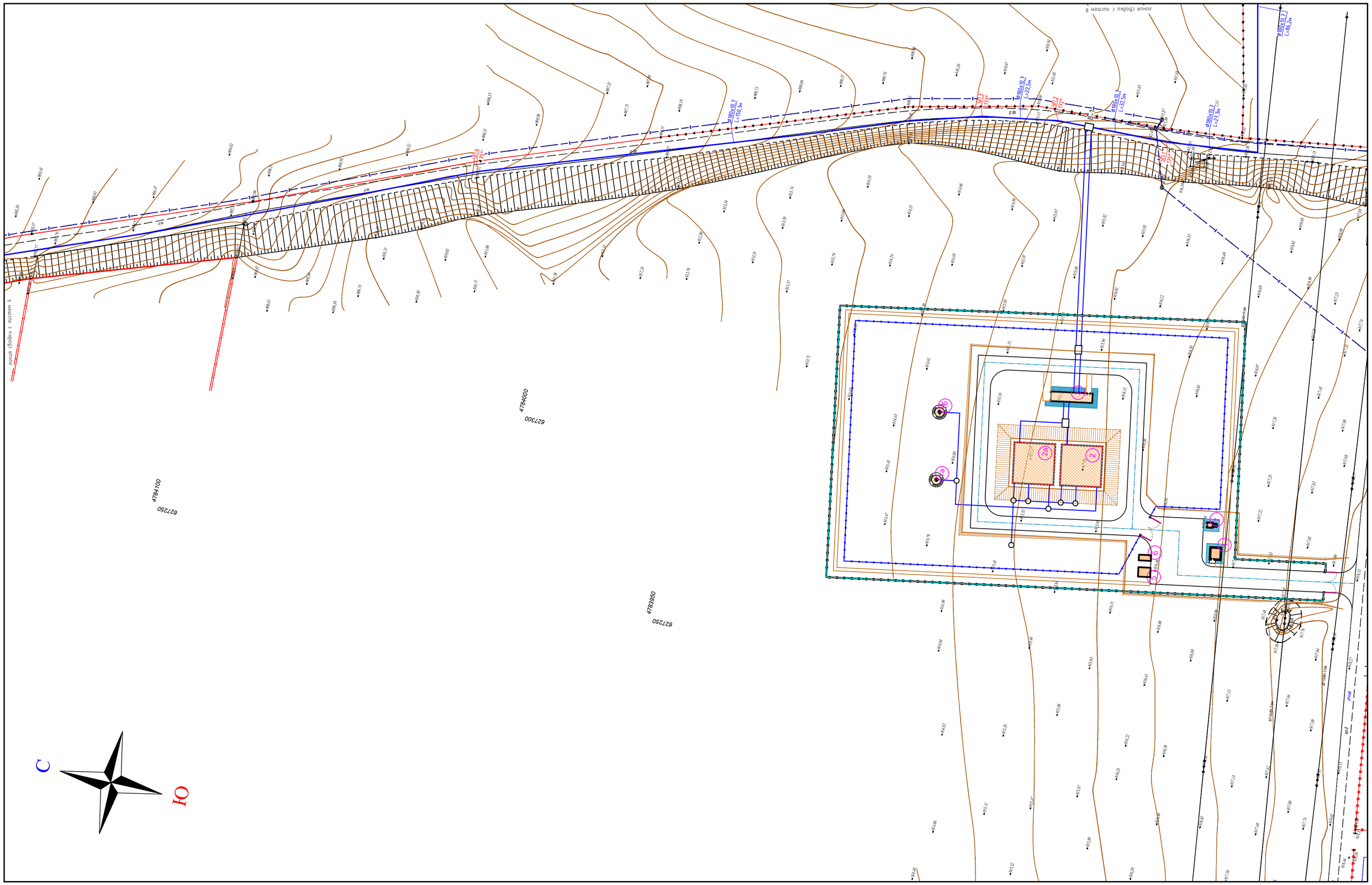

Согласовано	
	Гл. спец.

Инв. N подл.	Подп. и дата	Взам. инв. N

Изм.	Кол.уч	Лист	№док	Подпись	Дата
Исполнил	Жакыпбек С.				14.02
Проверил	Байболов А.				14.02
Нор.Контро	Алибеков К.				14.02

01-02-2023 НВ

Реконструкция и строительство системы водоснабжения в с.Шалкар Карасайского района Алматинской области

Наружные сети водоснабжения

Продольный профиль

Стадия	Лист	Листов
РП	3	

ТОО «Бірлестік»
г. Шымкент - 2024 год

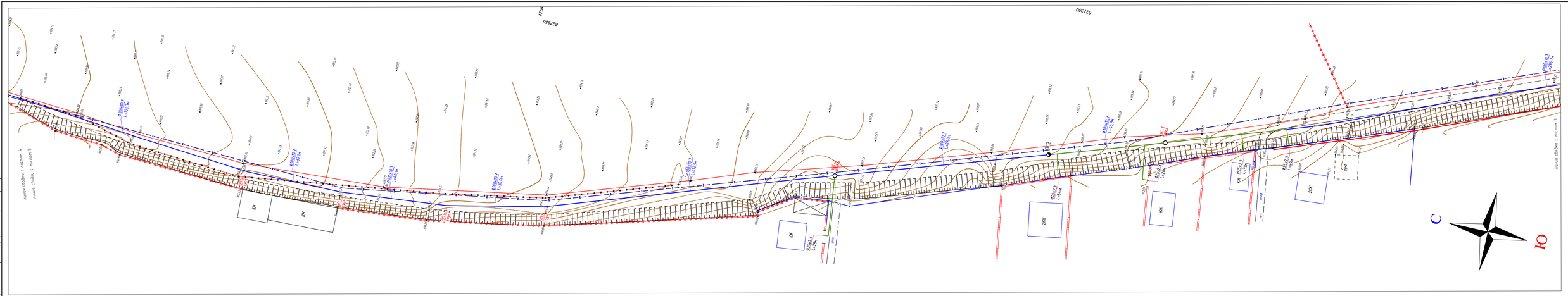
4784
627200
627300
линия сбоки с листом 4
линия сбоки с листом 5
линия сбоки с листом 3
ПК
ПК
ПК

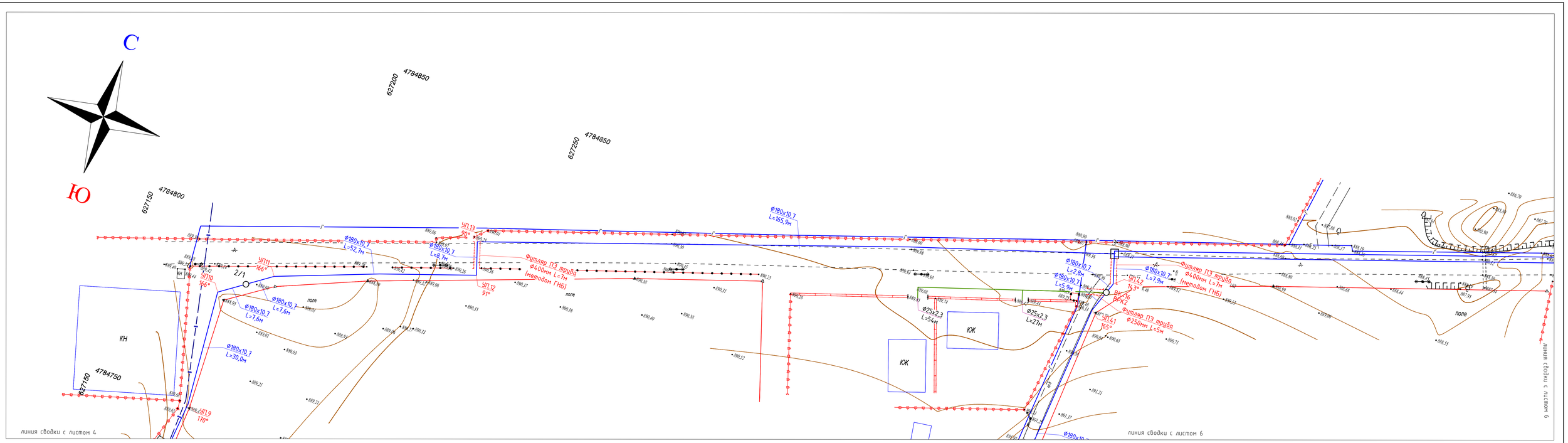

Изм.	Кол.уч	Лист	№док	Подпись	Дата
Исполнил		Жакыпбек С.			14.02
Проверил		Байболов А.			14.02
Нор.Контро		Алибеков К.			14.02

01-02-2023 НВ

Реконструкция и строительство системы водоснабжения в с.Шалкар Карасайского района Алматинской области

Наружные сети водоснабжения

Стадия	Лист	Листов
РП	5	

Продольный профиль

ТОО «Бірлестік»
г. Шымкент - 2024 год

Согласовано

Гл. спец.

Взам. инв. N

Подп. и дата

Инв. N подл.

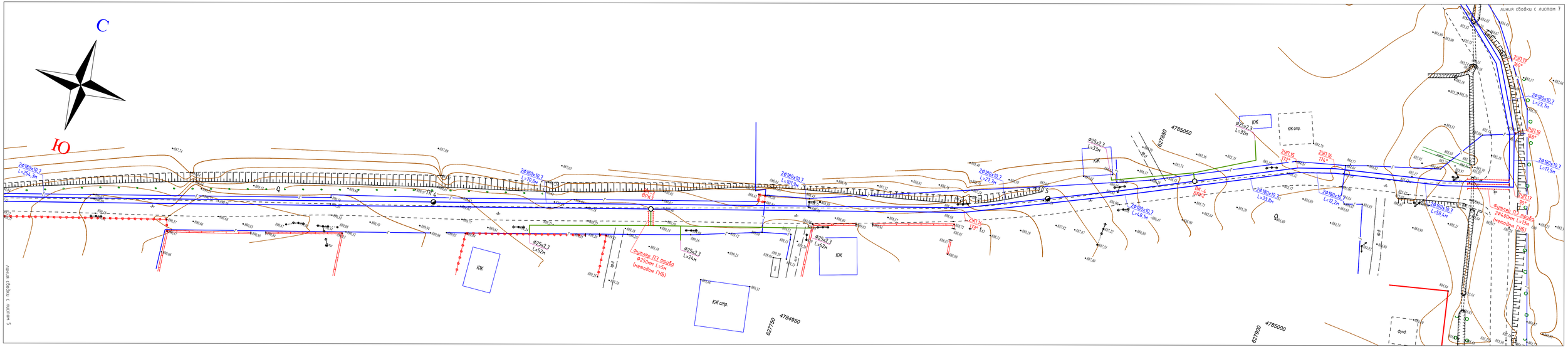

						01-02-2023 НВ
Изм.	Кол.уч	Лист	№док	Подпись	Дата	Реконструкция и строительство системы водоснабжения в с.Шалкар Карасайского района Алматинской области
Исполнил	Жакыпбек С.				14.02	Наружные сети водоснабжения — Стадия: РП; Лист: 6; Листов:
Проверил	Бауболов А.				14.02	Продольный профиль — ТОО «Бірлестік» г. Шымкент - 2024 год
Нор.Контро	Алибеков К.				14.02	

Согласовано

Взам. инв. №

Подп. и дата

Инв. № подл.

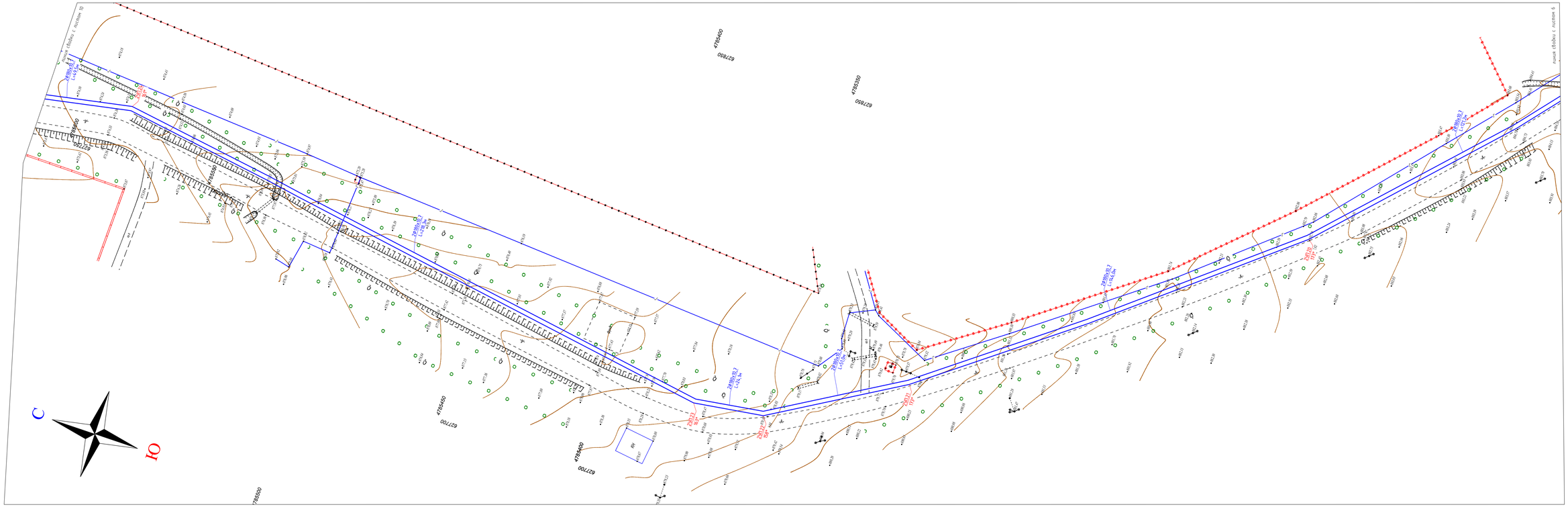
С
Ю
линия сводки с листом 10
линия сводки с листом 6
785500
627500
785450
627450
785400
627400
785350
627350
785300
627300
785250
627250
785200
627200
785150
627150
785100
627100
785050
627050
785000
626950
784950
626900
784900
626850
784850
626800
784800
626750
784750
626700
784700
626650
784650
626600
784600
626550
784550
626500
784500
626450
784450
626400
784400
626350
784350
626300
784300
626250
784250
626200
784200
626150
784150
626100
784100
626050
784050
626000
783950
625950
783900
625900
783850
625850
783800
625800
783750
625750
783700
625700
783650
625650
783600
625600
783550
625550
783500
625500
783450
625450
783400
625400
783350
625350
783300
625300
783250
625250
783200
625200
783150
625150
783100
625150
783050
625100
783000
625050
782950
625000
782900
624950
782850
624900
782800
624850
782750
624800
782750
624750
782700
624700
782650
624650
782600
624600
782550
624550
782500
624500
782450
624450
782400
624400
782350
624350
782300
624300
782250
624250
782200
624200
782150
624150
782100
624100
782050
624050
782000
624000
781950
623950
781900
623900
781850
623850
781800
623800
781750
623750
781700
623700
781650
623650
781600
623600
781550
623550
781500
623500
781450
623450
781400
623400
781350
623350
781300
623300
781250
623250
781200
623200
781150
623150
781100
623100
781050
623050
781000
623000
780950
622950
780900
622900
780850
622850
780800
622850
780750
622800
780700
622750
780650
622700
780600
622650
780550
622600
780500
622550
780450
622500
780400
622450
780350
622400
780300
622350
780250
622300
780200
622250
780150
622200
780100
622150
780050
622100
780000
622050
779950
622000
779900
621950
779850
621900

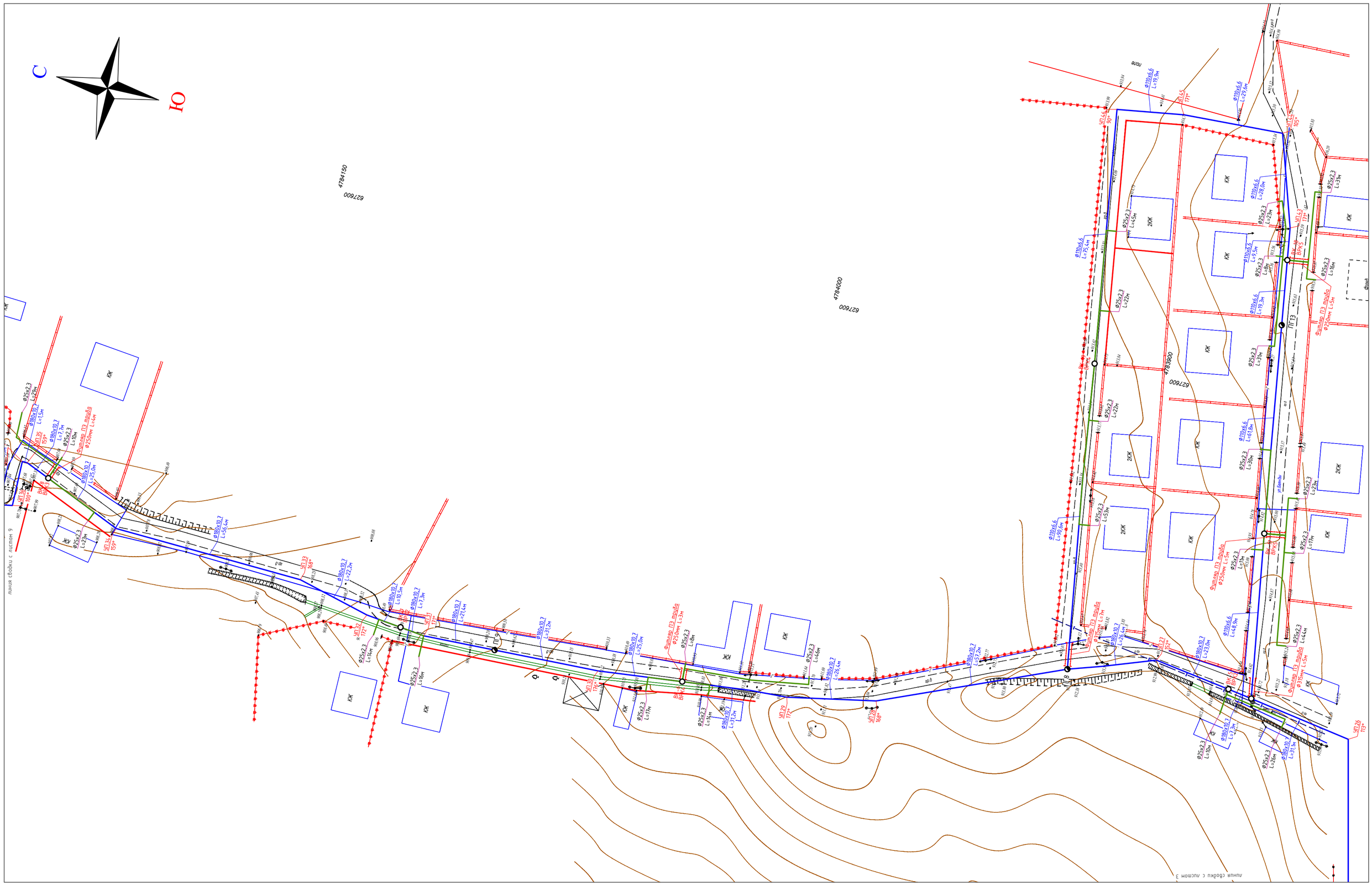

						01-02-2023 НВ
Изм.	Кол.уч	Лист	№док	Подпись	Дата	Реконструкция и строительство системы водоснабжения в с.Шалкар Карасайского района Алматинской области
Исполнил	Жакыпбек С.				14.02	Наружные сети водоснабжения — Стадия: РП; Лист: 8; Листов:
Проверил	Байболов А.				14.02	
Нор.Контро	Алибеков К.				14.02	Продольный профиль — ТОО «Бірлестік» г. Шымкент - 2024 год

Согласовано

Гл. спец.

Взам. инв. N

Подп. и дата

Инв. N подл.

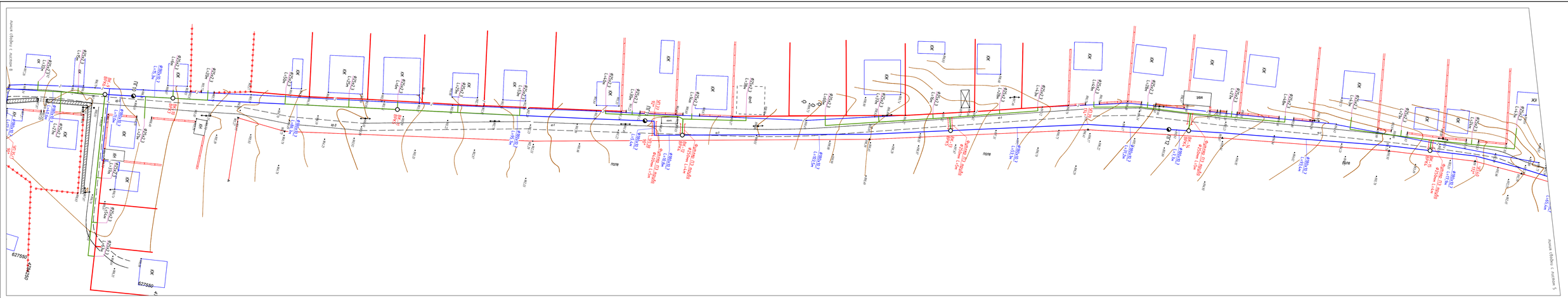
627550
627560
627580
627590
627600
627610
627620
627630
627640
627650
627660
627670
627680
627690
627700
627710
627720
627730
627740
627750
627760
627770
627780
627790
627800
627810
627820
627830
627840
627850
627860
627870
627880
627890
627900
627910
627920
627930
627940
627950
627960
627970

Инв. N подл.	Подп. и дата	Взам. инв. N

Согласовано

Гл. спец.

Ю

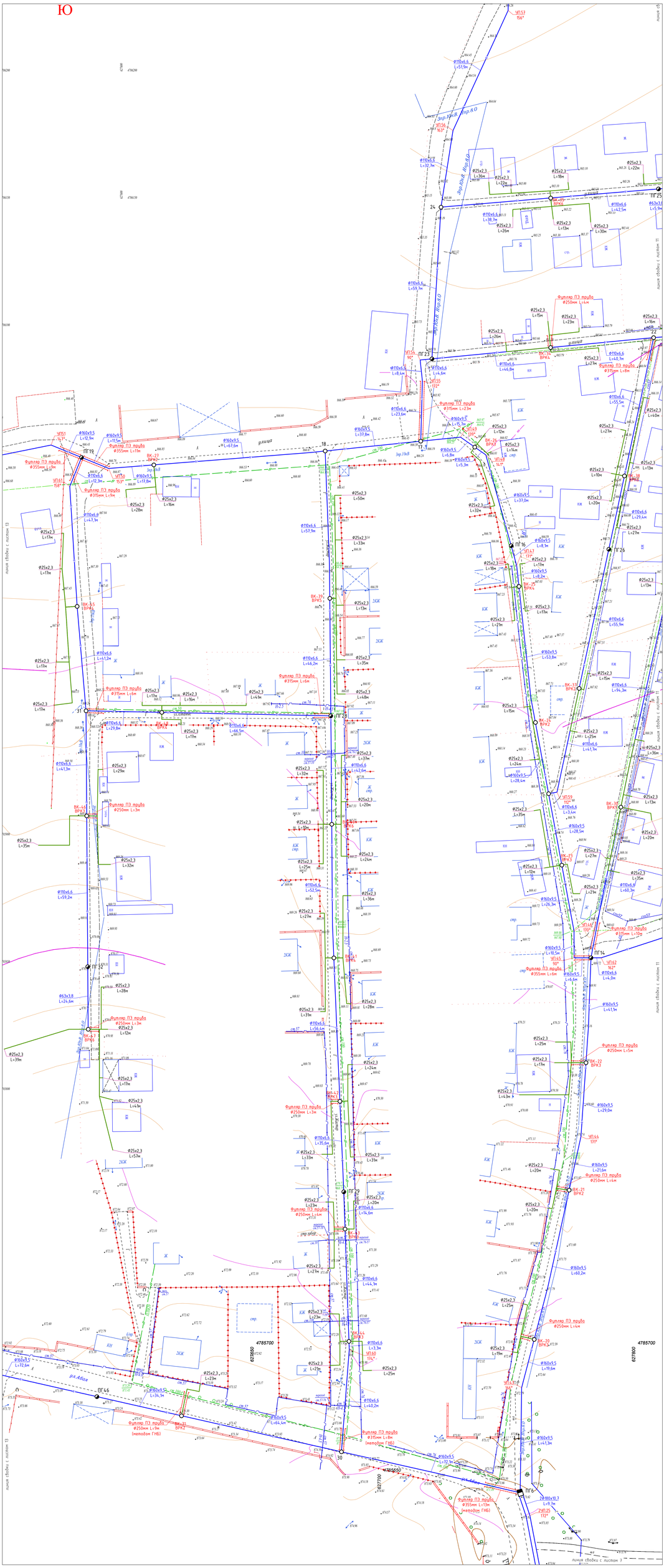

Разработал	Семёнов			Реконструкция и строительство системы водоснабжения в с.Шалкар Кордайского района Алматинской области		
Проверил	Жолдыбек С.		14.02			
Исполнил	Мазур Л.Н.	Мазур	14.02			
Нач.Отдела	Ахмеров А.		14.02	Наружные сети водоснабжения		
Нач.Группы	Ахмеров А.		14.02			
				Предварительный проект		

Стадия	Лист	Листов
РП	10	

ТОО «Бурнеман»
г. Алматы - 2024 год

01.02.2023 08

						01-02-2023 НВ			
Изм.	Кол.уч.	Лист	№док.	Подпись	Дата	Реконструкция и строительство системы водоснабжения в с.Шалкар Карасайского района Алматинской области			
Исполнил	Жакыпбек С.				14.02	Наружные сети водоснабжения	Стадия	Лист	Листов
Проверил	Байболов А.				14.02		РП	11	
Нор.Контр.	Алибеков К.				14.02	Продольный профиль	ТОО «Бірлестік» г. Шымкент - 2024 год		

Согласовано

Взам. инв. №

Подп. и дата

Инв. № подл.

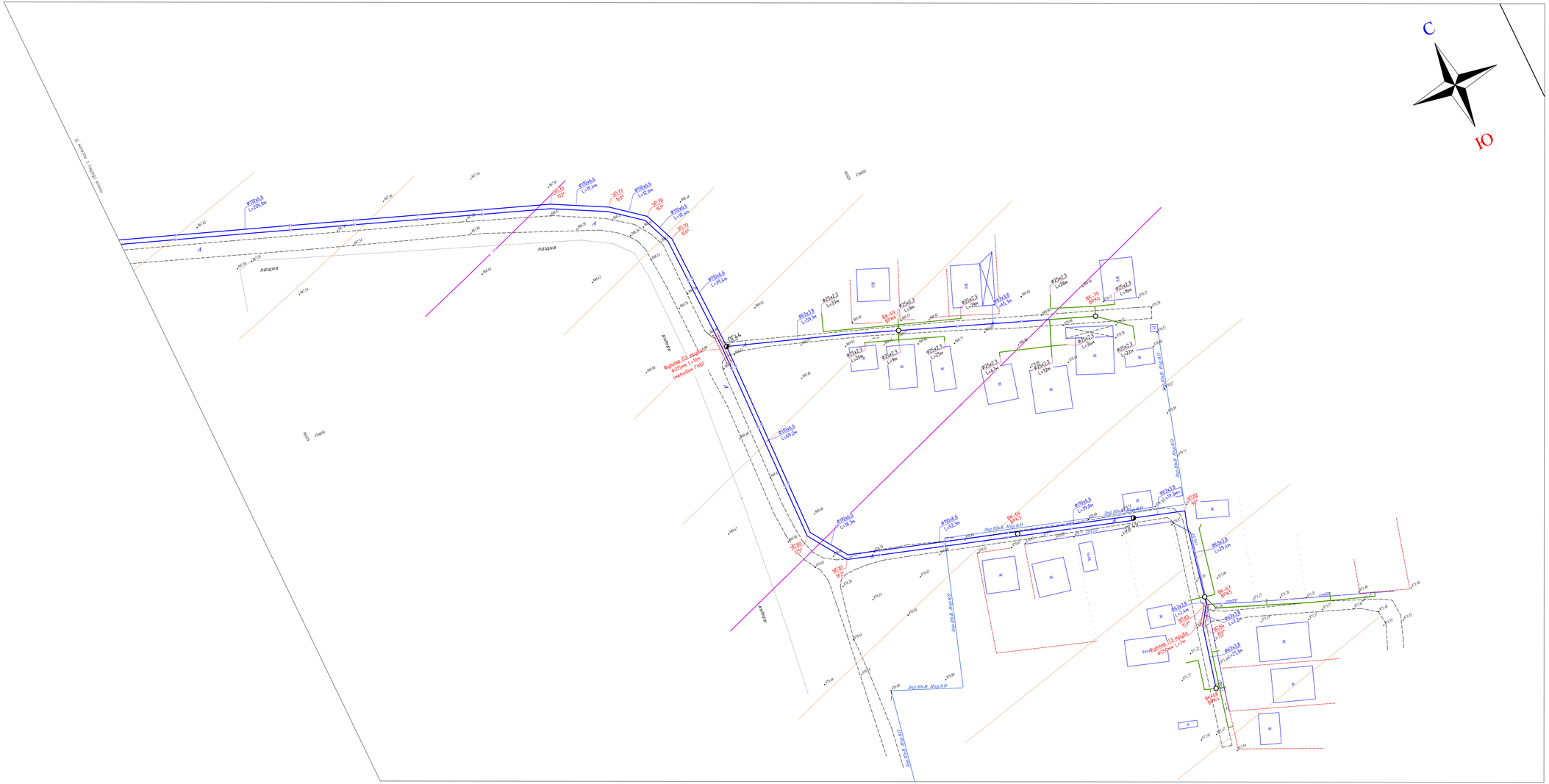
С
Ю
пашня
Ф159х6,0
L=205,0м
Ф159х6,0
L=97,4м
Ф159х6,0
L=172,4м
Ф159х6,0
L=15,4м
Ф159х6,0
L=203,4м
Ф159х6,0
L=180,2м
Ф159х6,0
L=18,3м
Ф159х6,0
L=52,3м
Ф159х6,0
L=39,0м
Ф63х3,8
L=59,4м
Ф63х3,8
L=85,1м
Ф63х3,8
L=29,4м
Ф63х3,8
L=17,3м
Ф63х3,8
L=34,4м
Ф63х3,8
L=12,3м
Ф63х3,8
L=13,3м
Ф50х3,3
L=29м
Ф50х3,3
L=36м
Ф50х3,3
L=21м
Ф50х3,3
L=20м
Ф50х3,3
L=51м
Ф50х3,3
L=32м
Ф50х3,3
L=34м
Ф50х3,3
L=22м
Ф50х3,3
L=20м
Ф50х3,3
L=20м
Ф50х3,3
L=20м
Ф50х3,3
L=20м
Ф50х3,3
L=20м
Ф50х3,3
L=20м
Ф50х3,3
L=20м
ВК-45
ВПР45
ВК-70
ВПР70
ВК-46
ВПР46
ВК-47
ВПР47
ТП 44
ТП 45
Эпр.Юв.В. Ипр.0,0
Эпр.Юв.В. Ипр.0,0
Эпр.Юв.В. Ипр.0,0
Эпр.Юв.В. Ипр.0,0
Эпр.Юв.В. Ипр.0,0
Эпр.Юв.В. Ипр.0,0
Эпр.Юв.В. Ипр.0,0
Эпр.Юв.В. Ипр.0,0
Эпр.Юв.В. Ипр.0,0
Эпр.Юв.В. Ипр.0,0
Ф159х6,0 L=13,9м
Ф159х6,0 L=17м

								01-02-2023 НВ	
								Реконструкція с строительство системы водоснабжения в Шевчер Кодобоканской районе Автономной области	
Изм.	Кол.уч.	Лист	№док.	Подпись	Дата				
						Стадия	Лист	Листов	
Исполнил	Ильдубаев					Н.К.Ш	01		
Проверил	Ибрагимов					Н.К.Ш	01	Чертежи сети водоснабжения	
						Р	01		
Нач.Отдела	Ахмедов					Н.К.Ш	01	Продольный профиль	ООО «Водгеотех» г. Шевчер – 2024 год

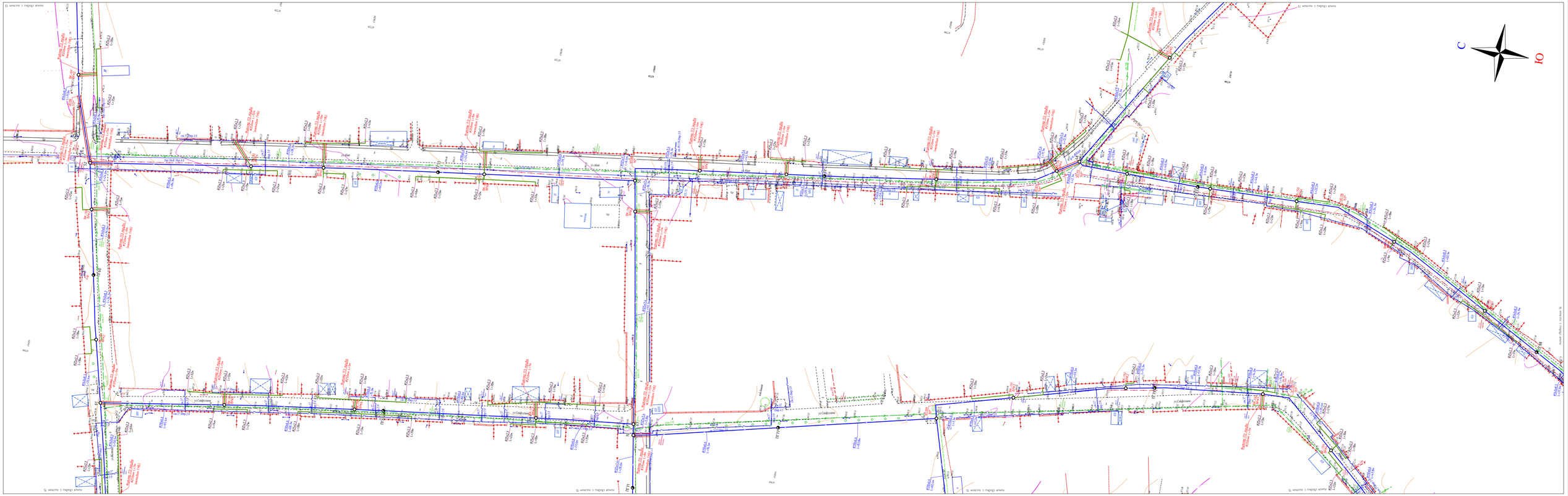
С
Ю
ул.Сейфуллина
ул.Абая
ул.Ораз Жандосова
ул.Ораз Жандосова
ул.Ораз Жандосова

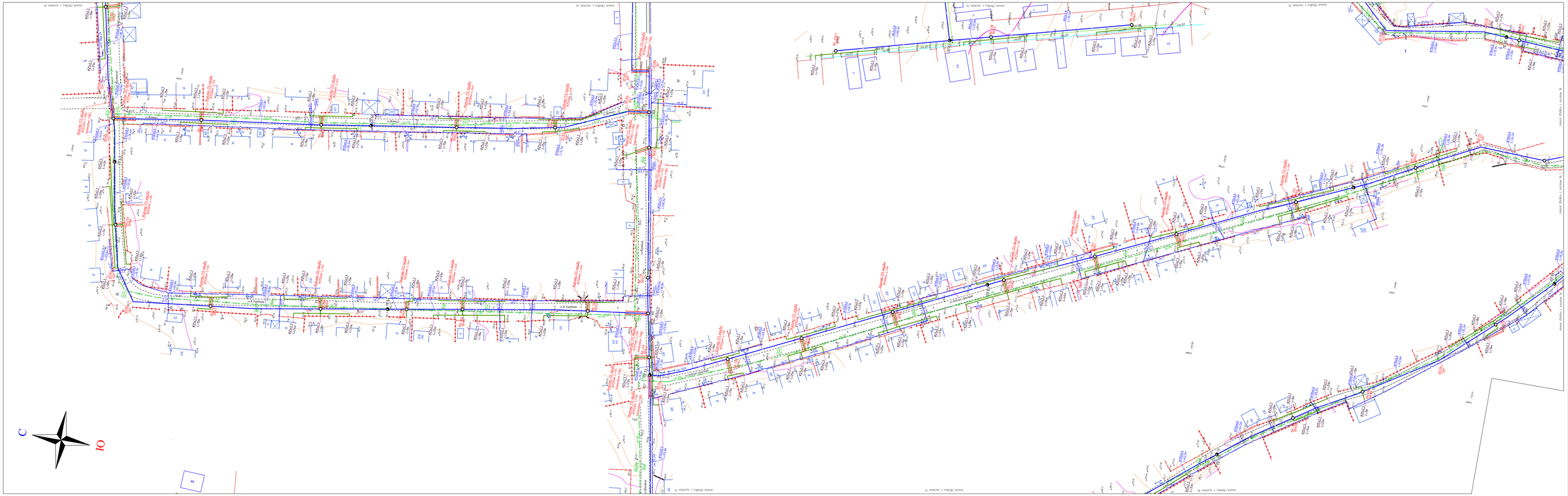

						01-02-2023 НВ
Изм.	Кол.уч.	Лист	№Док.	Подпись	Дата	Реконструкция и строительство системы водоснабжения в с.Шалкар Каргалинского района Актюбинской области
Исполнил	Жакыпбек С.				14.02	Наружные сети водоснабжения
Проверил	Бакибаев А.				14.02	Продольный профиль
Нор.Контр.	Алибиев К.				14.02	

Стадия	Лист	Листов
РП	15	

ТОО «Бірлесіп»
г. Шымкент - 2024 год

Согласовано

Взам. инв. №

Подп. и дата

Инв. № подл.

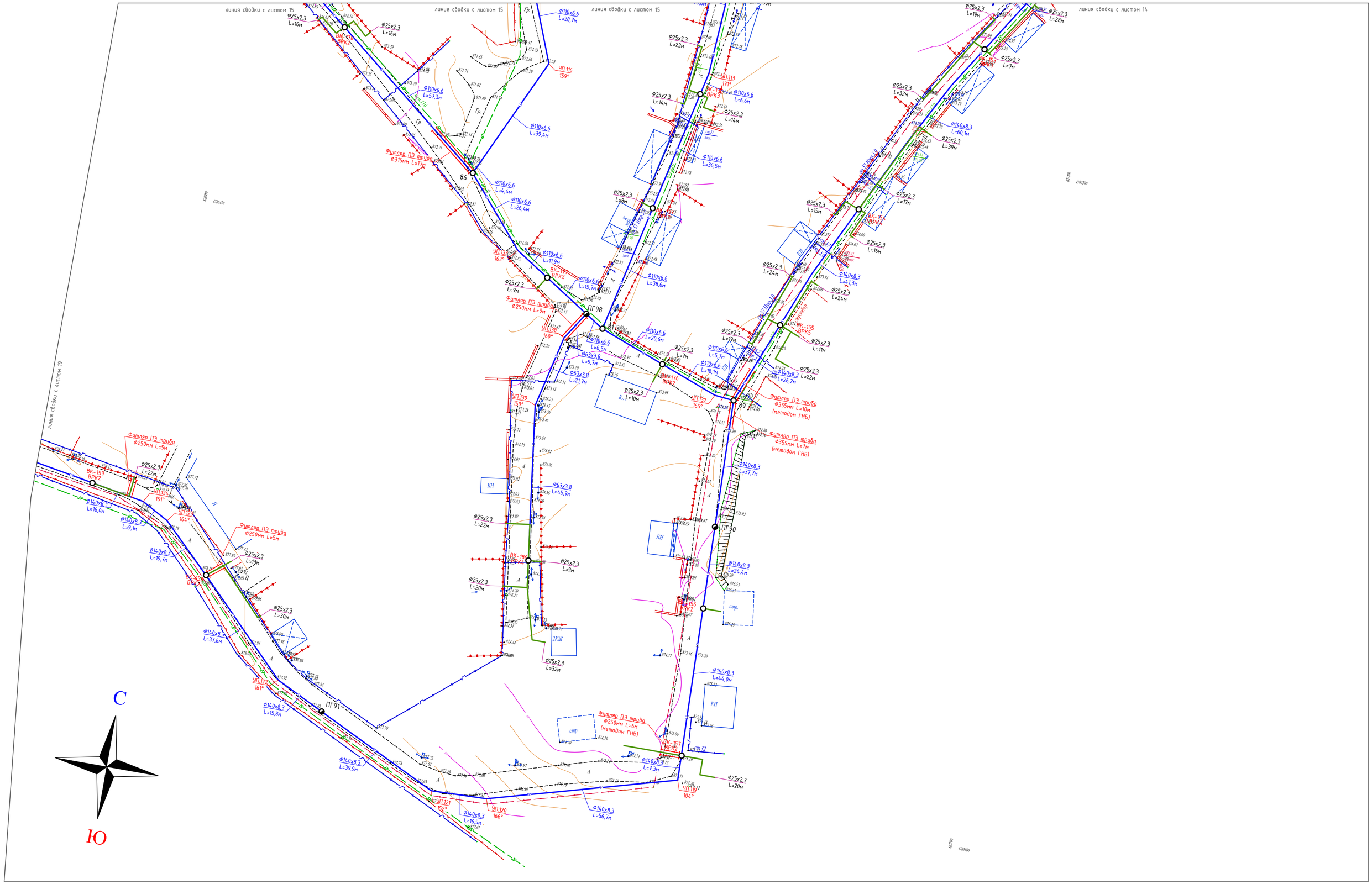

						01-02-2023 НВ
Изм.	Кол.уч	Лист	№док	Подпись	Дата	Реконструкция и строительство системы водоснабжения в с.Шалкар Карасайского района Алматинской области
Исполнил	Жакыпбек С.				14.02	Наружные сети водоснабжения — Стадия: РП; Лист: 16; Листов:
Проверил	Байболов А.				14.02	Продольный профиль — ТОО «Бірлестік» г. Шымкент - 2024 год
Нор.Контро	Алибеков К.				14.02	

Согласовано

Гл. спец.

Взам. инв. N

Подп. и дата

Инв. N подл.

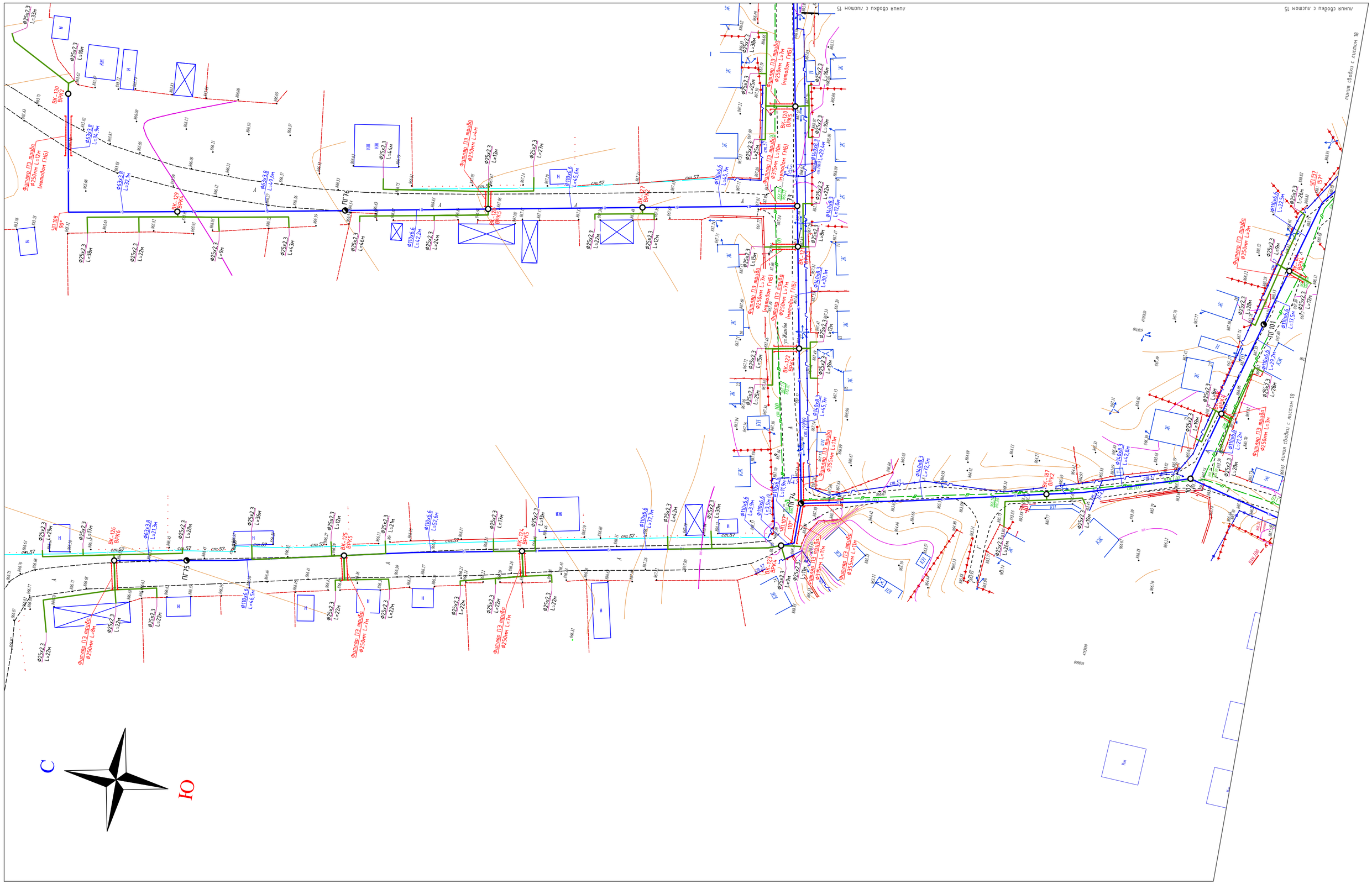

						01-02-2023 НВ
Изм.	Кол.уч	Лист	№док	Подпись	Дата	Реконструкция и строительство системы водоснабжения в с.Шалкар Карасайского района Алматинской области
Исполнил		Жакыпбек С.			14.02	Наружные сети водоснабжения — Стадия: РП; Лист: 17; Листов:
Проверил		Байболов А.			14.02	
Нор.Контро		Алибеков К.			14.02	Продольный профиль — ТОО «Бірлестік» г. Шымкент - 2024 год

Согласовано

Гл. спец.

Взам. инв. N

Подп. и дата

Инв. N подл.

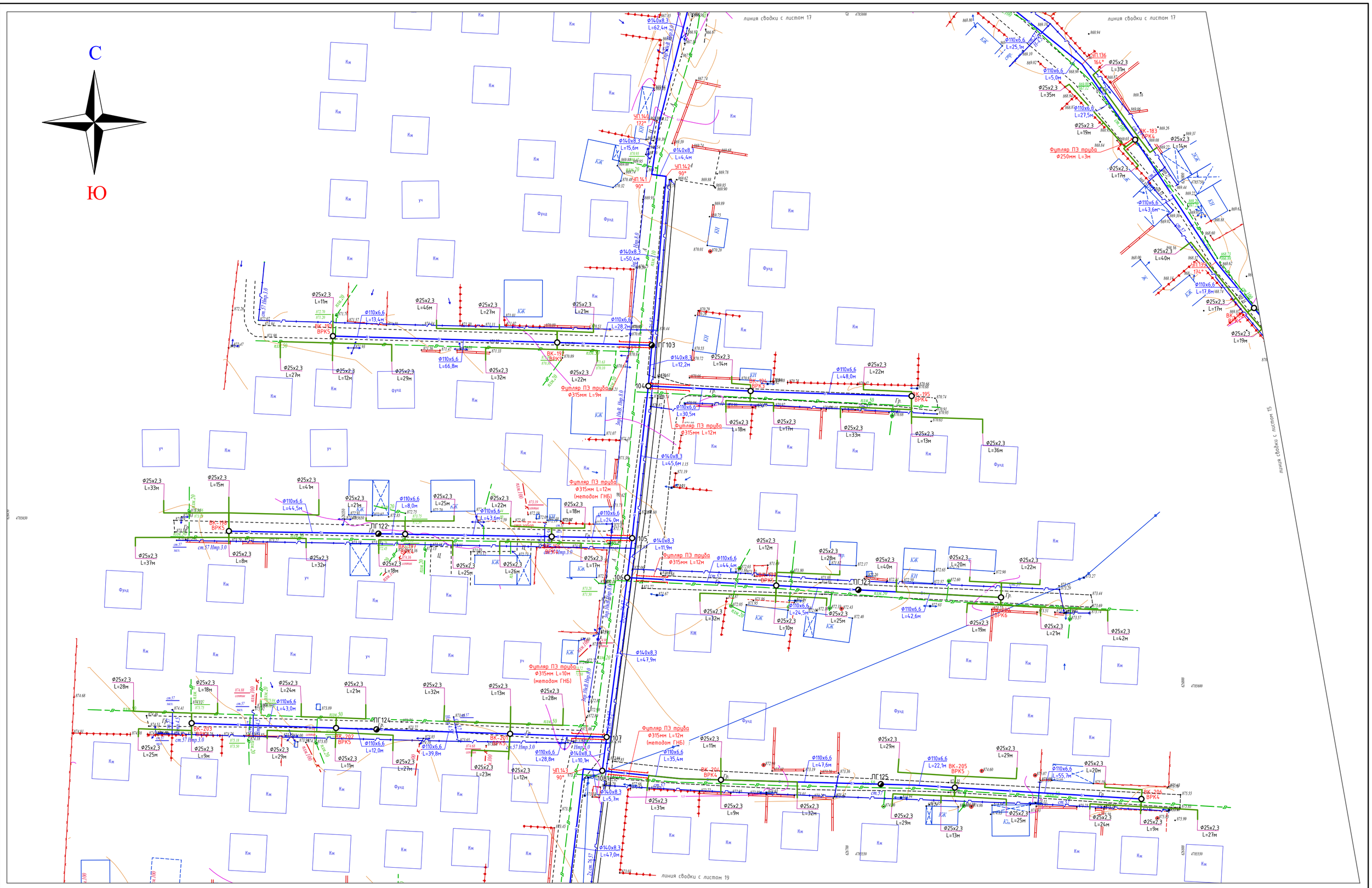

						01-02-2023 НВ
Изм.	Кол.уч	Лист	№док	Подпись	Дата	Реконструкция и строительство системы водоснабжения в с.Шалкар Карасайского района Алматинской области
Исполнил	Жакыпбек С.				14.02	Наружные сети водоснабжения
Проверил	Байболов А.				14.02	Продольный профиль
Нор.Контро	Алибеков К.				14.02	

Стадия	Лист	Листов
РП	18	

ТОО «Бірлестік» г. Шымкент – 2024 год

Согласовано

Взам. инв. N

Подп. и дата

Инв. N подл.

Гл. спец.

						01-02-2023 НВ		
Изм.	Кол.уч.	Лист	№док.	Подпись	Дата	Реконструкция и строительство системы водоснабжения в с.Шалкар Карасайского района Алматинской области		
Исполнил	Жакыпбек С.				14.02	Наружные сети водоснабжения	Стадия	Лист	Листов
Проверил	Байбулов А.				14.02		РП	19	
Нор.Контр.	Алибеков К.				14.02	Продольный профиль	ТОО «Бірлестік» г. Шымкент - 2024 год		

Согласовано

Взам. инв. №

Подп. и дата

Инв. № подл.

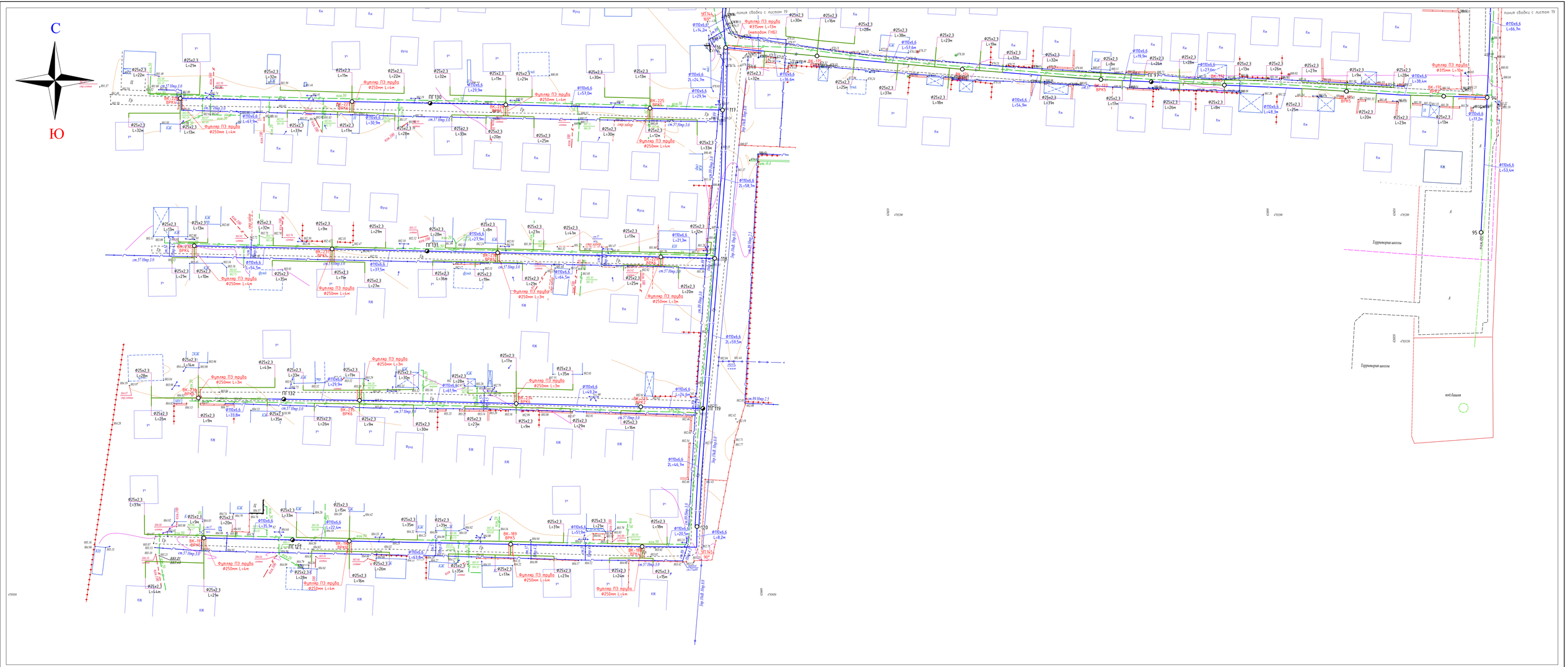

						01-02-2023 НВ
Изм.	Кол.уч.	Лист	№док.	Подпись	Дата	Реконструкция и строительство системы водоснабжения в с.Шалкар Карасайского района Алматинской области
Исполнил	Жакыпбек С.				14.02	Наружные сети водоснабжения
Проверил	Байболов А.				14.02	Продольный профиль
Нор.Контро	Алибеков К.				14.02	

Стадия	Лист	Листов
РП	20	

ТОО «Бірлестік»
г. Шымкент - 2024 год

Согласовано

Взам. инв. №

Подп. и дата

Инв. № подл.

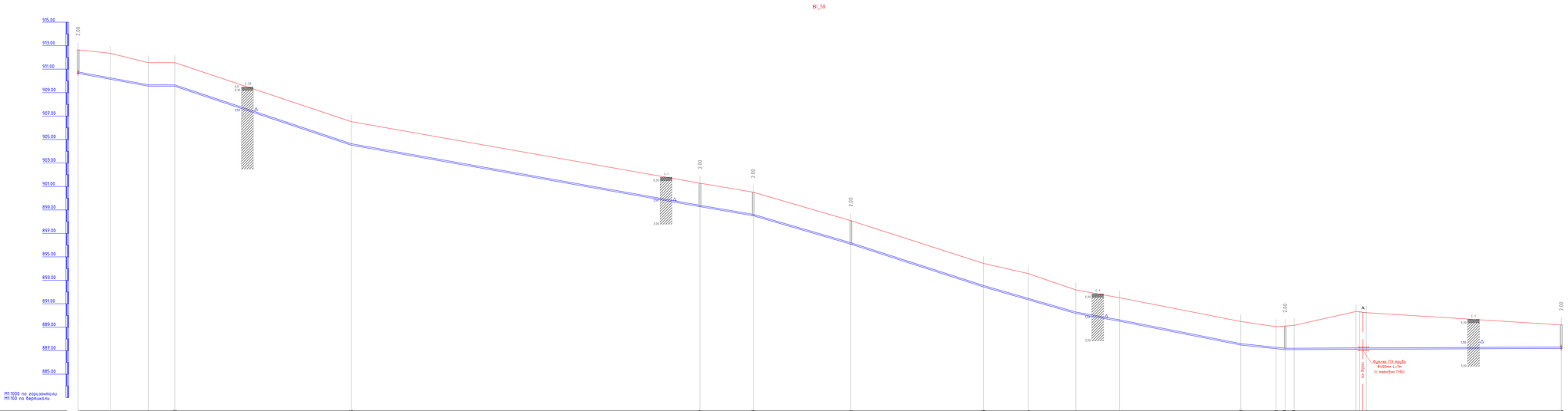
В1_58
915.00
913.00
911.00
909.00
907.00
905.00
903.00
901.00
899.00
897.00
895.00
893.00
891.00
889.00
887.00
885.00
М1:1000 по горизонтали
М1:100 по вертикали
2.00
С-28
С-1
А
Полиэтиленовая труба ПЭ SDR17 Ø160х10,7 мм "питьевая" по ГОСТ 18599-2001
Полиэтиленовая труба ПЭ100мм 1=1м (с методом ГНБ)

| | | |

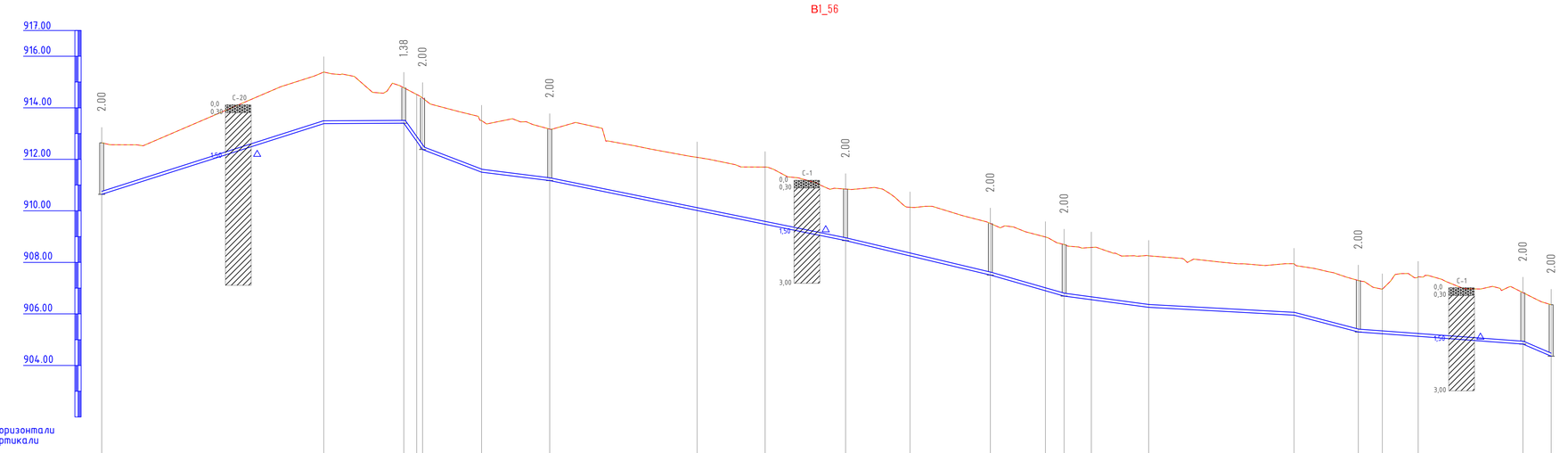
В1_56
917.00
916.00
914.00
912.00
910.00
908.00
906.00
904.00
2.00
1.38
2.00
2.00
2.00
2.00
2.00
2.00
2.00
2.00
С-20
С-1
С-1
0.0
0.30
1.50
3.00
М1:1000 по горизонтали
М1:100 по вертикали

| | | |

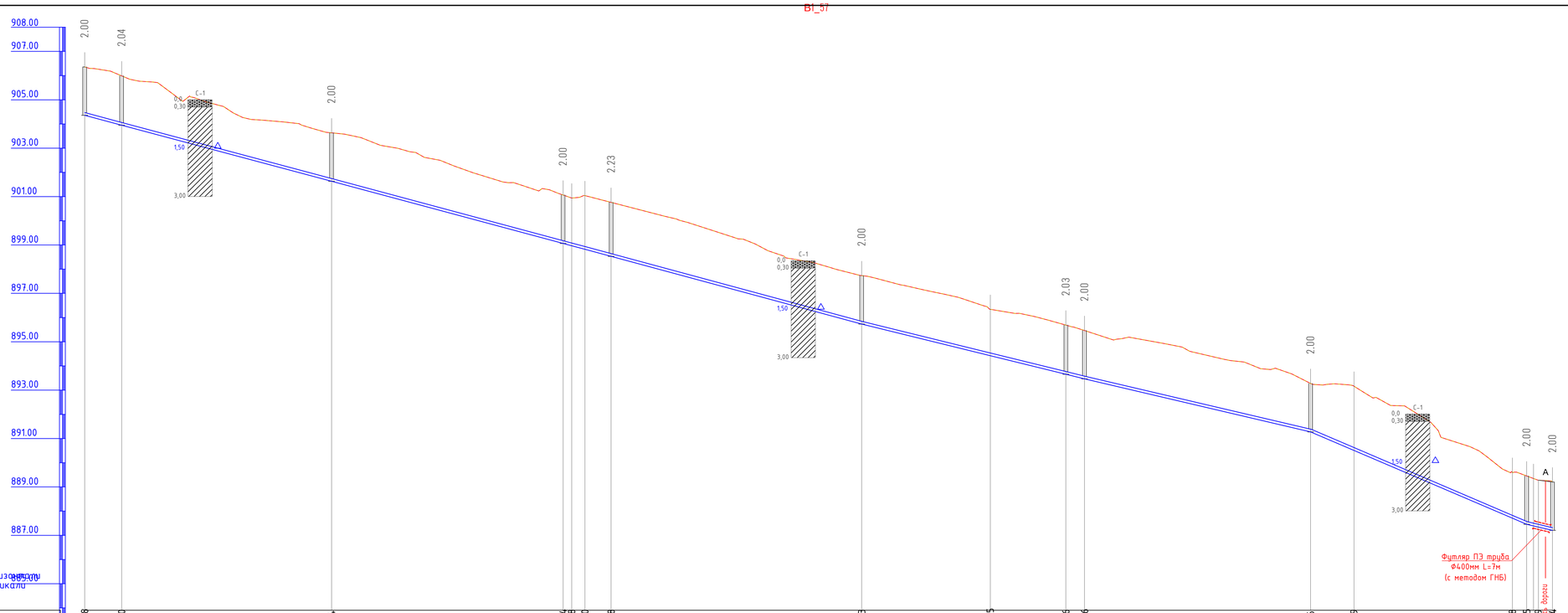
В1_57
908.00
907.00
905.00
903.00
901.00
899.00
897.00
895.00
893.00
891.00
889.00
887.00
М1:1000 по горизонтали
М1:100 по вертикали
2.00
2.04
2.00
2.00
2.23
2.00
2.03
2.00
2.00
2.00
2.00
С-1
0.0
0.30
1.50
3.00
А
Футляр ПЭ труба
Ф400мм L=7м
(с методом ГНБ)
Ворота

| | | |

В1_55

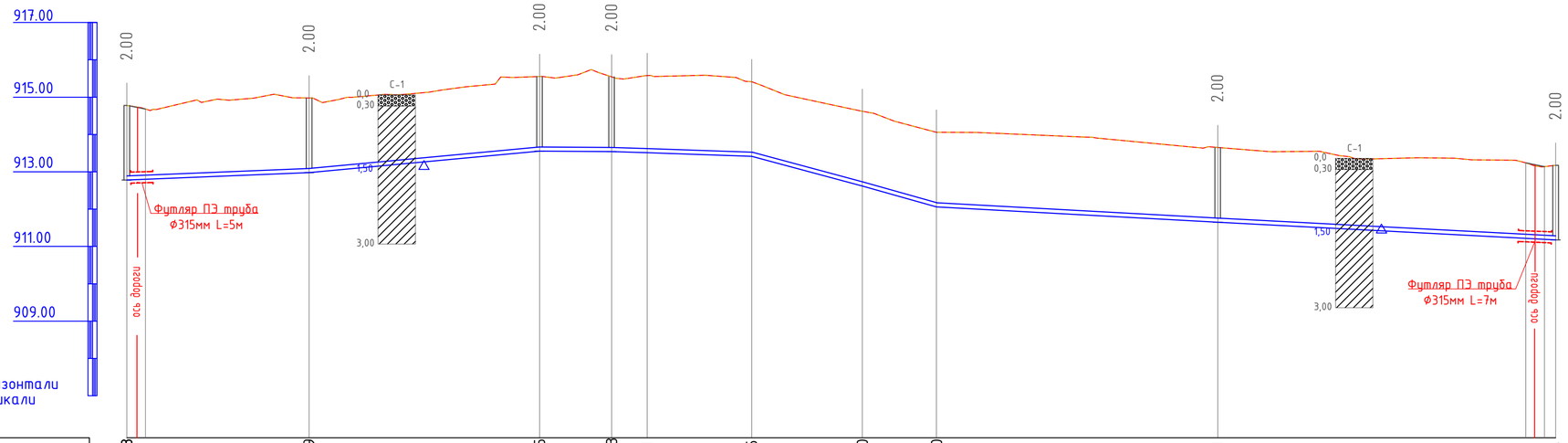

М1:1000 по горизонтали
М1:100 по вертикали

Отметка низа или лотка трубы	912.778	912.979	913.555	913.543	913.511	913.415	912.620	912.060	911.651	911.174
Проектная отметка земли	914.778	914.979	915.555	915.543	915.579	915.415	914.620	914.060	913.651	913.174
Натурная отметка земли	914.778	914.979	915.555	915.543	915.579	915.415	914.620	914.060	913.651	913.174

Обозначение трубы и тип изоляции: Полиэтиленовая труба ПЭ SDR17 Ø110х6,6 мм "питьевая" по ГОСТ 18599-2001

Основание: Естественно выровненный грунт с песчаной подготовкой h=100

Уклон / Длина									
Уклон	0.0041	0.0093	0.0006	0.0034	0.0268	0.0282	0.0054	0.0053
Длина	48.9	61.8	19.3	37.6	29.7	19.9	75.4	90.6
Расстояние, м	48.9	61.8	19.3	9.5	28.0	29.6	19.9	75.4	90.6

Номер колодца, точки, угла поворота										
7	ВК-17 ВРК5	ПГ13	ВК-18 ВРК5	Уг.43 171°	Уг.44 105°	Уг.45 171°	Уг.46 90°	ВК-19 ВРК4	ПГ8

Согласовано

Гл. спец.

Взам. инв. N

Подп. и дата

Инв. N подл.

Изм.	Кол.уч	Лист	№док	Подпись	Дата
Исполнил		Жакыпбек С.			14.02
Проверил		Байболов А.			14.02
Нор.Контро		Алибеков К.			14.02

01-02-2023 НВ

Реконструкция и строительство системы водоснабжения в с.Шалкар Карасайского района Алматинской области

Наружные сети водоснабжения

Стадия	Лист	Листов
РП	24	

Продольный профиль

ТОО «Бірлестік»
г. Шымкент - 2024 год

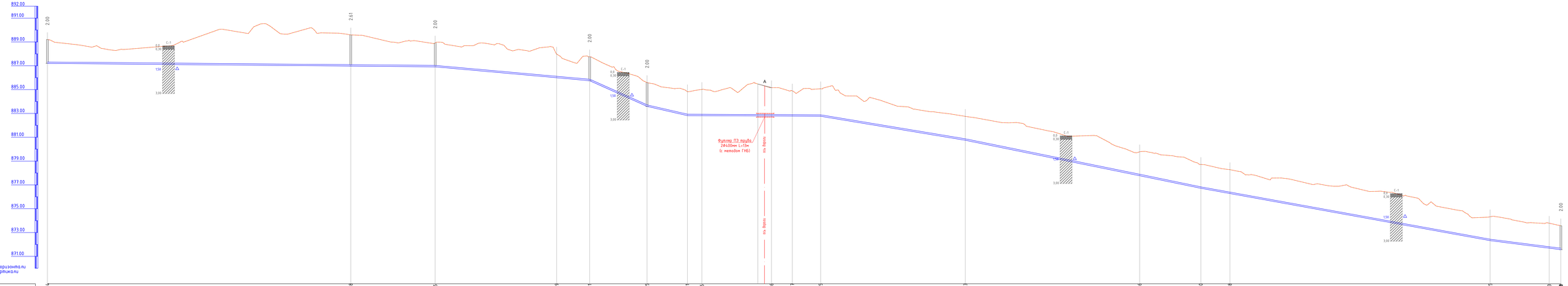
В1_1
892.00
891.00
889.00
887.00
885.00
883.00
881.00
879.00
877.00
875.00
873.00
871.00
М1:1000 по горизонтали
М1:100 по вертикали
2.00
2.61
2.00
2.00
2.00
2.00
2.00
С-1
0.8
0.50
1.50
3.00
0.6
0.30
А
Футляр ПЭ трубы 2Ø400мм L=15м (с жесткой ГНБ)
ось Волги
ось Волги

| | | |

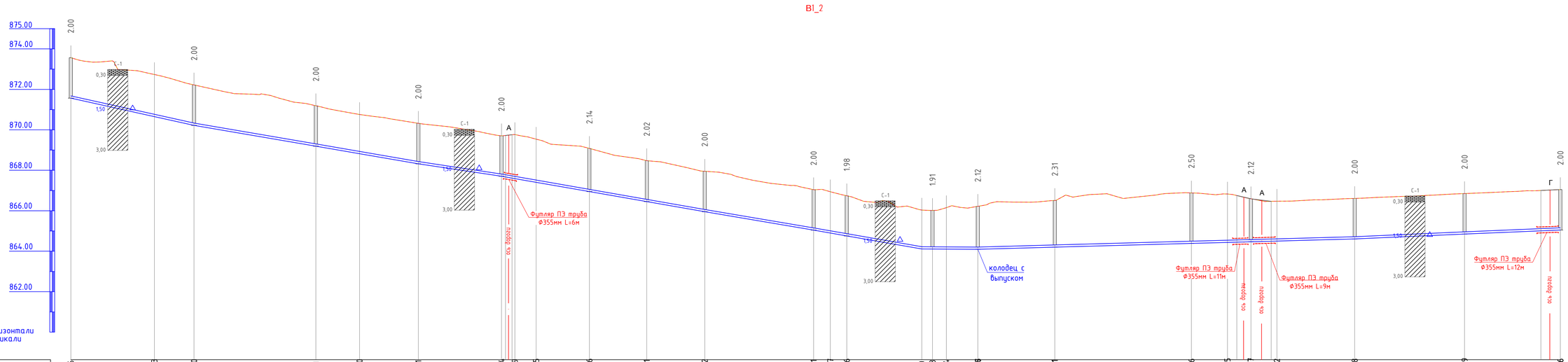
В1_2
875.00
874.00
872.00
870.00
868.00
866.00
864.00
862.00
М1:1000 по горизонтали
М1:100 по вертикали
Футляр ПЭ труба Ф355мм L=6м
ось дороги
колодец с выпуском
Футляр ПЭ труба Ф355мм L=11м
Футляр ПЭ труба Ф355мм L=9м
Футляр ПЭ труба Ф355мм L=12м

| | | |

В1_3

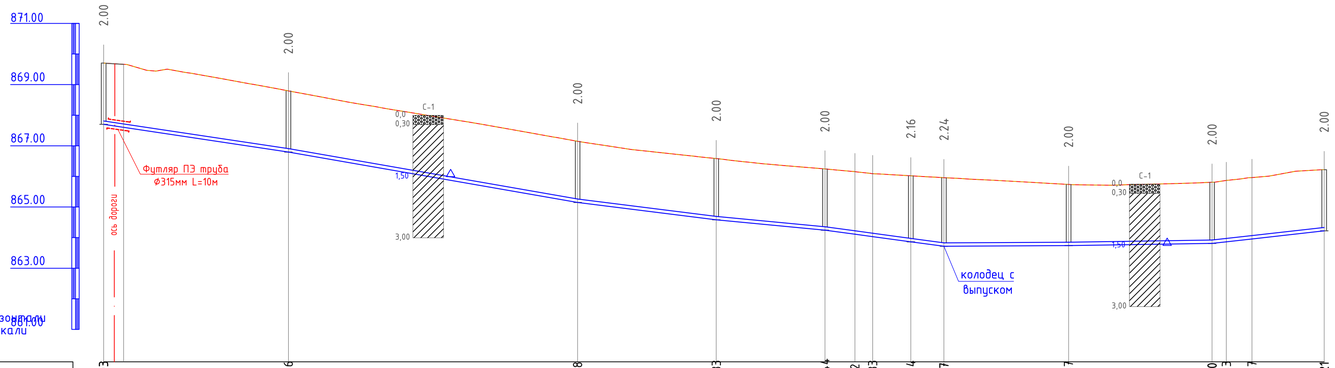

Отметка низа или лотка трубы	867.703	866.796	865.148	864.583	864.244	864.112	864.033	863.864	863.717	863.737	863.810	863.863	863.957	864.221
Проектная отметка земли	869.703	868.796	867.148	866.583	866.244	866.156	866.090	866.020	865.958	865.737	865.810	865.867	865.962	866.221
Натурная отметка земли	869.703	868.796	867.148	866.583	866.244	866.156	866.090	866.020	865.958	865.737	865.810	865.867	865.962	866.221
Обозначение трубы и тип изоляции	Полиэтиленовая труба ПЭ SDR17 Ф110х6,6 мм "питьевая" по ГОСТ 18599-2001													
Основание	Естественно выровненный грунт с песчаной подготовкой h=100													
Уклон		0.0150		0.0175	0.0125	0.0096		0.0136		0.0005		0.0016	0.0112	
Длина	60.3	94.4		45.3	35.5	38.9				40.7		46.8	36.6	
Расстояние, м	60.3	94.4		45.3	35.5	9.8	5.8	12.5	10.8	40.7		46.8	4.7	8.4	23.6
Номер колодца, точки, угла поворота	ПГ14	ВК-30 ВРК5		ВК-31 ВРК2	ПГ21	ВК-32 ВРК3	Уг52 142°	Уг53 111°	ВК-33 ВРК2	22		ВК-34 ВРК4	ПГ23	Уг54 90°	Уг55 172°	17

В1_5

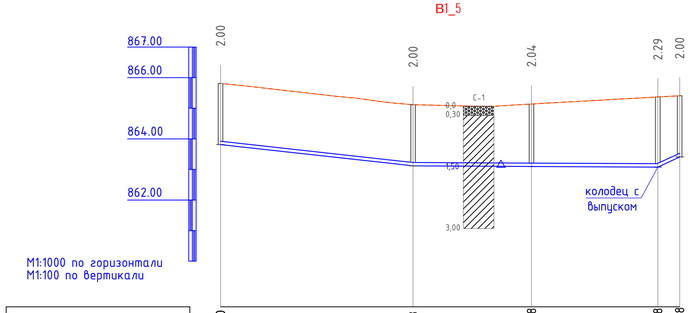

Отметка низа или лотка трубы	863.810	863.118	863.098	863.078	863.408
Проектная отметка земли	865.810	865.118	865.139	865.369	865.408
Натурная отметка земли	865.810	865.118	865.139	865.369	865.408
Обозначение трубы и тип изоляции	Полиэтиленовая труба ПЭ SDR17 Ф110х6,6 мм "питьевая" по ГОСТ 18599-2001				
Основание	Естественно выровненный грунт с песчаной подготовкой h=100				
Уклон		0.0110	0.0005		0.0463
Длина	62.9	79.9		7.2	
Расстояние, м	59.7	38.7	42.5	5.9	
Номер колодца, точки, угла поворота	ПГ23	24	ВК-35 ВРК6	ПГ25	ВК-36 ВРК5

Согласовано

Гл. спец.

Взам. инв. N

Подп. и дата

Инв. N подл.

Изм.	Кол.уч	Лист	№док	Подпись	Дата
Исполнил	Жакыпбек С.				14.02
Проверил	Байболов А.				14.02
Нор.Контро	Алибеков К.				14.02

01-02-2023 НВ

Реконструкция и строительство системы водоснабжения в с.Шалкар Карасайского района Алматинской области

Наружные сети водоснабжения

Стадия	Лист	Листов
РП	27	

Продольный профиль

ТОО «Бірлестік»
г. Шымкент - 2024 год

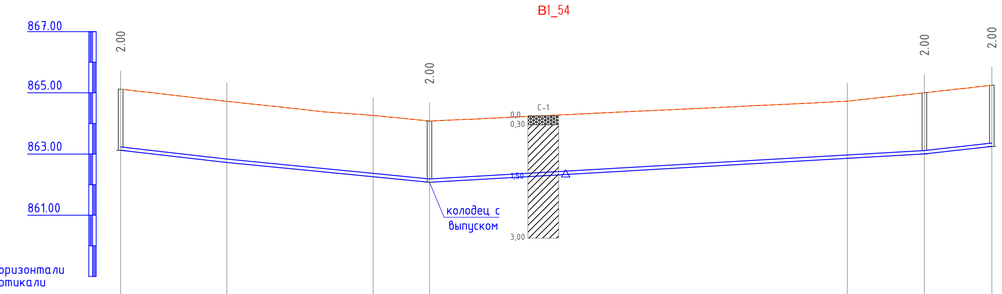

Отметка низа или лотка трубы	863.120	862.724	862.258	862.078	862.859	863.003	863.247
Проектная отметка земли	865.120	864.724	864.260	864.078	864.728	865.003	865.247
Натурная отметка земли	865.120	864.724	864.260	864.078	864.728	865.003	865.247
Обозначение трубы и тип изоляции	Полиэтиленовая труба ПЭ SDR17 Ф110х6,6 мм "питьевая" по ГОСТ 18599-2001						
Основание	Естественно выровненный грунт с песчаной подготовкой h=100						
Уклон	0.0114		0.0098	0.0057		0.0111	
Длина	34.7	66.2			161.6	22.0	
Расстояние, м	32.7	51.9	17.4	136.2	25.2	22.0	
Номер колодца, точки, угла поворота	24	Уг.56 163°	Уг.57 156°	26	Уг.58 138°	ВК-63 ВРК3	43

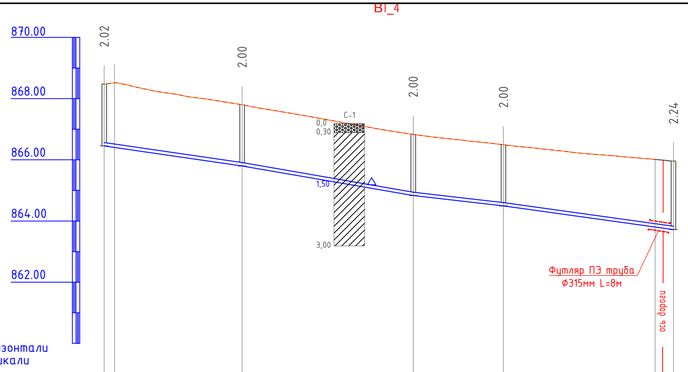

Отметка низа или лотка трубы	866.454	866.405	865.799	864.831	864.492	863.717
Проектная отметка земли	868.474	868.518	867.799	866.831	866.492	865.958
Натурная отметка земли	868.474	868.518	867.799	866.831	866.492	865.958
Обозначение трубы и тип изоляции	Полиэтиленовая труба ПЭ SDR17 Ф110х6,6 мм "питьевая" по ГОСТ 18599-2001					
Основание	Естественно выровненный грунт с песчаной подготовкой h=100					
Уклон		0.0145	0.0173	0.0115	0.0140	
Длина	45.0		55.9	29.4	55.5	
Расстояние, м	3.4	41.7	55.9	29.4	55.5	
Номер колодца, точки, угла поворота	15	Уг.59 112°	ВК-37 ВРК2	ПГ27	ВК-38 ВРК6	22

Согласовано

Гл. спец.

Взам. инв. N

Подп. и дата

Инв. N подл.

Изм.	Кол.уч	Лист	№док	Подпись	Дата
Исполнил	Жакыпбек С.				14.02
Проверил	Байболов А.				14.02
Нор.Контро	Алибеков К.				14.02

01-02-2023 НВ

Реконструкция и строительство системы водоснабжения в с.Шалкар Карасайского района Алматинской области

Наружные сети водоснабжения

Стадия	Лист	Листов
РП	28	

Продольный профиль

ТОО «Бірлестік» г. Шымкент - 2024 год

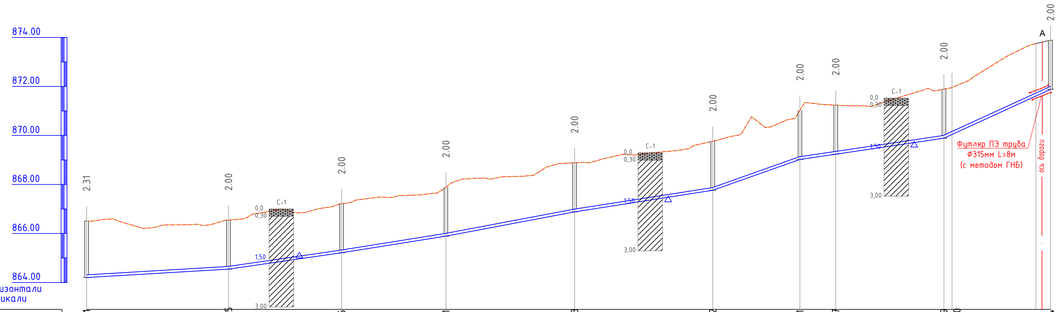
874.00
872.00
870.00
868.00
866.00
864.00
M1:1000 по горизонтали
M1:100 по вертикали
2.31
2.00
C-1
0.0
0.30
1.50
3.00
Футляр ПЭ труба
Ф315мм L=8м
(с методом ГНБ)
ось дороги
А

| | | |

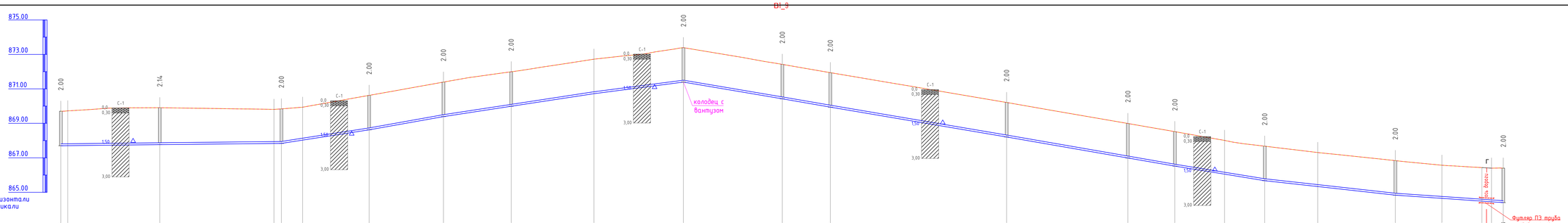
ВТ_3
875.00
873.00
871.00
869.00
867.00
865.00
М1:1000 по горизонтали
М1:100 по вертикали
2.00
2.14
С-1
0.0
0.30
1.50
3.00
колодец с вентилем
Г
ось дороги
Футляр ПЭ труба
ø315мм L=10м
(с методом ГНБ)

| | | |

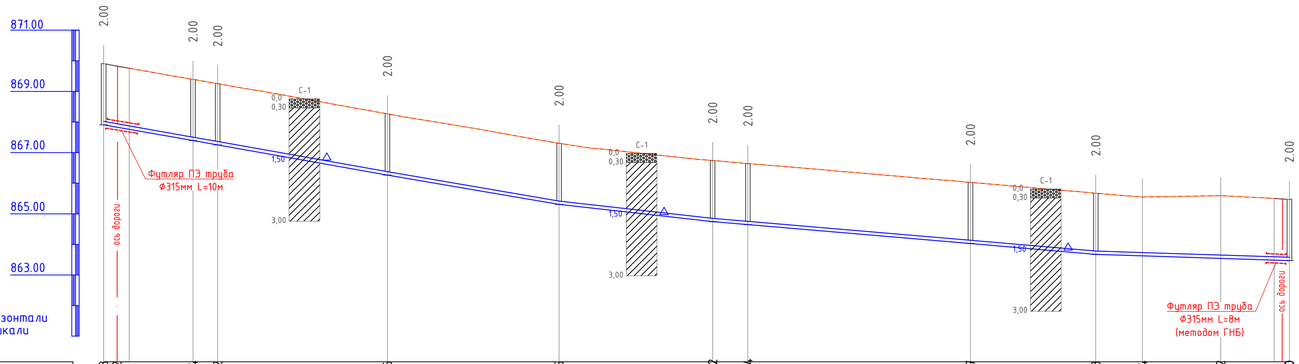

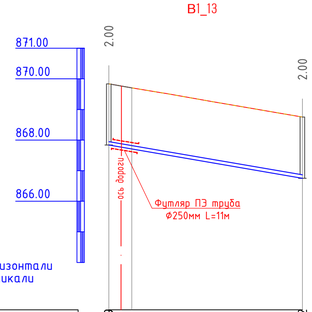

Отметка низа или лотка трубы	867.908	867.832	867.394	867.252	866.266	865.305	866.742	864.644	864.027	863.673	863.624	863.542	863.470
Проектная отметка земли	869.908	869.822	869.394	869.252	868.266	867.305	866.742	866.641	866.027	865.673	865.549	865.592	865.470
Натурная отметка земли	869.908	869.822	869.394	869.252	868.266	867.305	866.742	866.641	866.027	865.673	865.549	865.592	865.470
Обозначение трубы и тип изоляции	Полиэтиленовая труба ПЭ SDR17 Ф110х6,6 мм "питьевая" по ГОСТ 18599-2001												
Основание	Естественно выровненный грунт с песчаной подготовкой h=100												
Уклон	0.0176		0.0178		0.0171		0.0112		0.0085		0.0086		0.0032
Длина	37.2		55.4		56.0		50.1		84.2		40.9		63.2
Расстояние, м	4.3	24.8	8.1	55.4	56.0	50.1	11.5	72.7	40.9	15.2	25.5	22.5	
Номер колодца, точки, угла поворота	33	Уг.70 145°	ВК-56 ВРК3	ПГ40	ВК-57 ВРК4	ВК-58 ВРК3	ПГ41	ВК-59 ВРК6	ВК-60 ВРК6	ВК-61 ВРК4	Уг.71 125°	Уг.72 143°	ПГ42

Отметка низа или лотка трубы	867.839	866.752
Проектная отметка земли	869.839	868.752
Натурная отметка земли	869.839	868.752
Обозначение трубы и тип изоляции	Полиэтиленовая труба ПЭ SDR17 Ф63х3,8 мм "питьевая" по ГОСТ 18599-2001	
Основание	Естественно выровненный грунт с песчаной подготовкой h=100	
Уклон	0.0172	
Длина	63.2	
Расстояние, м	63.2	
Номер колодца, точки, угла поворота	34	ВК-62 ВРК4

Согласовано

Гл. спец.

Взам. инв. N

Подп. и дата

Инв. N подл.

Изм.	Кол.уч	Лист	№док	Подпись	Дата	01-02-2023 НВ			
						Реконструкция и строительство системы водоснабжения в с.Шалкар Карасайского района Алматинской области			
						Наружные сети водоснабжения	Стадия	Лист	Листов
							РП	31	
Исполнил		Жакыпбек С.			14.02				
Проверил		Байболов А.			14.02	Продольный профиль	ТОО «Бірлестік» г. Шымкент - 2024 год		
Нор.Контро		Алибеков К.			14.02				

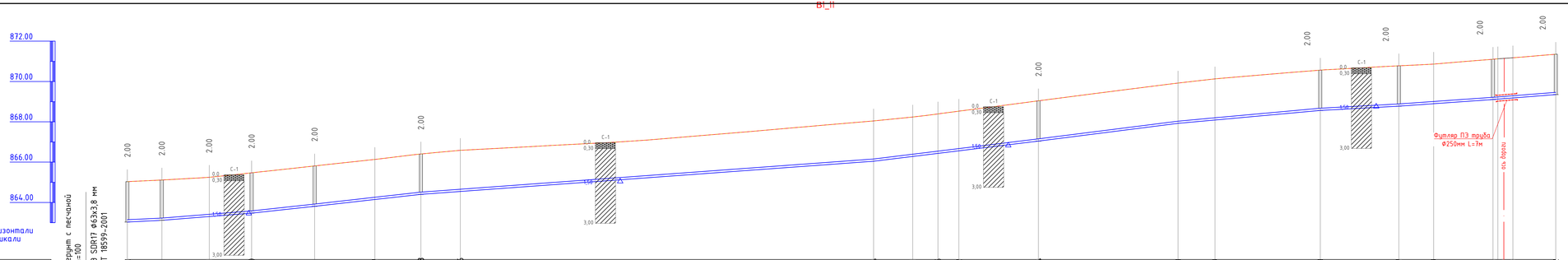
В1_11
872.00
870.00
868.00
866.00
864.00
М1:1000 по горизонтали
М1:100 по вертикали
Естественно выровненный грунт с песчаной подготовкой h=100
Полиэтиленовая труба ПЭ SDR17 Ф63х3,8 мм "питьевая" по ГОСТ 18599-2001
С-1
Футляр ПЭ труба Ф250мм L=7м
ось дороги

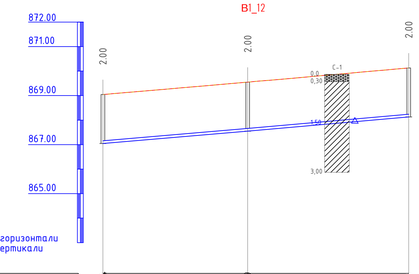
В1_12
872.00
871.00
869.00
867.00
865.00
М1:1000 по горизонтали
М1:100 по вертикали
С-1

| | | |

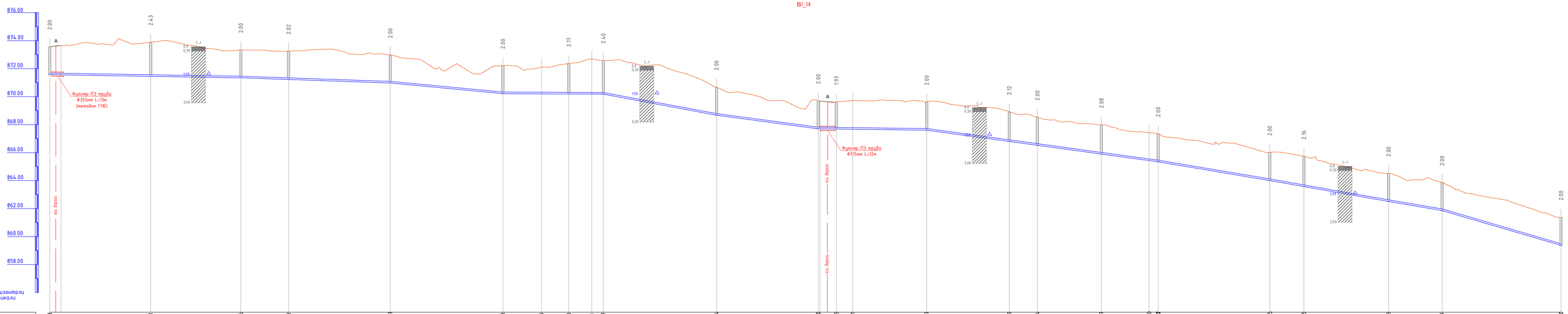
В1_14
876.00
874.00
872.00
870.00
868.00
866.00
864.00
862.00
860.00
858.00
М1:1000 по горизонтали
М1:100 по вертикали
Футляр ПЭ труба Ф355мм L=13м (методом ГНБ)
Футляр ПЭ труба Ф315мм L=12м
на Ворота
на Ворота
С-1

| | | |

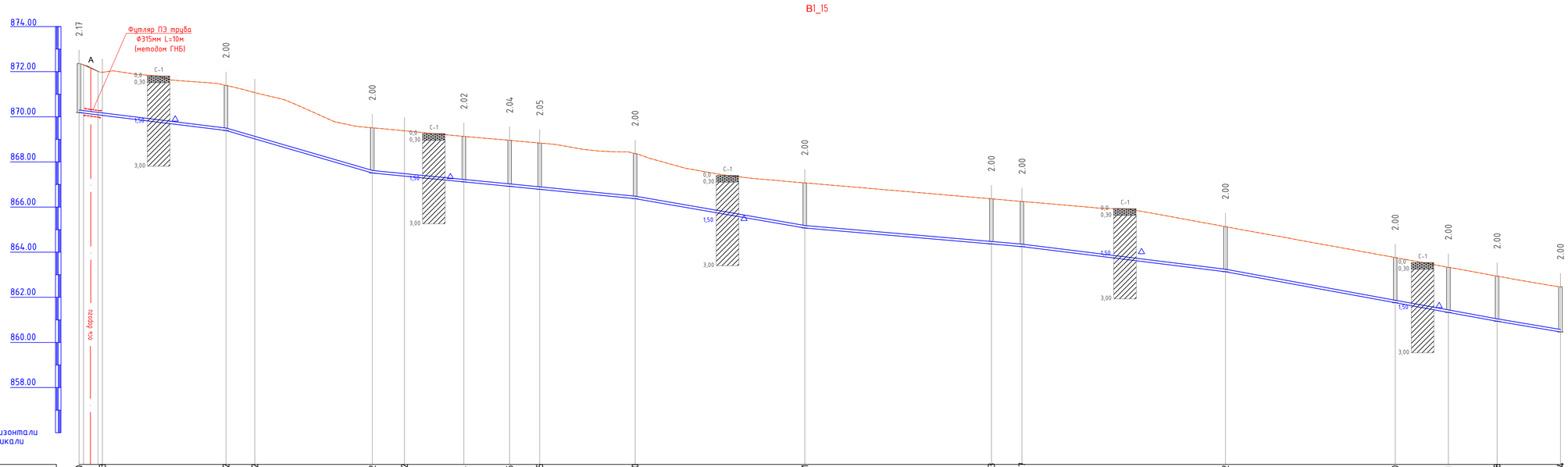

Отметка низа или лотка трубы	870.190	870.063	869.392	869.022	867.512	867.372	867.114	866.915	866.785	866.370	865.071	864.363	864.247	863.132	861.760	861.331	860.938	860.464	860.464
Проектная отметка земли	872.360	871.973	871.392	871.074	869.512	869.381	869.131	868.957	868.834	868.370	867.071	866.368	866.247	865.132	863.762	863.330	862.938	862.464	862.464
Натурная отметка земли	872.360	871.973	871.392	871.074	869.512	869.381	869.131	868.957	868.834	868.370	867.071	866.368	866.247	865.132	863.762	863.330	862.938	862.464	862.464
Обозначение трубы и тип изоляции	Полиэтиленовая труба ПЭ SDR17 Ф110х6,6 мм "питьевая" по ГОСТ 18599-2001																		
Основание	Естественно выровненный грунт с песчаной подготовкой h=100																		
Уклон	0.0123		0.0290		0.0098					0.0173		0.0086		0.0124		0.0183		0.0182	0.0169
Длина	65.1		64.8		116.4					75.1		96.2		90.1		75.2		45.1	28.1
Расстояние, м	10.3	54.7	12.7	52.0	14.2	26.3	20.2	13.3	42.3	75.1		82.6	13.5	90.1		75.2		23.5	21.5	28.1
Номер колодца, точки, угла поворота	ПГ47	Уг.89 149°	ВК-83 ВРК3	Уг.90 170°	ВК-84 ВРК3	Уг.91 157°	53	ВК-85 ВРК2	ПГ54	ВК-86 ВРК4		ВК-87 ВРК6	ПГ55	ВК-88 ВРК4		ВК-89 ВРК5		ВК-90 ВРК3	ПГ56	ВК-91 ВРК3	ПГ57

Согласовано

Гл. спец.

Взам. инв. N

Подп. и дата

Инв. N подл.

Изм.	Кол.уч	Лист	№док	Подпись	Дата
Исполнил	Жакыпбек С.				14.02
Проверил	Байболов А.				14.02
Нор.Контро	Алибеков К.				14.02

01-02-2023 НВ

Реконструкция и строительство системы водоснабжения в с.Шалкар Карасайского района Алматинской области

Наружные сети водоснабжения

Стадия	Лист	Листов
РП	34	

Продольный профиль

ТОО «Бірлестік»
г. Шымкент - 2024 год

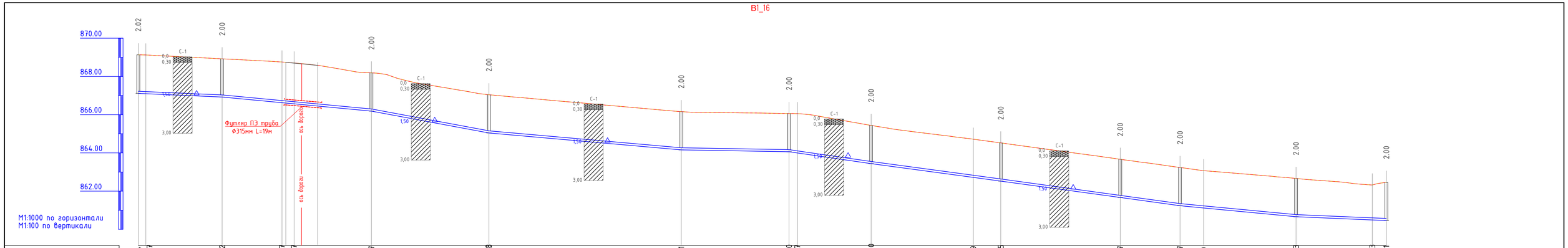

Отметка низа или лотка трубы	867.114	867.097	866.922	866.627	866.567	866.187	865.048	864.161	864.060	863.997	863.440	862.719	862.525	861.667	861.237	861.120	860.663	860.493	860.461
Проектная отметка земли	869.134	869.124	868.922	868.757	868.706	868.187	867.048	866.161	866.060	866.053	865.440	864.719	864.525	863.667	863.237	863.070	862.663	862.321	862.461
Натурная отметка земли	869.134	869.124	868.922	868.757	868.706	868.187	867.048	866.161	866.060	866.053	865.440	864.719	864.525	863.667	863.237	863.070	862.663	862.321	862.461

Обозначение трубы и тип изоляции: Полиэтиленовая труба ПЭ SDR17 Ф110х6,6 мм "питьевая" по ГОСТ 18599-2001 — Полиэтиленовая труба ПЭ SDR17 Ф140х8,3 мм "питьевая" по ГОСТ 18599-2001

Основание: Естественно выровненный грунт с песчаной подготовкой h=100

Уклон: 0.0044, 0.0094, 0.0186, 0.0088, 0.0018, 0.0145, 0.0135, 0.0137, 0.0138, 0.0094, 0.0043

Длина: 43.8, 78.1, 61.5, 100.7, 56.4, 42.9, 67.9, 62.5, 31.3, 60.7, 47.2

Расстояние, м: 3.9, 39.9, 31.3, 6.4, 40.4, 61.5, 100.7, 56.4, 4.4, 38.6, 53.5, 14.4, 62.5, 31.3, 12.4, 48.3, 39.9, 7.3

Номер колодца, точки, угла поворота: 53, Уг.92 153°, ВК-92 ВРК2, Уг.93 90°, Уг.94 172°, ВК-93 ВРК4, ПГ20, ВК-94 ВРК4, ВК-95 ВРК3, Уг.95 174°, ПГ58, Уг.96 174°, ВК-96 ВРК3, ВК-97 ВРК3, ПГ59, Уг.97 90°, ВК-98 ВРК3, Уг.97 90°, 57

Согласовано

Гл. спец.

Взам. инв. N

Подп. и дата

Инв. N подл.

Изм.	Кол.уч	Лист	№док	Подпись	Дата
Исполнил	Жакыпбек С.				14.02
Проверил	Байболов А.				14.02
Нор.Контро	Алибеков К.				14.02

01-02-2023 НВ

Реконструкция и строительство системы водоснабжения в с.Шалкар Карасайского района Алматинской области

Наружные сети водоснабжения

Стадия	Лист	Листов
РП	35	

Продольный профиль

ТОО «Бірлестік» г. Шымкент - 2024 год

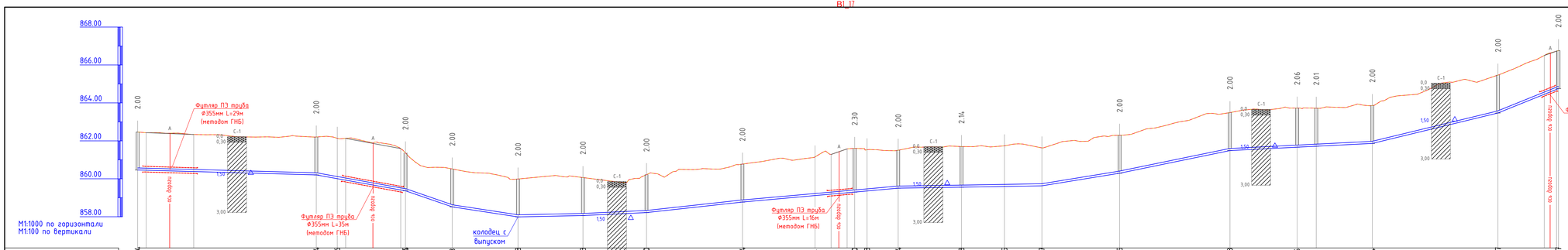
868.00
866.00
864.00
862.00
860.00
858.00
М1:1000 по горизонтали
М1:100 по вертикали
Футляр ПЭ труба Ф355мм L=29м (методом ГНБ)
Футляр ПЭ труба Ф355мм L=35м (методом ГНБ)
Футляр ПЭ труба Ф355мм L=16м (методом ГНБ)
Футляр ПЭ труба Ф355мм L=11м (методом ГНБ)
ось дороги
колодец с выпуском
С-1
2.00
2.30
2.14
2.06
2.01

| | | |

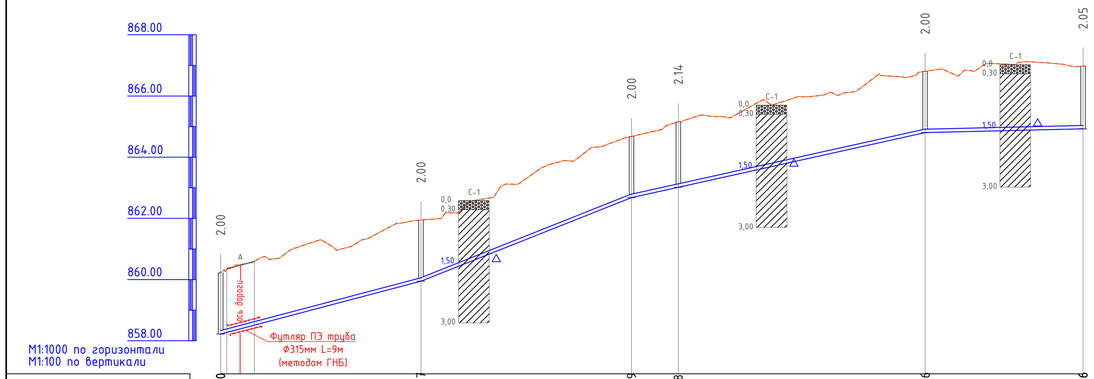
868.00
866.00
864.00
862.00
860.00
858.00
M1:1000 по горизонтали
M1:100 по вертикали
2.00
2.00
2.14
2.00
2.05
A
ось дороги
Футляр ПЭ труба
Ø315мм L=9м
(методом ГНБ)
C-1
0.0
0.30
1.50
3.00

| | | |

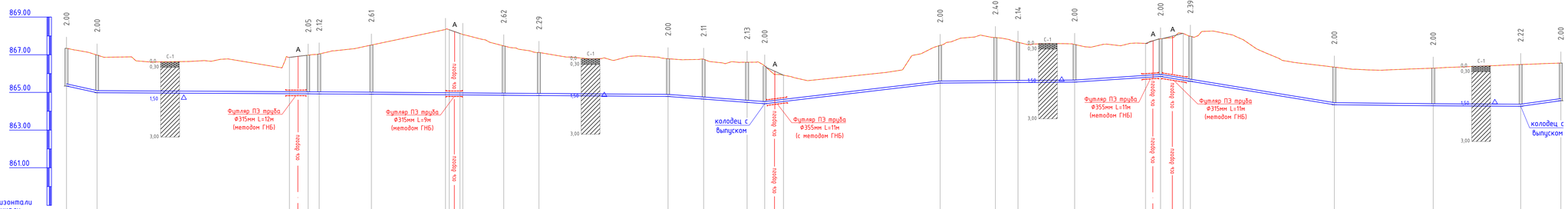
869.00
867.00
865.00
863.00
861.00
М1:1000 по горизонтали
М1:100 по вертикали
Футляр ПЭ труба Ф315мм L=12м (методом ГНБ)
Футляр ПЭ труба Ф315мм L=9м (методом ГНБ)
колодец с выпуском
Футляр ПЭ труба Ф355мм L=11м (с методом ГНБ)
Футляр ПЭ труба Ф355мм L=11м (методом ГНБ)
Футляр ПЭ труба Ф315мм L=11м (методом ГНБ)
колодец с выпуском
ось дороги
Полиэтиленовая труба ПЭ SDR17 Ф63х3,8 мм "питьевая" по ГОСТ 18599-2001
Естественно выровненный грунт с песчаной подготовкой h=100

| | | |

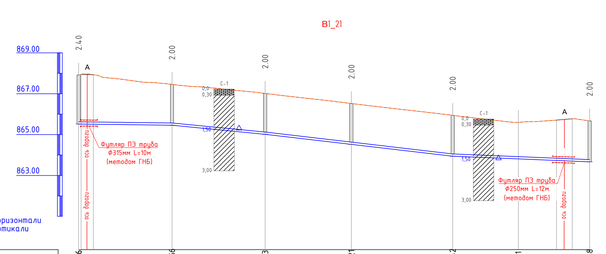

Отметка низа или лотка трубы	867.911	867.911	865.516				
Проектная отметка земли	867.456	867.456	865.556				
Натурная отметка земли	867.013	867.013	865.013	866.521	866.521	865.942	863.942
Натурная отметка земли	865.942	865.942	863.811	865.592	865.592	863.668	863.668
Обозначение трубы и тип изоляции	Полиэтиленовая труба ПЭ SDR17 Ф110х6,6 мм "питьевая" по ГОСТ 18599-2001			Полиэтиленовая труба ПЭ SDR17 Ф63х3,8 мм "питьевая" по ГОСТ 18599-2001			
Основание	Естественно выробненный грунт с песчаной подготовкой h=100						
Уклон		0.0013	0.0097		0.0117		0.0041
Длина	45.7		45.6	91.8		67.0	
Расстояние, м	45.7		45.6	45.6	42.2	49.6	32.1	34.9
Номер колодца, точки, угла поворота	73	ВК-127 ВРК2		ВК-128 ВРК3	ПГ76	ВК-129 ВРК4	Чв 108 90°	ВК-130 ВРК2

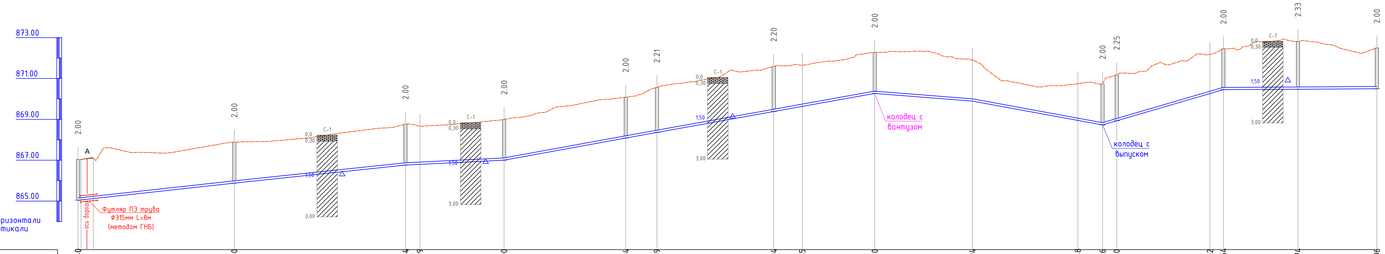

Отметка низа или лотка трубы	865.040	867.040	865.040	867.880	867.880	865.880	868.764	868.764	866.764	869.000	869.000	867.000	870.084	870.084	868.084	870.566	870.566	868.359	871.587	871.587	869.384	871.641	871.641	869.835
Проектная отметка земли	870.270	870.270	870.270	872.270	872.270	870.270	871.894	871.894	869.894	870.744	870.744	868.948	870.726	870.726	868.726	871.180	871.180	868.930	872.180	872.180	870.262	872.454	872.454	870.454
Натурная отметка земли	872.806	872.806	870.474	872.496	872.496	870.496																		
Обозначение трубы и тип изоляции	Полиэтиленовая труба ПЭ SDR17 Ф110х6,6 мм "питьевая" по ГОСТ 18599-2001																							
Основание	Естественно выробненный грунт с песчаной подготовкой h=100																							
Уклон	0.0110		0.0106			0.0049		0.0182		0.0179					0.0079			0.0183	0.0292			0.0006		
Длина		76.5			83.8		83.8		48.3		59.5			121.9		47.8		63.7			59.2			75.1
Расстояние, м	76.5		83.8			7.1	41.2		59.5		15.3	57.1		14.0	35.4		47.8		51.6	12.1	7.0	45.6	6.6	36.5	38.6
Номер колодца, точки, угла поворота	70	ПГ77				78	Чв 109 90°		ВК-131 ВРК2		ВК-132 ВРК2	ПГ79		ВК-133 ВРК3	Чв 110 133°	ВК-134 ВРК4		Чв 111 123°		Чв 112 163°	ПГ80	ВК-135 ВРК4		Чв 113 119°	ВК-136 ВРК3	ВК-137 ВРК2	81

						01-02-2023 НВ			
Изм.	Кол.уч.	Лист	№Док.	Подпись	Дата	Реконструкция и строительство системы водоснабжения в с.Шалкар Каразайского района Алматинской области			
Исполнил	Жакыпбек С.				14.02	Наружные сети водоснабжения	Стадия	Лист	Листов
Проверил	Байболов А.				14.02		РП	39	
Нор.Контр.	Алибеков К.				14.02	Продольный профиль	ТОО «Бірлестік» г. Шымкент - 2024 год		

Согласовано

Взам. инв. №

Подп. и дата

Инв. № подл.

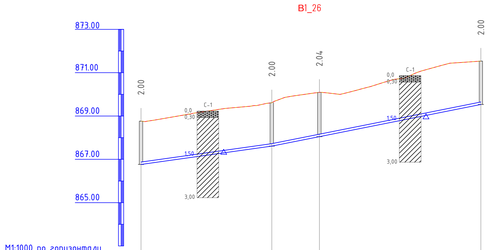

Отметка низа или лотка трубы	868.764	868.764	869.611	870.091	871.539
Проектная отметка земли	866.764	869.611	867.611	868.049	869.535
Натурная отметка земли	868.764	869.611	870.091	871.539	
Обозначение трубы и тип изоляции	Полиэтиленовая труба ПЭ SDR17 Ф110х6,6 мм "питьевая" по ГОСТ 18599-2001		Полиэтиленовая труба ПЭ SDR17 Ф63х3,8 мм "питьевая" по ГОСТ 18599-2001		
Основание	Естественно выровненный грунт с песчаной подготовкой h=100				
Уклон	0.0140	0.0199			
Длина	60.4	96.5			
Расстояние, м	60.4	22.0	74.5		
Номер колодца, точки, угла поворота	78	ПГ82	ВК-138 ВРК3		ВК-139 ВРК3

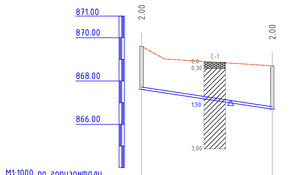

Отметка низа или лотка трубы	867.611	869.611	868.700
Проектная отметка земли	869.611	867.611	868.700
Натурная отметка земли	869.611	870.611	868.700
Обозначение трубы и тип изоляции	Полиэтиленовая труба ПЭ SDR17 Ф63х3,8 мм "питьевая" по ГОСТ 18599-2001		
Основание			
Уклон	0.0151		
Длина	60.3		
Расстояние, м	60.3		
Номер колодца, точки, угла поворота	ПГ82		ВК-139/1 ВРК2

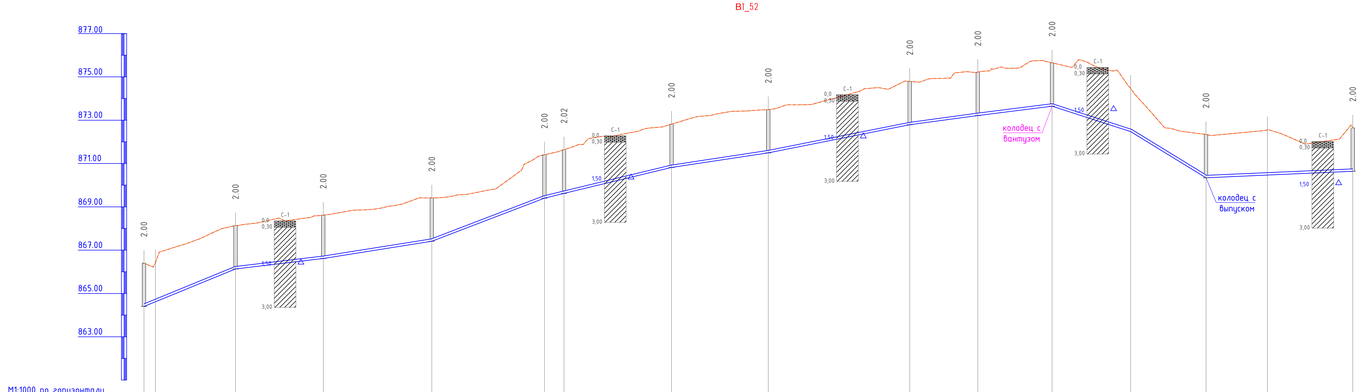

Отметка низа или лотка трубы	866.401	866.401	864.401	866.618	868.134	866.134	868.616	868.616	866.616	871.402	869.402	871.637	871.637	869.621	872.818	870.818	873.492	871.492
Проектная отметка земли	866.418	866.498	866.618	868.134	866.134	868.616	869.412	869.412	867.412	871.637	869.621	872.818	870.818	873.492	874.791	872.791	875.216	873.216
Натурная отметка земли	866.401	866.401	866.618	868.134	868.616	868.616	869.412	871.402	871.637	871.637	871.402	872.818	873.492	874.791	874.791	875.216	875.216	875.648
Обозначение трубы и тип изоляции	Полиэтиленовая труба ПЭ SDR17 Ф110х6,6 мм "питьевая" по ГОСТ 18599-2001																	
Основание	Естественно выровненный грунт с песчаной подготовкой h=100																	
Уклон	0.0410		0.0119		0.0159		0.0383			0.0241		0.0151		0.0199		0.0135	0.0126	
Длина	42.3		40.5		50.1		52.0			58.7		44.7		65.3		31.4	34.3	
Расстояние, м	5.3	37.0	40.5		50.1		52.0		9.1	49.6		44.6		65.3		31.4	34.3	
Номер колодца, точки, угла поворота	ПГ72	Чк 114 164*	ВК-140 ВРК4		ВК-141 ВРК5		ВК-142 ВРК6		ВК-143 ВРК7		ВК-144 ВРК5		ВК-145 ВРК5		ВК-146 ВРК6		ПГ84	ВК-147 ВРК3

Отметка низа или лотка трубы	875.648	873.648	874.478	872.478	872.342	870.342	872.558	870.467	872.642	870.642								
Проектная отметка земли	875.216	873.216	874.478	872.478	872.342	870.342	872.558	870.467	872.642	870.642								
Натурная отметка земли	875.648	875.648	874.478	872.478	872.342	870.342	872.558	870.467	872.642	870.642								
Обозначение трубы и тип изоляции	Полиэтиленовая труба ПЭ SDR17 Ф110х6,6 мм "питьевая" по ГОСТ 18599-2001																	
Основание	Естественно выровненный грунт с песчаной подготовкой h=100																	
Уклон	0.0135	0.0126		0.0323		0.0613	0.0044											
Длина	31.4	34.3		36.3		34.2	68.1											
Расстояние, м	31.4	34.3		36.3		34.2	28.7	39.4										
Номер колодца, точки, угла поворота	ВК-146 ВРК6	ПГ84	ВК-147 ВРК3		Чк 115 148*		85	Чк 116 159*		86								

Изм.	Кол.уч	Лист	№док	Подпись	Дата	01-02-2023 НВ
						Реконструкция и строительство системы водоснабжения в с.Шалкар Карасайского района Алматинской области
Исполнил	Хажыпбек С.				14.02	Наружные сети водоснабжения
Проверил	Байболов А.				14.02	Продольный профиль
Нор.Контро	Алибеков К.				14.02	

Стадия	Лист	Листов
РП	40	

ТОО «Бірлестік» г. Шымкент - 2024 год

Согласовано

Взам. инв. №

Подп. и дата

Инв. № подл.

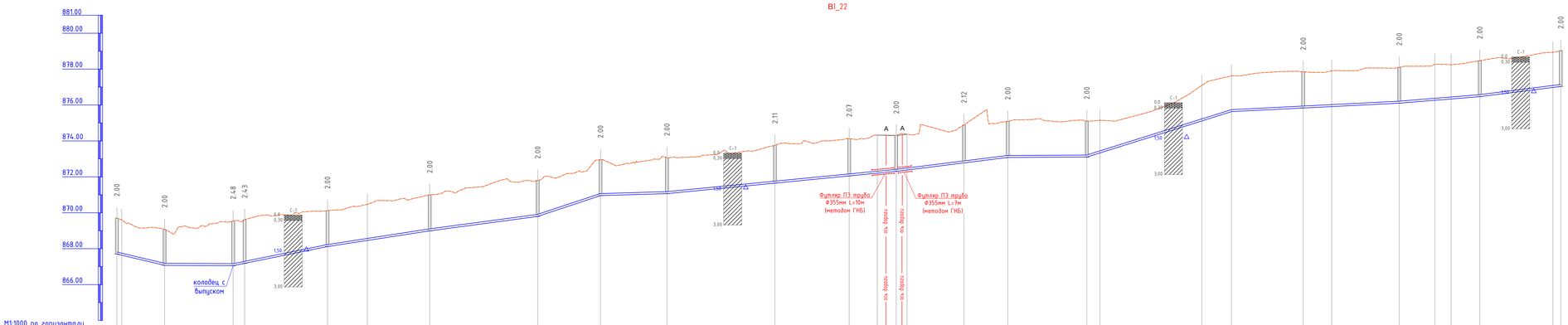
ВІ_22
881.00
880.00
878.00
876.00
874.00
872.00
870.00
868.00
866.00
колодец с выпуском
Футляр ПЭ труба Ø355мм L=10м (методом ГНБ)
Футляр ПЭ труба Ø355мм L=7м (методом ГНБ)
М1:1000 по горизонтали
М1:100 по вертикали

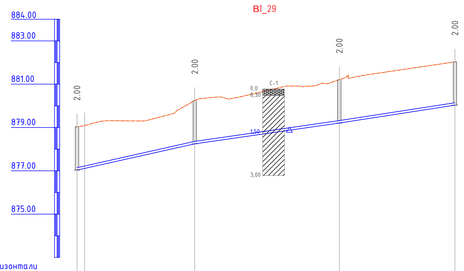
ВІ_29
884.00
883.00
881.00
879.00
877.00
875.00
М1:1000 по горизонтали
М1:100 по вертикали

| | | |

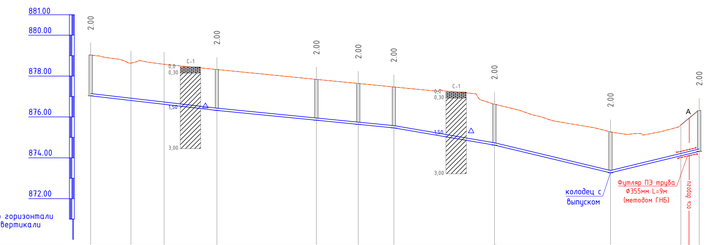

М1:1000 по горизонтали
М1:100 по вертикали

Отметка низа или лотка трубы	879.033	877.033																					
Проектная отметка земли	879.033	878.634	878.605																				
Натурная отметка земли	878.571	878.571	878.618																				
Обозначение трубы и тип изоляции	878.319	878.319	876.319																				
Основание	877.839	877.839	875.839																				
Уклон	877.636	877.636	875.636																				
Длина	877.464	877.464	875.464																				
Расстояние, м	876.622	876.622	874.622																				
Номер колодца, точки, угла поворота	875.266	875.266	873.266																				
	876.319	876.319	874.319																				

Полиэтиленовая труба ПЭ SDR17 Ф140х8,3 мм "питьевая" по ГОСТ 18599-2001

Естественно выровненный грунт с песчаной подготовкой h=100

Уклон		0.0116			0.0099			0.0171			0.0239	0.0242											
Длина	61.8		86.6			49.2			56.8				43.4										
Расстояние, м	19.7	16.2	25.8	48.7		20.5	17.4	49.2		56.8		43.4											
Номер колодца, точки, угла поворота	92	Уг.127 14.9°	Уг.128 159°	ВК-160 ВРК2		ВК-161 ВРК5	ПГ96	ВК-162 ВРК4		ВК-163 ВРК6		ВК-164 ВРК5	112										

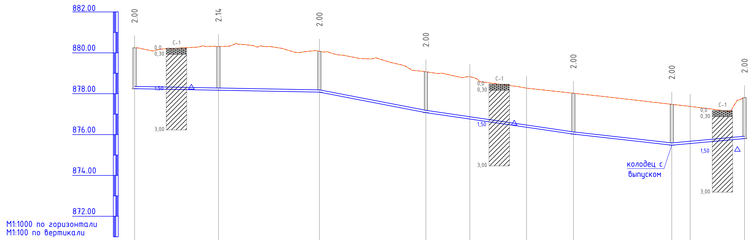

М1:1000 по горизонтали
М1:100 по вертикали

Отметка низа или лотка трубы	880.246	880.246	878.246																				
Проектная отметка земли	880.301	880.301	878.169																				
Натурная отметка земли	880.071	880.071	878.071																				
Обозначение трубы и тип изоляции	879.071	879.071	877.074																				
Основание	878.834	878.834	876.760																				
Уклон	878.271	878.271	876.356																				
Длина	878.022	878.022	876.022																				
Расстояние, м	877.488	877.488	875.480																				
Номер колодца, точки, угла поворота	877.378	877.378	875.563																				
	877.805	877.805	875.805																				

Полиэтиленовая труба ПЭ SDR17 Ф110х6,6 мм "питьевая" по ГОСТ 18599-2001

Естественно выровненный грунт с песчаной подготовкой h=100

Уклон		0.0019			0.0192			0.0146			0.0112	0.0091											
Длина	90.5			52.2			72.2			48.2			35.6										
Расстояние, м		41.1	49.4		52.1		21.5	27.7	22.9		48.2	9.0		26.6									
Номер колодца, точки, угла поворота	ПГ93		ВК-165 ВРК5	ВК-166 ВРК6		ВК-167 ВРК6		Уг.129 163°	Уг.130 163°	ВК-168 ВРК6		ВК-169 ВРК5	Уг.131 173°	ПГ114									

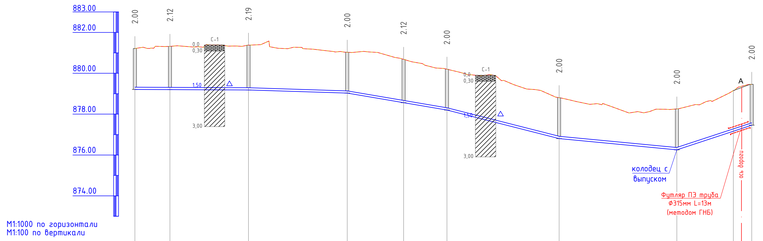

М1:1000 по горизонтали
М1:100 по вертикали

Отметка низа или лотка трубы	881.209	881.209	879.209																				
Проектная отметка земли	881.317	881.317	879.200																				
Натурная отметка земли	881.375	881.375	879.181																				
Обозначение трубы и тип изоляции	881.028	881.028	879.028																				
Основание	880.681	880.681	878.563																				
Уклон	880.199	880.199	878.199																				
Длина	878.805	878.805	876.805																				
Расстояние, м	878.254	878.254	876.254																				
Номер колодца, точки, угла поворота	878.458	878.458	876.458																				
	877.458	877.458	875.458																				

Полиэтиленовая труба ПЭ SDR17 Ф110х6,6 мм "питьевая" по ГОСТ 18599-2001

Естественно выровненный грунт с песчаной подготовкой h=100

Уклон		0.0005			0.0032			0.0170			0.0254			0.0096	0.0329								
Длина	55.6			48.3			48.8			54.9			57.7			36.6							
Расстояние, м		17.2	38.4		48.3			27.6	19.9		54.9			57.6			36.6						
Номер колодца, точки, угла поворота	94		ВК-170 ВРК2		ВК-171 ВРК5		ПГ97	ВК-172 ВРК5		ВК-173 ВРК5			ВК-174 ВРК6			ВК-175 ВРК5		116					

							01-02-2023 НВ		
Изм.	Кол.уч.	Лист	№док.	Подпись	Дата	Реконструкция и строительство системы водоснабжения в с.Шалкар Карасайского района Алматинской области			
Исполнил	Жакыпбек С.				14.02	Наружные сети водоснабжения	Стадия	Лист	Листов
Проверил	Байболов А.				14.02		РП	42	
Нор.Контро	Алибеков К.				14.02	ТОО «Бірлестік» г. Шымкент - 2024 год			

Согласовано

Взам. инв. №

Подп. и дата

Инв. № подл.

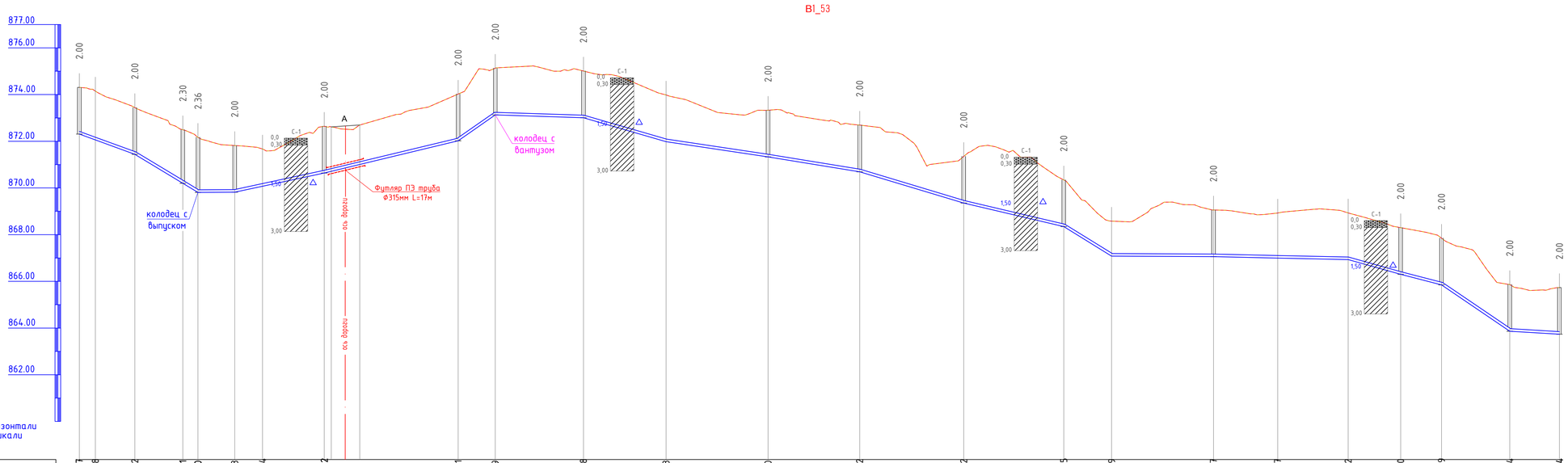

Отметка низа или лотка трубы	872.301	872.058	871.442	870.201	869.810	869.818	870.074	870.642	872.021	873.129	873.008	871.983	871.330	870.692	869.352	868.345	867.079	867.057	866.997	866.932	866.300	865.849	863.864	863.734	
Проектная отметка земли	874.301	874.150	873.442	872.498	872.168	871.818	871.669	872.642	874.021	875.129	875.008	873.983	873.330	872.692	871.352	870.345	868.580	869.057	868.927	868.932	868.300	867.849	865.864	865.734	
Натурная отметка земли	874.301	874.150	873.442	872.498	872.168	871.818	871.669	872.642	874.021	875.129	875.008	873.983	873.330	872.692	871.352	870.345	868.580	869.057	868.927	868.932	868.300	867.849	865.864	865.734	
Обозначение трубы и тип изоляции	Полиэтиленовая труба ПЭ SDR17 Ф110х6,6 мм "питьевая" по ГОСТ 18599-2001																								
Основание	Естественно выровненный грунт с песчаной подготовкой h=100																								
Уклон	0.0364		0.0604	0.0005	0.0215			0.0241		0.0697	0.0032		0.0290	0.0150	0.0163	0.0301	0.0235	0.0619	0.0005		0.0022	0.0281	0.0258	0.0680	0.0061
Длина	23.8		27.1	15.7		38.3			57.3	15.9	37.7		35.4	43.7	39.2	44.5	42.8	20.5	43.6	57.6		22.5	17.5	29.3	21.2
Расстояние, м	6.8	16.9	20.6	6.5	15.7	11.9	26.4		57.3	15.9	37.7		35.4	43.6	39.2	44.5	42.8	20.5	43.6	27.5	30.1	22.5	17.5	29.2	21.2
Номер колодца, точки, угла поворота	89	Уг.132 165°	ВК-176 ВРК2	81 ПГ98		ВК-177 ВРК2	Уг.133 163°	86		ВК-178 ВРК2	ПГ99		ВК-179 ВРК4	Уг.134 170°	ВК-180 ВРК2	ВК-181 ВРК5	ПГ100	ВК-182 ВРК4	Уг.135 174°		ВК-183 ВРК4	Уг.136 164°	Уг.137 157°	ВК-184 ВРК4	ПГ101	ВК-185 ВРК4	102

Согласовано

Гл. спец.

Взам. инв. N

Подп. и дата

Инв. N подл.

Изм.	Кол.уч.	Лист	№док	Подпись	Дата
Исполнил	Жакыпбек С.				14.02
Проверил	Байболов А.				14.02
Нор.Контро	Алибеков К.				14.02

01-02-2023 НВ

Реконструкция и строительство системы водоснабжения в с.Шалкар Карасайского района Алматинской области

Наружные сети водоснабжения

Стадия	Лист	Листов
РП	43	

Продольный профиль

ТОО «Бірлестік» г. Шымкент - 2024 год

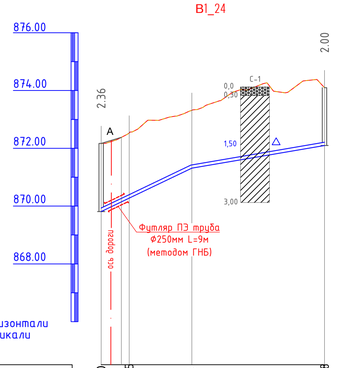
В1_24
876.00
874.00
872.00
870.00
868.00
2.36
A
2.00
0.0
0.30
С-1
1.50
3.00
Футляр ПЭ труба
Ф250мм L=9м
(методом ГНБ)
ось дороги
М1:1000 по горизонтали
М1:100 по вертикали

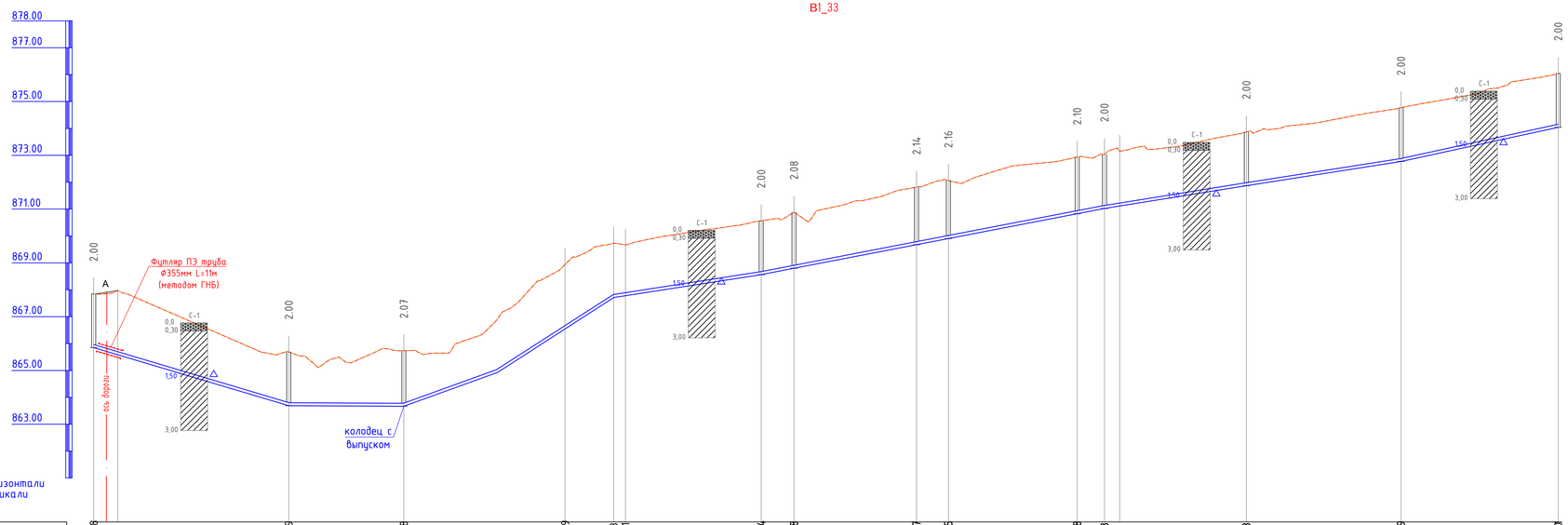
В1_33
878.00
877.00
875.00
873.00
871.00
869.00
867.00
865.00
863.00
2.00
A
Футляр ПЭ труба
Ф355мм L=11м
(методом ГНБ)
ось дороги
0.0
0.30
С-1
1.50
3.00
2.00
2.07
2.00
2.08
2.14
2.16
2.10
2.00
2.00
2.00
2.00
колодец с
выпуском
М1:1000 по горизонтали
М1:100 по вертикали

| | | |

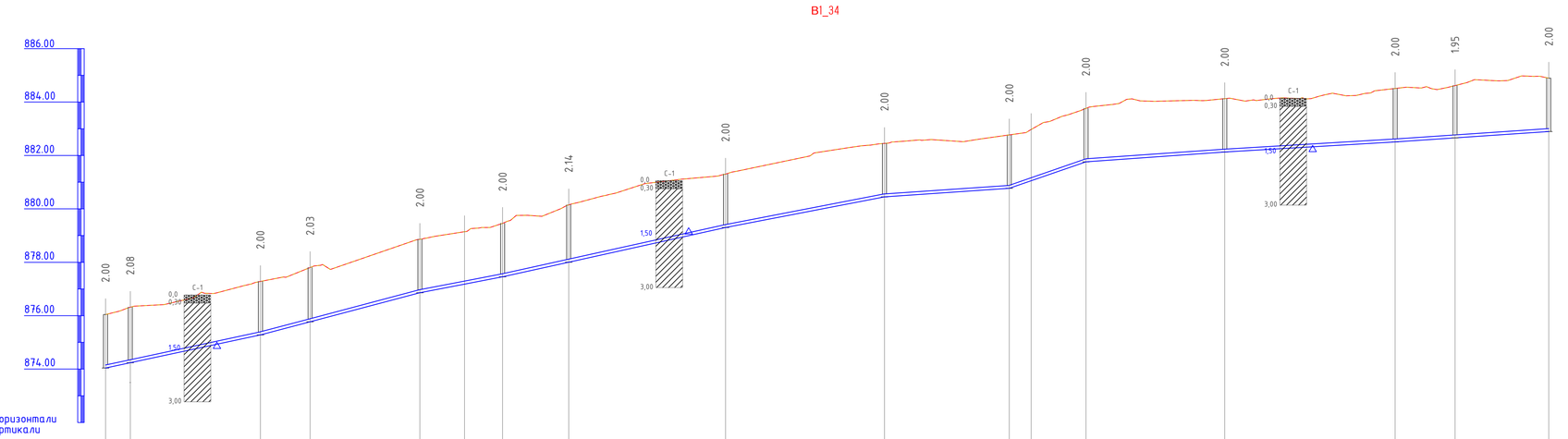
В1_34
886.00
884.00
882.00
880.00
878.00
876.00
874.00
2.00
2.08
2.00
2.03
2.00
2.00
2.14
2.00
2.00
2.00
2.00
2.00
2.00
1.95
2.00
С-1
0.0
0.30
1.50
3.00
М1:1000 по горизонтали
М1:100 по вертикали

| | | |

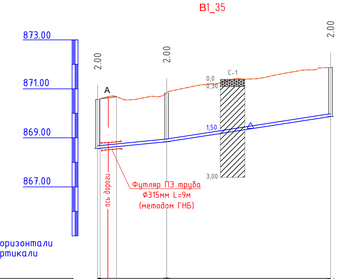

М1:1000 по горизонтали
М1:100 по вертикали

Отметка низа или лотка трубы	868.564	868.840	869.872
Проектная отметка земли	870.564	870.840	871.872
Натурная отметка земли	870.564	870.840	871.872
Обозначение трубы и тип изоляции	Полиэтиленовая труба ПЭ SDR17 Ф110х6,6 мм "питьевая" по ГОСТ 18599-2001		
Основание	Естественно выровненный грунт с песчаной подготовкой h=100		
Уклон	0.0098	0.0154	
Длина	28.2	66.9	
Расстояние, м	28.2	66.9	
Номер колодца, точки, угла поворота	ПГ103	ВК-192 ВРК5	ВК-193 ВРК5

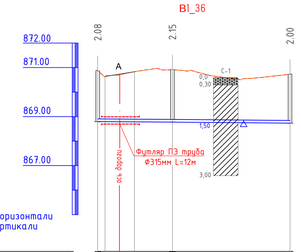

М1:1000 по горизонтали
М1:100 по вертикали

Отметка низа или лотка трубы	868.398	868.773	868.734
Проектная отметка земли	870.879	870.919	870.734
Натурная отметка земли	870.879	870.919	870.734
Обозначение трубы и тип изоляции	Полиэтиленовая труба ПЭ SDR17 Ф110х6,6 мм "питьевая" по ГОСТ 18599-2001		
Основание	Естественно выровненный грунт с песчаной подготовкой h=100		
Уклон		0.0008	
Длина	78.5	48.0	
Расстояние, м	30.5	48.0	
Номер колодца, точки, угла поворота	104	ВК-194 ВРК3	ВК-195 ВРК4

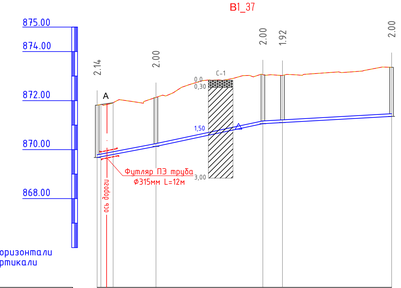

М1:1000 по горизонтали
М1:100 по вертикали

Отметка низа или лотка трубы	869.677			
Проектная отметка земли	871.812	872.132	873.059	873.027
Натурная отметка земли	871.812	872.132	873.059	873.027
Обозначение трубы и тип изоляции	Полиэтиленовая труба ПЭ SDR17 Ф110х6,6 мм "питьевая" по ГОСТ 18599-2001			
Основание	Естественно выровненный грунт с песчаной подготовкой h=100			
Уклон	0.0190	0.0212	0.0056	
Длина	24.0	43.7	52.5	
Расстояние, м	24.0	43.6	8.0	44.5
Номер колодца, точки, угла поворота	105	ВК-196 ВРК4	ВК-197 ВРК4 ПГ122	ВК-198 ВРК5

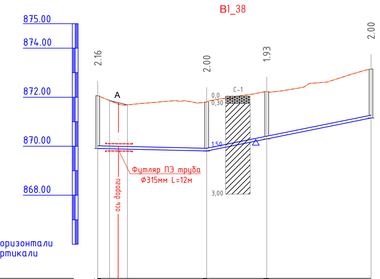

М1:1000 по горизонтали
М1:100 по вертикали

Отметка низа или лотка трубы	869.905		
Проектная отметка земли	872.063	871.807	872.229	873.152
Натурная отметка земли	872.063	871.807	872.229	873.152
Обозначение трубы и тип изоляции	Полиэтиленовая труба ПЭ SDR17 Ф110х6,6 мм "питьевая" по ГОСТ 18599-2001			
Основание	Естественно выровненный грунт с песчаной подготовкой h=100			
Уклон	0.0022	0.0201		
Длина	44.4	67.0		
Расстояние, м	44.4	24.5	42.6	
Номер колодца, точки, угла поворота	106	ВК-199 ВРК5	ПГ123	ВК-200 ВРК6

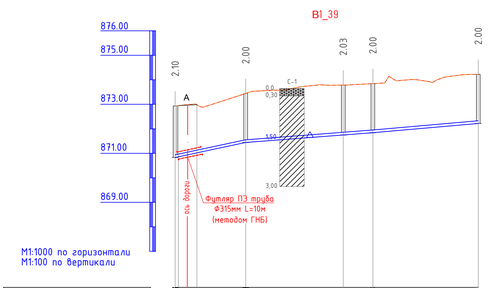

М1:1000 по горизонтали
М1:100 по вертикали

Отметка низа или лотка трубы	870.828			
Проектная отметка земли	872.930	873.443	873.784	873.843	874.219
Натурная отметка земли	872.930	873.443	873.784	873.843	874.219
Обозначение трубы и тип изоляции	Полиэтиленовая труба ПЭ SDR17 Ф110х6,6 мм "питьевая" по ГОСТ 18599-2001				
Основание	Естественно выровненный грунт с песчаной подготовкой h=100				
Уклон	0.0213	0.0077		0.0087	
Длина	28.8	51.9		43.0	
Расстояние, м	28.8	39.8	12.0	43.0	
Номер колодца, точки, угла поворота	107	ВК-201 ВРК5	ПГ124	ВК-202 ВРК5	ВК-203 ВРК4

Согласовано

Взам. инв. №

Подп. и дата

Инв. № подл.

Изм.	Кол.уч	Лист	№док	Подпись	Дата
Исполнил	Жакыпбек С.				14.02
Проверил	Байболов А.				14.02
Нор.Контро	Алибеков К.				14.02

01-02-2023 НВ

Реконструкция и строительство системы водоснабжения в с.Шалкар Карасайского района Алматинской области

Наружные сети водоснабжения

Стадия	Лист	Листов
РП	46	

Продольный профиль

ТОО «Бірлестік»
г. Шымкент - 2024 год

В1_40

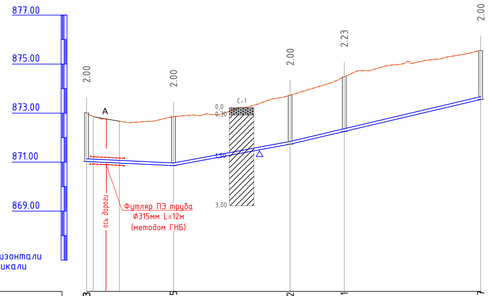

М1:1000 по горизонтали
М1:100 по вертикали

Отметка низ или лотка трубы	871.023	871.855	871.732	875.557
Проектная отметка земли	873.023	872.855	873.732	875.557
Натурная отметка земли	873.023	872.855	873.732	875.557
Обозначение трубы и тип изоляции	Полиэтиленовая труба ПЭ SDR17 Ф110х6,6 мм "питьевая" по ГОСТ 18599-2001			
Основание	Естественно выровненный грунт с песчаной подготовкой h=100			
Уклон	0.0047	0.0233	0.0234	
Длина	35.4			77.8
Расстояние, м	35.4	47.6	22.1	55.7
Номер колодца, точки, угла поворота	108	ВК-204 ВРК4	ПГ125 ВК-205 ВРК5	ВК-206 ВРК4

В1_41

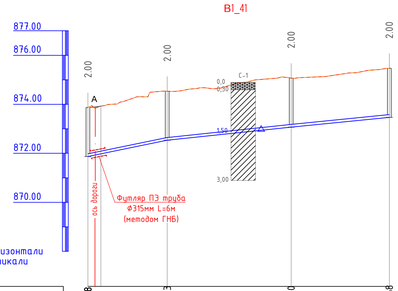

М1:1000 по горизонтали
М1:100 по вертикали

Отметка низ или лотка трубы	871.868	872.533	873.070	875.468
Проектная отметка земли	873.868	874.533	875.070	875.468
Натурная отметка земли	873.868	874.533	875.070	875.468
Обозначение трубы и тип изоляции	Полиэтиленовая труба ПЭ SDR17 Ф110х6,6 мм "питьевая" по ГОСТ 18599-2001			
Основание	Естественно выровненный грунт с песчаной подготовкой h=100			
Уклон	0.0206	0.0106	0.0099	
Длина	32.4	50.6	40.1	
Расстояние, м	32.4	50.6	40.1	
Номер колодца, точки, угла поворота	ПГ109	ВК-207 ВРК6	ВК-208 ВРК4	ВК-209 ВРК4

В1_42

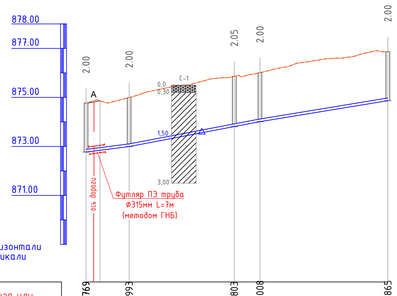

М1:1000 по горизонтали
М1:100 по вертикали

Отметка низ или лотка трубы	872.769	872.993	873.803	874.865
Проектная отметка земли	874.769	874.993	875.863	876.865
Натурная отметка земли	874.769	874.993	875.863	876.865
Обозначение трубы и тип изоляции	Полиэтиленовая труба ПЭ SDR17 Ф110х6,6 мм "питьевая" по ГОСТ 18599-2001			
Основание	Естественно выровненный грунт с песчаной подготовкой h=100			
Уклон	0.0123	0.0190	0.0164	
Длина	17.6	53.4	52.2	
Расстояние, м	17.6	42.9	10.5	52.1
Номер колодца, точки, угла поворота	110	ВК-210 ВРК5	ПГ126 ВК-211 ВРК6	ВК-212 ВРК4

В1_43

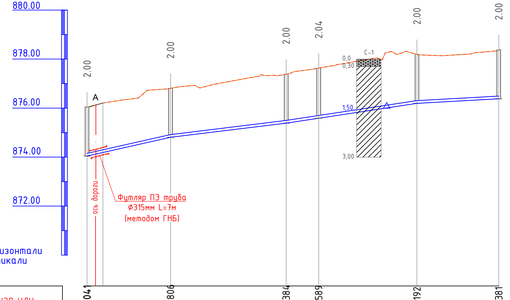

М1:1000 по горизонтали
М1:100 по вертикали

Отметка низ или лотка трубы	874.041	876.806	875.384	876.192	878.381
Проектная отметка земли	876.041	876.806	877.384	878.192	878.381
Натурная отметка земли	876.041	876.806	877.384	878.192	878.381
Обозначение трубы и тип изоляции	Полиэтиленовая труба ПЭ SDR17 Ф110х6,6 мм "питьевая" по ГОСТ 18599-2001				
Основание	Естественно выровненный грунт с песчаной подготовкой h=100				
Уклон	0.0224	0.0122	0.0151	0.0057	
Длина	34.1	47.2	53.4	33.4	
Расстояние, м	34.1	47.2	13.3	40.1	33.4
Номер колодца, точки, угла поворота	111	ВК-213 ВРК6	ПГ127 ВК-214 ВРК5	ВК-215 ВРК6	ВК-216 ВРК2

Согласовано

Взам. инв. №

Подп. и дата

Инв. № подл.

Изм.	Кол.уч	Лист	№док	Подпись	Дата
Исполнил	Жакыпбек С.				14.02
Проверил	Бауболов А.				14.02
Нор.Контро	Алибеков К.				14.02

01-02-2023 НВ

Реконструкция и строительство системы водоснабжения в с.Шалкар Каракайского района Алматинской области

Наружные сети водоснабжения

Стадия	Лист	Листов
РП	47	

Продольный профиль

ТОО «Бірлестік»
г. Шымкент - 2024 год

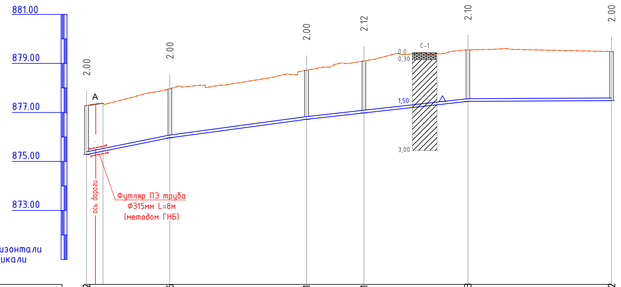

Отметка низа или лотка трубы	875.282	875.966	876.721	876.981	877.453	877.482
Проектная отметка земли	877.282	877.966	878.721	879.101	879.551	879.482
Натурная отметка земли	877.282	877.966	878.721	879.101	879.551	879.482
Обозначение трубы и тип изоляции	Полиэтиленовая труба ПЭ SDR17 Ф110х6,6 мм "питьевая" по ГОСТ 18599-2001					
Основание	Естественно выровненный грунт с песчаной подготовкой h=100					
Уклон	0.0201	0.0135	0.0111		0.0005	
Длина	34.0	55.8	65.8		58.6	
Расстояние, м	34.0	55.8	23.4	42.4	58.6	
Номер колодца, точки, угла поворота	113	ВК-217 ВРК6	ВК-218 ВРК6	ПГ128	ВК-219 ВРК6	ВК-220 ВРК2

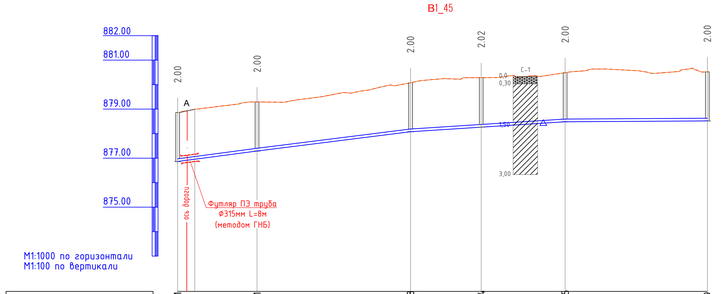

Отметка низа или лотка трубы	876.861	877.291	878.078	878.264	878.485	880.519
Проектная отметка земли	878.861	879.291	880.078	880.284	880.485	880.519
Натурная отметка земли	878.861	879.291	880.078	880.284	880.485	880.519
Обозначение трубы и тип изоляции	Полиэтиленовая труба ПЭ SDR17 Ф110х6,6 мм "питьевая" по ГОСТ 18599-2001					
Основание	Естественно выровненный грунт с песчаной подготовкой h=100					
Уклон	0.0133	0.0126	0.0065		0.0006	
Длина	32.4	62.7	63.1		58.0	
Расстояние, м	32.4	62.6	28.8	34.3	58.0	
Номер колодца, точки, угла поворота	115	ВК-221 ВРК6	ВК-222 ВРК6	ПГ129	ВК-223 ВРК6	ВК-224 ВРК5

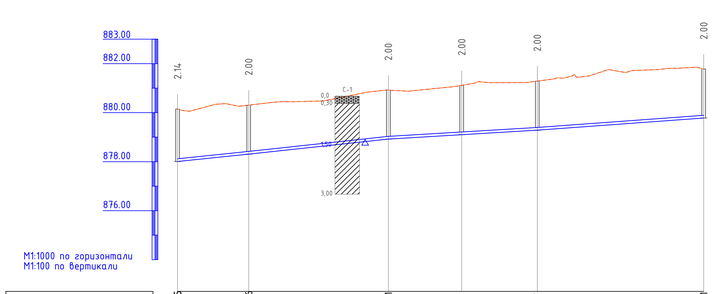

Отметка низа или лотка трубы	878.005	880.149	880.306	880.921	881.113	881.287	881.781
Проектная отметка земли	880.149	880.306	880.921	881.113	881.287	881.781	879.781
Натурная отметка земли	880.149	880.306	880.921	881.113	881.287	881.781	879.781
Обозначение трубы и тип изоляции	Полиэтиленовая труба ПЭ SDR17 Ф110х6,6 мм "питьевая" по ГОСТ 18599-2001						
Основание	Естественно выровненный грунт с песчаной подготовкой h=100						
Уклон	0.0104	0.0108	0.0060		0.0073		
Длина	29.1	57.0	60.7		67.9		
Расстояние, м	29.1	57.0	29.9	30.9	67.9		
Номер колодца, точки, угла поворота	117	ВК-225 ВРК5	ВК-226 ВРК6	ПГ130	ВК-227 ВРК6	ВК-228 ВРК4	

Согласовано

Взам. инв. №

Подп. и дата

Инв. № подл.

Изм.	Кол.уч	Лист	№док	Подпись	Дата
Исполнил	Жакыпбек С.				14.02
Проверил	Байболов А.				14.02
Нор.Контро	Алибеков К.				14.02

01-02-2023 НВ

Реконструкция и строительство системы водоснабжения в с.Шалкар Карасайского района Алматинской области

Наружные сети водоснабжения

Стадия	Лист	Листов
РП	48	

Продольный профиль

ТОО «Бірлестік»
г. Шымкент - 2024 год

В1_47

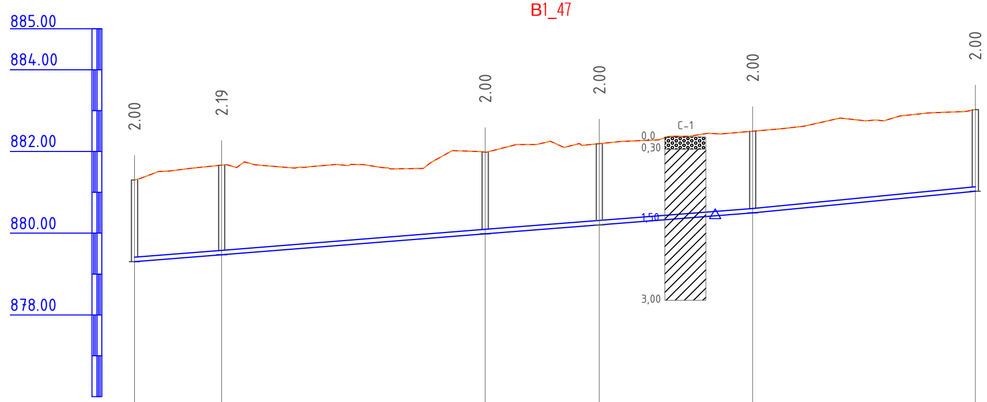

М1:1000 по горизонтали
М1:100 по вертикали

Отметка низа или лотка трубы	879.302	879.471	879.983	880.192	880.496	881.025
Проектная отметка земли	881.302	881.665	881.983	882.192	882.496	883.025
Натурная отметка земли	881.302	881.665	881.983	882.192	882.496	883.025
Обозначение трубы и тип изоляции	Полиэтиленовая труба ПЭ SDR17 Ф110х6,6 мм "питьевая" по ГОСТ 18599-2001					
Основание	Естественно выровненный грунт с песчаной подготовкой h=100					
Уклон	0.0079		0.0078		0.0097	
Длина	85.8		65.4		54.5	
Расстояние, м	21.3	64.5	27.9	37.5	54.5	
Номер колодца, точки, угла поворота	118	ВК-229 ВРК6	ВК-230 ВРК6	ПГ131	ВК-231 ВРК6	ВК-232 ВРК4

В1_48

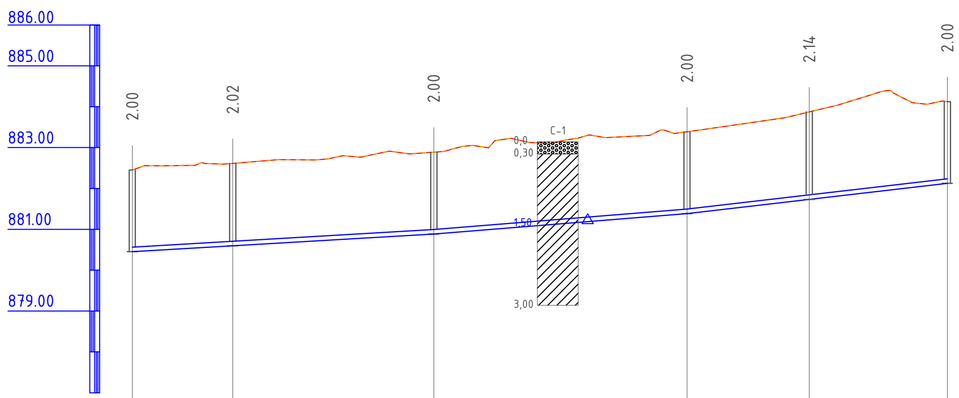

М1:1000 по горизонтали
М1:100 по вертикали

Отметка низа или лотка трубы	880.451	880.596	880.887	881.386	881.733	882.125
Проектная отметка земли	882.451	882.614	882.887	883.386	883.873	884.125
Натурная отметка земли	882.451	882.614	882.887	883.386	883.873	884.125
Обозначение трубы и тип изоляции	Полиэтиленовая труба ПЭ SDR17 Ф110х6,6 мм "питьевая" по ГОСТ 18599-2001					
Основание	Естественно выровненный грунт с песчаной подготовкой h=100					
Уклон	0.0059		0.0081		0.0116	
Длина	73.8		61.9		63.7	
Расстояние, м	24.6	49.2	61.9	29.9	33.8	
Номер колодца, точки, угла поворота	ПГ119	ВК-233 ВРК2	ВК-234 ВРК6	ВК-235 ВРК6	ПГ132	ВК-236 ВРК6

Согласовано

Гл. спец.

Взам. инв. N

Подп. и дата

Инв. N подл.

Изм.	Кол.уч	Лист	№док	Подпись	Дата	01-02-2023 НВ		
						Реконструкция и строительство системы водоснабжения в с.Шалкар Карасайского района Алматинской области		
Исполнил		Жакыпбек С.			14.02	Наружные сети водоснабжения	Стадия	Лист	Листов
Проверил		Байдолов А.			14.02		РП	49	
Нор.Контро		Алибеков К.			14.02	Продольный профиль	ТОО «Бірлестік» г. Шымкент - 2024 год	

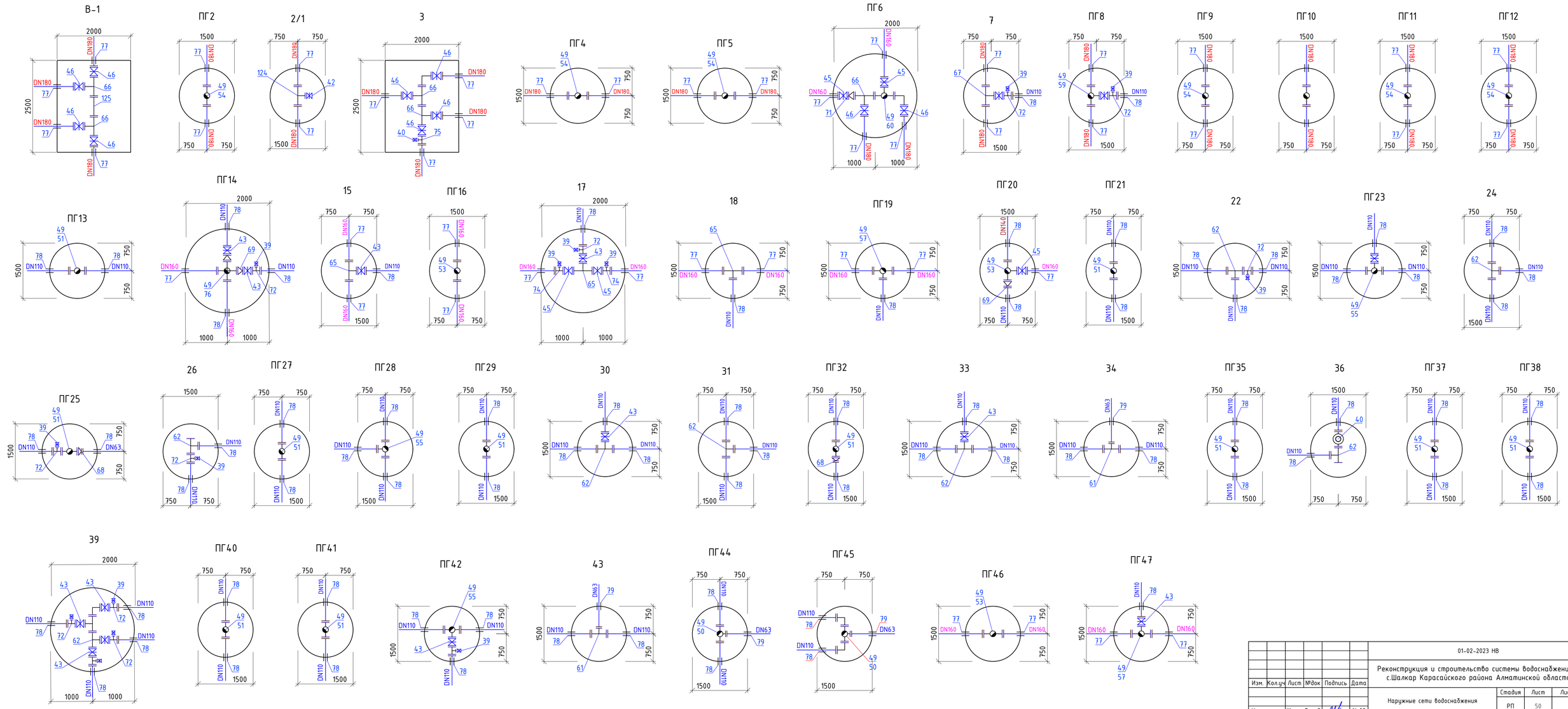

						01-02-2023 НВ		
Изм.	Кол.уч	Лист	№док	Подпись	Дата	Реконструкция и строительство системы водоснабжения в с.Шалкар Карасайского района Алматинской области		
						Наружные сети водоснабжения	Стадия	Лист	Листов
Исполнил		Жакыпбек С.			14.02		РП	50	
Проверил		Байболов А.			14.02	Деталировка колодцев.	ТОО «Бірлестік» г. Шымкент - 2024 год		
Нор.Контро		Алибеков К.			14.02				

Согласовано

Взам. инв. №

Подпись и дата

Инв. № подл.

Формат: А3х3

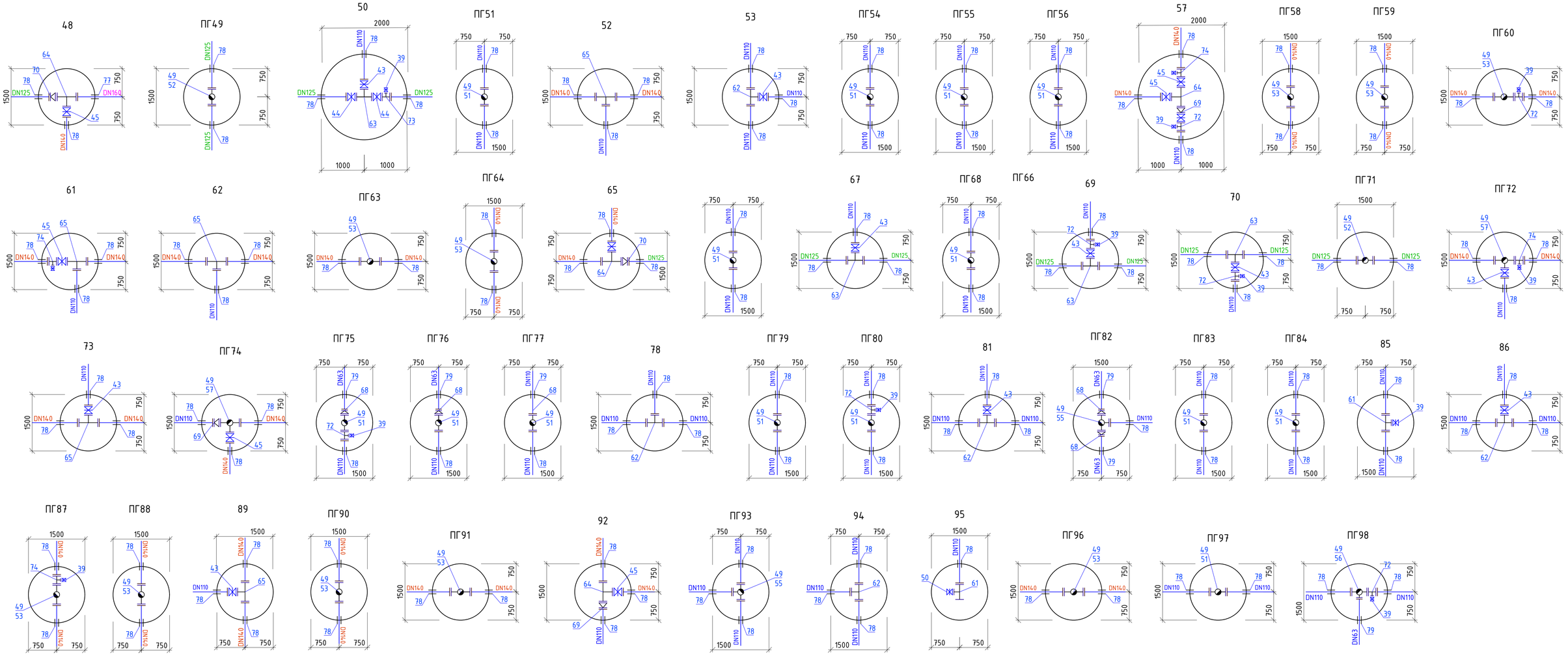

Изм.	Кол.уч	Лист	№док	Подпись	Дата
Исполнил	Жакыпбек С.				14.02
Проверил	Байболов А.				14.02
Нор.Контро	Алибеков К.				14.02

01-02-2023 НВ

Реконструкция и строительство системы водоснабжения в с.Шалкар Карасайского района Алматинской области

Наружные сети водоснабжения

Стадия	Лист	Листов
РП	51	

Деталировка колодцев.

ТОО «Бірлестік» г. Шымкент - 2024 год

Формат: А3х3

Согласовано

Взам. инв. №

Подпись и дата

Инв. № подл.

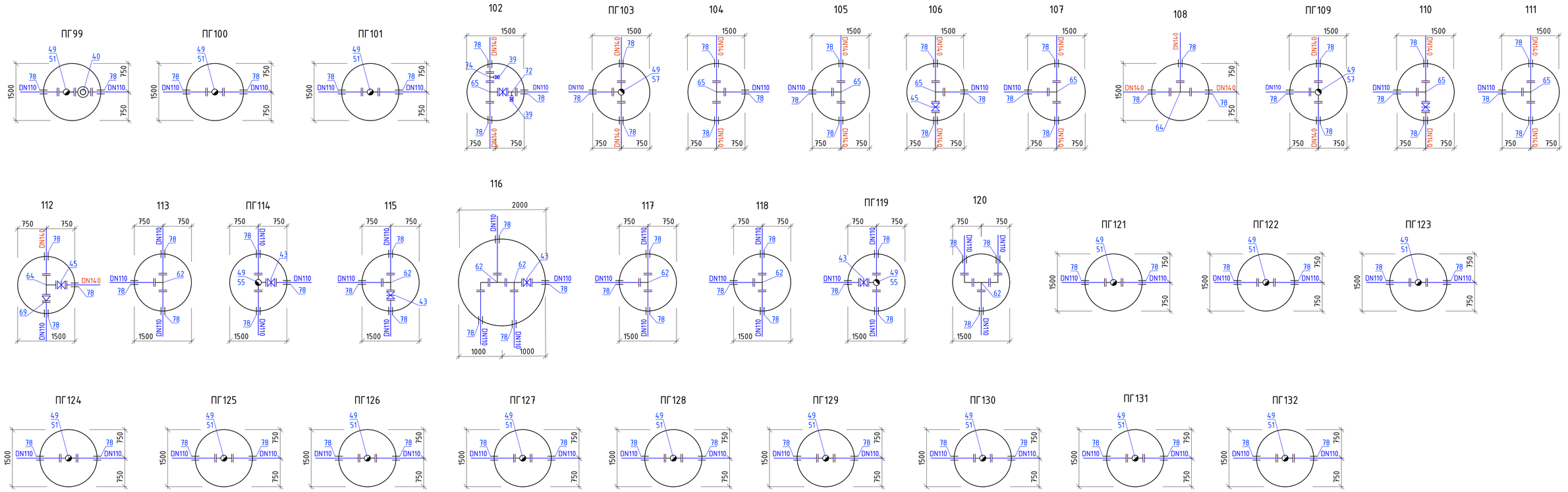

Изм.	Кол.уч	Лист	№док	Подпись	Дата
Исполнил	Жакыпбек С.				14.02
Проверил	Байболов А.				14.02
Нор.Контро	Алибеков К.				14.02

01-02-2023 НВ

Реконструкция и строительство системы водоснабжения в с.Шалкар Карасайского района Алматинской области

Наружные сети водоснабжения

Стадия	Лист	Листов
РП	52	

Деталировка колодцев.

ТОО «Бірлестік» г. Шымкент - 2024 год

Формат: А3х3

Согласовано

Взам. инв. №

Подпись и дата

Инв. № подл.

План

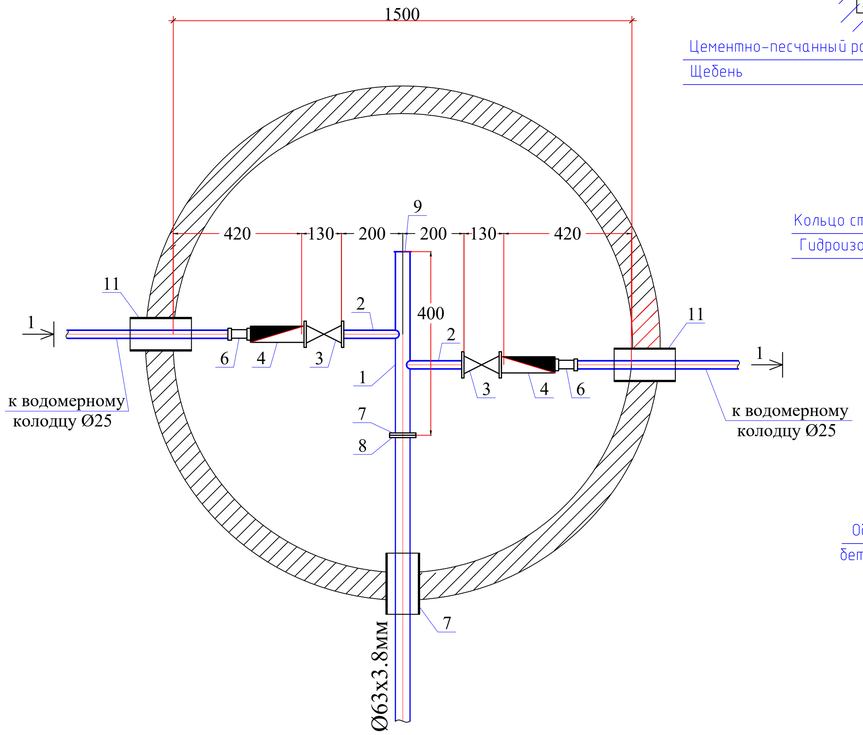

Разрез 1-1

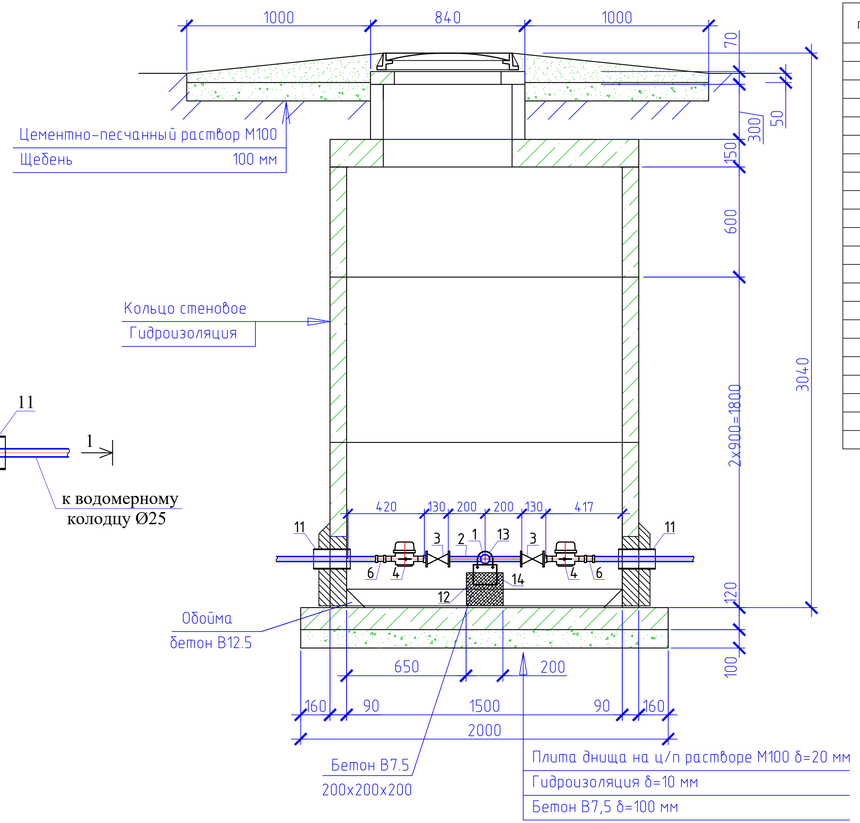

Спецификация оборудования

Поз	Наименование и техническая характеристика	Тип, марка, обозначение документа, опросного листа	Код оборудования, изделия, материала	Завод-изготовитель	Един. изм	Кол.	Масса единицы (кг)	Примечание
1	2	3	4	5	6	7	8	9
	Водоразборный колодец на 2 потребителя				шт	2		
1	Труба стальная электросварная прямошовная с весьма усиленной							
	антикор. изоляцией (для фасонных частей (патрубок)) Ø57х3,0мм L=0,6м	ГОСТ 10704-91			шт	1	1,60	изготовить по месту
2	Труба стальная электросварная прямошовная с весьма усиленной							
	антикор. изоляцией (для фасонных частей (патрубок)) Ø25х1,8мм L=0,2м	ГОСТ 10704-91			шт	2	0,206	изготовить по месту
3	Кран шаровой латунь внутренняя/внутренняя резьба бабочка Ду25мм				шт	2		
4	Счетчик холодной воды класса С DN 15, Q1,5 м3/час				шт	2		
5	Модуль импульсного входа для многоструйных счетчиков воды	mun Sensus			шт	2		
6	Муфта с наружной резьбой 25*1/2""	JAKKO			шт	2		
7	Фланцы стальные плоские приварные Ру1,0МПа (10кгс/см2) Ду50	ГОСТ 12820-80			шт	1	2,06	
8	Фланцы свободные на приварном кольце Ру1,0МПа (10кгс/см2) Ду50	ГОСТ 12822-80*			шт	1	2,27	
9	Заглушка Ду50				шт	1		
10	Втулка под фланец PE100 SDR17 "питьевая" DN63х3,8мм, PN10	ГОСТ 18599-2001			шт	1		
11	Труба стальная электросварная с весьма усиленной							
	битумно-резиновой мастикой (гильза) Ø159х4,0мм L=0,3м	ГОСТ 10704-91			шт	3	4,587	изготовить по месту
12	Бетонная опора V=0,027м^3				шт	2		
13	Прокат листовой горячекатанный 40х200х2	ГОСТ 19903-74*			шт	1		
14	Уголок равнополочный 50х2 L=600мм	ГОСТ 8509-93			шт	1		
15	Болт М16 L=50мм	ГОСТ 7798-70			шт	4		
16	Шайба М16	ГОСТ 11371-68			шт	4		
17	Гайка М16	ГОСТ 5915-70			шт	4		

Примечание:

1. Объемы даны на один водоразборный колодец.
2. Бетонные поверхности со стороны обратной засыпки окрасить битумом за 2 раза.
3. п.13, 14 окраска ПФ 115 за 2 раза по огрунтовке ГФ 021.

Изм.	Кол.уч	Лист	№док	Подпись	Дата				
						01-02-2023 НВ			
						Реконструкция и строительство системы водоснабжения в с.Шалкар Карасайского района Алматинской области			
Исполнил	Жакыпбек С.				14.02	Наружные сети водоснабжения	Стадия	Лист	Листов
Проверил	Байболов А.				14.02		РП	53	
Нор.Контро	Алибеков К.				14.02	Водоразборный колодец на 2 потребителя с подключением от трубы Ø63мм (тупиковый)	ТОО «Бірлестік» г. Шымкент - 2024 год		

Согласовано

Взам. инв. №

Подпись и дата

Инв. № подл.

Формат: А4х4

План

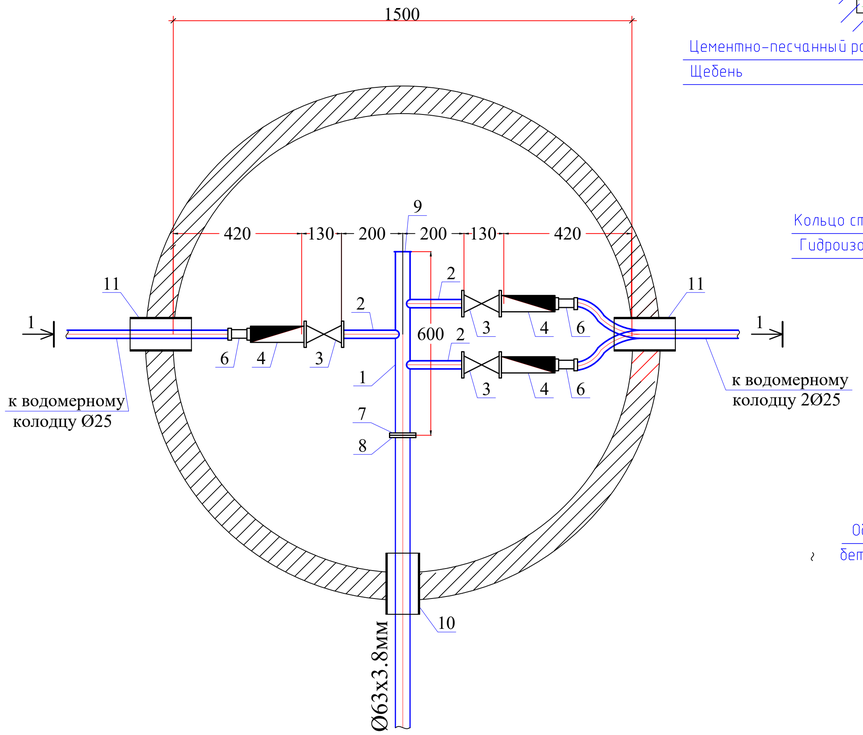

Разрез 1-1

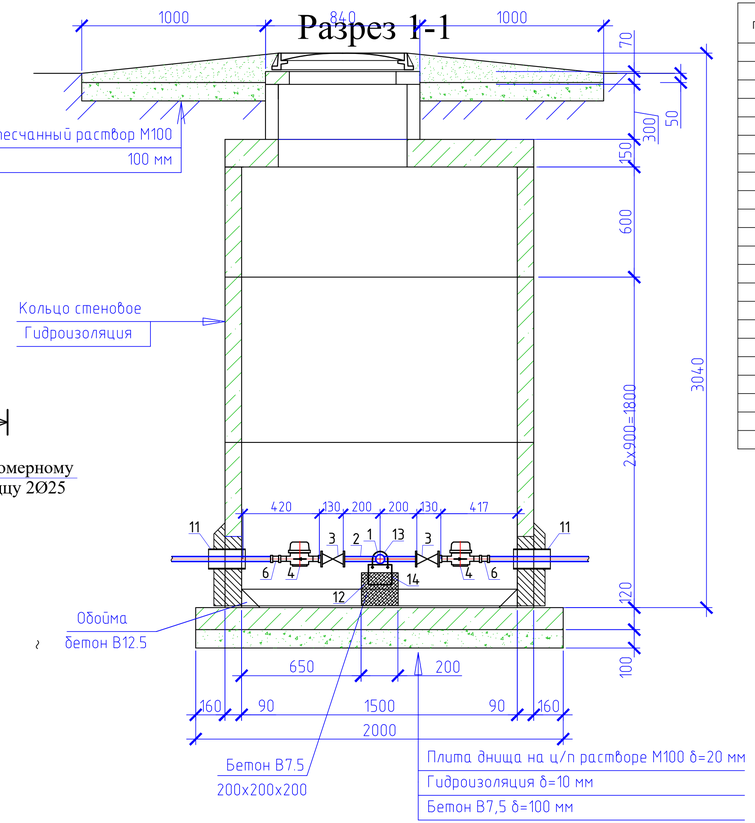

Спецификация оборудования

Поз	Наименование и техническая характеристика	Тип, марка, обозначение документа, опросного листа	Код оборудования, изделия, материала	Завод-изготовитель	Един. изм	Кол.	Масса единицы (кг)	Примечание
1	2	3	4	5	6	7	8	9
	Водоразборный колодец на 3 потребителя				шт	1		
1	Труба стальная электросварная прямошовная с весьма усиленной							
	антикор. изоляцией (для фасонных частей (патрубок)) Ø57х3,0мм L=0,6м	ГОСТ 10704-91			шт	1	2,40	изготовить по месту
2	Труба стальная электросварная прямошовная с весьма усиленной							
	антикор. изоляцией (для фасонных частей (патрубок)) Ø25х1,8мм L=0,2м	ГОСТ 10704-91			шт	3	0,206	изготовить по месту
3	Кран шаровой латунь внутренняя/внутренняя резьба бабочка Ду25мм				шт	3		
4	Счетчик холодной воды класса С DN 15, Q1,5 м3/час				шт	3		
5	Модуль импульсного входа для многоструйных счетчиков воды	mun Sensus			шт	3		
6	Муфта с наружной резьбой 25*1/2""	JAKKO			шт	3		
7	Фланцы стальные плоские приварные Ру1,0МПа (10кгс/см2) Ду50	ГОСТ 12820-80			шт	1	2,06	
8	Фланцы свободные на приварном кольце Ру1,0МПа (10кгс/см2) Ду50	ГОСТ 12822-80*			шт	1	2,27	
9	Заглушка Ду50				шт	1		
10	Втулка под фланец PE100 SDR17 "питьевая" DN63х3,8мм, PN10	ГОСТ 18599-2001			шт	1		
11	Труба стальная электросварная с весьма усиленной							
	битумно-резиновой мастикой (гильза) Ø159х4,0мм L=0,3м	ГОСТ 10704-91			шт	3	4,587	изготовить по месту
12	Бетонная опора V=0,027м^3				шт	2		
13	Прокат листовой горячекатанный 40х200х2	ГОСТ 19903-74*			шт	1		
14	Уголок равнополочный 50х2 L=600мм	ГОСТ 8509-93			шт	1		
15	Болт М16 L=50мм	ГОСТ 7798-70			шт	4		
16	Шайба М16	ГОСТ 11371-68			шт	4		
17	Гайка М16	ГОСТ 5915-70			шт	4		

Примечание:

1. Объемы даны на один водоразборный колодец.
2. Бетонные поверхности со стороны обратной засыпки окрасить битумом за 2 раза.
3. п.13, 14 окраска ПФ 115 за 2 раза по огрунтовке ГФ 021.

Изм.	Кол.уч	Лист	№док	Подпись	Дата				
						01-02-2023 НВ			
						Реконструкция и строительство системы водоснабжения в с.Шалкар Карасайского района Алматинской области			
						Наружные сети водоснабжения	Стадия	Лист	Листов
							РП	54	
Исполнил		Жакыпбек С.			14.02				
Проверил		Байболов А.			14.02	Водоразборный колодец на 3 потребителя с подключением от трубы Ø63мм (тупиковый)	ТОО «Бірлестік» г. Шымкент - 2024 год		
Нор.Контро		Алибеков К.			14.02				

Согласовано

Взам. инв. №

Подпись и дата

Инв. № подл.

Формат: А4х4

План

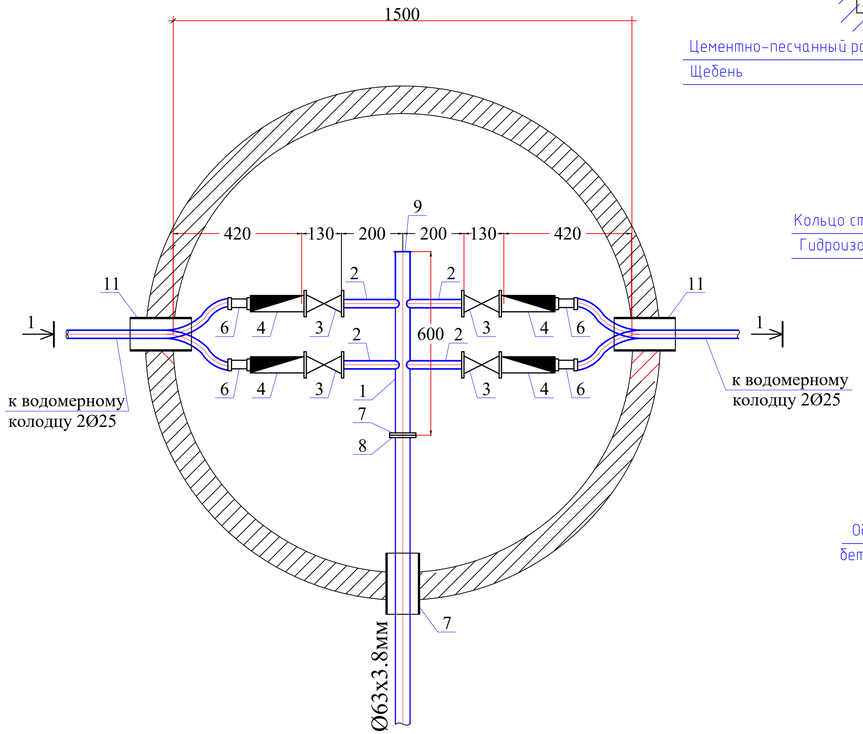

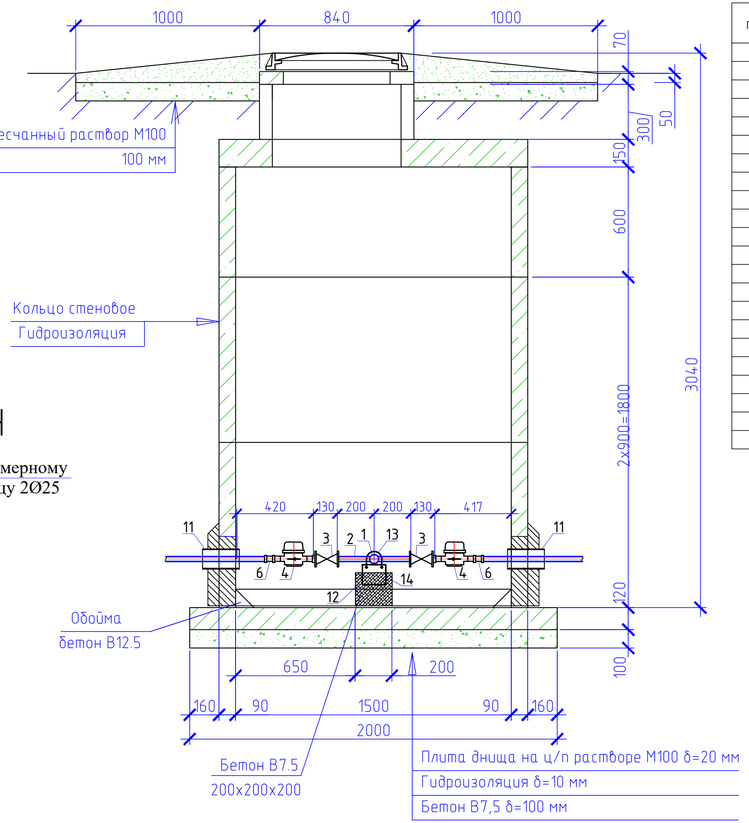

Спецификация оборудования

Поз	Наименование и техническая характеристика	Тип, марка, обозначение документа, опросного листа	Код оборудования, изделия, материала	Завод-изготовитель	Един. изм	Кол.	Масса единицы (кг)	Примечание
1	2	3	4	5	6	7	8	9
	Водоразборный колодец на 4 потребителя				шт	5		
1	Труба стальная электросварная прямошовная с весьма усиленной							
	антикор. изоляцией (для фасонных частей (патрубок)) Ø57х3,0мм L=0,6м	ГОСТ 10704-91			шт	1	2,40	изготовить по месту
2	Труба стальная электросварная прямошовная с весьма усиленной							
	антикор. изоляцией (для фасонных частей (патрубок)) Ø25х1,8мм L=0,2м	ГОСТ 10704-91			шт	4	0,206	изготовить по месту
3	Кран шаровой латунь внутренняя/внутренняя резьба бабочка Ду25мм				шт	4		
4	Счетчик холодной воды класса С DN 15, Q1,5 м3/час				шт	4		
5	Модуль импульсного входа для многоструйных счетчиков воды	mun Sensus			шт	4		
6	Муфта с наружной резьбой 25*1/2""	JAKKO			шт	4		
7	Фланцы стальные плоские приварные Ру1,0МПа (10кгс/см2) Ду50	ГОСТ 12820-80			шт	1	2,06	
8	Фланцы свободные на приварном кольце Ру1,0МПа (10кгс/см2) Ду50	ГОСТ 12822-80*			шт	1	2,27	
9	Заглушка Ду50				шт	1		
10	Втулка под фланец PE100 SDR17 "питьевая" DN63х3,8мм, PN10	ГОСТ 18599-2001			шт	1		
11	Труба стальная электросварная с весьма усиленной							
	битумно-резиновой мастикой (гильза) Ø159х4,0мм L=0,3м	ГОСТ 10704-91			шт	3	4,587	изготовить по месту
12	Бетонная опора V=0,027м^3				шт	2		
13	Прокат листовой горячекатанный 40х200х2	ГОСТ 19903-74*			шт	1		
14	Уголок равнополочный 50х2 L=600мм	ГОСТ 8509-93			шт	1		
15	Болт М16 L=50мм	ГОСТ 7798-70			шт	4		
16	Шайба М16	ГОСТ 11371-68			шт	4		
17	Гайка М16	ГОСТ 5915-70			шт	4		

Примечание:

1. Объемы даны на один водоразборный колодец.
2. Бетонные поверхности со стороны обратной засыпки окрасить битумом за 2 раза.
3. п.13, 14 окраска ПФ 115 за 2 раза по огрунтовке ГФ 021.

Изм.	Кол.уч	Лист	№док	Подпись	Дата	01-02-2023 НВ			
						Реконструкция и строительство системы водоснабжения в с.Шалкар Карасайского района Алматинской области			
						Наружные сети водоснабжения	Стадия	Лист	Листов
							РП	55	
Исполнил		Жакыпбек С.			14.02				
Проверил		Байболов А.			14.02	Водоразборный колодец на 4 потребителя с подключением от трубы Ø63мм (тупиковый)	ТОО «Бірлестік» г. Шымкент - 2024 год		
Нор.Контро		Алибеков К.			14.02				

Согласовано

Взам. инв. №

Подпись и дата

Инв. № подл.

Формат: А4х4

План

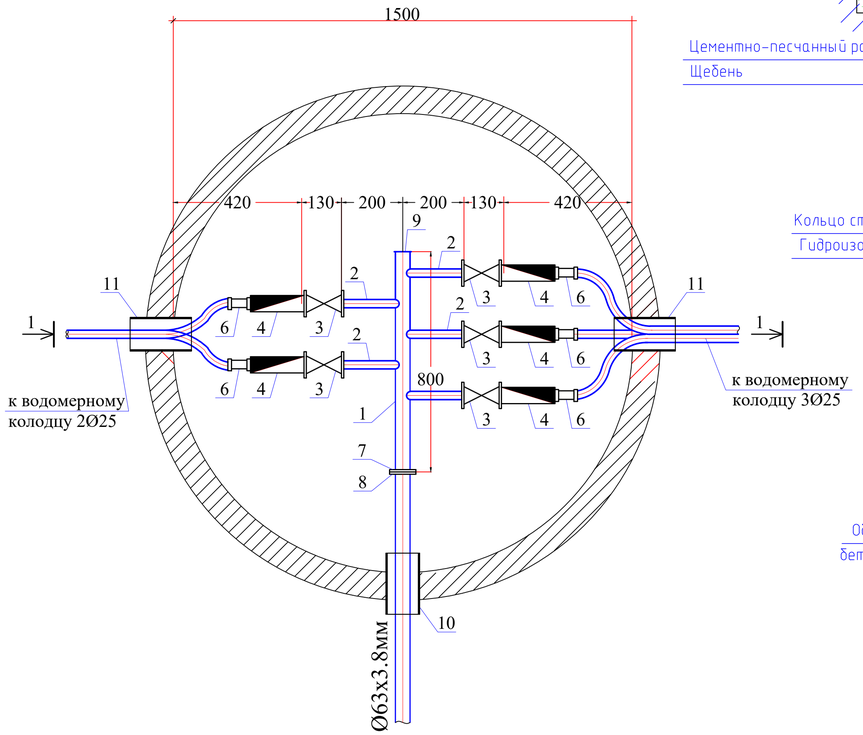

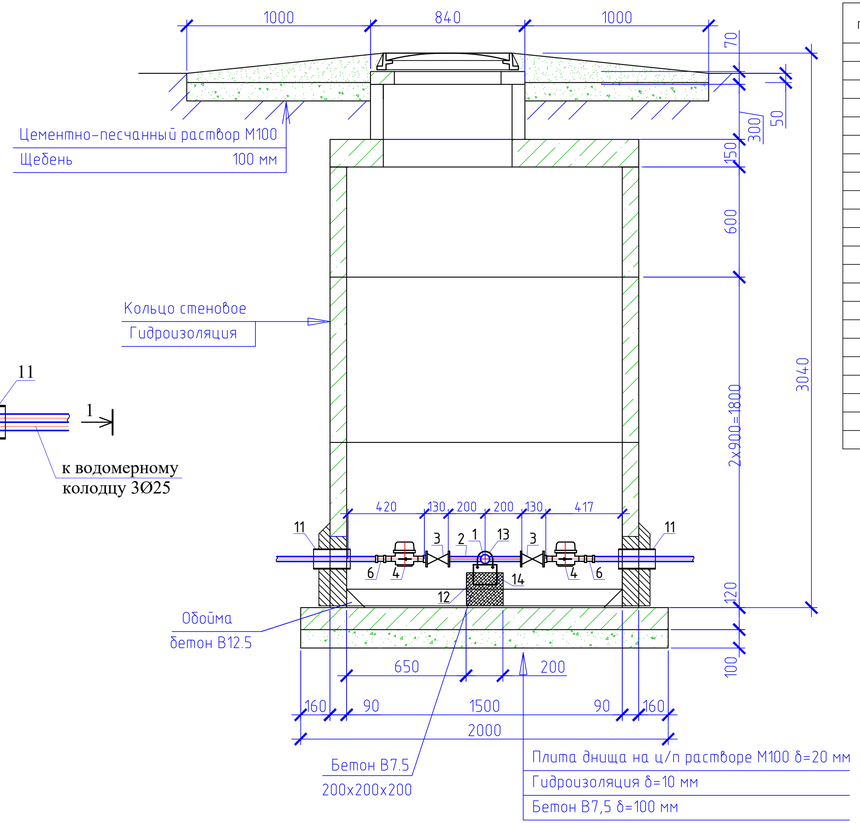

Спецификация оборудования

Поз	Наименование и техническая характеристика	Тип, марка, обозначение документа, опросного листа	Код оборудования, изделия, материала	Завод-изготовитель	Един. изм	Кол.	Масса единицы (кг)	Примечание
1	2	3	4	5	6	7	8	9
	Водоразборный колодец на 5 потребителя				шт	2		
1	Труба стальная электросварная прямошовная с весьма усиленной							
	антикор. изоляцией (для фасонных частей (патрубок)) Ø57х3,0мм L=0,6м	ГОСТ 10704-91			шт	1	3,20	изготовить по месту
2	Труба стальная электросварная прямошовная с весьма усиленной							
	антикор. изоляцией (для фасонных частей (патрубок)) Ø25х1,8мм L=0,2м	ГОСТ 10704-91			шт	5	0,206	изготовить по месту
3	Кран шаровой латунь внутренняя/внутренняя резьба бабочка Ду25мм				шт	5		
4	Счетчик холодной воды класса С DN 15, Q1,5 м3/час				шт	5		
5	Модуль импульсного входа для многоструйных счетчиков воды	mun Sensus			шт	5		
6	Муфта с наружной резьбой 25*1/2""	JAKKO			шт	5		
7	Фланцы стальные плоские приварные Ру1,0МПа (10кгс/см2) Ду50	ГОСТ 12820-80			шт	1	2,06	
8	Фланцы свободные на приварном кольце Ру1,0МПа (10кгс/см2) Ду50	ГОСТ 12822-80*			шт	1	2,27	
9	Заглушка Ду50				шт	1		
10	Втулка под фланец PE100 SDR17 "питьевая" DN63х3,8мм, PN10	ГОСТ 18599-2001			шт	1		
11	Труба стальная электросварная с весьма усиленной							
	битумно-резиновой мастикой (гильза) Ø159х4,0мм L=0,3м	ГОСТ 10704-91			шт	3	4,587	изготовить по месту
12	Бетонная опора V=0,027м^3				шт	2		
13	Прокат листовой горячекатанный 40х200х2	ГОСТ 19903-74*			шт	1		
14	Уголок равнополочный 50х2 L=600мм	ГОСТ 8509-93			шт	1		
15	Болт М16 L=50мм	ГОСТ 7798-70			шт	4		
16	Шайба М16	ГОСТ 11371-68			шт	4		
17	Гайка М16	ГОСТ 5915-70			шт	4		

Примечание:

1. Объемы даны на один водоразборный колодец.
2. Бетонные поверхности со стороны обратной засыпки окрасить битумом за 2 раза.
3. п.13, 14 окраска ПФ 115 за 2 раза по огрунтовке ГФ 021.

Изм.	Кол.уч	Лист	№док	Подпись	Дата				
						01-02-2023 НВ			
						Реконструкция и строительство системы водоснабжения в с.Шалкар Карасайского района Алматинской области			
						Наружные сети водоснабжения	Стадия	Лист	Листов
							РП	56	
Исполнил		Жакыпбек С.			14.02				
Проверил		Байболов А.			14.02	Водоразборный колодец на 5 потребителя с подключением от трубы Ø63мм (тупиковый)	ТОО «Бірлестік» г. Шымкент - 2024 год		
Нор.Контро		Алибеков К.			14.02				

Согласовано

Взам. инв. №

Подпись и дата

Инв. № подл.

Формат: А4х4

План

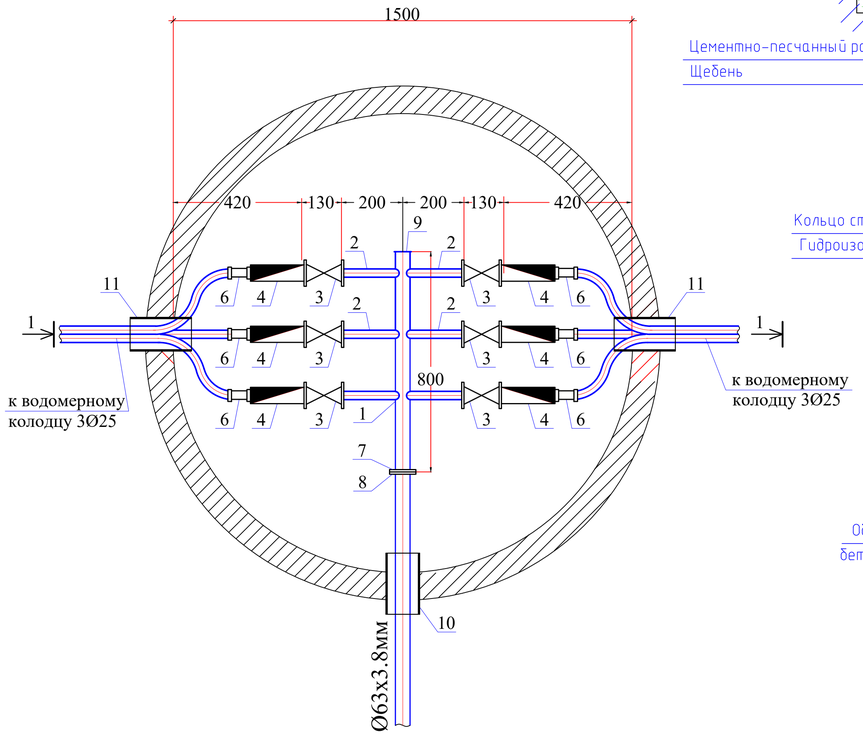

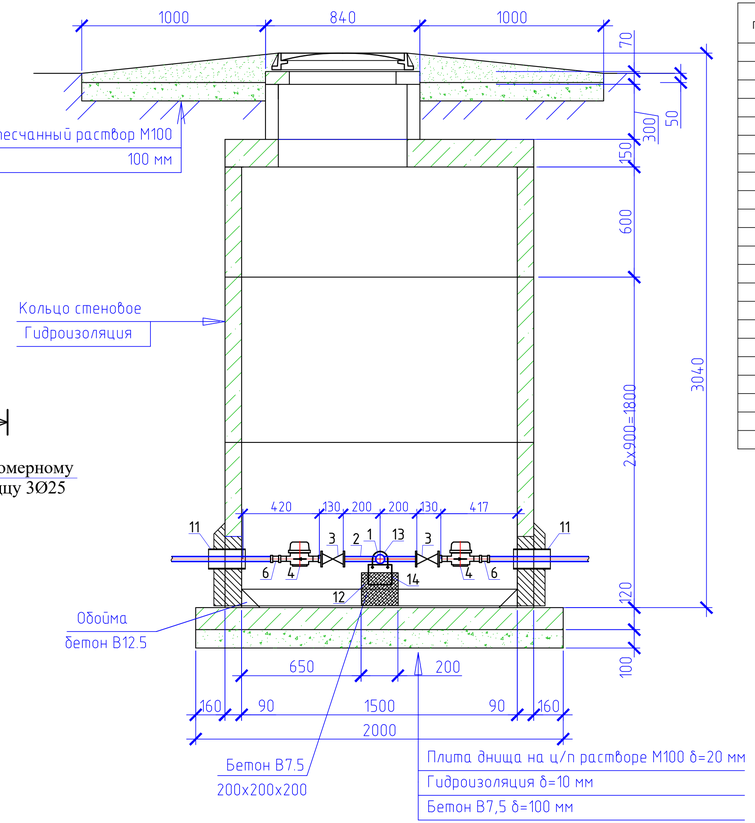

Спецификация оборудования

Поз	Наименование и техническая характеристика	Тип, марка, обозначение документа, опросного листа	Код оборудования, изделия, материала	Завод-изготовитель	Един. изм	Кол.	Масса единицы (кг)	Примечание
1	2	3	4	5	6	7	8	9
	Водоразборный колодец на 6 потребителя				шт	2		
1	Труба стальная электросварная прямошовная с весьма усиленной							
	антикор. изоляцией (для фасонных частей (патрубок)) Ø57х3,0мм L=0,6м	ГОСТ 10704-91			шт	1	3,20	изготовить по месту
2	Труба стальная электросварная прямошовная с весьма усиленной							
	антикор. изоляцией (для фасонных частей (патрубок)) Ø25х1,8мм L=0,2м	ГОСТ 10704-91			шт	6	0,206	изготовить по месту
3	Кран шаровой латунь внутренняя/внутренняя резьба бабочка Ду25мм				шт	6		
4	Счетчик холодной воды класса С DN 15, Q1,5 м3/час				шт	6		
5	Модуль импульсного входа для многоструйных счетчиков воды	mun Sensus			шт	6		
6	Муфта с наружной резьбой 25*1/2""	JAKKO			шт	6		
7	Фланцы стальные плоские приварные Ру1,0МПа (10кгс/см2) Ду50	ГОСТ 12820-80			шт	1	2,06	
8	Фланцы свободные на приварном кольце Ру1,0МПа (10кгс/см2) Ду50	ГОСТ 12822-80*			шт	1	2,27	
9	Заглушка Ду50				шт	1		
10	Втулка под фланец PE100 SDR17 "питьевая" DN63х3,8мм, PN10	ГОСТ 18599-2001			шт	1		
11	Труба стальная электросварная с весьма усиленной							
	битумно-резиновой мастикой (гильза) Ø159х4,0мм L=0,3м	ГОСТ 10704-91			шт	3	4,587	изготовить по месту
12	Бетонная опора V=0,027м^3				шт	2		
13	Прокат листовой горячекатанный 40х200х2	ГОСТ 19903-74*			шт	1		
14	Уголок равнополочный 50х2 L=600мм	ГОСТ 8509-93			шт	1		
15	Болт М16 L=50мм	ГОСТ 7798-70			шт	4		
16	Шайба М16	ГОСТ 11371-68			шт	4		
17	Гайка М16	ГОСТ 5915-70			шт	4		

Примечание:

1. Объемы даны на один водоразборный колодец.
2. Бетонные поверхности со стороны обратной засыпки окрасить битумом за 2 раза.
3. п.13, 14 окраска ПФ 115 за 2 раза по огрунтовке ГФ 021.

Изм.	Кол.уч	Лист	№док	Подпись	Дата				
						01-02-2023 НВ			
						Реконструкция и строительство системы водоснабжения в с.Шалкар Карасайского района Алматинской области			
						Наружные сети водоснабжения	Стадия	Лист	Листов
							РП	57	
Исполнил		Жакыпбек С.			14.02				
Проверил		Байболов А.			14.02	Водоразборный колодец на 6 потребителя с подключением от трубы Ø63мм (тупиковый)	ТОО «Бірлестік» г. Шымкент - 2024 год		
Нор.Контро		Алибеков К.			14.02				

Согласовано

Взам. инв. №

Подпись и дата

Инв. № подл.

Формат: А4х4

План

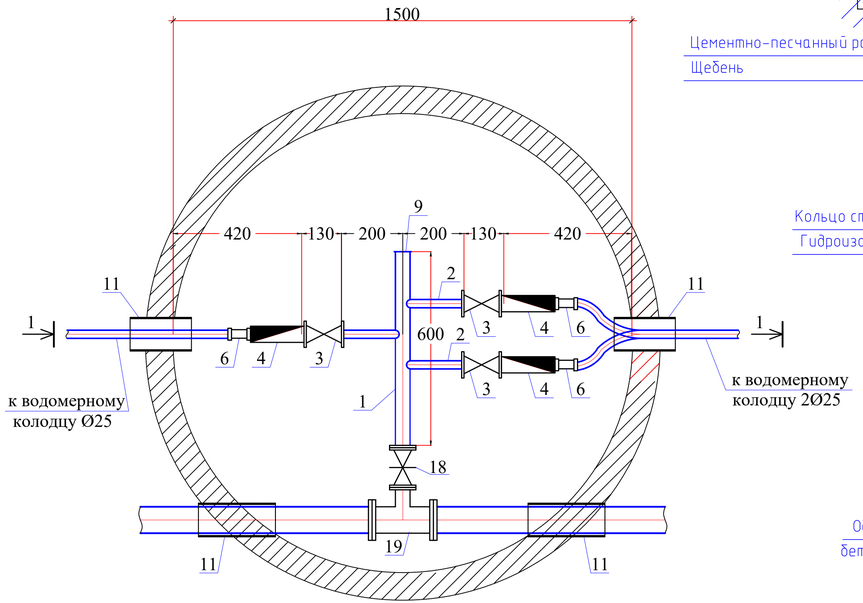

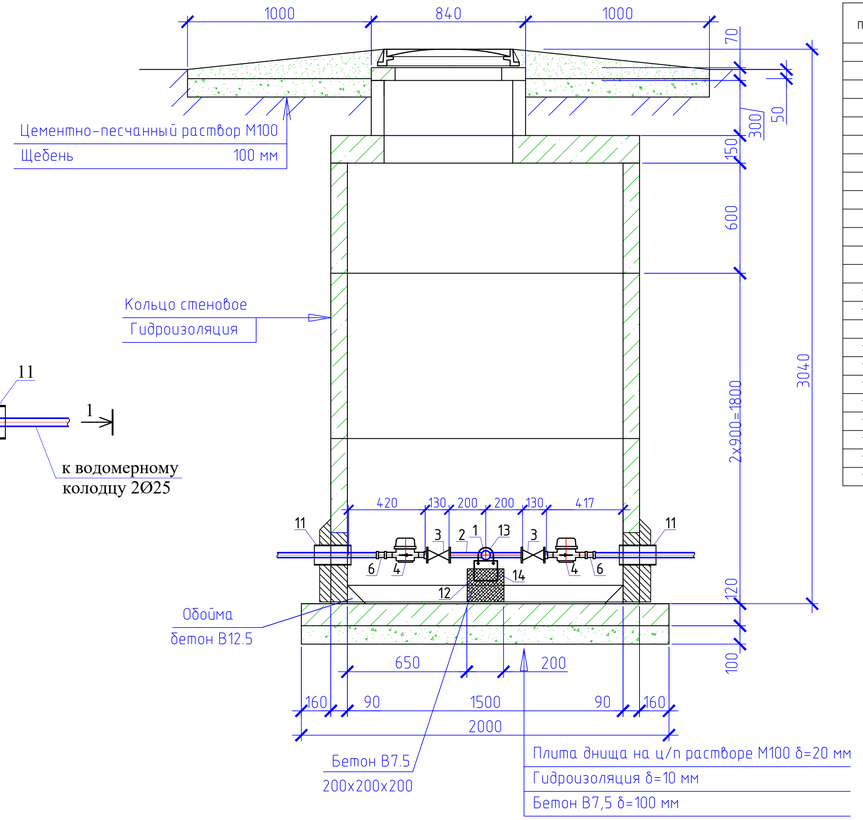

Спецификация оборудования

Поз	Наименование и техническая характеристика	Тип, марка, обозначение документа, опросного листа	Код оборудования, изделия, материала	Завод-изготовитель	Един. изм	Кол.	Масса единицы (кг)	Примечание
1	2	3	4	5	6	7	8	9
	Водоразборный колодец на 3 потребителя				шт	1		
1	Труба стальная электросварная прямошовная с весьма усиленной							
	антикор. изоляцией (для фасонных частей (патрубок)) Ø57х3,0мм L=0,6м	ГОСТ 10704-91			шт	1	2,40	изготовить по месту
2	Труба стальная электросварная прямошовная с весьма усиленной							
	антикор. изоляцией (для фасонных частей (патрубок)) Ø25х1,8мм L=0,2м	ГОСТ 10704-91			шт	3	0,206	изготовить по месту
3	Кран шаровой латунь внутренняя/внутренняя резьба бабочка Ду25мм				шт	3		
4	Счетчик холодной воды класса С DN 15, Q1,5 м3/час				шт	3		
5	Модуль импульсного входа для многоструйных счетчиков воды	mun Sensus			шт	3		
6	Муфта с наружной резьбой 25*1/2""	JAKKO			шт	3		
7	Фланцы стальные плоские приварные Ру1,0МПа (10кгс/см2) Ду50	ГОСТ 12820-80			шт	2	2,06	
8	Фланцы свободные на приварном кольце Ру1,0МПа (10кгс/см2) Ду50	ГОСТ 12822-80*			шт	2	2,27	
9	Заглушка Ду50				шт	1		
10	Втулка под фланец PE100 SDR17 "питьевая" DN63х3,8мм, PN10	ГОСТ 18599-2001			шт	2		
11	Труба стальная электросварная с весьма усиленной							
	битумно-резиновой мастикой (гильза) Ø159х4,0мм L=0,3м	ГОСТ 10704-91			шт	4	4,587	изготовить по месту
12	Бетонная опора $V=0,027м^3$				шт	2		
13	Прокат листовой горячекатанный 40х200х2	ГОСТ 19903-74*			шт	1		
14	Уголок равнополочный 50х2 L=600мм	ГОСТ 8509-93			шт	1		
15	Болт М16 L=50мм	ГОСТ 7798-70			шт	4		
16	Шайба М16	ГОСТ 11371-68			шт	4		
17	Гайка М16	ГОСТ 5915-70			шт	4		
18	Задвижка чугунная с обрезиненым клином DN50				шт	1	12	класс герметичности А
19	Тройник из стальных труб с изоляции ВУС DN50-50 (Ø57х3,0 L=0,375)	ГОСТ 10704-91 ГОСТ 30693-2000			шт	1	1.73	

Примечание:

1. Объемы даны на один водоразборный колодец.
2. Бетонные поверхности со стороны обратной засыпки окрасить битумом за 2 раза.
3. п.13, 14 окраска ПФ 115 за 2 раза по огрунтовке ГФ 021.

Изм.	Кол.уч	Лист	№док	Подпись	Дата				
						01-02-2023 НВ			
						Реконструкция и строительство системы водоснабжения в с.Шалкар Карасайского района Алматинской области			
						Наружные сети водоснабжения	Стадия	Лист	Листов
							РП	58	
Исполнил	Жакыпбек С.				14.02				
Проверил	Байболов А.				14.02	Водоразборный колодец на 3 потребителя с подключением от трубы Ø63мм	ТОО «Бірлестік» г. Шымкент - 2024 год		
Нор.Контро	Алибеков К.				14.02				

Согласовано

Взам. инв. №

Подпись и дата

Инв. № подл.

Формат: А4х4

План

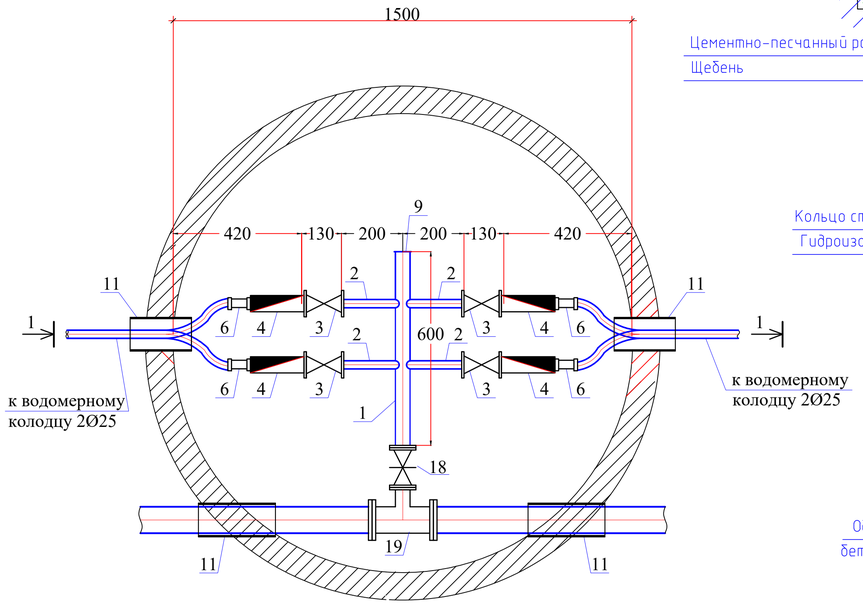

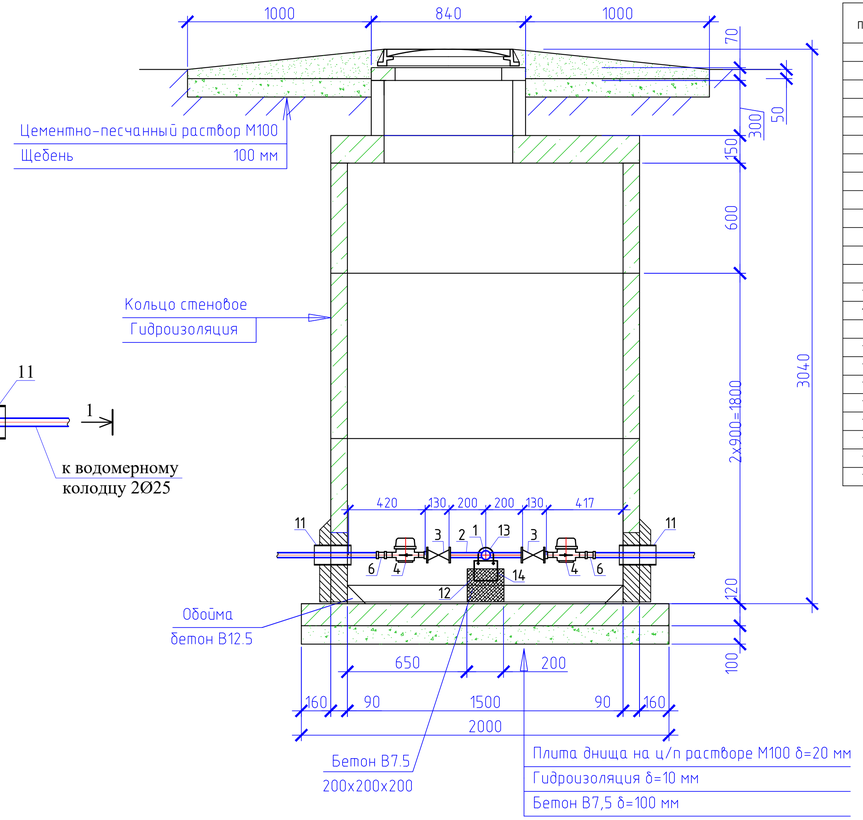

Спецификация оборудования

Поз	Наименование и техническая характеристика	Тип, марка, обозначение документа, опросного листа	Код оборудования, изделия, материала	Завод-изготовитель	Един. изм	Кол.	Масса единицы (кг)	Примечание
1	2	3	4	5	6	7	8	9
	Водоразборный колодец на 4 потребителя				шт	2		
1	Труба стальная электросварная прямошовная с весьма усиленной							
	антикор. изоляцией (для фасонных частей (патрубок)) Ø57х3,0мм L=0,6м	ГОСТ 10704-91			шт	1	2,40	изготовить по месту
2	Труба стальная электросварная прямошовная с весьма усиленной							
	антикор. изоляцией (для фасонных частей (патрубок)) Ø25х1,8мм L=0,2м	ГОСТ 10704-91			шт	4	0,206	изготовить по месту
3	Кран шаровой латунь внутренняя/внутренняя резьба бабочка Ду25мм				шт	4		
4	Счетчик холодной воды класса С DN 15, Q1,5 м3/час				шт	4		
5	Модуль импульсного входа для многоструйных счетчиков воды	mun Sensus			шт	4		
6	Муфта с наружной резьбой 25*1/2""	JAKKO			шт	4		
7	Фланцы стальные плоские приварные Ру1,0МПа (10кгс/см2) Ду50	ГОСТ 12820-80			шт	2	2,06	
8	Фланцы свободные на приварном кольце Ру1,0МПа (10кгс/см2) Ду50	ГОСТ 12822-80*			шт	2	2,27	
9	Заглушка Ду50				шт	1		
10	Втулка под фланец PE100 SDR17 "питьевая" DN63х3,8мм, PN10	ГОСТ 18599-2001			шт	2		
11	Труба стальная электросварная с весьма усиленной							
	битумно-резиновой мастикой (гильза) Ø159х4,0мм L=0,3м	ГОСТ 10704-91			шт	4	4,587	изготовить по месту
12	Бетонная опора $V=0,027м^3$				шт	2		
13	Прокат листовой горячекатанный 40х200х2	ГОСТ 19903-74*			шт	1		
14	Уголок равнополочный 50х2 L=600мм	ГОСТ 8509-93			шт	1		
15	Болт М16 L=50мм	ГОСТ 7798-70			шт	4		
16	Шайба М16	ГОСТ 11371-68			шт	4		
17	Гайка М16	ГОСТ 5915-70			шт	4		
18	Задвижка чугунная с обрезиненым клином DN50				шт	1	12	класс герметичности А
19	Тройник из стальных труб с изоляции ВУС DN50-50 (Ø57х3,0 L=0,375)	ГОСТ 10704-91 ГОСТ 30693-2000			шт	1	1.73	

Примечание:

1. Объемы даны на один водоразборный колодец.
2. Бетонные поверхности со стороны обратной засыпки окрасить битумом за 2 раза.
3. п.13, 14 окраска ПФ 115 за 2 раза по огрунтовке ГФ 021.

Изм.	Кол.уч	Лист	№док	Подпись	Дата				
						01-02-2023 НВ			
						Реконструкция и строительство системы водоснабжения в с.Шалкар Карасайского района Алматинской области			
						Наружные сети водоснабжения	Стадия	Лист	Листов
							РП	59	
Исполнил	Жакыпбек С.				14.02				
Проверил	Байболов А.				14.02	Водоразборный колодец на 4 потребителя с подключением от трубы Ø63мм	ТОО «Бірлестік» г. Шымкент - 2024 год		
Нор.Контро	Алибеков К.				14.02				

Согласовано

Взам. инв. №

Подпись и дата

Инв. № подл.

Формат: А4х4

План

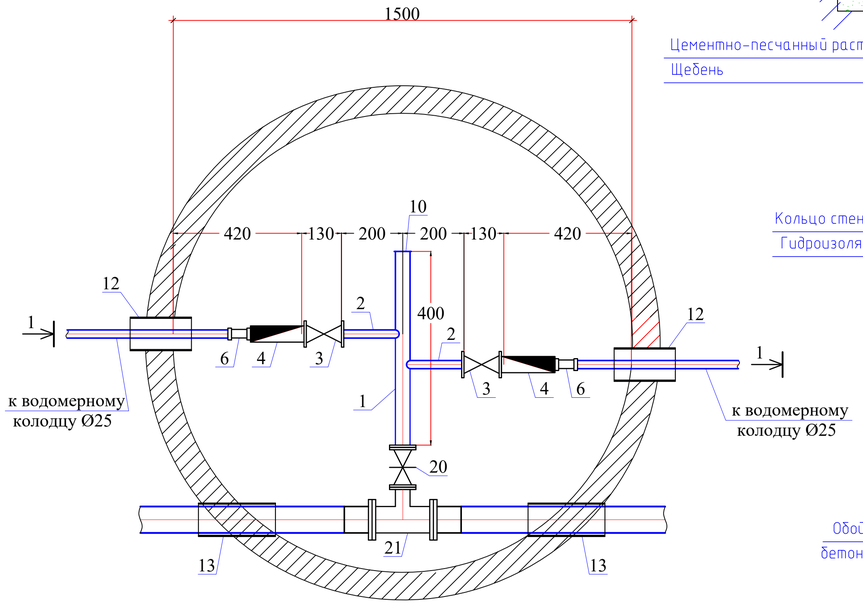

Разрез 1-1

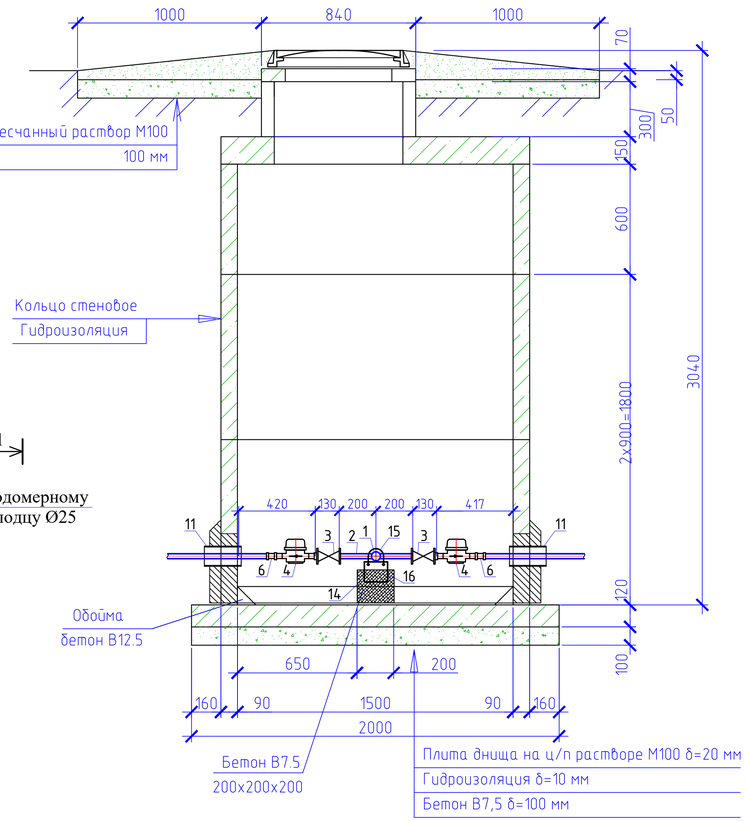

Спецификация оборудования

Поз	Наименование и техническая характеристика	Тип, марка, обозначение документа, опросного листа	Код оборудования, изделия, материала	Завод-изготовитель	Един. изм	Кол.	Масса единицы (кг)	Примечание
1	2	3	4	5	6	7	8	9
	Водоразборный колодец на 2 потребителя				шт	20		
1	Труба стальная электросварная прямошовная с весьма усиленной							
	антикор. изоляцией (для фасонных частей (патрубок)) Ø57х3,0мм L=0,4м	ГОСТ 10704-91			шт	1	1,60	изготовить по месту
2	Труба стальная электросварная прямошовная с весьма усиленной							
	антикор. изоляцией (для фасонных частей (патрубок)) Ø25х1,8мм L=0,2м	ГОСТ 10704-91			шт	2	0,145	изготовить по месту
3	Кран шаровой латунь внутренняя/внутренняя резьба бабочка Ду25мм				шт	2		
4	Счетчик холодной воды класса С DN 15, Q1,5 м3/час				шт	2		
5	Модуль импульсного входа для многоструйных счетчиков воды	mun Sensus			шт	2		
6	Муфта с наружной резьбой 25*1/2""	JAKKO			шт	2		
7	Фланцы стальные плоские приварные Ру1,0МПа Dy50	ГОСТ 12820-80			шт	2	2,06	
8	Фланцы стальные плоские приварные Ру1,0МПа Dy100	ГОСТ 12820-80			шт	2	3,81	
9	Фланцы свободные на приварном кольце Ру1,0 МПа Dy100	ГОСТ 12822-80*			шт	2	4,34	
10	Заглушка Dy50				шт	1		
11	Втулка под фланец PE100 SDR17 "питьевая" DN110х6,6мм, PN10	ГОСТ 18599-2001			шт	2		
12	Труба стальная электросварная с весьма усиленной							
	битумно-резиновой мастикой (гильза) Ø159х4,0мм L=0,3м	ГОСТ 10704-91			шт	2	4,587	изготовить по месту
13	Труба стальная электросварная с весьма усиленной							
	битумно-резиновой мастикой (гильза) Ø325х5,0мм L=0,3м	ГОСТ 10704-91			шт	2	11,84	изготовить по месту
14	Бетонная опора V=0,027м³				шт	2		
15	Прокат листовой горячекатанный 40х200х2	ГОСТ 19903-74*			шт	1		
16	Уголок равнополочный 50х2 L=600мм	ГОСТ 8509-93			шт	1		
17	Болт М16 L=50мм	ГОСТ 7798-70			шт	4		
18	Шайба М16	ГОСТ 11371-68			шт	4		
19	Гайка М16	ГОСТ 5915-70			шт	4		
20	Задвижка чугунная с обрезиненым клином DN50	30ч39р, Ру 1 МПа			шт	1		класс герметичности А
21	Тройник из стальных труб с изоляции ВУС DN100-50							
	(Ø114х4,0 L=0,4, Ø57х3,0 L=0,15)	ГОСТ 10704-91 ГОСТ 30693-2000			шт	1	5.03	

Примечание:

1. Объемы даны на один водоразборный колодец.
2. Бетонные поверхности со стороны обратной засыпки окрасить битумом за 2 раза.
3. п.13, 14 окраска ПФ 115 за 2 раза по огрунтовке ГФ 021.

Изм.	Кол.уч	Лист	№док	Подпись	Дата				
						01-02-2023 НВ			
						Реконструкция и строительство системы водоснабжения в с.Шалкар Карасайского района Алматинской области			
						Наружные сети водоснабжения	Стадия	Лист	Листов
							РП	60	
Исполнил		Жакыпбек С.			14.02				
Проверил		Байболов А.			14.02	Водоразборный колодец на 2 потребителя с подключением от трубы Ø110мм	ТОО «Бірлестік» г. Шымкент - 2024 год		
Нор.Контро		Алибеков К.			14.02				

Согласовано

Взам. инв. №

Подпись и дата

Инв. № подл.

Формат: А4х4

План

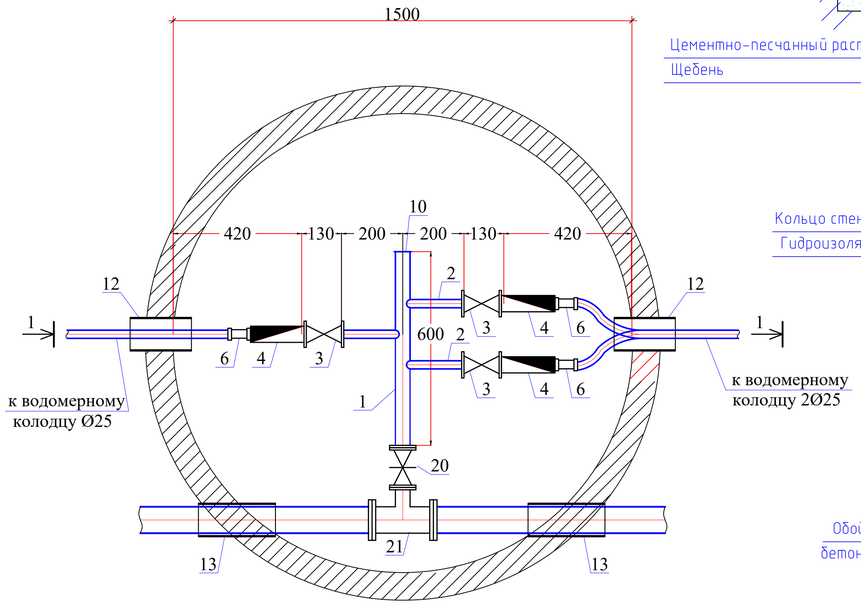

Разрез 1-1

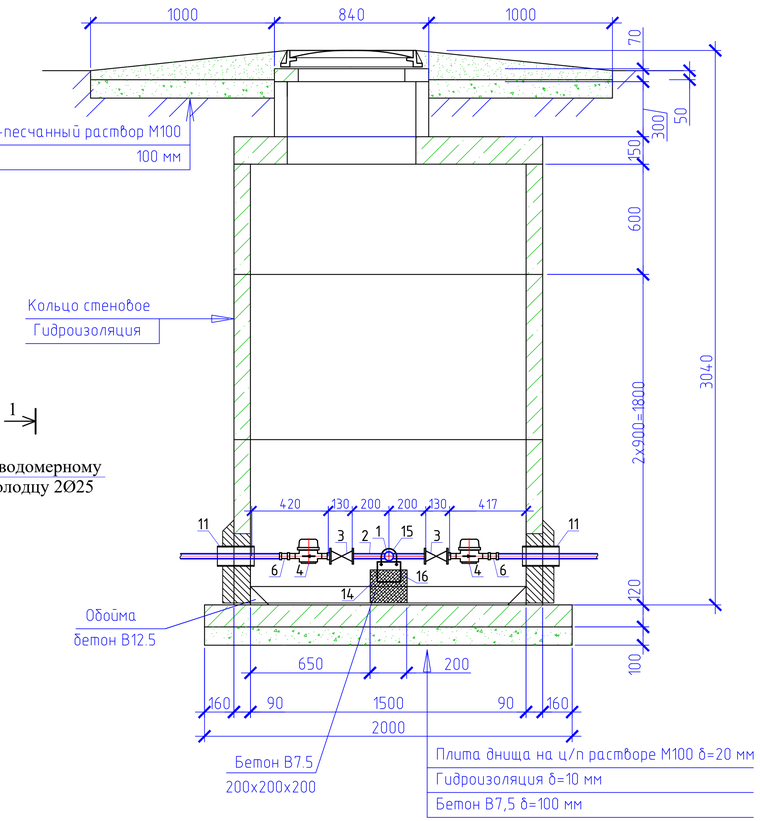

Спецификация оборудования

Поз	Наименование и техническая характеристика	Тип, марка, обозначение документа, опросного листа	Код оборудования, изделия, материала	Завод-изготовитель	Един. изм	Кол.	Масса единицы (кг)	Примечание
1	2	3	4	5	6	7	8	9
	Водоразборный колодец на 3 потребителя				шт	21		
1	Труба стальная электросварная прямошовная с весьма усиленной							
	антикор. изоляцией (для фасонных частей (патрубок)) Ф57х3,0мм L=0,4м	ГОСТ 10704-91			шт	1	2,40	изготовить по месту
2	Труба стальная электросварная прямошовная с весьма усиленной							
	антикор. изоляцией (для фасонных частей (патрубок)) Ф25х1,8мм L=0,2м	ГОСТ 10704-91			шт	3	0,145	изготовить по месту
3	Кран шаровой латунь внутренняя/внутренняя резьба бабочка Ду25мм				шт	3		
4	Счетчик холодной воды класса С DN 15, Q1,5 м3/час				шт	3		
5	Модуль импульсного входа для многоструйных счетчиков воды	mun Sensus			шт	3		
6	Муфта с наружной резьбой 25*1/2""	JAKKO			шт	3		
7	Фланцы стальные плоские приварные Ру1,0МПа Dy50	ГОСТ 12820-80			шт	2	2,06	
8	Фланцы стальные плоские приварные Ру1,0МПа Dy100	ГОСТ 12820-80			шт	2	3,81	
9	Фланцы свободные на приварном кольце Ру1,0 МПа Dy100	ГОСТ 12822-80*			шт	2	4,34	
10	Заглушка Dy50				шт	1		
11	Втулка под фланец PE100 SDR17 "питьевая" DN110х6,6мм, PN10	ГОСТ 18599-2001			шт	2		
12	Труба стальная электросварная с весьма усиленной							
	битумно-резиновой мастикой (гильза) Ф159х4,0мм L=0,3м	ГОСТ 10704-91			шт	2	4,587	изготовить по месту
13	Труба стальная электросварная с весьма усиленной							
	битумно-резиновой мастикой (гильза) Ф325х5,0мм L=0,3м	ГОСТ 10704-91			шт	2	11,84	изготовить по месту
14	Бетонная опора V=0,027м^3				шт	2		
15	Прокат листовой горячекатанный 40х200х2	ГОСТ 19903-74*			шт	1		
16	Уголок равнополочный 50х2 L=600мм	ГОСТ 8509-93			шт	1		
17	Болт М16 L=50мм	ГОСТ 7798-70			шт	4		
18	Шайба М16	ГОСТ 11371-68			шт	4		
19	Гайка М16	ГОСТ 5915-70			шт	4		
20	Задвижка чугунная с обрезиненым клином DN50	30ч39р, Ру 1 МПа			шт	1		класс герметичности А
21	Тройник из стальных труб с изоляции ВУС DN100-50							
	(Ф114х4,0 L=0,4, Ф57х3,0 L=0,15)	ГОСТ 10704-91 ГОСТ 30693-2000			шт	1	5.03	

Примечание:

1. Объемы даны на один водоразборный колодец.
2. Бетонные поверхности со стороны обратной засыпки окрасить битумом за 2 раза.
3. п.13, 14 окраска ПФ 115 за 2 раза по огрунтовке ГФ 021.

Изм.	Кол.уч	Лист	№док	Подпись	Дата				
						01-02-2023 НВ			
						Реконструкция и строительство системы водоснабжения в с.Шалкар Карасайского района Алматинской области			
						Наружные сети водоснабжения	Стадия	Лист	Листов
							РП	61	
Исполнил		Жакыпбек С.			14.02				
Проверил		Байболов А.			14.02	Водоразборный колодец на 3 потребителя с подключением от трубы Ф110мм	ТОО «Бірлестік» г. Шымкент - 2024 год		
Нор.Контро		Алибеков К.			14.02				

Согласовано

Взам. инв. №

Подпись и дата

Инв. № подл.

Формат: А4х4

План

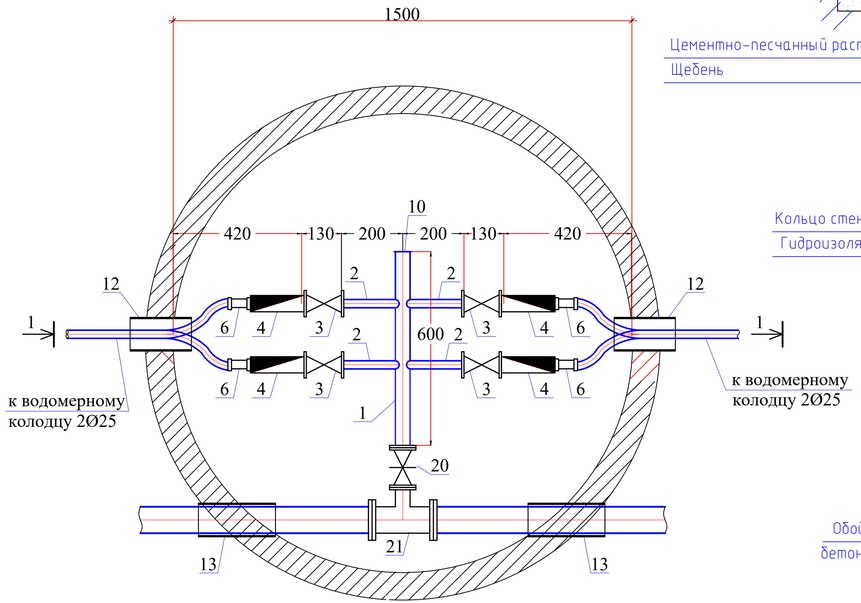

Разрез 1-1

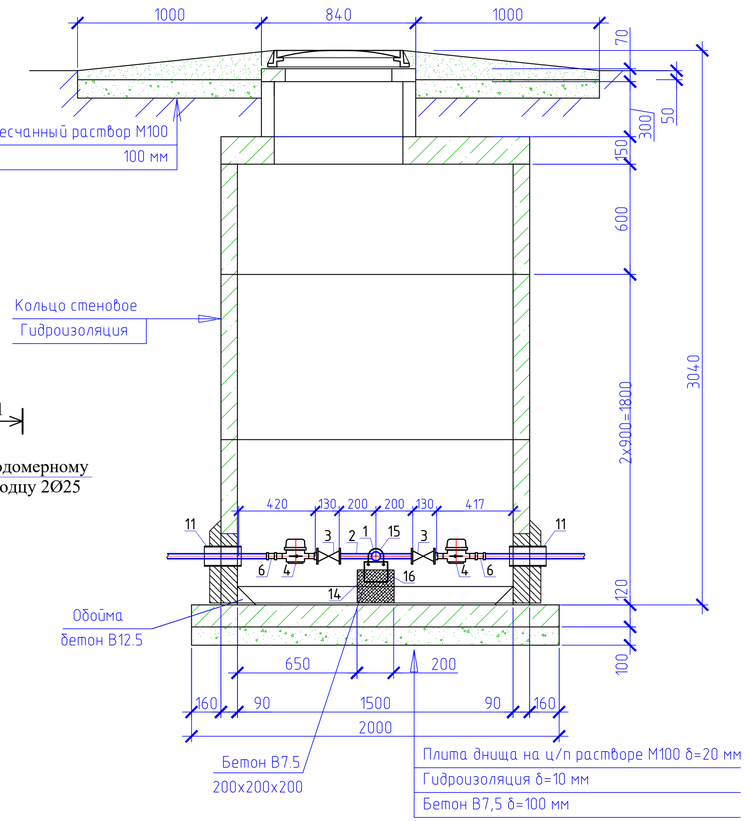

Спецификация оборудования

Поз	Наименование и техническая характеристика	Тип, марка, обозначение документа, опросного листа	Код оборудования, изделия, материала	Завод-изготовитель	Един. изм	Кол.	Масса единицы (кг)	Примечание
1	2	3	4	5	6	7	8	9
	Водоразборный колодец на 4 потребителя				шт	37		
1	Труба стальная электросварная прямошовная с весьма усиленной							
	антикор. изоляцией (для фасонных частей (патрубок)) Ø57х3,0мм L=0,4м	ГОСТ 10704-91			шт	1	2,40	изготовить по месту
2	Труба стальная электросварная прямошовная с весьма усиленной							
	антикор. изоляцией (для фасонных частей (патрубок)) Ø25х1,8мм L=0,2м	ГОСТ 10704-91			шт	4	0,145	изготовить по месту
3	Кран шаровой латунь внутренняя/внутренняя резьба бабочка Ду25мм				шт	4		
4	Счетчик холодной воды класса С DN 15, Q1,5 м3/час				шт	4		
5	Модуль импульсного входа для многоструйных счетчиков воды	mun Sensus			шт	4		
6	Муфта с наружной резьбой 25*1/2""	JAKKO			шт	4		
7	Фланцы стальные плоские приварные Ру1,0МПа Dy50	ГОСТ 12820-80			шт	2	2,06	
8	Фланцы стальные плоские приварные Ру1,0МПа Dy100	ГОСТ 12820-80			шт	2	3,81	
9	Фланцы свободные на приварном кольце Ру1,0 МПа Dy100	ГОСТ 12822-80*			шт	2	4,34	
10	Заглушка Dy50				шт	1		
11	Втулка под фланец PE100 SDR17 "питьевая" DN110х6,6мм, PN10	ГОСТ 18599-2001			шт	2		
12	Труба стальная электросварная с весьма усиленной							
	битумно-резиновой мастикой (гильза) Ø159х4,0мм L=0,3м	ГОСТ 10704-91			шт	2	4,587	изготовить по месту
13	Труба стальная электросварная с весьма усиленной							
	битумно-резиновой мастикой (гильза) Ø325х5,0мм L=0,3м	ГОСТ 10704-91			шт	2	11,84	изготовить по месту
14	Бетонная опора $V=0,027м^3$				шт	2		
15	Прокат листовой горячекатанный 40х200х2	ГОСТ 19903-74*			шт	1		
16	Уголок равнополочный 50х2 L=600мм	ГОСТ 8509-93			шт	1		
17	Болт М16 L=50мм	ГОСТ 7798-70			шт	4		
18	Шайба М16	ГОСТ 11371-68			шт	4		
19	Гайка М16	ГОСТ 5915-70			шт	4		
20	Задвижка чугунная с обрезиненым клином DN50	30ч39р, Ру 1 МПа			шт	1		класс герметичности А
21	Тройник из стальных труб с изоляции ВУС DN100-50							
	(Ø114х4,0 L=0,4, Ø57х3,0 L=0,15)	ГОСТ 10704-91 ГОСТ 30693-2000			шт	1	5.03	

Примечание:

1. Объемы даны на один водоразборный колодец.
2. Бетонные поверхности со стороны обратной засыпки окрасить битумом за 2 раза.
3. п.13, 14 окраска ПФ 115 за 2 раза по огрунтовке ГФ 021.

Изм.	Кол.уч	Лист	№док	Подпись	Дата				
						01-02-2023 НВ			
						Реконструкция и строительство системы водоснабжения в с.Шалкар Карасайского района Алматинской области			
						Наружные сети водоснабжения	Стадия	Лист	Листов
							РП	62	
Исполнил		Жакыпбек С.			14.02				
Проверил		Байболов А.			14.02	Водоразборный колодец на 4 потребителя с подключением от трубы Ø110мм	ТОО «Бірлестік» г. Шымкент - 2024 год		
Нор.Контро		Алибеков К.			14.02				

Согласовано

Взам. инв. №

Подпись и дата

Инв. № подл.

Формат: А4х4

План

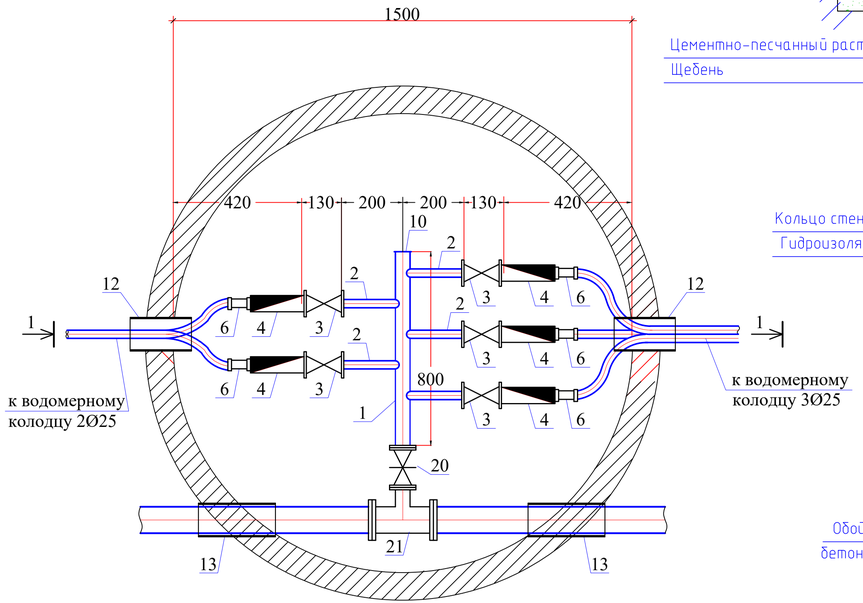

Разрез 1-1

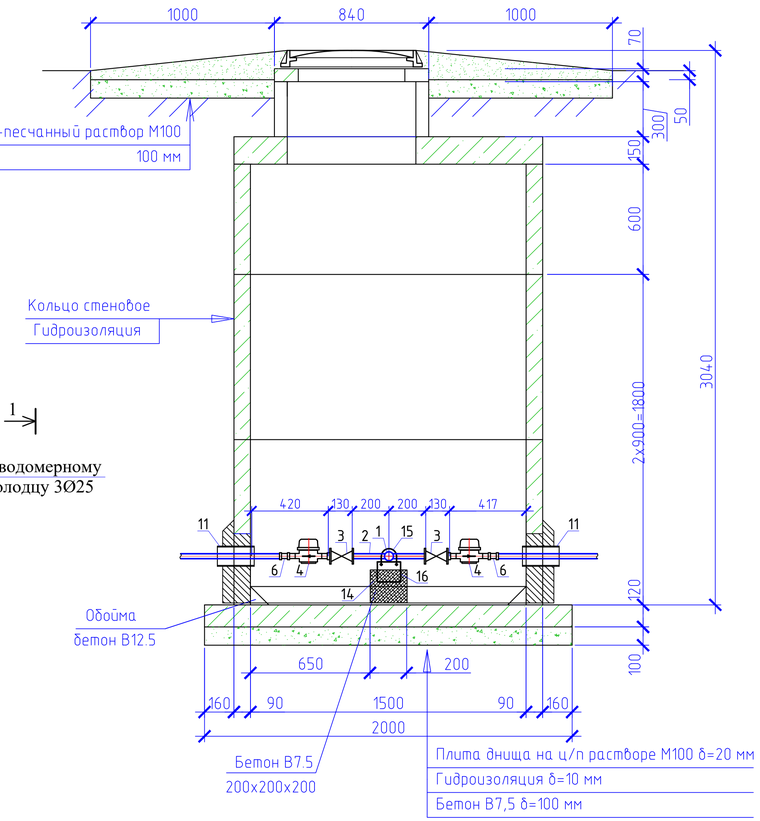

Спецификация оборудования

Поз	Наименование и техническая характеристика	Тип, марка, обозначение документа, опросного листа	Код оборудования, изделия, материала	Завод-изготовитель	Един. изм	Кол.	Масса единицы (кг)	Примечание
1	2	3	4	5	6	7	8	9
	Водоразборный колодец на 5 потребителя				шт	34		
1	Труба стальная электросварная прямошовная с весьма усиленной							
	антикор. изоляцией (для фасонных частей (патрубок)) Ф57х3,0мм L=0,4м	ГОСТ 10704-91			шт	1	3,20	изготовить по месту
2	Труба стальная электросварная прямошовная с весьма усиленной							
	антикор. изоляцией (для фасонных частей (патрубок)) Ф25х1,8мм L=0,2м	ГОСТ 10704-91			шт	5	0,145	изготовить по месту
3	Кран шаровой латунь внутренняя/внутренняя резьба бабочка Ду25мм				шт	5		
4	Счетчик холодной воды класса С DN 15, Q1,5 м3/час				шт	5		
5	Модуль импульсного входа для многоструйных счетчиков воды	mun Sensus			шт	5		
6	Муфта с наружной резьбой 25*1/2""	JAKKO			шт	5		
7	Фланцы стальные плоские приварные Ру1,0МПа Dy50	ГОСТ 12820-80			шт	2	2,06	
8	Фланцы стальные плоские приварные Ру1,0МПа Dy100	ГОСТ 12820-80			шт	2	3,81	
9	Фланцы свободные на приварном кольце Ру1,0 МПа Dy100	ГОСТ 12822-80*			шт	2	4,34	
10	Заглушка Dy50				шт	1		
11	Втулка под фланец PE100 SDR17 "питьевая" DN110х6,6мм, PN10	ГОСТ 18599-2001			шт	2		
12	Труба стальная электросварная с весьма усиленной							
	битумно-резиновой мастикой (гильза) Ф159х4,0мм L=0,3м	ГОСТ 10704-91			шт	2	4,587	изготовить по месту
13	Труба стальная электросварная с весьма усиленной							
	битумно-резиновой мастикой (гильза) Ф325х5,0мм L=0,3м	ГОСТ 10704-91			шт	2	11,84	изготовить по месту
14	Бетонная опора V=0,027м³				шт	2		
15	Прокат листовой горячекатанный 40х200х2	ГОСТ 19903-74*			шт	1		
16	Уголок равнополочный 50х2 L=600мм	ГОСТ 8509-93			шт	1		
17	Болт М16 L=50мм	ГОСТ 7798-70			шт	4		
18	Шайба М16	ГОСТ 11371-68			шт	4		
19	Гайка М16	ГОСТ 5915-70			шт	4		
20	Задвижка чугунная с обрезиненым клином DN50	30ч39р, Ру 1 МПа			шт	1		класс герметичности А
21	Тройник из стальных труб с изоляции ВУС DN100-50							
	(Ф114х4,0 L=0,4, Ф57х3,0 L=0,15)	ГОСТ 10704-91 ГОСТ 30693-2000			шт	1	5.03	

Примечание:

1. Объемы даны на один водоразборный колодец.
2. Бетонные поверхности со стороны обратной засыпки окрасить битумом за 2 раза.
3. п.13, 14 окраска ПФ 115 за 2 раза по огрунтовке ГФ 021.

Изм.	Кол.уч	Лист	№док	Подпись	Дата	01-02-2023 НВ			
						Реконструкция и строительство системы водоснабжения в с.Шалкар Карасайского района Алматинской области			
						Наружные сети водоснабжения	Стадия	Лист	Листов
							РП	63	
Исполнил		Жакыпбек С.			14.02				
Проверил		Байболов А.			14.02	Водоразборный колодец на 5 потребителя с подключением от трубы Ф110мм	ТОО «Бірлестік» г. Шымкент - 2024 год		
Нор.Контро		Алибеков К.			14.02				

Согласовано

Взам. инв. №

Подпись и дата

Инв. № подл.

Формат: А4х4

План

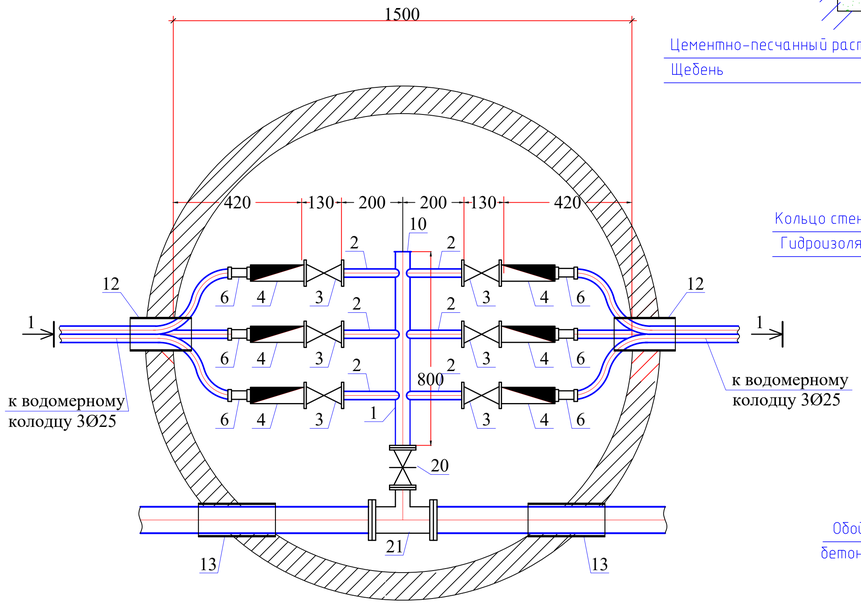

Разрез 1-1

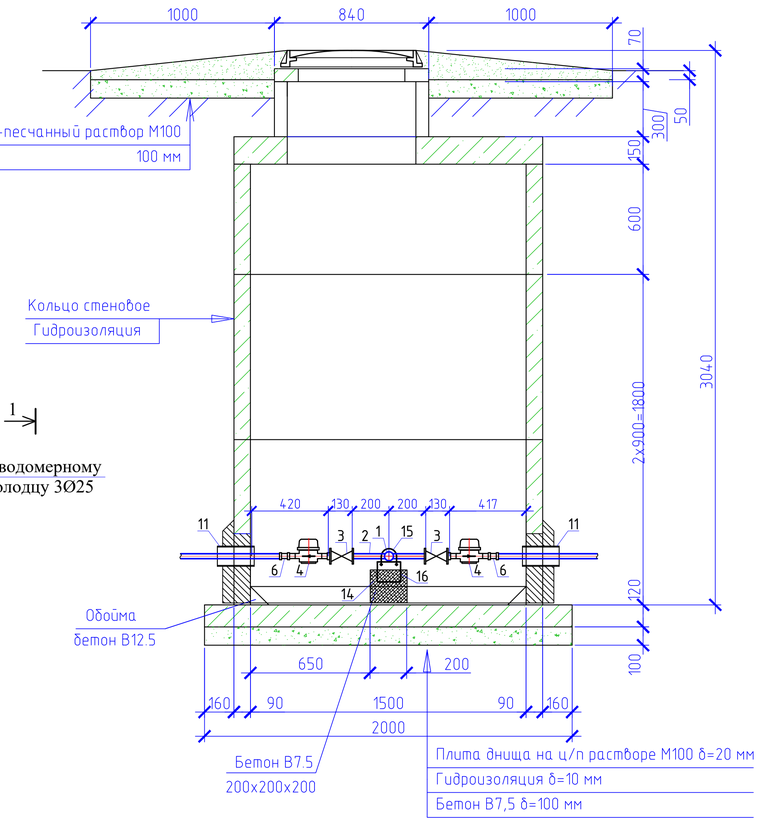

Спецификация оборудования

Поз	Наименование и техническая характеристика	Тип, марка, обозначение документа, опросного листа	Код оборудования, изделия, материала	Завод-изготовитель	Един. изм	Кол.	Масса единицы (кг)	Примечание
1	2	3	4	5	6	7	8	9
	Водоразборный колодец на 6 потребителя				шт	35		
1	Труба стальная электросварная прямошовная с весьма усиленной							
	антикор. изоляцией (для фасонных частей (патрубок)) Ф57х3,0мм L=0,4м	ГОСТ 10704-91			шт	1	3,20	изготовить по месту
2	Труба стальная электросварная прямошовная с весьма усиленной							
	антикор. изоляцией (для фасонных частей (патрубок)) Ф25х1,8мм L=0,2м	ГОСТ 10704-91			шт	6	0,145	изготовить по месту
3	Кран шаровой латунь внутренняя/внутренняя резьба бабочка Ду25мм				шт	6		
4	Счетчик холодной воды класса С DN 15, Q1,5 м3/час				шт	6		
5	Модуль импульсного входа для многоструйных счетчиков воды	mun Sensus			шт	6		
6	Муфта с наружной резьбой 25*1/2""	JAKKO			шт	6		
7	Фланцы стальные плоские приварные Ру1,0МПа Dy50	ГОСТ 12820-80			шт	2	2,06	
8	Фланцы стальные плоские приварные Ру1,0МПа Dy100	ГОСТ 12820-80			шт	2	3,81	
9	Фланцы свободные на приварном кольце Ру1,0 МПа Dy100	ГОСТ 12822-80*			шт	2	4,34	
10	Заглушка Dy50				шт	1		
11	Втулка под фланец PE100 SDR17 "питьевая" DN110х6,6мм, PN10	ГОСТ 18599-2001			шт	2		
12	Труба стальная электросварная с весьма усиленной							
	битумно-резиновой мастикой (гильза) Ф159х4,0мм L=0,3м	ГОСТ 10704-91			шт	2	4,587	изготовить по месту
13	Труба стальная электросварная с весьма усиленной							
	битумно-резиновой мастикой (гильза) Ф325х5,0мм L=0,3м	ГОСТ 10704-91			шт	2	11,84	изготовить по месту
14	Бетонная опора $V=0,027м^3$				шт	2		
15	Прокат листовой горячекатанный 40х200х2	ГОСТ 19903-74*			шт	1		
16	Уголок равнополочный 50х2 L=600мм	ГОСТ 8509-93			шт	1		
17	Болт М16 L=50мм	ГОСТ 7798-70			шт	4		
18	Шайба М16	ГОСТ 11371-68			шт	4		
19	Гайка М16	ГОСТ 5915-70			шт	4		
20	Задвижка чугунная с обрезиненым клином DN50	30ч39р, Ру 1 МПа			шт	1		класс герметичности А
21	Тройник из стальных труб с изоляции ВУС DN100-50							
	(Ø114х4,0 L=0,4, Ø57х3,0 L=0,15)	ГОСТ 10704-91 ГОСТ 30693-2000			шт	1	5.03	

Примечание:

1. Объемы даны на один водоразборный колодец.
2. Бетонные поверхности со стороны обратной засыпки окрасить битумом за 2 раза.
3. п.13, 14 окраска ПФ 115 за 2 раза по огрунтовке ГФ 021.

Изм.	Кол.уч	Лист	№док	Подпись	Дата				
						01-02-2023 НВ			
						Реконструкция и строительство системы водоснабжения в с.Шалкар Карасайского района Алматинской области			
						Наружные сети водоснабжения	Стадия	Лист	Листов
							РП	64	
Исполнил		Жакыпбек С.			14.02				
Проверил		Байболов А.			14.02	Водоразборный колодец на 6 потребителя с подключением от трубы Ф110мм	ТОО «Бірлестік» г. Шымкент - 2024 год		
Нор.Контро		Алибеков К.			14.02				

Согласовано

Взам. инв. №

Подпись и дата

Инв. № подл.

Формат: А4х4

План

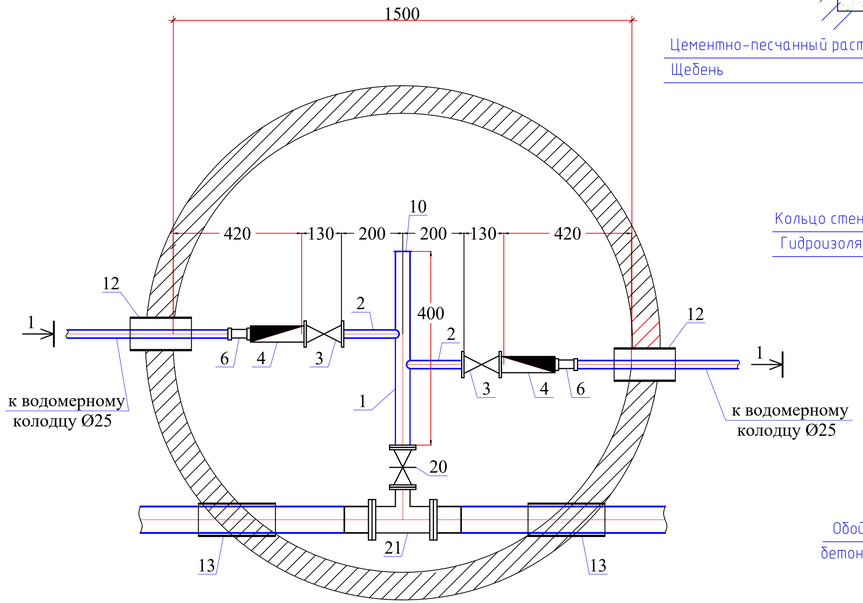

Разрез 1-1

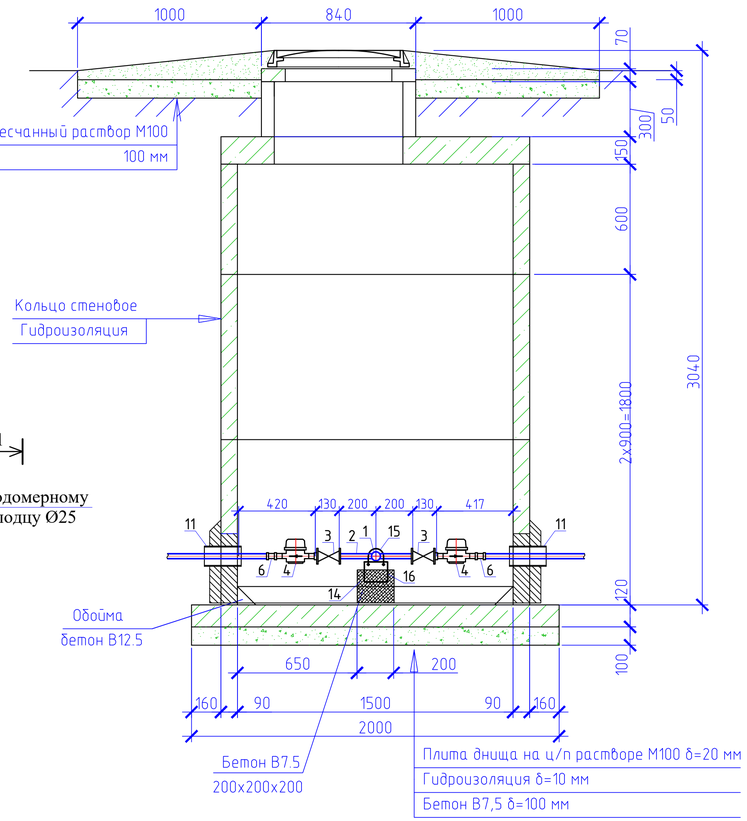

Спецификация оборудования

Поз	Наименование и техническая характеристика	Тип, марка, обозначение документа, опросного листа	Код оборудования, изделия, материала	Завод-изготовитель	Един. изм	Кол.	Масса единицы (кг)	Примечание
1	2	3	4	5	6	7	8	9
	Водоразборный колодец на 2 потребителя				шт	4		
1	Труба стальная электросварная прямошовная с весьма усиленной							
	антикор. изоляцией (для фасонных частей (патрубок)) Ø57х3,0мм L=0,4м	ГОСТ 10704-91			шт	1	1,60	изготовить по месту
2	Труба стальная электросварная прямошовная с весьма усиленной							
	антикор. изоляцией (для фасонных частей (патрубок)) Ø25х1,8мм L=0,2м	ГОСТ 10704-91			шт	2	0,145	изготовить по месту
3	Кран шаровой латунь внутренняя/внутренняя резьба бабочка Ду25мм				шт	2		
4	Счетчик холодной воды класса С DN 15, Q1,5 м3/час				шт	2		
5	Модуль импульсного входа для многоструйных счетчиков воды	mun Sensus			шт	2		
6	Муфта с наружной резьбой 25*1/2""	JAKKO			шт	2		
7	Фланцы стальные плоские приварные Ру1,0МПа Dy50	ГОСТ 12820-80			шт	2	2,06	
8	Фланцы стальные плоские приварные Ру1,0МПа Dy125	ГОСТ 12820-80			шт	2	5,40	
9	Фланцы свободные на приварном кольце Ру1,0 МПа Dy125	ГОСТ 12822-80*			шт	2	6,09	
10	Заглушка Dy50				шт	1		
11	Втулка под фланец PE100 SDR17 "питьевая" DN125х7,4мм, PN10	ГОСТ 18599-2001			шт	2		
12	Труба стальная электросварная с весьма усиленной							
	битумно-резиновой мастикой (гильза) Ø159х4,0мм L=0,3м	ГОСТ 10704-91			шт	2	4,587	изготовить по месту
13	Труба стальная электросварная с весьма усиленной							
	битумно-резиновой мастикой (гильза) Ø325х5,0мм L=0,3м	ГОСТ 10704-91			шт	2	11,84	изготовить по месту
14	Бетонная опора V=0,027м^3				шт	2		
15	Прокат листовой горячекатанный 40х200х2	ГОСТ 19903-74*			шт	1		
16	Уголок равнополочный 50х2 L=600мм	ГОСТ 8509-93			шт	1		
17	Болт М16 L=50мм	ГОСТ 7798-70			шт	4		
18	Шайба М16	ГОСТ 11371-68			шт	4		
19	Гайка М16	ГОСТ 5915-70			шт	4		
20	Задвижка чугунная с обрезиненым клином DN50	30ч39р, Ру 1 МПа			шт	1		класс герметичности А
21	Тройник из стальных труб с изоляции ВУС DN125-50							
	(133х4,0 L=0,4, 57х3,0 L=0,2)	ГОСТ 10704-91 ГОСТ 30693-2000			шт	1	6.02	

Примечание:

1. Объемы даны на один водоразборный колодец.
2. Бетонные поверхности со стороны обратной засыпки окрасить битумом за 2 раза.
3. п.13, 14 окраска ПФ 115 за 2 раза по огрунтовке ГФ 021.

Изм.	Кол.уч	Лист	№док	Подпись	Дата				
						01-02-2023 НВ			
						Реконструкция и строительство системы водоснабжения в с.Шалкар Карасайского района Алматинской области			
						Наружные сети водоснабжения	Стадия	Лист	Листов
							РП	65	
Исполнил		Жакыпбек С.			14.02				
Проверил		Байболов А.			14.02	Водоразборный колодец на 2 потребителя с подключением от трубы Ø125мм	ТОО «Бірлестік» г. Шымкент - 2024 год		
Нор.Контро		Алибеков К.			14.02				

Согласовано

Взам. инв. №

Подпись и дата

Инв. № подл.

Формат: А4х4

План

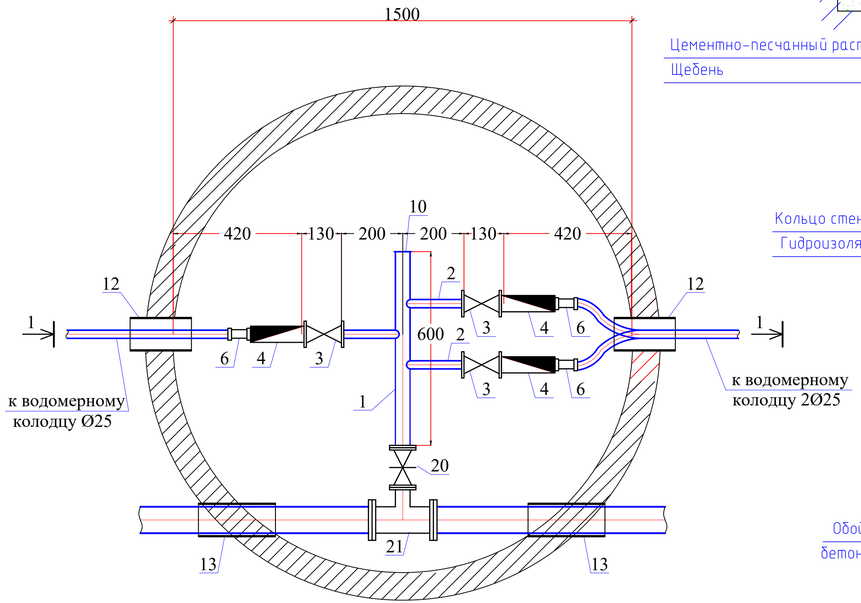

Разрез 1-1

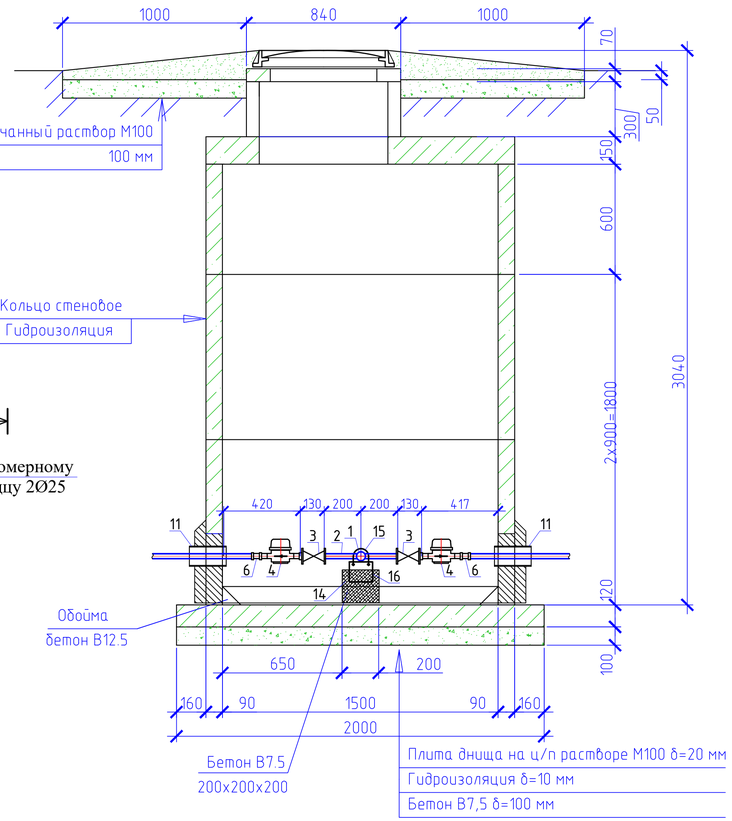

Спецификация оборудования

Поз	Наименование и техническая характеристика	Тип, марка, обозначение документа, опросного листа	Код оборудования, изделия, материала	Завод-изготовитель	Един. изм	Кол.	Масса единицы (кг)	Примечание
1	2	3	4	5	6	7	8	9
	Водоразборный колодец на 3 потребителя				шт	1		
1	Труба стальная электросварная прямошовная с весьма усиленной							
	антикор. изоляцией (для фасонных частей (патрубок)) Ф57х3,0мм L=0,4м	ГОСТ 10704-91			шт	1	2,40	изготовить по месту
2	Труба стальная электросварная прямошовная с весьма усиленной							
	антикор. изоляцией (для фасонных частей (патрубок)) Ф25х1,8мм L=0,2м	ГОСТ 10704-91			шт	3	0,145	изготовить по месту
3	Кран шаровой латунь внутренняя/внутренняя резьба бабочка Ду25мм				шт	3		
4	Счетчик холодной воды класса С DN 15, Q1,5 м3/час				шт	3		
5	Модуль импульсного входа для многоструйных счетчиков воды	mun Sensus			шт	3		
6	Муфта с наружной резьбой 25*1/2""	JAKKO			шт	3		
7	Фланцы стальные плоские приварные Ру1,0МПа Ду50	ГОСТ 12820-80			шт	2	2,06	
8	Фланцы стальные плоские приварные Ру1,0МПа Ду125	ГОСТ 12820-80			шт	2	5,40	
9	Фланцы свободные на приварном кольце Ру1,0 МПа Ду125	ГОСТ 12822-80*			шт	2	6,09	
10	Заглушка Ду50				шт	1		
11	Втулка под фланец PE100 SDR17 "питьевая" DN125x7,4мм, PN10	ГОСТ 18599-2001			шт	2		
12	Труба стальная электросварная с весьма усиленной							
	битумно-резиновой мастикой (гильза) Ф159х4,0мм L=0,3м	ГОСТ 10704-91			шт	2	4,587	изготовить по месту
13	Труба стальная электросварная с весьма усиленной							
	битумно-резиновой мастикой (гильза) Ф325х5,0мм L=0,3м	ГОСТ 10704-91			шт	2	11,84	изготовить по месту
14	Бетонная опора V=0,027м³				шт	2		
15	Прокат листовой горячекатанный 40х200х2	ГОСТ 19903-74*			шт	1		
16	Уголок равнополочный 50х2 L=600мм	ГОСТ 8509-93			шт	1		
17	Болт М16 L=50мм	ГОСТ 7798-70			шт	4		
18	Шайба М16	ГОСТ 11371-68			шт	4		
19	Гайка М16	ГОСТ 5915-70			шт	4		
20	Задвижка чугунная с обрезиненым клином DN50	30ч39р, Ру 1 МПа			шт	1		класс герметичности А
21	Тройник из стальных труб с изоляции ВУС DN125-50							
	(133х4,0 L=0,4, 57х3,0 L=0,2)	ГОСТ 10704-91 ГОСТ 30693-2000			шт	1	6.02	

Примечание:

1. Объемы даны на один водоразборный колодец.
2. Бетонные поверхности со стороны обратной засыпки окрасить битумом за 2 раза.
3. п.13, 14 окраска ПФ 115 за 2 раза по огрунтовке ГФ 021.

Изм.	Кол.уч	Лист	№док	Подпись	Дата				
						01-02-2023 НВ			
						Реконструкция и строительство системы водоснабжения в с.Шалкар Карасайского района Алматинской области			
						Наружные сети водоснабжения	Стадия	Лист	Листов
							РП	66	
Исполнил	Жакыпбек С.				14.02				
Проверил	Байболов А.				14.02	Водоразборный колодец на 3 потребителя с подключением от трубы Ф125мм	ТОО «Бірлестік» г. Шымкент - 2024 год		
Нор.Контро	Алибеков К.				14.02				

Согласовано

Взам. инв. №

Подпись и дата

Инв. № подл.

Формат: А4х4

План

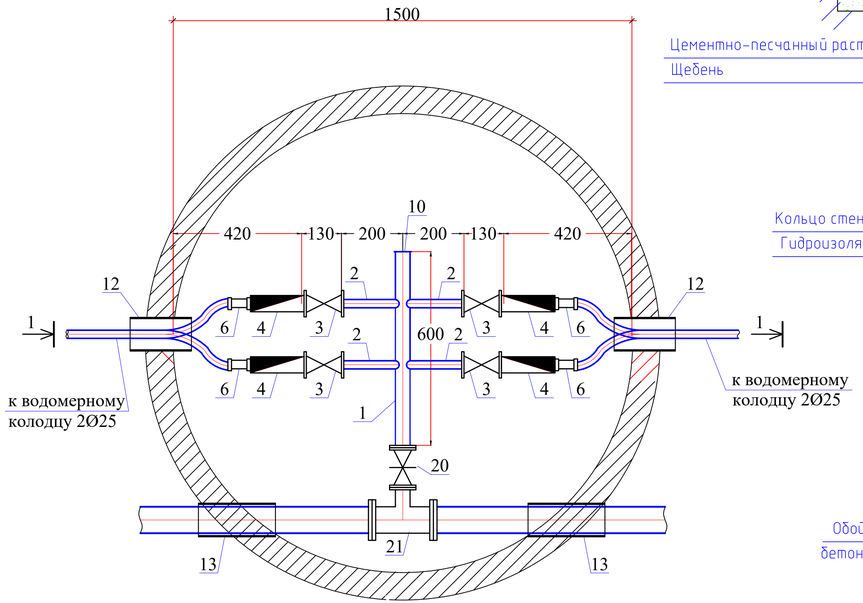

Разрез 1-1

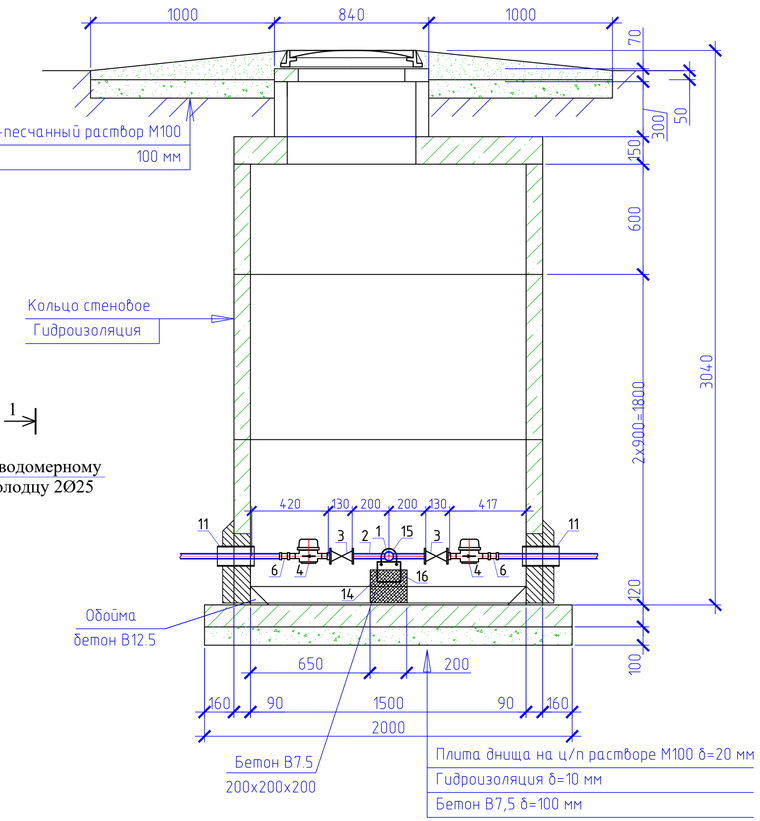

Спецификация оборудования

Поз	Наименование и техническая характеристика	Тип, марка, обозначение документа, опросного листа	Код оборудования, изделия, материала	Завод-изготовитель	Един. изм	Кол.	Масса единицы (кг)	Примечание
1	2	3	4	5	6	7	8	9
	Водоразборный колодец на 4 потребителя				шт	2		
1	Труба стальная электросварная прямошовная с весьма усиленной							
	антикор. изоляцией (для фасонных частей (патрубок)) Ф57х3,0мм L=0,4м	ГОСТ 10704-91			шт	1	2,40	изготовить по месту
2	Труба стальная электросварная прямошовная с весьма усиленной							
	антикор. изоляцией (для фасонных частей (патрубок)) Ф25х1,8мм L=0,2м	ГОСТ 10704-91			шт	4	0,145	изготовить по месту
3	Кран шаровой латунь внутренняя/внутренняя резьба бабочка Ду25мм				шт	4		
4	Счетчик холодной воды класса С DN 15, Q1,5 м3/час				шт	4		
5	Модуль импульсного входа для многоструйных счетчиков воды	mun Sensus			шт	4		
6	Муфта с наружной резьбой 25*1/2""	JAKKO			шт	4		
7	Фланцы стальные плоские приварные Ру1,0МПа Dy50	ГОСТ 12820-80			шт	2	2,06	
8	Фланцы стальные плоские приварные Ру1,0МПа Dy125	ГОСТ 12820-80			шт	2	5,40	
9	Фланцы свободные на приварном кольце Ру1,0 МПа Dy125	ГОСТ 12822-80*			шт	2	6,09	
10	Заглушка Dy50				шт	1		
11	Втулка под фланец PE100 SDR17 "питьевая" DN125x7,4мм, PN10	ГОСТ 18599-2001			шт	2		
12	Труба стальная электросварная с весьма усиленной							
	битумно-резиновой мастикой (гильза) Ф159х4,0мм L=0,3м	ГОСТ 10704-91			шт	2	4,587	изготовить по месту
13	Труба стальная электросварная с весьма усиленной							
	битумно-резиновой мастикой (гильза) Ф325х5,0мм L=0,3м	ГОСТ 10704-91			шт	2	11,84	изготовить по месту
14	Бетонная опора $V=0,027м^3$				шт	2		
15	Прокат листовой горячекатанный 40х200х2	ГОСТ 19903-74*			шт	1		
16	Уголок равнополочный 50х2 L=600мм	ГОСТ 8509-93			шт	1		
17	Болт М16 L=50мм	ГОСТ 7798-70			шт	4		
18	Шайба М16	ГОСТ 11371-68			шт	4		
19	Гайка М16	ГОСТ 5915-70			шт	4		
20	Задвижка чугунная с обрезиненым клином DN50	30ч39р, Ру 1 МПа			шт	1		класс герметичности А
21	Тройник из стальных труб с изоляции ВУС DN125-50							
	(133х4,0 L=0,4, 57х3,0 L=0,2)	ГОСТ 10704-91 ГОСТ 30693-2000			шт	1	6.02	

Примечание:

1. Объемы даны на один водоразборный колодец.
2. Бетонные поверхности со стороны обратной засыпки окрасить битумом за 2 раза.
3. п.13, 14 окраска ПФ 115 за 2 раза по огрунтовке ГФ 021.

Изм.	Кол.уч	Лист	№док	Подпись	Дата				
						01-02-2023 НВ			
						Реконструкция и строительство системы водоснабжения в с.Шалкар Карасайского района Алматинской области			
						Наружные сети водоснабжения	Стадия	Лист	Листов
							РП	67	
Исполнил		Жакыпбек С.			14.02				
Проверил		Байболов А.			14.02	Водоразборный колодец на 4 потребителя с подключением от трубы Ф125мм	ТОО «Бірлестік» г. Шымкент - 2024 год		
Нор.Контро		Алибеков К.			14.02				

Согласовано

Взам. инв. №

Подпись и дата

Инв. № подл.

Формат: А4х4

План

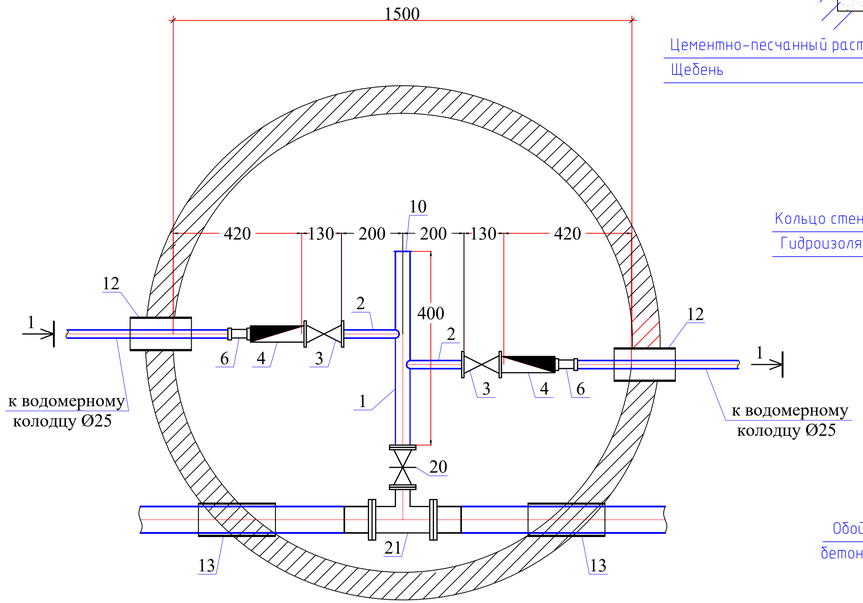

Разрез 1-1

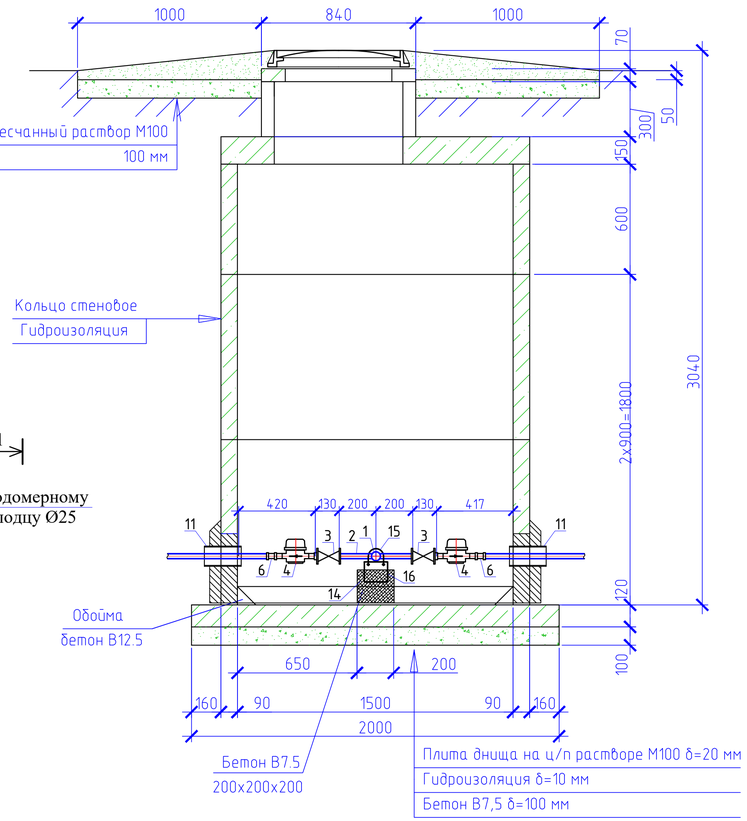

Спецификация оборудования

Поз	Наименование и техническая характеристика	Тип, марка, обозначение документа, опросного листа	Код оборудования, изделия, материала	Завод-изготовитель	Един. изм	Кол.	Масса единицы (кг)	Примечание
1	2	3	4	5	6	7	8	9
	Водоразборный колодец на 2 потребителя				шт	9		
1	Труба стальная электросварная прямошовная с весьма усиленной							
	антикор. изоляцией (для фасонных частей (патрубок)) Ø57х3,0мм L=0,4м	ГОСТ 10704-91			шт	1	1,60	изготовить по месту
2	Труба стальная электросварная прямошовная с весьма усиленной							
	антикор. изоляцией (для фасонных частей (патрубок)) Ø25х1,8мм L=0,2м	ГОСТ 10704-91			шт	2	0,145	изготовить по месту
3	Кран шаровой латунь внутренняя/внутренняя резьба бабочка Ду25мм				шт	2		
4	Счетчик холодной воды класса С DN 15, Q1,5 м3/час				шт	2		
5	Модуль импульсного входа для многоструйных счетчиков воды	mun Sensus			шт	2		
6	Муфта с наружной резьбой 25*1/2""	JAKKO			шт	2		
7	Фланцы стальные плоские приварные Ру1,0МПа Dy50	ГОСТ 12820-80			шт	2	2,06	
8	Фланцы стальные плоские приварные Ру1,0МПа Dy150	ГОСТ 12820-80			шт	2	6,62	
9	Фланцы свободные на приварном кольце Ру1,0 МПа Dy150	ГОСТ 12822-80*			шт	2	7,50	
10	Заглушка Dy50				шт	1		
11	Втулка под фланец PE100 SDR17 "питьевая" DN140x8,3мм, PN10	ГОСТ 18599-2001			шт	2		
12	Труба стальная электросварная с весьма усиленной							
	битумно-резиновой мастикой (гильза) Ø159х4,0мм L=0,3м	ГОСТ 10704-91			шт	2	4,587	изготовить по месту
13	Труба стальная электросварная с весьма усиленной							
	битумно-резиновой мастикой (гильза) Ø377х5,0мм L=0,3м	ГОСТ 10704-91			шт	2	13,76	изготовить по месту
14	Бетонная опора V=0,027м³				шт	2		
15	Прокат листовой горячекатанный 40х200х2	ГОСТ 19903-74*			шт	1		
16	Уголок равнополочный 50х2 L=600мм	ГОСТ 8509-93			шт	1		
17	Болт М16 L=50мм	ГОСТ 7798-70			шт	4		
18	Шайба М16	ГОСТ 11371-68			шт	4		
19	Гайка М16	ГОСТ 5915-70			шт	4		
20	Задвижка чугунная с обрезиненым клином DN50	30ч39р, Ру 1 МПа			шт	1		класс герметичности А
21	Тройник из стальных труб с изоляции ВУС DN150-50							
	(Ø159х5,0 L=0,5, Ø57х3,0 L=0,2)	ГОСТ 10704-91 ГОСТ 30693-2000			шт	1	10.42	

Примечание:

1. Объемы даны на один водоразборный колодец.
2. Бетонные поверхности со стороны обратной засыпки окрасить битумом за 2 раза.
3. п.13, 14 окраска ПФ 115 за 2 раза по огрунтовке ГФ 021.

Изм.	Кол.уч	Лист	№док	Подпись	Дата				
						01-02-2023 НВ			
						Реконструкция и строительство системы водоснабжения в с.Шалкар Карасайского района Алматинской области			
						Наружные сети водоснабжения	Стадия	Лист	Листов
							РП	68	
Исполнил	Жакыпбек С.				14.02				
Проверил	Байболов А.				14.02	Водоразборный колодец тип 1 на 2 водомерных счетчика	ТОО «Бірлестік» г. Шымкент - 2024 год		
Нор.Контро	Алибеков К.				14.02				

Согласовано

Взам. инв. №

Подпись и дата

Инв. № подл.

Формат: А4х4

План

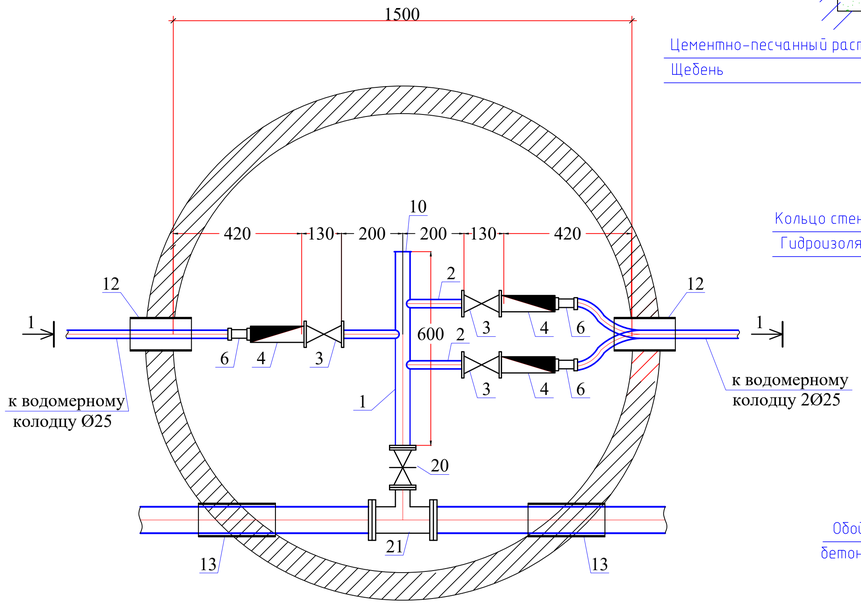

Разрез 1-1

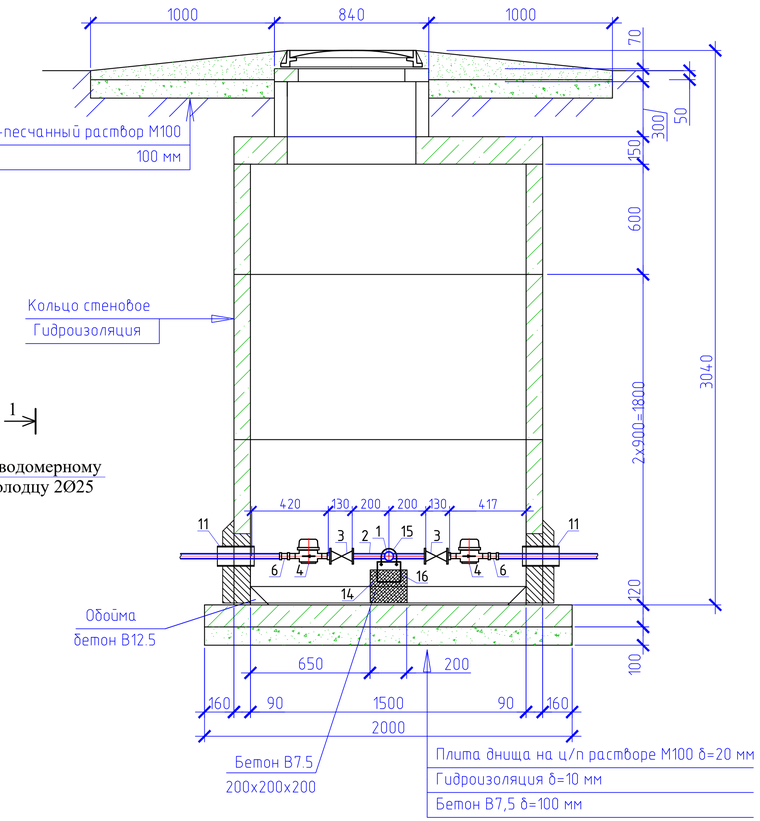

Спецификация оборудования

Поз	Наименование и техническая характеристика	Тип, марка, обозначение документа, опросного листа	Код оборудования, изделия, материала	Завод-изготовитель	Един. изм	Кол.	Масса единицы (кг)	Примечание
1	2	3	4	5	6	7	8	9
	Водоразборный колодец на 3 потребителя				шт	11		
1	Труба стальная электросварная прямошовная с весьма усиленной							
	антикор. изоляцией (для фасонных частей (патрубок)) Ф57х3,0мм L=0,4м	ГОСТ 10704-91			шт	1	2,40	изготовить по месту
2	Труба стальная электросварная прямошовная с весьма усиленной							
	антикор. изоляцией (для фасонных частей (патрубок)) Ф25х1,8мм L=0,2м	ГОСТ 10704-91			шт	3	0,145	изготовить по месту
3	Кран шаровой латунь внутренняя/внутренняя резьба бабочка Ду25мм				шт	3		
4	Счетчик холодной воды класса С DN 15, Q1,5 м3/час				шт	3		
5	Модуль импульсного входа для многоструйных счетчиков воды	mun Sensus			шт	3		
6	Муфта с наружной резьбой 25*1/2""	JAKKO			шт	3		
7	Фланцы стальные плоские приварные Ру1,0МПа Dy50	ГОСТ 12820-80			шт	2	2,06	
8	Фланцы стальные плоские приварные Ру1,0МПа Dy150	ГОСТ 12820-80			шт	2	6,62	
9	Фланцы свободные на приварном кольце Ру1,0 МПа Dy150	ГОСТ 12822-80*			шт	2	7,50	
10	Заглушка Dy50				шт	1		
11	Втулка под фланец PE100 SDR17 "питьевая" DN140x8,3мм, PN10	ГОСТ 18599-2001			шт	2		
12	Труба стальная электросварная с весьма усиленной							
	битумно-резиновой мастикой (гильза) Ф159х4,0мм L=0,3м	ГОСТ 10704-91			шт	2	4,587	изготовить по месту
13	Труба стальная электросварная с весьма усиленной							
	битумно-резиновой мастикой (гильза) Ф377х5,0мм L=0,3м	ГОСТ 10704-91			шт	2	13,76	изготовить по месту
14	Бетонная опора V=0,027м³				шт	2		
15	Прокат листовой горячекатанный 40х200х2	ГОСТ 19903-74*			шт	1		
16	Уголок равнополочный 50х2 L=600мм	ГОСТ 8509-93			шт	1		
17	Болт М16 L=50мм	ГОСТ 7798-70			шт	4		
18	Шайба М16	ГОСТ 11371-68			шт	4		
19	Гайка М16	ГОСТ 5915-70			шт	4		
20	Задвижка чугунная с обрезиненым клином DN50	30ч39р, Ру 1 МПа			шт	1		класс герметичности А
21	Тройник из стальных труб с изоляции ВУС DN150-50							
	(Ф159х5,0 L=0,5, Ф57х3,0 L=0,2)	ГОСТ 10704-91 ГОСТ 30693-2000			шт	1	10.42	

Примечание:

1. Объемы даны на один водоразборный колодец.
2. Бетонные поверхности со стороны обратной засыпки окрасить битумом за 2 раза.
3. п.13, 14 окраска ПФ 115 за 2 раза по огрунтовке ГФ 021.

Изм.	Кол.уч	Лист	№док	Подпись	Дата				
						01-02-2023 НВ			
						Реконструкция и строительство системы водоснабжения в с.Шалкар Карасайского района Алматинской области			
Исполнил	Жакыпбек С.				14.02	Наружные сети водоснабжения	Стадия	Лист	Листов
Проверил	Байболов А.				14.02		РП	69	
Нор.Контро	Алибеков К.				14.02	Водоразборный колодец тип 1 на 2 водомерных счетчика	ТОО «Бірлестік» г. Шымкент - 2024 год		

Формат: А4х4

Согласовано

Взам. инв. №

Подпись и дата

Инв. № подл.

План

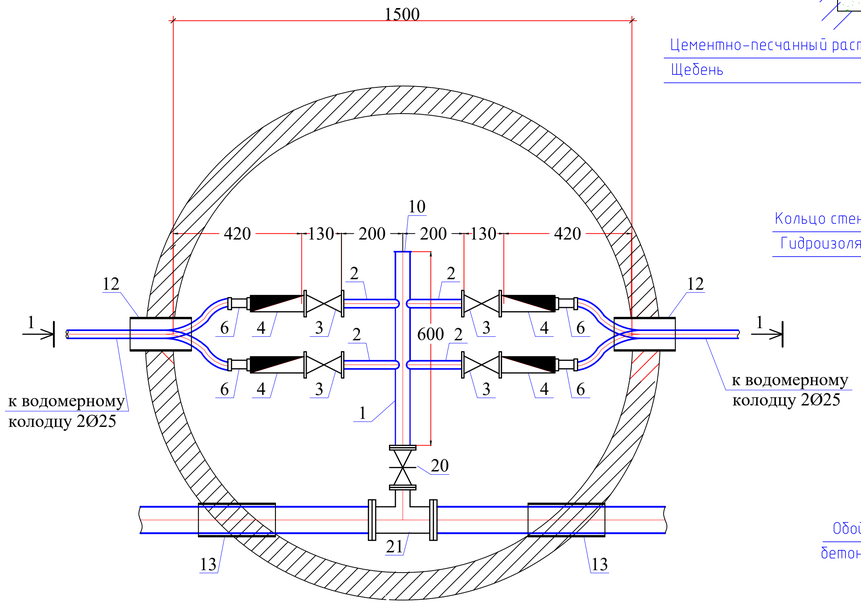

Разрез 1-1

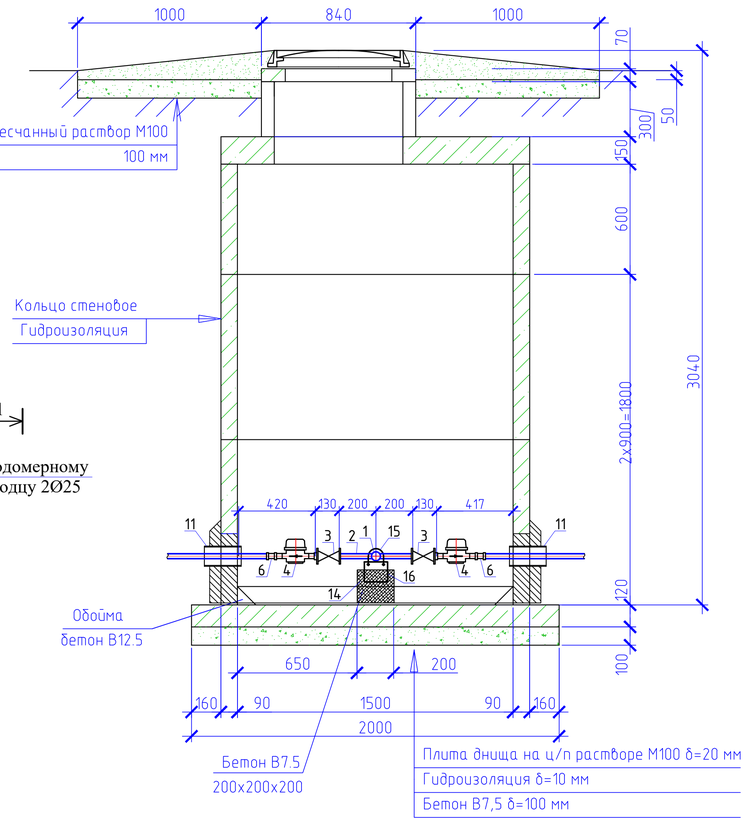

Спецификация оборудования

Поз	Наименование и техническая характеристика	Тип, марка, обозначение документа, опросного листа	Код оборудования, изделия, материала	Завод-изготовитель	Един. изм	Кол.	Масса единицы (кг)	Примечание
1	2	3	4	5	6	7	8	9
	Водоразборный колодец на 4 потребителя				шт	6		
1	Труба стальная электросварная прямошовная с весьма усиленной							
	антикор. изоляцией (для фасонных частей (патрубок)) Ø57х3,0мм L=0,4м	ГОСТ 10704-91			шт	1	2,40	изготовить по месту
2	Труба стальная электросварная прямошовная с весьма усиленной							
	антикор. изоляцией (для фасонных частей (патрубок)) Ø25х1,8мм L=0,2м	ГОСТ 10704-91			шт	4	0,145	изготовить по месту
3	Кран шаровой латунь внутренняя/внутренняя резьба бабочка Ду25мм				шт	4		
4	Счетчик холодной воды класса С DN 15, Q1,5 м3/час				шт	4		
5	Модуль импульсного входа для многоструйных счетчиков воды	mun Sensus			шт	4		
6	Муфта с наружной резьбой 25*1/2""	JAKKO			шт	4		
7	Фланцы стальные плоские приварные Ру1,0МПа Dy50	ГОСТ 12820-80			шт	2	2,06	
8	Фланцы стальные плоские приварные Ру1,0МПа Dy150	ГОСТ 12820-80			шт	2	6,62	
9	Фланцы свободные на приварном кольце Ру1,0 МПа Dy150	ГОСТ 12822-80*			шт	2	7,50	
10	Заглушка Dy50				шт	1		
11	Втулка под фланец PE100 SDR17 "питьевая" DN140х8,3мм, PN10	ГОСТ 18599-2001			шт	2		
12	Труба стальная электросварная с весьма усиленной							
	битумно-резиновой мастикой (гильза) Ø159х4,0мм L=0,3м	ГОСТ 10704-91			шт	2	4,587	изготовить по месту
13	Труба стальная электросварная с весьма усиленной							
	битумно-резиновой мастикой (гильза) Ø377х5,0мм L=0,3м	ГОСТ 10704-91			шт	2	13,76	изготовить по месту
14	Бетонная опора $V=0,027м^3$				шт	2		
15	Прокат листовой горячекатанный 40х200х2	ГОСТ 19903-74*			шт	1		
16	Уголок равнополочный 50х2 L=600мм	ГОСТ 8509-93			шт	1		
17	Болт М16 L=50мм	ГОСТ 7798-70			шт	4		
18	Шайба М16	ГОСТ 11371-68			шт	4		
19	Гайка М16	ГОСТ 5915-70			шт	4		
20	Задвижка чугунная с обрезиненым клином DN50	30ч39р, Ру 1 МПа			шт	1		класс герметичности А
21	Тройник из стальных труб с изоляции ВУС DN150-50							
	(Ø159х5,0 L=0,5, Ø57х3,0 L=0,2)	ГОСТ 10704-91 ГОСТ 30693-2000			шт	1	10.42	

Примечание:

1. Объемы даны на один водоразборный колодец.
2. Бетонные поверхности со стороны обратной засыпки окрасить битумом за 2 раза.
3. п.13, 14 окраска ПФ 115 за 2 раза по огрунтовке ГФ 021.

Изм.	Кол.уч	Лист	№док	Подпись	Дата				
						01-02-2023 НВ			
						Реконструкция и строительство системы водоснабжения в с.Шалкар Карасайского района Алматинской области			
						Наружные сети водоснабжения	Стадия	Лист	Листов
							РП	70	
Исполнил		Жакыпбек С.			14.02				
Проверил		Байболов А.			14.02	Водоразборный колодец тип 1 на 2 водомерных счетчика	ТОО «Бірлестік» г. Шымкент - 2024 год		
Нор.Контро		Алибеков К.			14.02				

Согласовано

Взам. инв. №

Подпись и дата

Инв. № подл.

Формат: А4х4

План

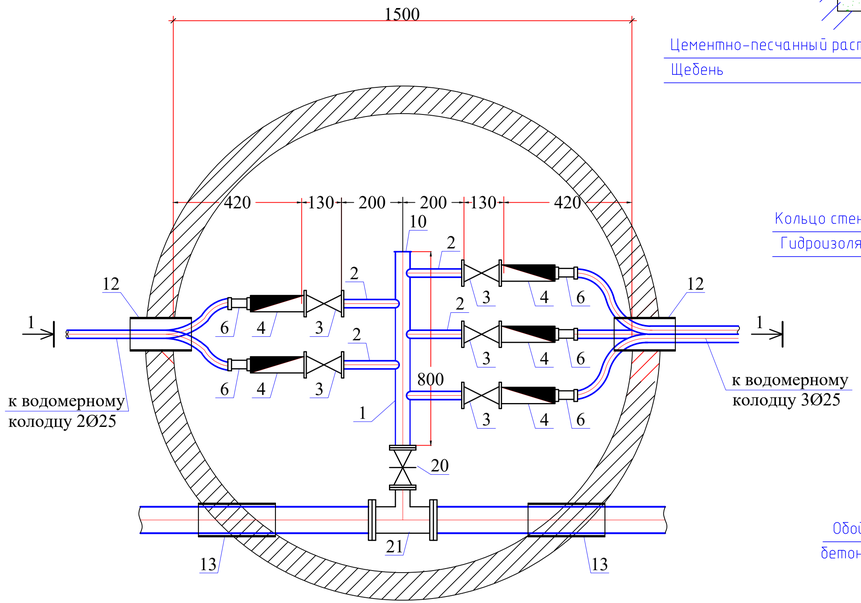

Разрез 1-1

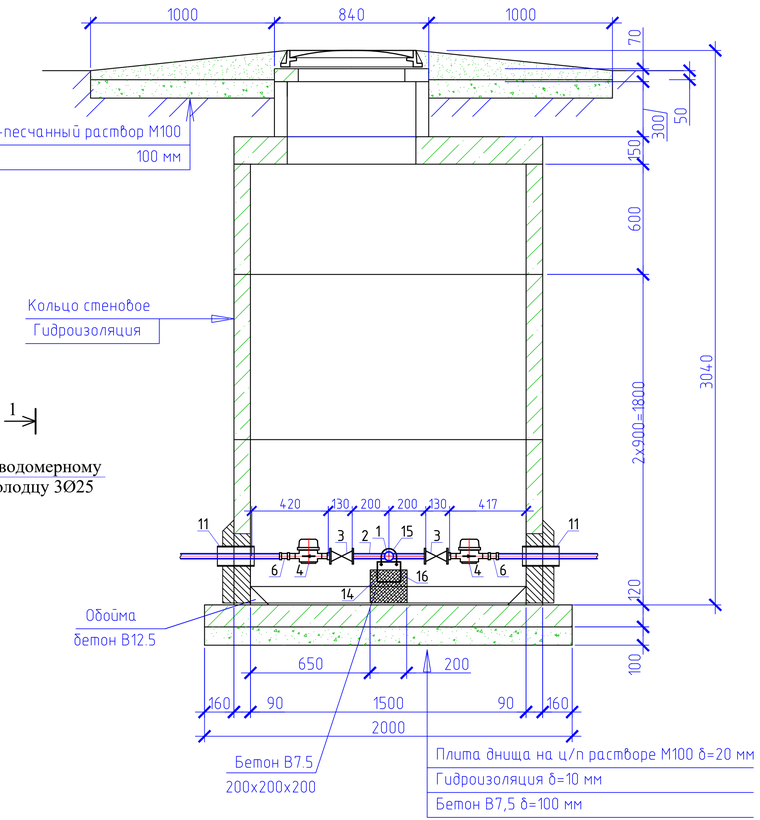

Спецификация оборудования

Поз	Наименование и техническая характеристика	Тип, марка, обозначение документа, опросного листа	Код оборудования, изделия, материала	Завод-изготовитель	Един. изм	Кол.	Масса единицы (кг)	Примечание
1	2	3	4	5	6	7	8	9
	Водоразборный колодец на 5 потребителя				шт	5		
1	Труба стальная электросварная прямошовная с весьма усиленной							
	антикор. изоляцией (для фасонных частей (патрубок)) Ф57х3,0мм L=0,4м	ГОСТ 10704-91			шт	1	3,20	изготовить по месту
2	Труба стальная электросварная прямошовная с весьма усиленной							
	антикор. изоляцией (для фасонных частей (патрубок)) Ф25х1,8мм L=0,2м	ГОСТ 10704-91			шт	5	0,145	изготовить по месту
3	Кран шаровой латунь внутренняя/внутренняя резьба бабочка Ду25мм				шт	5		
4	Счетчик холодной воды класса С DN 15, Q1,5 м3/час				шт	5		
5	Модуль импульсного входа для многоструйных счетчиков воды	mun Sensus			шт	5		
6	Муфта с наружной резьбой 25*1/2""	JAKKO			шт	5		
7	Фланцы стальные плоские приварные Ру1,0МПа Dy50	ГОСТ 12820-80			шт	2	2,06	
8	Фланцы стальные плоские приварные Ру1,0МПа Dy150	ГОСТ 12820-80			шт	2	6,62	
9	Фланцы свободные на приварном кольце Ру1,0 МПа Dy150	ГОСТ 12822-80*			шт	2	7,50	
10	Заглушка Dy50				шт	1		
11	Втулка под фланец PE100 SDR17 "питьевая" DN140x8,3мм, PN10	ГОСТ 18599-2001			шт	2		
12	Труба стальная электросварная с весьма усиленной							
	битумно-резиновой мастикой (гильза) Ф159х4,0мм L=0,3м	ГОСТ 10704-91			шт	2	4,587	изготовить по месту
13	Труба стальная электросварная с весьма усиленной							
	битумно-резиновой мастикой (гильза) Ф377х5,0мм L=0,3м	ГОСТ 10704-91			шт	2	13,76	изготовить по месту
14	Бетонная опора $V=0,027м^3$				шт	2		
15	Прокат листовой горячекатанный 40х200х2	ГОСТ 19903-74*			шт	1		
16	Уголок равнополочный 50х2 L=600мм	ГОСТ 8509-93			шт	1		
17	Болт М16 L=50мм	ГОСТ 7798-70			шт	4		
18	Шайба М16	ГОСТ 11371-68			шт	4		
19	Гайка М16	ГОСТ 5915-70			шт	4		
20	Задвижка чугунная с обрезиненым клином DN50	30ч39р, Ру 1 МПа			шт	1		класс герметичности А
21	Тройник из стальных труб с изоляции ВУС DN150-50							
	(Ф159х5,0 L=0,5, Ф57х3,0 L=0,2)	ГОСТ 10704-91 ГОСТ 30693-2000			шт	1	10.42	

Примечание:

1. Объемы даны на один водоразборный колодец.
2. Бетонные поверхности со стороны обратной засыпки окрасить битумом за 2 раза.
3. п.13, 14 окраска ПФ 115 за 2 раза по огрунтовке ГФ 021.

Изм.	Кол.уч	Лист	№док	Подпись	Дата				
						01-02-2023 НВ			
						Реконструкция и строительство системы водоснабжения в с.Шалкар Карасайского района Алматинской области			
						Наружные сети водоснабжения	Стадия	Лист	Листов
							РП	71	
Исполнил	Жакыпбек С.				14.02				
Проверил	Байболов А.				14.02	Водоразборный колодец тип 1 на 2 водомерных счетчика	ТОО «Бірлестік» г. Шымкент - 2024 год		
Нор.Контро	Алибеков К.				14.02				

Согласовано

Взам. инв. №

Подпись и дата

Инв. № подл.

Формат: А4х4

План

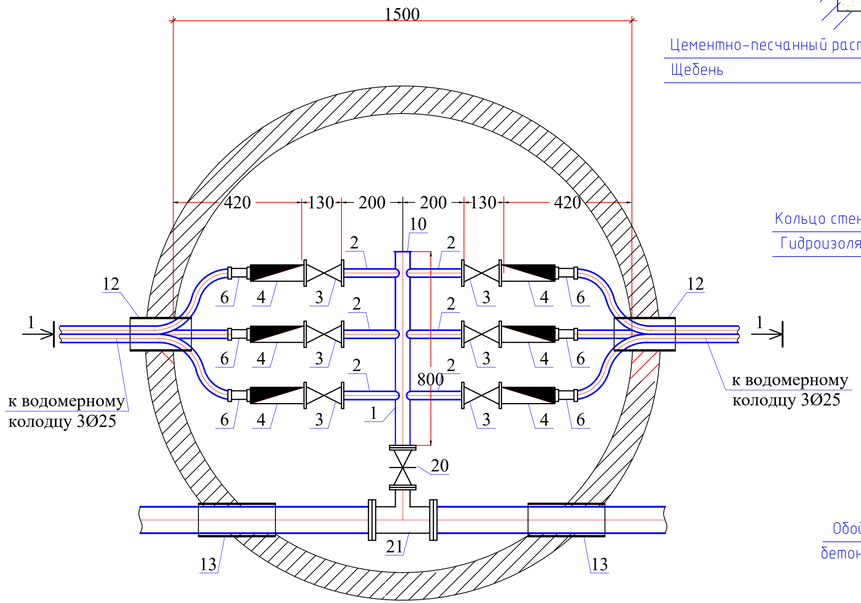

Разрез 1-1

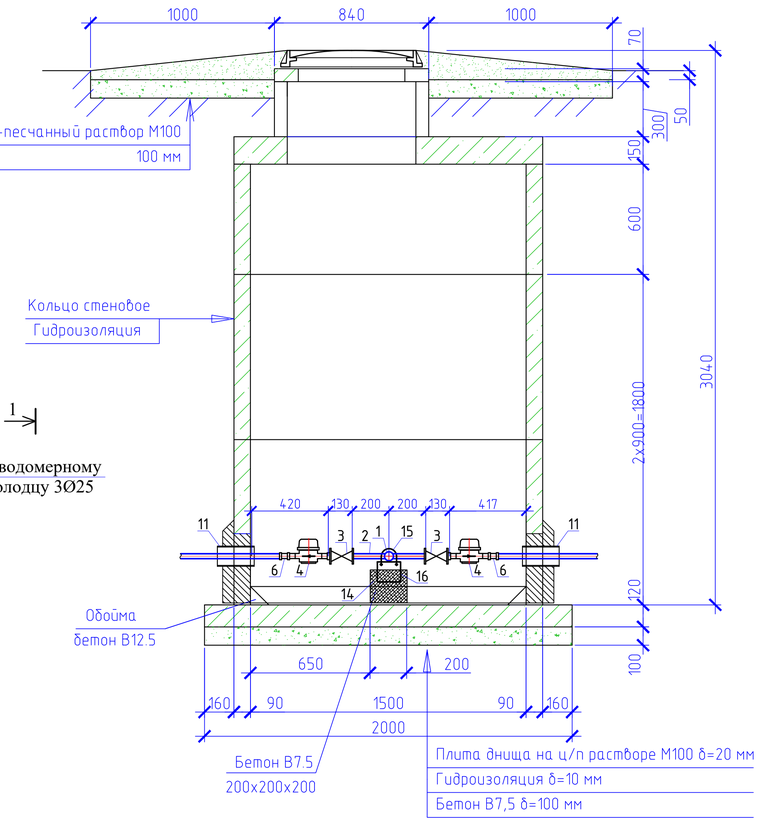

Спецификация оборудования

Поз	Наименование и техническая характеристика	Тип, марка, обозначение документа, опросного листа	Код оборудования, изделия, материала	Завод-изготовитель	Един. изм	Кол.	Масса единицы (кг)	Примечание
1	2	3	4	5	6	7	8	9
	Водоразборный колодец на 6 потребителя				шт	5		
1	Труба стальная электросварная прямошовная с весьма усиленной							
	антикор. изоляцией (для фасонных частей (патрубок)) Ø57х3,0мм L=0,4м	ГОСТ 10704-91			шт	1	3,20	изготовить по месту
2	Труба стальная электросварная прямошовная с весьма усиленной							
	антикор. изоляцией (для фасонных частей (патрубок)) Ø25х1,8мм L=0,2м	ГОСТ 10704-91			шт	6	0,145	изготовить по месту
3	Кран шаровой латунь внутренняя/внутренняя резьба бабочка Ду25мм				шт	6		
4	Счетчик холодной воды класса С DN 15, Q1,5 м3/час				шт	6		
5	Модуль импульсного входа для многоструйных счетчиков воды	mun Sensus			шт	6		
6	Муфта с наружной резьбой 25*1/2""	JAKKO			шт	6		
7	Фланцы стальные плоские приварные Ру1,0МПа Dy50	ГОСТ 12820-80			шт	2	2,06	
8	Фланцы стальные плоские приварные Ру1,0МПа Dy150	ГОСТ 12820-80			шт	2	6,62	
9	Фланцы свободные на приварном кольце Ру1,0 МПа Dy150	ГОСТ 12822-80*			шт	2	7,50	
10	Заглушка Dy50				шт	1		
11	Втулка под фланец PE100 SDR17 "питьевая" DN140х8,3мм, PN10	ГОСТ 18599-2001			шт	2		
12	Труба стальная электросварная с весьма усиленной							
	битумно-резиновой мастикой (гильза) Ø159х4,0мм L=0,3м	ГОСТ 10704-91			шт	2	4,587	изготовить по месту
13	Труба стальная электросварная с весьма усиленной							
	битумно-резиновой мастикой (гильза) Ø377х5,0мм L=0,3м	ГОСТ 10704-91			шт	2	13,76	изготовить по месту
14	Бетонная опора V=0,027м³				шт	2		
15	Прокат листовой горячекатанный 40х200х2	ГОСТ 19903-74*			шт	1		
16	Уголок равнополочный 50х2 L=600мм	ГОСТ 8509-93			шт	1		
17	Болт М16 L=50мм	ГОСТ 7798-70			шт	4		
18	Шайба М16	ГОСТ 11371-68			шт	4		
19	Гайка М16	ГОСТ 5915-70			шт	4		
20	Задвижка чугунная с обрезиненым клином DN50	30ч39р, Ру 1 МПа			шт	1		класс герметичности А
21	Тройник из стальных труб с изоляции ВУС DN150-50							
	(Ø159х5,0 L=0,5, Ø57х3,0 L=0,2)	ГОСТ 10704-91 ГОСТ 30693-2000			шт	1	10.42	

Примечание:

1. Объемы даны на один водоразборный колодец.
2. Бетонные поверхности со стороны обратной засыпки окрасить битумом за 2 раза.
3. п.13, 14 окраска ПФ 115 за 2 раза по огрунтовке ГФ 021.

Изм.	Кол.уч	Лист	№док	Подпись	Дата				
						01-02-2023 НВ			
						Реконструкция и строительство системы водоснабжения в с.Шалкар Карасайского района Алматинской области			
						Наружные сети водоснабжения	Стадия	Лист	Листов
							РП	72	
Исполнил		Жакыпбек С.			14.02				
Проверил		Байболов А.			14.02	Водоразборный колодец тип 1 на 2 водомерных счетчика	ТОО «Бірлестік» г. Шымкент - 2024 год		
Нор.Контро		Алибеков К.			14.02				

Согласовано

Взам. инв. №

Подпись и дата

Инв. № подл.

Формат: А4х4

План

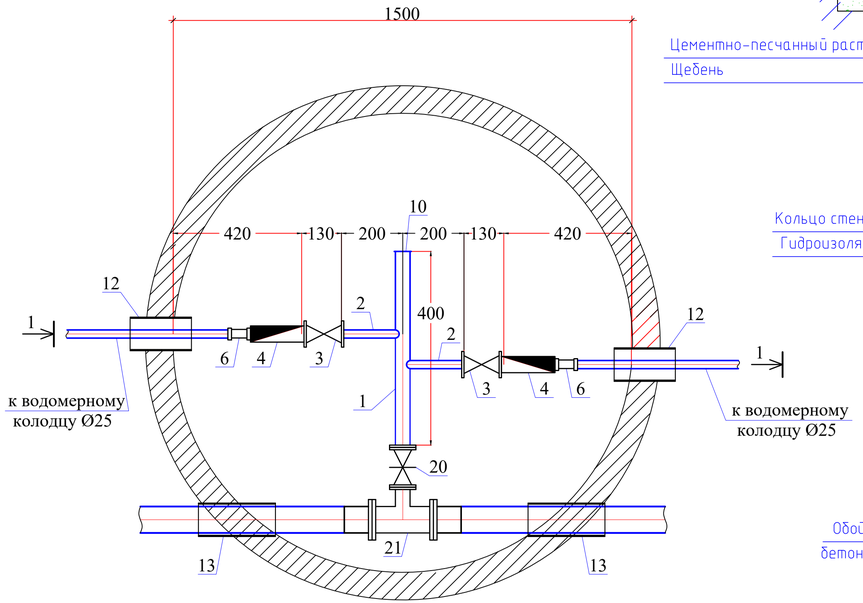

Разрез 1-1

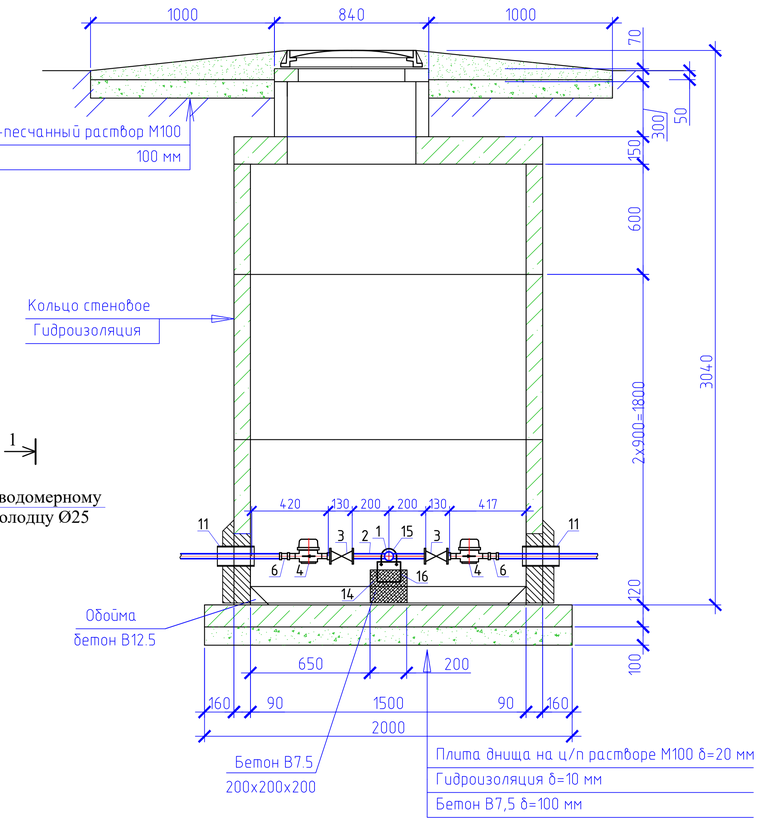

Спецификация оборудования

Поз	Наименование и техническая характеристика	Тип, марка, обозначение документа, опросного листа	Код оборудования, изделия, материала	Завод-изготовитель	Един. изм	Кол.	Масса единицы (кг)	Примечание
1	2	3	4	5	6	7	8	9
	Водоразборный колодец на 2 потребителя				шт	10		
1	Труба стальная электросварная прямошовная с весьма усиленной							
	антикор. изоляцией (для фасонных частей (патрубок)) Ø57х3,0мм L=0,4м	ГОСТ 10704-91			шт	1	1,60	изготовить по месту
2	Труба стальная электросварная прямошовная с весьма усиленной							
	антикор. изоляцией (для фасонных частей (патрубок)) Ø25х1,8мм L=0,2м	ГОСТ 10704-91			шт	2	0,145	изготовить по месту
3	Кран шаровой латунь внутренняя/внутренняя резьба бабочка Ду25мм				шт	2		
4	Счетчик холодной воды класса С DN 15, Q1,5 м3/час				шт	2		
5	Модуль импульсного входа для многоструйных счетчиков воды	mun Sensus			шт	2		
6	Муфта с наружной резьбой 25*1/2""	JAKKO			шт	2		
7	Фланцы стальные плоские приварные Ру1,0МПа Dy50	ГОСТ 12820-80			шт	2	2,06	
8	Фланцы стальные плоские приварные Ру1,0МПа Dy150	ГОСТ 12820-80			шт	2	6,62	
9	Фланцы свободные на приварном кольце Ру1,0 МПа Dy150	ГОСТ 12822-80*			шт	2	7,50	
10	Заглушка Dy50				шт	1		
11	Втулка под фланец PE100 SDR17 "питьевая" DN160x9,5мм, PN10	ГОСТ 18599-2001			шт	2		
12	Труба стальная электросварная с весьма усиленной							
	битумно-резиновой мастикой (гильза) Ø159х4,0мм L=0,3м	ГОСТ 10704-91			шт	2	4,587	изготовить по месту
13	Труба стальная электросварная с весьма усиленной							
	битумно-резиновой мастикой (гильза) Ø377х5,0мм L=0,3м	ГОСТ 10704-91			шт	2	13,76	изготовить по месту
14	Бетонная опора V=0,027м³				шт	2		
15	Прокат листовой горячекатанный 40х200х2	ГОСТ 19903-74*			шт	1		
16	Уголок равнополочный 50х2 L=600мм	ГОСТ 8509-93			шт	1		
17	Болт М16 L=50мм	ГОСТ 7798-70			шт	4		
18	Шайба М16	ГОСТ 11371-68			шт	4		
19	Гайка М16	ГОСТ 5915-70			шт	4		
20	Задвижка чугунная с обрезиненым клином DN50	30ч39р, Ру 1 МПа			шт	1		класс герметичности А
21	Тройник из стальных труб с изоляции ВУС DN150-50							
	(Ø159х5,0 L=0,5, Ø57х3,0 L=0,2)	ГОСТ 10704-91 ГОСТ 30693-2000			шт	1	10.42	

Примечание:

1. Объемы даны на один водоразборный колодец.
2. Бетонные поверхности со стороны обратной засыпки окрасить битумом за 2 раза.
3. п.13, 14 окраска ПФ 115 за 2 раза по огрунтовке ГФ 021.

Изм.	Кол.уч	Лист	№док	Подпись	Дата				
						01-02-2023 НВ			
						Реконструкция и строительство системы водоснабжения в с.Шалкар Карасайского района Алматинской области			
						Наружные сети водоснабжения	Стадия	Лист	Листов
							РП	73	
Исполнил		Жакыпбек С.			14.02				
Проверил		Байболов А.			14.02	Водоразборный колодец тип 1 на 2 водомерных счетчика	ТОО «Бірлестік» г. Шымкент - 2024 год		
Нор.Контро		Алибеков К.			14.02				

Согласовано

Взам. инв. №

Подпись и дата

Инв. № подл.

Формат: А4х4

План

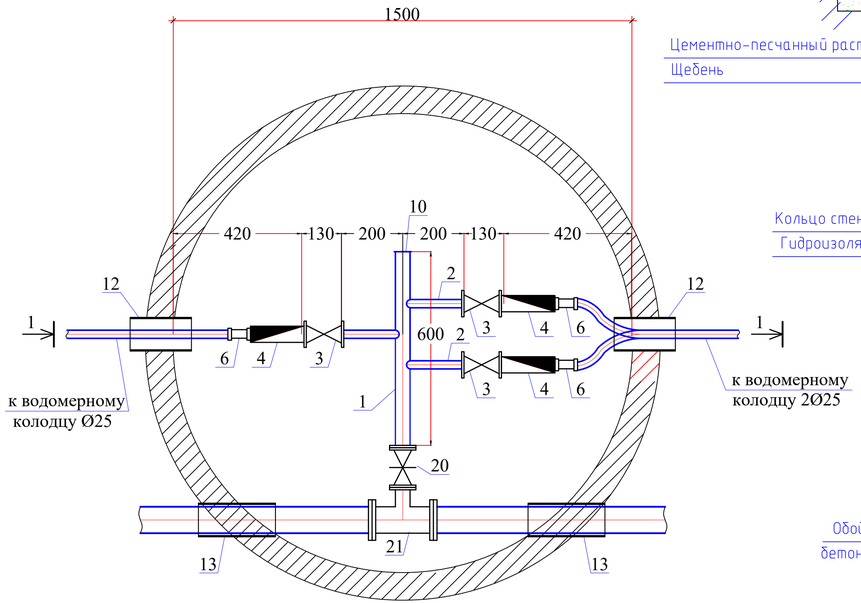

Разрез 1-1

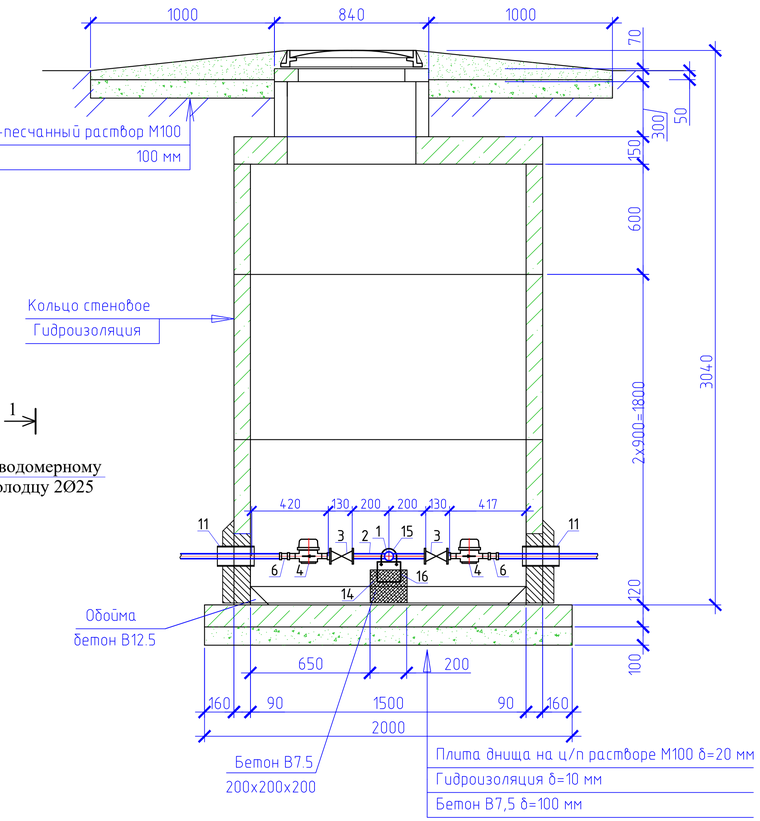

Спецификация оборудования

Поз	Наименование и техническая характеристика	Тип, марка, обозначение документа, опросного листа	Код оборудования, изделия, материала	Завод-изготовитель	Един. изм	Кол.	Масса единицы (кг)	Примечание
1	2	3	4	5	6	7	8	9
	Водоразборный колодец на 3 потребителя				шт	3		
1	Труба стальная электросварная прямошовная с весьма усиленной							
	антикор. изоляцией (для фасонных частей (патрубок)) Ф57х3,0мм L=0,4м	ГОСТ 10704-91			шт	1	2,40	изготовить по месту
2	Труба стальная электросварная прямошовная с весьма усиленной							
	антикор. изоляцией (для фасонных частей (патрубок)) Ф25х1,8мм L=0,2м	ГОСТ 10704-91			шт	3	0,145	изготовить по месту
3	Кран шаровой латунь внутренняя/внутренняя резьба бабочка Ду25мм				шт	3		
4	Счетчик холодной воды класса С DN 15, Q1,5 м3/час				шт	3		
5	Модуль импульсного входа для многоструйных счетчиков воды	mun Sensus			шт	3		
6	Муфта с наружной резьбой 25*1/2""	JAKKO			шт	3		
7	Фланцы стальные плоские приварные Ру1,0МПа Dy50	ГОСТ 12820-80			шт	2	2,06	
8	Фланцы стальные плоские приварные Ру1,0МПа Dy150	ГОСТ 12820-80			шт	2	6,62	
9	Фланцы свободные на приварном кольце Ру1,0 МПа Dy150	ГОСТ 12822-80*			шт	2	7,50	
10	Заглушка Dy50				шт	1		
11	Втулка под фланец PE100 SDR17 "питьевая" DN160x9,5мм, PN10	ГОСТ 18599-2001			шт	2		
12	Труба стальная электросварная с весьма усиленной							
	битумно-резиновой мастикой (гильза) Ф159х4,0мм L=0,3м	ГОСТ 10704-91			шт	2	4,587	изготовить по месту
13	Труба стальная электросварная с весьма усиленной							
	битумно-резиновой мастикой (гильза) Ф377х5,0мм L=0,3м	ГОСТ 10704-91			шт	2	13,76	изготовить по месту
14	Бетонная опора V=0,027м³				шт	2		
15	Прокат листовой горячекатанный 40х200х2	ГОСТ 19903-74*			шт	1		
16	Уголок равнополочный 50х2 L=600мм	ГОСТ 8509-93			шт	1		
17	Болт М16 L=50мм	ГОСТ 7798-70			шт	4		
18	Шайба М16	ГОСТ 11371-68			шт	4		
19	Гайка М16	ГОСТ 5915-70			шт	4		
20	Задвижка чугунная с обрезиненым клином DN50	30ч39р, Ру 1 МПа			шт	1		класс герметичности А
21	Тройник из стальных труб с изоляции ВУС DN150-50							
	(Ф159х5,0 L=0,5, Ф57х3,0 L=0,2)	ГОСТ 10704-91 ГОСТ 30693-2000			шт	1	10.42	

Примечание:

1. Объемы даны на один водоразборный колодец.
2. Бетонные поверхности со стороны обратной засыпки окрасить битумом за 2 раза.
3. п.13, 14 окраска ПФ 115 за 2 раза по огрунтовке ГФ 021.

Изм.	Кол.уч	Лист	№док	Подпись	Дата				
						01-02-2023 НВ			
						Реконструкция и строительство системы водоснабжения в с.Шалкар Карасайского района Алматинской области			
						Наружные сети водоснабжения	Стадия	Лист	Листов
							РП	74	
Исполнил		Жакыпбек С.			14.02				
Проверил		Байболов А.			14.02	Водоразборный колодец тип 1 на 2 водомерных счетчика	ТОО «Бірлестік» г. Шымкент - 2024 год		
Нор.Контро		Алибеков К.			14.02				

Согласовано

Взам. инв. №

Подпись и дата

Инв. № подл.

Формат: А4х4

План

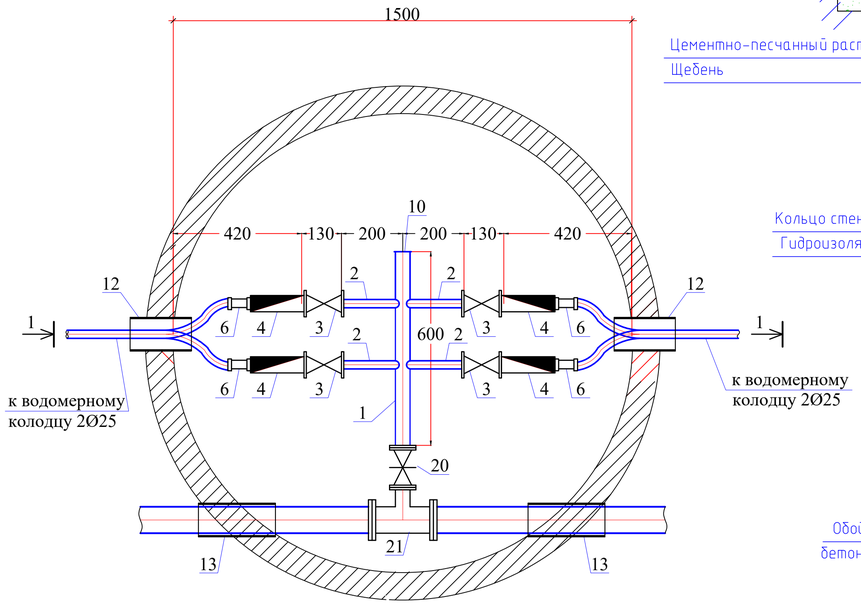

Разрез 1-1

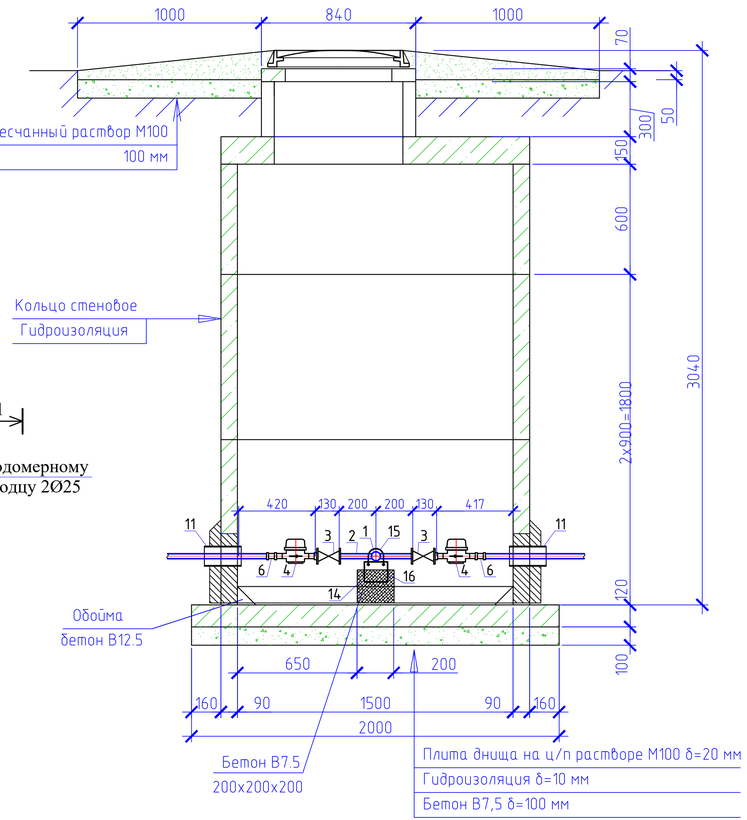

Спецификация оборудования

Поз	Наименование и техническая характеристика	Тип, марка, обозначение документа, опросного листа	Код оборудования, изделия, материала	Завод-изготовитель	Един. изм	Кол.	Масса единицы (кг)	Примечание
1	2	3	4	5	6	7	8	9
	Водоразборный колодец на 4 потребителя				шт	1		
1	Труба стальная электросварная прямошовная с весьма усиленной							
	антикор. изоляцией (для фасонных частей (патрубок)) Ø57х3,0мм L=0,4м	ГОСТ 10704-91			шт	1	2,40	изготовить по месту
2	Труба стальная электросварная прямошовная с весьма усиленной							
	антикор. изоляцией (для фасонных частей (патрубок)) Ø25х1,8мм L=0,2м	ГОСТ 10704-91			шт	4	0,145	изготовить по месту
3	Кран шаровой латунь внутренняя/внутренняя резьба бабочка Ду25мм				шт	4		
4	Счетчик холодной воды класса С DN 15, Q1,5 м3/час				шт	4		
5	Модуль импульсного входа для многоструйных счетчиков воды	mun Sensus			шт	4		
6	Муфта с наружной резьбой 25*1/2""	JAKKO			шт	4		
7	Фланцы стальные плоские приварные Ру1,0МПа Dy50	ГОСТ 12820-80			шт	2	2,06	
8	Фланцы стальные плоские приварные Ру1,0МПа Dy150	ГОСТ 12820-80			шт	2	6,62	
9	Фланцы свободные на приварном кольце Ру1,0 МПа Dy150	ГОСТ 12822-80*			шт	2	7,50	
10	Заглушка Dy50				шт	1		
11	Втулка под фланец PE100 SDR17 "питьевая" DN160х9,5мм, PN10	ГОСТ 18599-2001			шт	2		
12	Труба стальная электросварная с весьма усиленной							
	битумно-резиновой мастикой (гильза) Ø159х4,0мм L=0,3м	ГОСТ 10704-91			шт	2	4,587	изготовить по месту
13	Труба стальная электросварная с весьма усиленной							
	битумно-резиновой мастикой (гильза) Ø377х5,0мм L=0,3м	ГОСТ 10704-91			шт	2	13,76	изготовить по месту
14	Бетонная опора V=0,027м³				шт	2		
15	Прокат листовой горячекатанный 40х200х2	ГОСТ 19903-74*			шт	1		
16	Уголок равнополочный 50х2 L=600мм	ГОСТ 8509-93			шт	1		
17	Болт М16 L=50мм	ГОСТ 7798-70			шт	4		
18	Шайба М16	ГОСТ 11371-68			шт	4		
19	Гайка М16	ГОСТ 5915-70			шт	4		
20	Задвижка чугунная с обрезиненым клином DN50	30ч39р, Ру 1 МПа			шт	1		класс герметичности А
21	Тройник из стальных труб с изоляции ВУС DN150-50							
	(Ø159х5,0 L=0,5, Ø57х3,0 L=0,2)	ГОСТ 10704-91 ГОСТ 30693-2000			шт	1	10.42	

Примечание:

1. Объемы даны на один водоразборный колодец.
2. Бетонные поверхности со стороны обратной засыпки окрасить битумом за 2 раза.
3. п.13, 14 окраска ПФ 115 за 2 раза по огрунтовке ГФ 021.

Изм.	Кол.уч	Лист	№док	Подпись	Дата				
						01-02-2023 НВ			
						Реконструкция и строительство системы водоснабжения в с.Шалкар Карасайского района Алматинской области			
						Наружные сети водоснабжения	Стадия	Лист	Листов
							РП	75	
Исполнил		Жакыпбек С.			14.02				
Проверил		Байболов А.			14.02	Водоразборный колодец тип 1 на 2 водомерных счетчика	ТОО «Бірлестік» г. Шымкент - 2024 год		
Нор.Контро		Алибеков К.			14.02				

Согласовано

Взам. инв. №

Подпись и дата

Инв. № подл.

Формат: А4х4

План

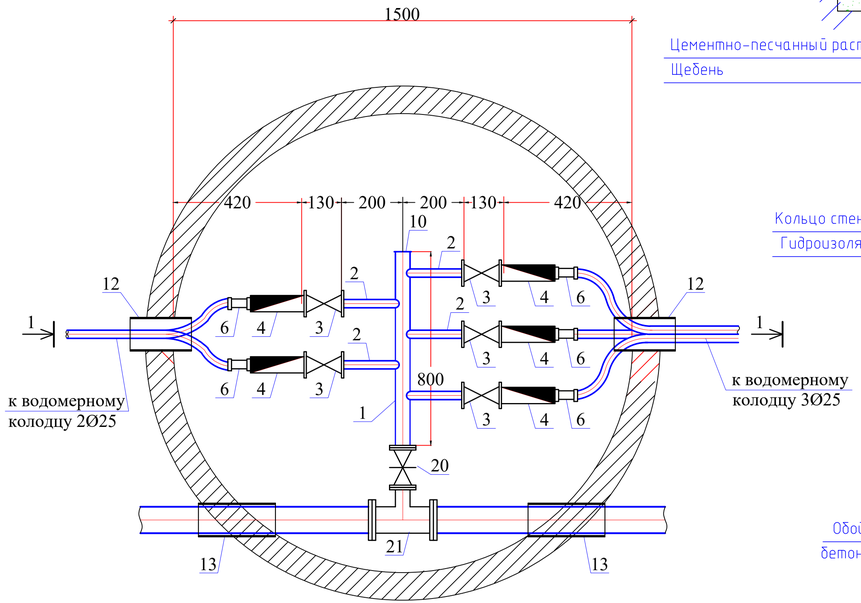

Разрез 1-1

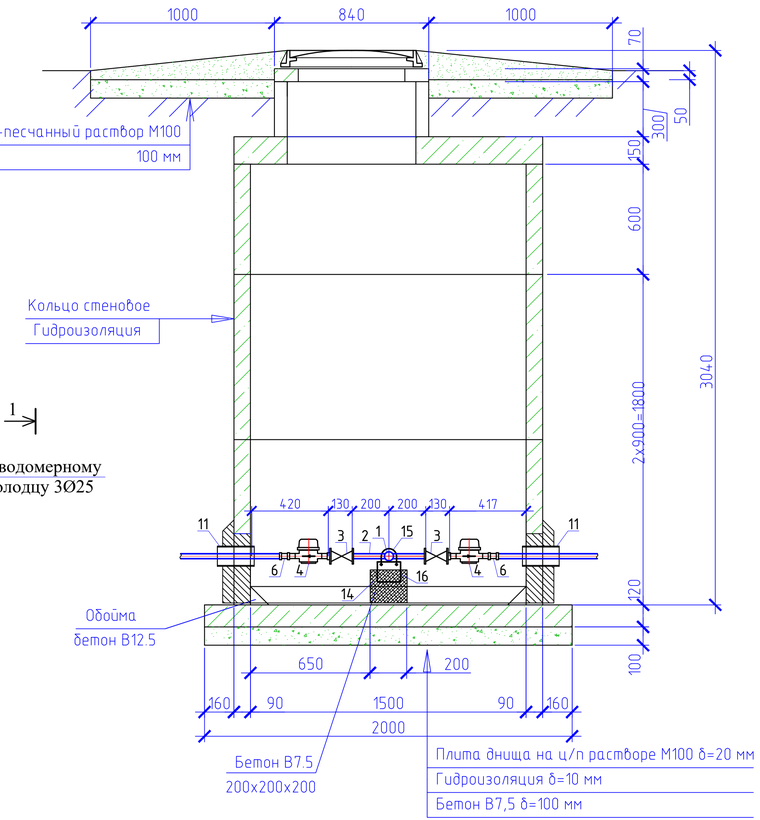

Спецификация оборудования

Поз	Наименование и техническая характеристика	Тип, марка, обозначение документа, опросного листа	Код оборудования, изделия, материала	Завод-изготовитель	Един. изм	Кол.	Масса единицы (кг)	Примечание
1	2	3	4	5	6	7	8	9
	Водоразборный колодец на 5 потребителя				шт	1		
1	Труба стальная электросварная прямошовная с весьма усиленной							
	антикор. изоляцией (для фасонных частей (патрубок)) Ф57х3,0мм L=0,4м	ГОСТ 10704-91			шт	1	3,20	изготовить по месту
2	Труба стальная электросварная прямошовная с весьма усиленной							
	антикор. изоляцией (для фасонных частей (патрубок)) Ф25х1,8мм L=0,2м	ГОСТ 10704-91			шт	5	0,145	изготовить по месту
3	Кран шаровой латунь внутренняя/внутренняя резьба бабочка Ду25мм				шт	5		
4	Счетчик холодной воды класса С DN 15, Q1,5 м3/час				шт	5		
5	Модуль импульсного входа для многоструйных счетчиков воды	mun Sensus			шт	5		
6	Муфта с наружной резьбой 25*1/2""	JAKKO			шт	5		
7	Фланцы стальные плоские приварные Ру1,0МПа Dy50	ГОСТ 12820-80			шт	2	2,06	
8	Фланцы стальные плоские приварные Ру1,0МПа Dy150	ГОСТ 12820-80			шт	2	6,62	
9	Фланцы свободные на приварном кольце Ру1,0 МПа Dy150	ГОСТ 12822-80*			шт	2	7,50	
10	Заглушка Dy50				шт	1		
11	Втулка под фланец PE100 SDR17 "питьевая" DN160x9,5мм, PN10	ГОСТ 18599-2001			шт	2		
12	Труба стальная электросварная с весьма усиленной							
	битумно-резиновой мастикой (гильза) Ф159х4,0мм L=0,3м	ГОСТ 10704-91			шт	2	4,587	изготовить по месту
13	Труба стальная электросварная с весьма усиленной							
	битумно-резиновой мастикой (гильза) Ф377х5,0мм L=0,3м	ГОСТ 10704-91			шт	2	13,76	изготовить по месту
14	Бетонная опора V=0,027м³				шт	2		
15	Прокат листовой горячекатанный 40х200х2	ГОСТ 19903-74*			шт	1		
16	Уголок равнополочный 50х2 L=600мм	ГОСТ 8509-93			шт	1		
17	Болт М16 L=50мм	ГОСТ 7798-70			шт	4		
18	Шайба М16	ГОСТ 11371-68			шт	4		
19	Гайка М16	ГОСТ 5915-70			шт	4		
20	Задвижка чугунная с обрезиненым клином DN50	30ч39р, Ру 1 МПа			шт	1		класс герметичности А
21	Тройник из стальных труб с изоляции ВУС DN150-50							
	(Ф159х5,0 L=0,5, Ф57х3,0 L=0,2)	ГОСТ 10704-91 ГОСТ 30693-2000			шт	1	10.42	

Примечание:

1. Объемы даны на один водоразборный колодец.
2. Бетонные поверхности со стороны обратной засыпки окрасить битумом за 2 раза.
3. п.13, 14 окраска ПФ 115 за 2 раза по огрунтовке ГФ 021.

Изм.	Кол.уч	Лист	№док	Подпись	Дата	01-02-2023 НВ			
						Реконструкция и строительство системы водоснабжения в с.Шалкар Карасайского района Алматинской области			
						Наружные сети водоснабжения	Стадия	Лист	Листов
							РП	76	
Исполнил	Жакыпбек С.				14.02				
Проверил	Байболов А.				14.02	Водоразборный колодец тип 1 на 2 водомерных счетчика	ТОО «Бірлестік» г. Шымкент - 2024 год		
Нор.Контро	Алибеков К.				14.02				

Согласовано

Взам. инв. №

Подпись и дата

Инв. № подл.

Формат: А4х4

План

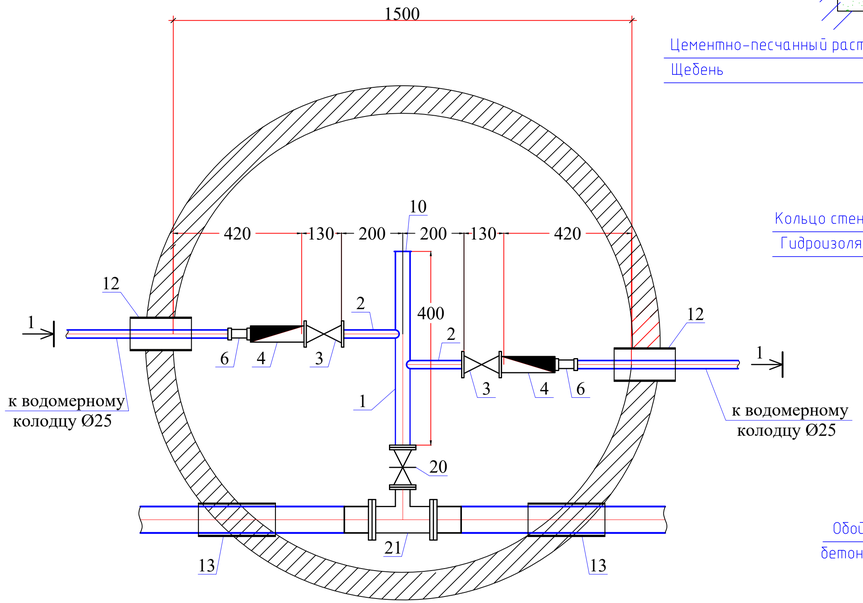

Разрез 1-1

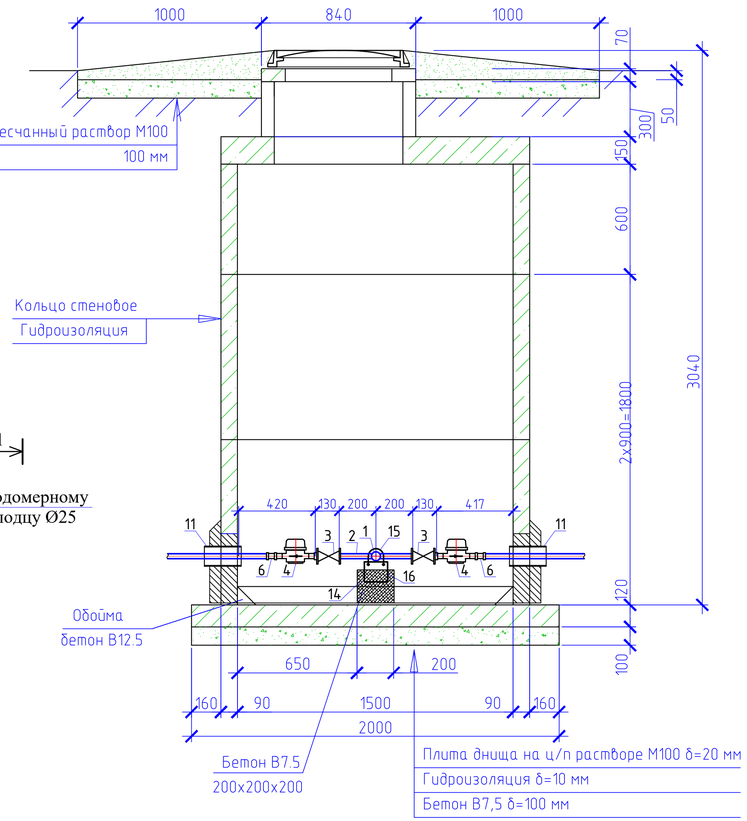

Спецификация оборудования

Поз	Наименование и техническая характеристика	Тип, марка, обозначение документа, опросного листа	Код оборудования, изделия, материала	Завод-изготовитель	Един. изм	Кол.	Масса единицы (кг)	Примечание
1	2	3	4	5	6	7	8	9
	Водоразборный колодец на 2 потребителя				шт	4		
1	Труба стальная электросварная прямошовная с весьма усиленной							
	антикор. изоляцией (для фасонных частей (патрубок)) Ø57x3,0мм L=0,4м	ГОСТ 10704-91			шт	1	1,60	изготовить по месту
2	Труба стальная электросварная прямошовная с весьма усиленной							
	антикор. изоляцией (для фасонных частей (патрубок)) Ø25x1,8мм L=0,2м	ГОСТ 10704-91			шт	2	0,145	изготовить по месту
3	Кран шаровой латунь внутренняя/внутренняя резьба бабочка Ду25мм				шт	2		
4	Счетчик холодной воды класса С DN 15, Q1,5 м3/час				шт	2		
5	Модуль импульсного входа для многоструйных счетчиков воды	mun Sensus			шт	2		
6	Муфта с наружной резьбой 25*1/2""	JAKKO			шт	2		
7	Фланцы стальные плоские приварные Ру1,0МПа Ду50	ГОСТ 12820-80			шт	2	2,06	
8	Фланцы стальные плоские приварные Ру1,0МПа Ду200	ГОСТ 12820-80			шт	2	8,05	
9	Фланцы свободные на приварном кольце Ру1,0 МПа Ду200	ГОСТ 12822-80*			шт	2	9,02	
10	Заглушка Ду50				шт	1		
11	Втулка под фланец PE100 SDR17 "питьевая" DN180x10,7мм, PN10	ГОСТ 18599-2001			шт	2		
12	Труба стальная электросварная с весьма усиленной							
	битумно-резиновой мастикой (гильза) Ø159x4,0мм L=0,3м	ГОСТ 10704-91			шт	2	4,587	изготовить по месту
13	Труба стальная электросварная с весьма усиленной							
	битумно-резиновой мастикой (гильза) Ø426x5,0мм L=0,3м	ГОСТ 10704-91			шт	2	15,57	изготовить по месту
14	Бетонная опора V=0,027м³				шт	2		
15	Прокат листовой горячекатанный 40x200x2	ГОСТ 19903-74*			шт	1		
16	Уголок равнополочный 50x2 L=600мм	ГОСТ 8509-93			шт	1		
17	Болт М16 L=50мм	ГОСТ 7798-70			шт	4		
18	Шайба М16	ГОСТ 11371-68			шт	4		
19	Гайка М16	ГОСТ 5915-70			шт	4		
20	Задвижка чугунная с обрезиненым клином DN50	30ч39р, Ру 1 МПа			шт	1		класс герметичности А
21	Тройник из стальных труб с изоляции ВУС DN200-50							
	(Ø219x5,0 L=0,5, Ø57x3,0 L=0,2)	ГОСТ 10704-91 ГОСТ 30693-2000			шт	1	14,12	

Примечание:

1. Объемы даны на один водоразборный колодец.
2. Бетонные поверхности со стороны обратной засыпки окрасить битумом за 2 раза.
3. п.13, 14 окраска ПФ 115 за 2 раза по огрунтовке ГФ 021.

Изм.	Кол.уч	Лист	№док	Подпись	Дата				
						01-02-2023 НВ			
						Реконструкция и строительство системы водоснабжения в с.Шалкар Карасайского района Алматинской области			
						Наружные сети водоснабжения	Стадия	Лист	Листов
							РП	77	
Исполнил		Жакыпбек С.			14.02				
Проверил		Байболов А.			14.02	Водоразборный колодец тип 1 на 2 водомерных счетчика	ТОО «Бірлестік» г. Шымкент - 2024 год		
Нор.Контро		Алибеков К.			14.02				

Согласовано

Взам. инв. №

Подпись и дата

Инв. № подл.

Формат: А4х4

План

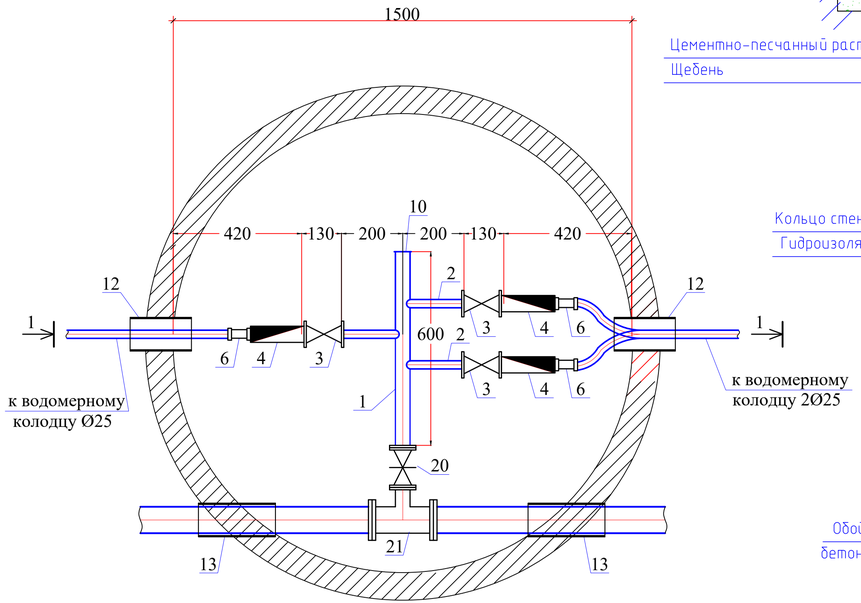

Разрез 1-1

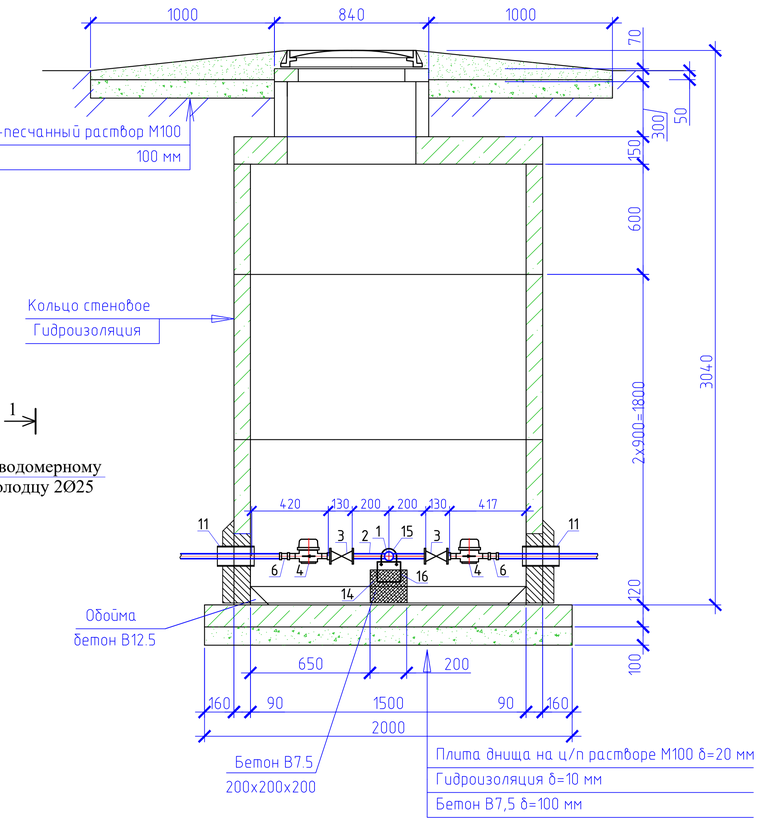

Спецификация оборудования

Поз	Наименование и техническая характеристика	Тип, марка, обозначение документа, опросного листа	Код оборудования, изделия, материала	Завод-изготовитель	Един. изм	Кол.	Масса единицы (кг)	Примечание
1	2	3	4	5	6	7	8	9
	Водоразборный колодец на 3 потребителя				шт	3		
1	Труба стальная электросварная прямошовная с весьма усиленной							
	антикор. изоляцией (для фасонных частей (патрубок)) Ф57х3,0мм L=0,4м	ГОСТ 10704-91			шт	1	2,40	изготовить по месту
2	Труба стальная электросварная прямошовная с весьма усиленной							
	антикор. изоляцией (для фасонных частей (патрубок)) Ф25х1,8мм L=0,2м	ГОСТ 10704-91			шт	3	0,145	изготовить по месту
3	Кран шаровой латунь внутренняя/внутренняя резьба бабочка Ду25мм				шт	3		
4	Счетчик холодной воды класса С DN 15, Q1,5 м3/час				шт	3		
5	Модуль импульсного входа для многоструйных счетчиков воды	mun Sensus			шт	3		
6	Муфта с наружной резьбой 25*1/2""	JAKKO			шт	3		
7	Фланцы стальные плоские приварные Ру1,0МПа Dy50	ГОСТ 12820-80			шт	2	2,06	
8	Фланцы стальные плоские приварные Ру1,0МПа Dy200	ГОСТ 12820-80			шт	2	8,05	
9	Фланцы свободные на приварном кольце Ру1,0 МПа Dy200	ГОСТ 12822-80*			шт	2	9,02	
10	Заглушка Dy50				шт	1		
11	Втулка под фланец PE100 SDR17 "питьевая" DN180x10,7мм, PN10	ГОСТ 18599-2001			шт	2		
12	Труба стальная электросварная с весьма усиленной							
	битумно-резиновой мастикой (гильза) Ф159х4,0мм L=0,3м	ГОСТ 10704-91			шт	2	4,587	изготовить по месту
13	Труба стальная электросварная с весьма усиленной							
	битумно-резиновой мастикой (гильза) Ф426х5,0мм L=0,3м	ГОСТ 10704-91			шт	2	15,57	изготовить по месту
14	Бетонная опора V=0,027м³				шт	2		
15	Прокат листовой горячекатанный 40х200х2	ГОСТ 19903-74*			шт	1		
16	Уголок равнополочный 50х2 L=600мм	ГОСТ 8509-93			шт	1		
17	Болт М16 L=50мм	ГОСТ 7798-70			шт	4		
18	Шайба М16	ГОСТ 11371-68			шт	4		
19	Гайка М16	ГОСТ 5915-70			шт	4		
20	Задвижка чугунная с обрезиненым клином DN50	30ч39р, Ру 1 МПа			шт	1		класс герметичности А
21	Тройник из стальных труб с изоляции ВУС DN200-50							
	(Ф219х5,0 L=0,5, Ф57х3,0 L=0,2)	ГОСТ 10704-91 ГОСТ 30693-2000			шт	1	14,12	

Примечание:

1. Объемы даны на один водоразборный колодец.
2. Бетонные поверхности со стороны обратной засыпки окрасить битумом за 2 раза.
3. п.13, 14 окраска ПФ 115 за 2 раза по огрунтовке ГФ 021.

Изм.	Кол.уч	Лист	№док	Подпись	Дата
Исполнил	Жакыпбек С.				14.02
Проверил	Байболов А.				14.02
Нор.Контро	Алибеков К.				14.02

01-02-2023 НВ

Реконструкция и строительство системы водоснабжения в с.Шалкар Карасайского района Алматинской области

Наружные сети водоснабжения

Стадия	Лист	Листов
РП	78	

Водоразборный колодец тип 1 на 2 водомерных счетчика

ТОО «Бірлестік» г. Шымкент - 2024 год

Согласовано

Взам. инв. №

Подпись и дата

Инв. № подл.

Формат: А4х4

План

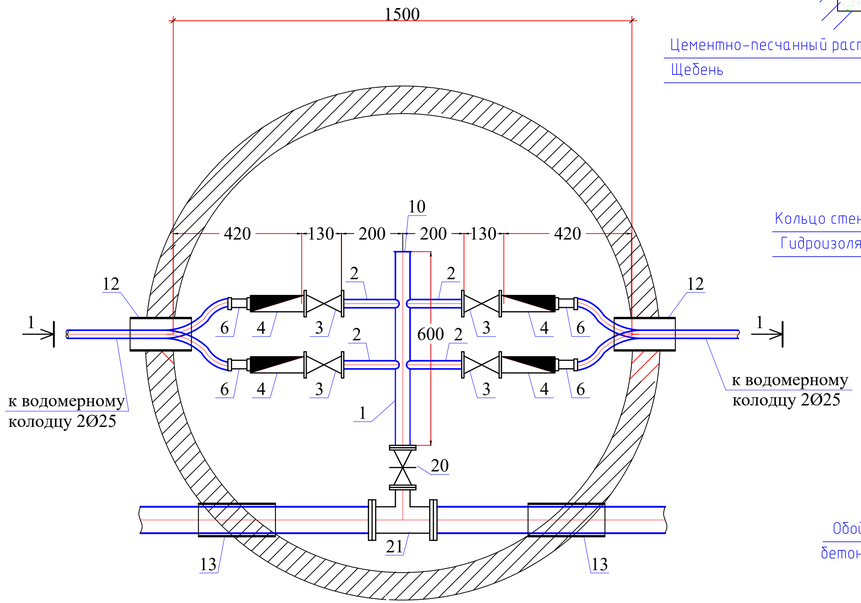

Разрез 1-1

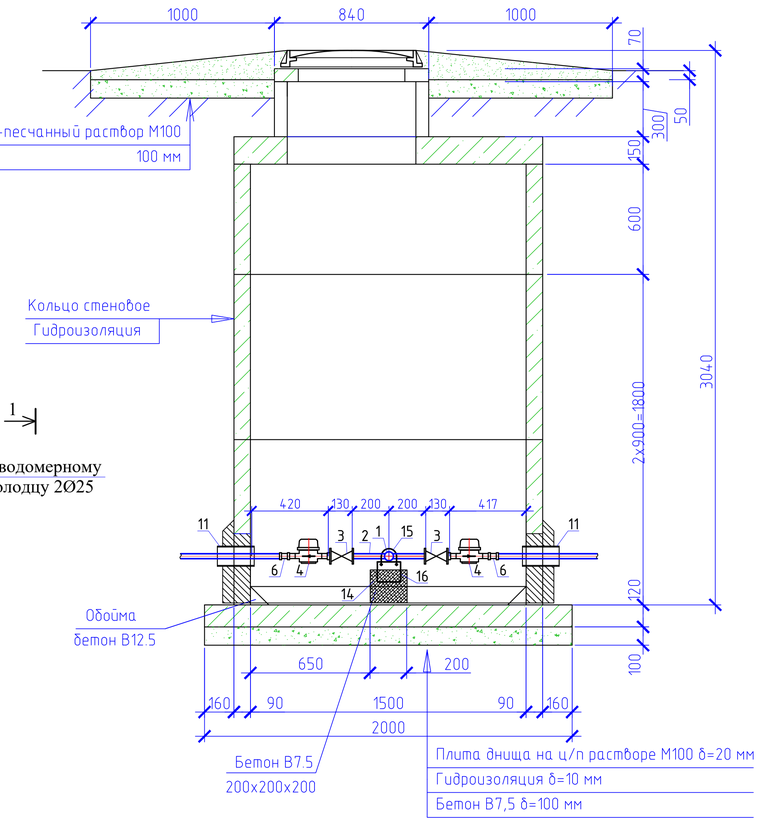

Спецификация оборудования

Поз	Наименование и техническая характеристика	Тип, марка, обозначение документа, опросного листа	Код оборудования, изделия, материала	Завод-изготовитель	Един. изм	Кол.	Масса единицы (кг)	Примечание
1	2	3	4	5	6	7	8	9
	Водоразборный колодец на 4 потребителя				шт	6		
1	Труба стальная электросварная прямошовная с весьма усиленной							
	антикор. изоляцией (для фасонных частей (патрубок)) Ø57х3,0мм L=0,4м	ГОСТ 10704-91			шт	1	2,40	изготовить по месту
2	Труба стальная электросварная прямошовная с весьма усиленной							
	антикор. изоляцией (для фасонных частей (патрубок)) Ø25х1,8мм L=0,2м	ГОСТ 10704-91			шт	4	0,145	изготовить по месту
3	Кран шаровой латунь внутренняя/внутренняя резьба бабочка Ду25мм				шт	4		
4	Счетчик холодной воды класса С DN 15, Q1,5 м3/час				шт	4		
5	Модуль импульсного входа для многоструйных счетчиков воды	mun Sensus			шт	4		
6	Муфта с наружной резьбой 25*1/2""	JAKKO			шт	4		
7	Фланцы стальные плоские приварные Ру1,0МПа Ду50	ГОСТ 12820-80			шт	2	2,06	
8	Фланцы стальные плоские приварные Ру1,0МПа Ду200	ГОСТ 12820-80			шт	2	8,05	
9	Фланцы свободные на приварном кольце Ру1,0 МПа Ду200	ГОСТ 12822-80*			шт	2	9,02	
10	Заглушка Ду50				шт	1		
11	Втулка под фланец PE100 SDR17 "питьевая" DN180х10,7мм, PN10	ГОСТ 18599-2001			шт	2		
12	Труба стальная электросварная с весьма усиленной							
	битумно-резиновой мастикой (гильза) Ø159х4,0мм L=0,3м	ГОСТ 10704-91			шт	2	4,587	изготовить по месту
13	Труба стальная электросварная с весьма усиленной							
	битумно-резиновой мастикой (гильза) Ø426х5,0мм L=0,3м	ГОСТ 10704-91			шт	2	15,57	изготовить по месту
14	Бетонная опора V=0,027м³				шт	2		
15	Прокат листовой горячекатанный 40х200х2	ГОСТ 19903-74*			шт	1		
16	Уголок равнополочный 50х2 L=600мм	ГОСТ 8509-93			шт	1		
17	Болт М16 L=50мм	ГОСТ 7798-70			шт	4		
18	Шайба М16	ГОСТ 11371-68			шт	4		
19	Гайка М16	ГОСТ 5915-70			шт	4		
20	Задвижка чугунная с обрезиненым клином DN50	30ч39р, Ру 1 МПа			шт	1		класс герметичности А
21	Тройник из стальных труб с изоляции ВУС DN200-50							
	(Ø219х5,0 L=0,5, Ø57х3,0 L=0,2)	ГОСТ 10704-91 ГОСТ 30693-2000			шт	1	14,12	

Примечание:

1. Объемы даны на один водоразборный колодец.
2. Бетонные поверхности со стороны обратной засыпки окрасить битумом за 2 раза.
3. п.13, 14 окраска ПФ 115 за 2 раза по огрунтовке ГФ 021.

Изм.	Кол.уч	Лист	№док	Подпись	Дата				
						01-02-2023 НВ			
						Реконструкция и строительство системы водоснабжения в с.Шалкар Карасайского района Алматинской области			
						Наружные сети водоснабжения	Стадия	Лист	Листов
							РП	79	
Исполнил	Жакыпбек С.				14.02				
Проверил	Байболов А.				14.02	Водоразборный колодец тип 1 на 2 водомерных счетчика	ТОО «Бірлестік» г. Шымкент - 2024 год		
Нор.Контро	Алибеков К.				14.02				

Согласовано

Взам. инв. №

Подпись и дата

Инв. № подл.

Формат: А4х4

План

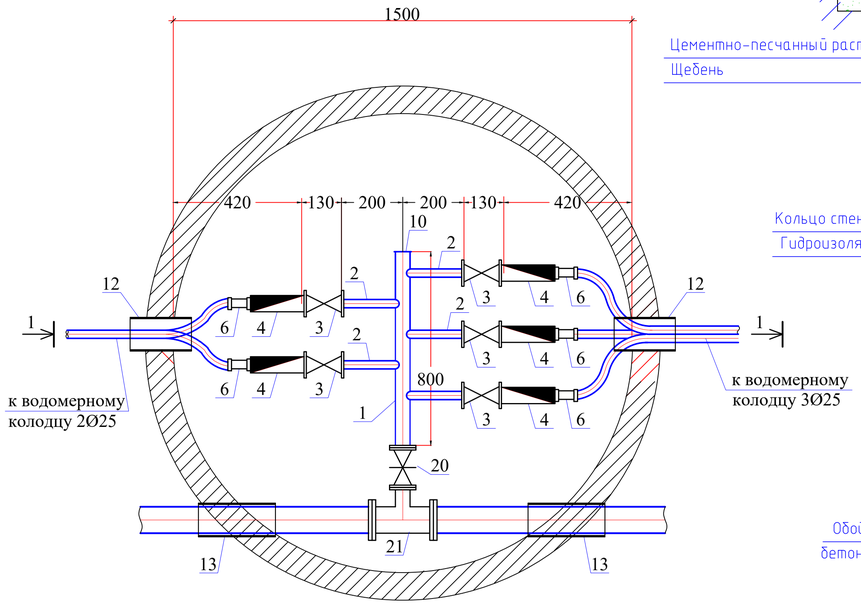

Разрез 1-1

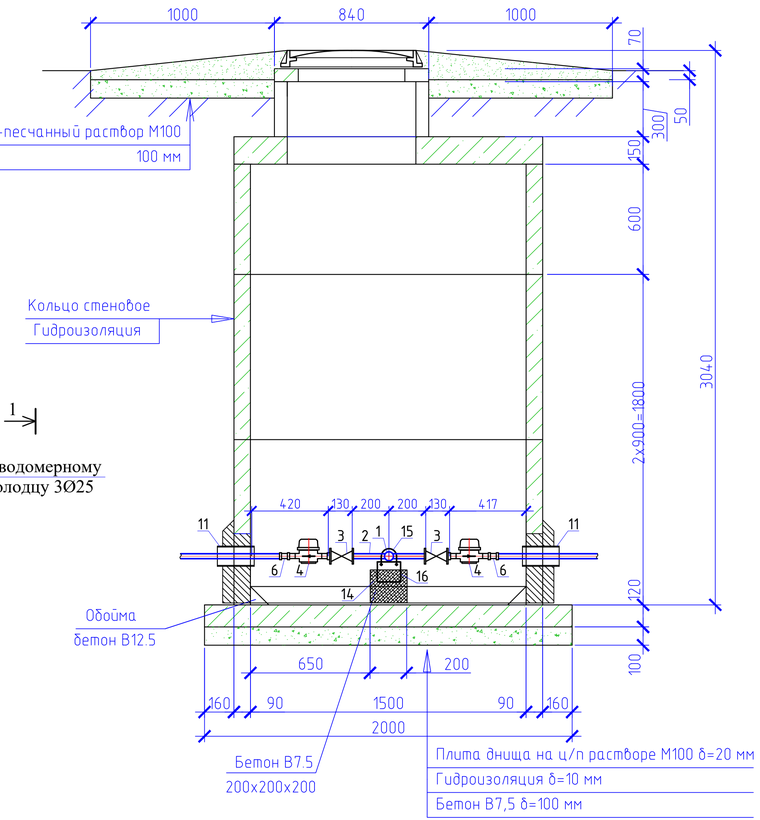

Спецификация оборудования

Поз	Наименование и техническая характеристика	Тип, марка, обозначение документа, опросного листа	Код оборудования, изделия, материала	Завод-изготовитель	Един. изм	Кол.	Масса единицы (кг)	Примечание
1	2	3	4	5	6	7	8	9
	Водоразборный колодец на 5 потребителя				шт	2		
1	Труба стальная электросварная прямошовная с весьма усиленной							
	антикор. изоляцией (для фасонных частей (патрубок)) Ф57х3,0мм L=0,4м	ГОСТ 10704-91			шт	1	3,20	изготовить по месту
2	Труба стальная электросварная прямошовная с весьма усиленной							
	антикор. изоляцией (для фасонных частей (патрубок)) Ф25х1,8мм L=0,2м	ГОСТ 10704-91			шт	5	0,145	изготовить по месту
3	Кран шаровой латунь внутренняя/внутренняя резьба бабочка Ду25мм				шт	5		
4	Счетчик холодной воды класса С DN 15, Q1,5 м3/час				шт	5		
5	Модуль импульсного входа для многоструйных счетчиков воды	mun Sensus			шт	5		
6	Муфта с наружной резьбой 25*1/2""	JAKKO			шт	5		
7	Фланцы стальные плоские приварные Ру1,0МПа Ду50	ГОСТ 12820-80			шт	2	2,06	
8	Фланцы стальные плоские приварные Ру1,0МПа Ду200	ГОСТ 12820-80			шт	2	8,05	
9	Фланцы свободные на приварном кольце Ру1,0 МПа Ду200	ГОСТ 12822-80*			шт	2	9,02	
10	Заглушка Ду50				шт	1		
11	Втулка под фланец PE100 SDR17 "питьевая" DN180x10,7мм, PN10	ГОСТ 18599-2001			шт	2		
12	Труба стальная электросварная с весьма усиленной							
	битумно-резиновой мастикой (гильза) Ф159х4,0мм L=0,3м	ГОСТ 10704-91			шт	2	4,587	изготовить по месту
13	Труба стальная электросварная с весьма усиленной							
	битумно-резиновой мастикой (гильза) Ф426х5,0мм L=0,3м	ГОСТ 10704-91			шт	2	15,57	изготовить по месту
14	Бетонная опора V=0,027м³				шт	2		
15	Прокат листовой горячекатанный 40х200х2	ГОСТ 19903-74*			шт	1		
16	Уголок равнополочный 50х2 L=600мм	ГОСТ 8509-93			шт	1		
17	Болт М16 L=50мм	ГОСТ 7798-70			шт	4		
18	Шайба М16	ГОСТ 11371-68			шт	4		
19	Гайка М16	ГОСТ 5915-70			шт	4		
20	Задвижка чугунная с обрезиненым клином DN50	30ч39р, Ру 1 МПа			шт	1		класс герметичности А
21	Тройник из стальных труб с изоляции ВУС DN200-50							
	(Ф219х5,0 L=0,5, Ф57х3,0 L=0,2)	ГОСТ 10704-91 ГОСТ 30693-2000			шт	1	14,12	

Примечание:

1. Объемы даны на один водоразборный колодец.
2. Бетонные поверхности со стороны обратной засыпки окрасить битумом за 2 раза.
3. п.13, 14 окраска ПФ 115 за 2 раза по огрунтовке ГФ 021.

Изм.	Кол.уч	Лист	№док	Подпись	Дата				
						01-02-2023 НВ			
						Реконструкция и строительство системы водоснабжения в с.Шалкар Карасайского района Алматинской области			
						Наружные сети водоснабжения	Стадия	Лист	Листов
							РП	80	
Исполнил	Жакыпбек С.				14.02				
Проверил	Байболов А.				14.02	Водоразборный колодец тип 1 на 2 водомерных счетчика	ТОО «Бірлестік» г. Шымкент - 2024 год		
Нор.Контро	Алибеков К.				14.02				

Согласовано

Взам. инв. №

Подпись и дата

Инв. № подл.

Формат: А4х4

План

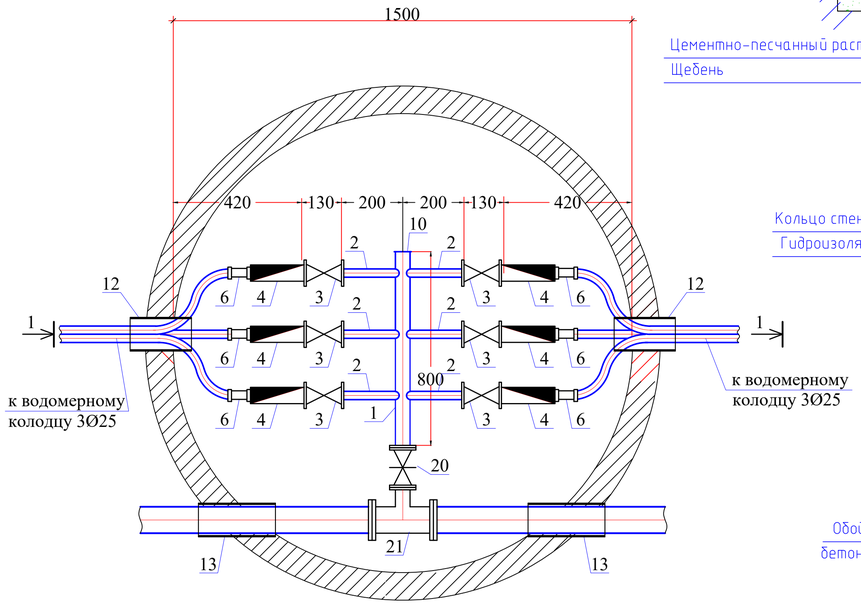

Разрез 1-1

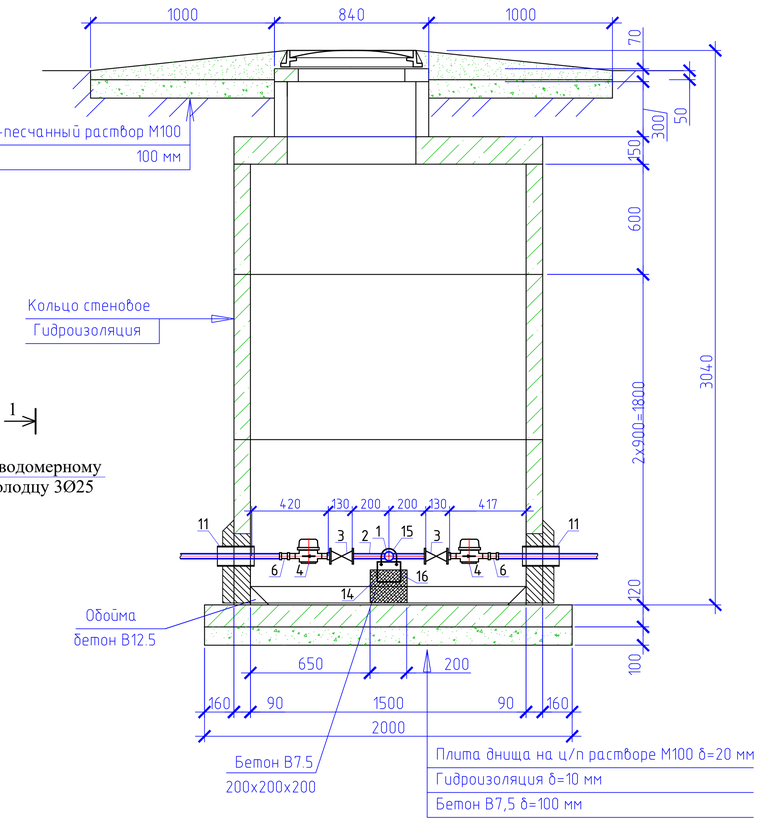

Спецификация оборудования

Поз	Наименование и техническая характеристика	Тип, марка, обозначение документа, опросного листа	Код оборудования, изделия, материала	Завод-изготовитель	Един. изм	Кол.	Масса единицы (кг)	Примечание
1	2	3	4	5	6	7	8	9
	Водоразборный колодец на 6 потребителя				шт	1		
1	Труба стальная электросварная прямошовная с весьма усиленной							
	антикор. изоляцией (для фасонных частей (патрубок)) Ø57х3,0мм L=0,4м	ГОСТ 10704-91			шт	1	3,20	изготовить по месту
2	Труба стальная электросварная прямошовная с весьма усиленной							
	антикор. изоляцией (для фасонных частей (патрубок)) Ø25х1,8мм L=0,2м	ГОСТ 10704-91			шт	6	0,145	изготовить по месту
3	Кран шаровой латунь внутренняя/внутренняя резьба бабочка Ду25мм				шт	6		
4	Счетчик холодной воды класса С DN 15, Q1,5 м3/час				шт	6		
5	Модуль импульсного входа для многоструйных счетчиков воды	mun Sensus			шт	6		
6	Муфта с наружной резьбой 25*1/2""	JAKKO			шт	6		
7	Фланцы стальные плоские приварные Ру1,0МПа Ду50	ГОСТ 12820-80			шт	2	2,06	
8	Фланцы стальные плоские приварные Ру1,0МПа Ду200	ГОСТ 12820-80			шт	2	8,05	
9	Фланцы свободные на приварном кольце Ру1,0 МПа Ду200	ГОСТ 12822-80*			шт	2	9,02	
10	Заглушка Ду50				шт	1		
11	Втулка под фланец PE100 SDR17 "питьевая" DN180х10,7мм, PN10	ГОСТ 18599-2001			шт	2		
12	Труба стальная электросварная с весьма усиленной							
	битумно-резиновой мастикой (гильза) Ø159х4,0мм L=0,3м	ГОСТ 10704-91			шт	2	4,587	изготовить по месту
13	Труба стальная электросварная с весьма усиленной							
	битумно-резиновой мастикой (гильза) Ø426х5,0мм L=0,3м	ГОСТ 10704-91			шт	2	15,57	изготовить по месту
14	Бетонная опора V=0,027м³				шт	2		
15	Прокат листовой горячекатанный 40х200х2	ГОСТ 19903-74*			шт	1		
16	Уголок равнополочный 50х2 L=600мм	ГОСТ 8509-93			шт	1		
17	Болт М16 L=50мм	ГОСТ 7798-70			шт	4		
18	Шайба М16	ГОСТ 11371-68			шт	4		
19	Гайка М16	ГОСТ 5915-70			шт	4		
20	Задвижка чугунная с обрезиненым клином DN50	30ч39р, Ру 1 МПа			шт	1		класс герметичности А
21	Тройник из стальных труб с изоляции ВУС DN200-50							
	(Ø219х5,0 L=0,5, Ø57х3,0 L=0,2)	ГОСТ 10704-91 ГОСТ 30693-2000			шт	1	14,12	

Примечание:

1. Объемы даны на один водоразборный колодец.
2. Бетонные поверхности со стороны обратной засыпки окрасить битумом за 2 раза.
3. п.13, 14 окраска ПФ 115 за 2 раза по огрунтовке ГФ 021.

Изм.	Кол.уч	Лист	№док	Подпись	Дата				
						01-02-2023 НВ			
						Реконструкция и строительство системы водоснабжения в с.Шалкар Карасайского района Алматинской области			
						Наружные сети водоснабжения	Стадия	Лист	Листов
							РП	81	
Исполнил		Жакыпбек С.			14.02				
Проверил		Байболов А.			14.02	Водоразборный колодец тип 1 на 2 водомерных счетчика	ТОО «Бірлестік» г. Шымкент - 2024 год		
Нор.Контро		Алибеков К.			14.02				

Согласовано

Взам. инв. №

Подпись и дата

Инв. № подл.

Формат: А4х4

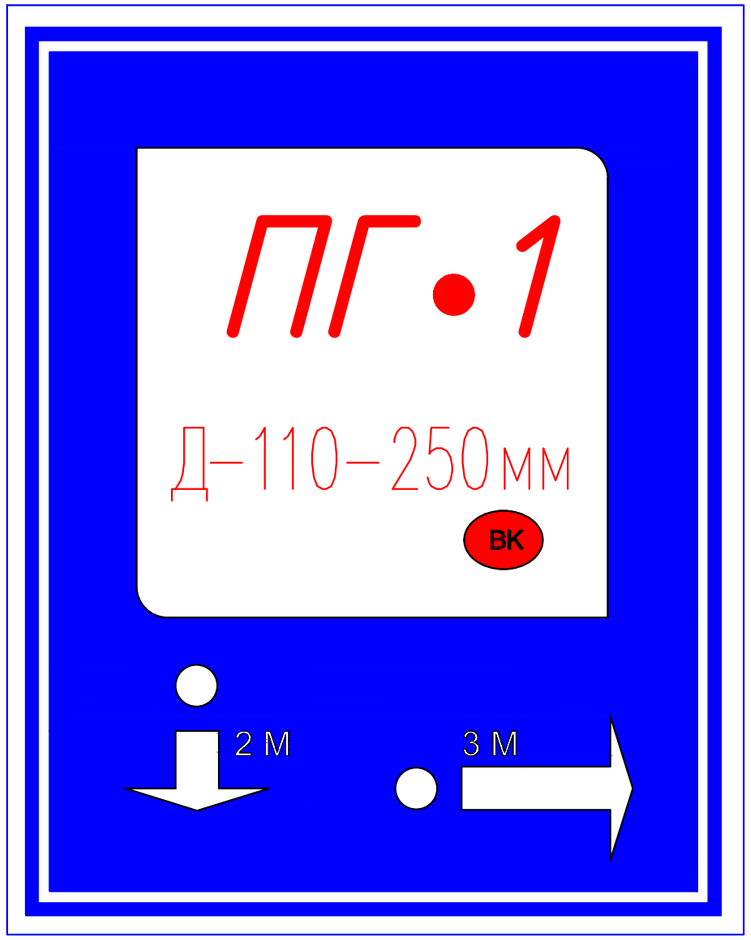

Пожарный указатель изготовить из листовой стали толщ.-2мм
Окрасить только ФЛУОРЕСЦЕНТНЫМИ красками,
цвет красок см. Условные обозначения.

Условные обозначения

- Белая флуоресцентная краска
- Синяя флуоресцентная краска
- Красная флуоресцентная краска
- 2 М — Указатель расстояния до пожарного гидранта
- ВК — Кольцевые сети
- ВТ — Тупиковые сети

Взам. инв.№	Подпись и дата	Инв.№ подл.

Изм.	Кол.уч	Лист	№док	Подпись	Дата
Исполнил		Байболов А.			14.02
Проверил		Сейдалы Ж.			14.02
Нор.Контро		Алибеков К.			14.02

01-02-2023 - НВ

Реконструкция и строительство системы водоснабжения в с.Шалкар Карасайского района Алматинской области

Наружные сети водоснабжения	Стадия	Лист	Листов
	РП	35	

Указатель пожарного гидранта

ТОО «Бірлестік»
г. Шымкент - 2024 год

ТАБЛИЦА ПРЯМОУГОЛЬНЫХ ВОДОПРОВОДНЫХ КОЛОДЦЕВ

| N колодца по плану | Марка колодца по грунтовым условиям | Диаметры трубопроводов, мм | | N схемы узла | Размеры колодца, мм | | Полная глубина колодца по профилю, H_1 | Высота рабочей части, $H_р$ | Высота горловины с перекрытием h,мм | Расход материалов | | | | | | | | | | | | | | | | | | | | | | | | | | | | | | | | | | | | | | | | | | | | | | | | | |
|---|---|---

ТАБЛИЦА ПАРАМЕТРОВ ВОДОПРОВОДНЫХ КОЛОДЦЕВ

№ колодца по плану	Марка колодца по грунтовым условиям	Диаметры трубопроводов, мм		№ схемы узла	Диаметр колодца Дк, мм	Полная глубина колодца по профилю Н,мм	Высота рабочей части Н,мм	№ строительно монтажной схемы	Высота горловины с перекрытием h,мм	Объем бетона на упоры, м3 В7.5	Расход материалов																																			
											Днище			Рабочая часть									Плита перекрытия										Горловина					Стремянка	Гидроизоляция	Соединительные элементы							
											Сборные железобетонные элементы. Серия 3.900.1-14 Выпуск1.																									Тип люка			при сейсмичности 9 баллов							
		Дн	dy								ПН10	ПН15	ПН20	КС10.6	КС10.9	КС15.6	КС15.9	КС15.9б	КС20.6	КС20.6б	КС20.9	КС20.9б	1ПП10-1	1ПП10-2	1ПП15-1	1ПП15-2	*2ПП15-1	*2ПП15-2	*1ПП20-1	*1ПП20-2	2ПП20-1	2ПП20-2	КО6	ПО10	ПД6	КС7.3				МС-1	МС-2	МС-3	МС-4	МС-5	МС-6	МС-7	МС-8
1	2	3	4	5	6	7	8	9	10	11	12	13	14	15	16	17	18	19	20	21	22	23	24	25	26	27	28	29	30	31	32	33	34	35	36	37	38	39	40	41	42	43	44	45	46	47	48
ПГ2	В-2	180	180	У-4г	1500	2440	1800	СМ-7	640			1					1	1									1						1			1	с	С-3	+			8		4		8	
2/1	В-2	180	180	У-1	1500	2440	1800	СМ-7	640			1					1	1							1								1			1	с	С-3	+			8		4		8	
ПГ4	В-2	180	180	У-4г	1500	2440	1800	СМ-7	640			1					1	1									1						1			1	с	С-3	+			8		4		8	
ПГ5	В-2	180	110	У-4г	1500	2580	1800	СМ-7	780			1					1	1									1						1		1	1	m	С-3	+			8		4		8	
ПГ6	В-2	180	160	У-4г	2000	2440	1800	СМ-7	640				1								1	1							1				1			1	с	С-3	+				8	4			8
7	В-2	180	110	У-4г	1500	2440	1800	СМ-7	640			1					1	1							1								1			1	с	С-3	+			8		4		8	
ПГ8	В-2	180	110	У-4г	1500	2440	1800	СМ-7	640			1					1	1									1						1			1	с	С-3	+			8		4		8	
ПГ9	В-2	180	180	У-1	1500	2440	1800	СМ-7	640			1					1	1									1						1			1	с	С-3	+			8		4		8	
ПГ10	В-2	180	180	У-1	1500	2440	1800	СМ-7	640			1					1	1									1						1			1	с	С-3	+			8		4		8	
ПГ11	В-2	180	180	У-1	1500	2440	1800	СМ-7	640			1					1	1									1						1			1	с	С-3	+			8		4		8	
ПГ12	В-2	180	180	У-4г	1500	2440	1800	СМ-7	640			1					1	1									1						1			1	с	С-3	+			8		4		8	
ПГ13	В-2	110	110	У-1	1500	2440	1800	СМ-7	640			1					1	1									1						1			1	с	С-3	+			8		4		8	
ПГ14	В-2	160	110	У-4г	2000	2440	1800	СМ-11	640				1								1	1							1				1			1	с	С-3	+				8	4			8
15	В-2	160	110	У-1	1500	2580	1800	СМ-7	780			1					1	1							1								1		1	1	m	С-3	+			8		4		8	
ПГ16	В-2	160	110	У-4г	1500	2440	1800	СМ-7	640			1					1	1									1						1			1	с	С-3	+			8		4		8	
17	В-2	160	110	У-1	2000	2440	1800	СМ-11	640				1								1	1									1		1			1	с	С-3	+				8	4			8
18	В-2	160	110	У-1	1500	2580	1800	СМ-7	780			1					1	1							1								1		1	1	m	С-3	+			8		4		8	
ПГ19	В-2	160	110	У-4г	1500	2580	1800	СМ-7	780			1					1	1									1						1		1	1	m	С-3	+			8		4		8	
ПГ20	В-2	160	110	У-4г	1500	2580	1800	СМ-7	780			1					1	1									1						1		1	1	m	С-3	+			8		4		8	
ПГ21	В-2	110	110	У-4г	1500	2580	1800	СМ-7	780			1					1	1									1						1		1	1	m	С-3	+			8		4		8	

Взам. инв. №

Подп. и дата

Инв. № подл.

Изм.	Кол.уч	Лист	№док	Подпись	Дата
Исполнил		Жакыпбек С.			14.02
Проверил		Байболов А.			14.02
Нор.Контро		Алибеков К.			14.02

01-02-2023 НВ

Реконструкция и строительство системы водоснабжения в с.Шалкар Карасайского района Алматинской области

Наружные сети водоснабжения

Стадия	Лист	Листов
РП	1	4

Таблица параметров водопроводных колодцев

ТОО «Бірлестік» г. Шымкент - 2024 год

Формат А3

ТАБЛИЦА ПАРАМЕТРОВ ВОДОПРОВОДНЫХ КОЛОДЦЕВ

№ колодца по плану	Марка колодца по грунтовым условиям	Диаметры трубопроводов, мм		№ схемы узла	Диаметр колодца Дк, мм	Полная глубина колодца по профилю Н,мм	Высота рабочей части Н,мм	№ строительно монтажной схемы	Высота горловины с перекрытием h,мм	Объем бетона на упоры, м3 В7.5	Расход материалов																																		
											Днище			Рабочая часть									Плита перекрытия									Горловина							Соединительные элементы							
											Сборные железобетонные элементы. Серия 3.900.1-14 Выпуск1.																											при сейсмичности 9 баллов							
		Дн	dy								ПН10	ПН15	ПН20	КС10.6	КС10.9	КС15.6	КС15.9	КС15.9б	КС20.6	КС20.6б	КС20.9	КС20.9б	1ПП10-1	1ПП10-2	1ПП15-1	1ПП15-2	*2ПП15-1	*2ПП15-2	*1ПП20-1	*1ПП20-2	2ПП20-1	2ПП20-2	КО6	ПО10	ПД6	КС7.3	Тип люка	Стремянка	Гидроизоляция	МС-1	МС-2	МС-3	МС-4	МС-5	МС-6	МС-7	МС-8
1	2	3	4	5	6	7	8	9	10	11	12	13	14	15	16	17	18	19	20	21	22	23	24	25	26	27	28	29	30	31	32	33	34	35	36	37	38	39	40	41	42	43	44	45	46	47	48
22	В-2	110	110	У-1	1500	2580	1800	СМ-7	780			1					1	1							1								1		1	1	m	С-3	+			8		4		8	
ПГ23	В-2	110	110	У-4г	1500	2580	1800	СМ-7	780			1					1	1									1						1		1	1	m	С-3	+			8		4		8	
24	В-2	110	110	У-1	1500	2580	1800	СМ-7	780			1					1	1							1								1		1	1	m	С-3	+			8		4		8	
ПГ25	В-2	110	63	У-4г	1500	2580	1800	СМ-7	780			1					1	1									1						1		1	1	m	С-3	+			8		4		8	
ПГ26	В-2	110	110	У-4г	1500	2580	1800	СМ-7	780			1					1	1									1						1		1	1	m	С-3	+			8		4		8	
27	В-2	110	110	У-1	1500	2440	1800	СМ-7	640			1					1	1							1								1			1	с	С-3	+			8		4		8	
ПГ28	В-2	110	110	У-4г	1500	2580	1800	СМ-7	780			1					1	1							1								1		1	1	m	С-3	+			8		4		8	
ПГ29	В-2	110	110	У-4г	1500	2580	1800	СМ-7	780			1					1	1									1						1		1	1	m	С-3	+			8		4		8	
30	В-2	160	110	У-1	1500	2580	1800	СМ-7	780			1					1	1									1						1		1	1	m	С-3	+			8		4		8	
31	В-2	110	110	У-1	1500	2440	1800	СМ-7	640			1					1	1							1								1			1	с	С-3	+			8		4		8	
ПГ32	В-2	110	63	У-4г	1500	2440	1800	СМ-7	640			1					1	1									1						1			1	с	С-3	+			8		4		8	
33	В-2	110	110	У-1	1500	2440	1800	СМ-7	640			1					1	1							1								1			1	с	С-3	+			8		4		8	
34	В-2	110	63	У-1	1500	2440	1800	СМ-7	640			1					1	1							1								1			1	с	С-3	+			8		4		8	
ПГ35	В-2	110	110	У-4г	1500	2440	1800	СМ-7	640			1					1	1									1						1			1	с	С-3	+			8		4		8	
36	В-2	110	110	У-1	1500	2440	1800	СМ-7	640			1					1	1							1								1			1	с	С-3	+			8		4		8	
ПГ37	В-2	110	110	У-4г	1500	2440	1800	СМ-7	640			1					1	1									1						1			1	с	С-3	+			8		4		8	
ПГ38	В-2	110	110	У-4г	1500	2440	1800	СМ-7	640			1					1	1									1						1			1	с	С-3	+			8		4		8	
39	В-2	110	110	У-1	2000	2440	1800	СМ-11	640				1								1	1									1		1			1	с	С-3	+				8	4			8
ПГ40	В-2	110	110	У-4г	1500	2580	1800	СМ-7	780			1					1	1									1						1		1	1	m	С-3	+			8		4		8	
ПГ41	В-2	110	110	У-4г	1500	2580	1800	СМ-7	780			1					1	1									1						1		1	1	m	С-3	+			8		4		8	
ПГ42	В-2	110	110	У-4г	1500	2440	1800	СМ-7	640			1					1	1									1						1			1	с	С-3	+			8		4		8	
43	В-2	110	110	У-1	1500	2440	1800	СМ-7	640			1					1	1							1								1			1	с	С-3	+			8		4		8	
ПГ44	В-2	110	63	У-4г	1500	2580	1800	СМ-7	780			1					1	1									1						1		1	1	m	С-3	+			8		4		8	
ПГ45	В-2	110	63	У-4г	1500	2580	1800	СМ-11	780				1								1	1					1						1		1	1	m	С-3	+			8		4		8	
ПГ46	В-2	160	160	У-4г	1500	2440	1800	СМ-7	640			1					1	1									1						1			1	с	С-3	+			8		4		8	
ПГ47	В-2	160	110	У-4г	1500	2440	1800	СМ-7	640			1					1	1									1						1			1	с	С-3	+			8		4		8	
48	В-2	160	125	У-4г	1500	2580	1800	СМ-7	780			1					1	1							1								1		1	1	m	С-3	+			8		4		8	
ПГ49	В-2	125	125	У-4г	1500	2580	1800	СМ-7	780			1					1	1									1						1		1	1	m	С-3	+			8		4		8	

Взам. инв. №

Подп. и дата

Инв. № подл.

Изм.	Кол.уч	Лист	№док	Подпись	Дата
					09.21

15-05-2022 НВ

Лист 2

Формат А3

ТАБЛИЦА ПАРАМЕТРОВ ВОДОПРОВОДНЫХ КОЛОДЦЕВ

№ колодца по плану	Марка колодца по грунтовым условиям	Диаметры трубопроводов, мм		№ схемы узла	Диаметр колодца Дк, мм	Полная глубина колодца по профилю Н,мм	Высота рабочей части Н,мм	№ строительно монтажной схемы	Высота горловины с перекрытием h,мм	Объем бетона на упоры, м3 В7.5	Расход материалов																																			
											Днище			Рабочая часть									Плита перекрытия										Горловина					Стремянка	Гидроизоляция	Соединительные элементы							
											Сборные железобетонные элементы. Серия 3.900.1-14 Выпуск1.																									Тип люка			при сейсмичности 9 баллов							
		Дн	dy								ПН10	ПН15	ПН20	КС10.6	КС10.9	КС15.6	КС15.9	КС15.9б	КС20.6	КС20.6б	КС20.9	КС20.9б	1ПП10-1	1ПП10-2	1ПП15-1	1ПП15-2	*2ПП15-1	*2ПП15-2	*1ПП20-1	*1ПП20-2	2ПП20-1	2ПП20-2	КО6	ПО10	ПД6	КС7.3				МС-1	МС-2	МС-3	МС-4	МС-5	МС-6	МС-7	МС-8
1	2	3	4	5	6	7	8	9	10	11	12	13	14	15	16	17	18	19	20	21	22	23	24	25	26	27	28	29	30	31	32	33	34	35	36	37	38	39	40	41	42	43	44	45	46	47	48
50	В-2	125	110	У-1	2000	2580	1800	СМ-11	780				1								1	1									1		1		1	1	m	С-3	+				8	4			8
ПГ51	В-2	110	110	У-4г	1500	2440	1800	СМ-7	640			1					1	1									1						1			1	с	С-3	+			8		4		8	
52	В-2	140	110	У-1	1500	2440	1800	СМ-7	640			1					1	1							1								1			1	с	С-3	+			8		4		8	
53	В-2	110	110	У-1	1500	2580	1800	СМ-7	780			1					1	1							1								1		1	1	m	С-3	+			8		4		8	
ПГ54	В-2	110	110	У-4г	1500	2440	1800	СМ-7	640			1					1	1									1						1			1	с	С-3	+			8		4		8	
ПГ55	В-2	110	110	У-4г	1500	2440	1800	СМ-7	640			1					1	1									1						1			1	с	С-3	+			8		4		8	
ПГ56	В-2	110	110	У-4г	1500	2580	1800	СМ-7	780			1					1	1									1						1		1	1	m	С-3	+			8		4		8	
ПГ57	В-2	140	110	У-4г	2000	2440	1800	СМ-11	640				1								1	1							1				1			1	с	С-3	+				8	4			8
ПГ58	В-2	140	140	У-4г	1500	2580	1800	СМ-7	780			1					1	1									1						1		1	1	m	С-3	+			8		4		8	
ПГ59	В-2	140	140	У-4г	1500	2580	1800	СМ-7	780			1					1	1									1						1		1	1	m	С-3	+			8		4		8	
ПГ60	В-2	140	140	У-4г	1500	2440	1800	СМ-7	640			1					1	1									1						1			1	с	С-3	+			8		4		8	
61	В-2	140	110	У-1	1500	2440	1800	СМ-7	640			1					1	1							1								1			1	с	С-3	+			8		4		8	
62	В-2	140	110	У-1	1500	2580	1800	СМ-7	780			1					1	1							1								1		1	1	m	С-3	+			8		4		8	
ПГ63	В-2	140	140	У-4г	1500	2580	1800	СМ-7	780			1					1	1									1						1		1	1	m	С-3	+			8		4		8	
ПГ64	В-2	140	140	У-4г	1500	2580	1800	СМ-7	780			1					1	1									1						1		1	1	m	С-3	+			8		4		8	
65	В-2	140	125	У-1	1500	2440	1800	СМ-7	640			1					1	1							1								1			1	с	С-3	+			8		4		8	
ПГ66	В-2	110	110	У-4г	1500	2580	1800	СМ-7	780			1					1	1									1						1		1	1	m	С-3	+			8		4		8	
67	В-2	125	110	У-1	1500	2580	1800	СМ-7	780			1					1	1							1								1		1	1	m	С-3	+			8		4		8	
ПГ68	В-2	110	110	У-4г	1500	2580	1800	СМ-7	780			1					1	1									1						1		1	1	m	С-3	+			8		4		8	
69	В-2	125	110	У-1	1500	2820	2100	СМ-9	720			1				2		1							1								2			1	с	С-6	+			16		4		8	
70	В-2	125	110	У-1	1500	2440	1800	СМ-7	640			1					1	1							1								1			1	с	С-3	+			8		4		8	
ПГ71	В-2	125	125	У-4г	1500	2820	2100	СМ-9	720			1				2		1									1						2			1	с	С-6	+			16		4		8	
ПГ72	В-2	140	110	У-4г	1500	2580	1800	СМ-7	780			1					1	1									1						1		1	1	m	С-3	+			8		4		8	
73	В-2	140	110	У-1	1500	2600	1800	СМ-7	800			1					1	1							1								3			1	с	С-3	+			8		4		8	
ПГ74	В-2	140	110	У-4г	1500	2580	1800	СМ-7	780			1					1	1									1						1		1	1	m	С-3	+			8		4		8	
ПГ75	В-2	110	63	У-4г	1500	2580	1800	СМ-7	780			1					1	1									1						1		1	1	m	С-3	+			8		4		8	
ПГ76	В-2	110	63	У-4г	1500	2580	1800	СМ-7	780			1					1	1									1						1		1	1	m	С-3	+			8		4		8	
ПГ77	В-2	110	110	У-4г	1500	2440	1800	СМ-7	640			1					1	1									1						1			1	с	С-3	+			8		4		8	

Взам. инв. №

Подп. и дата

Инв. № подл.

Изм.	Кол.уч	Лист	№док	Подпись	Дата
					09.21

15-05-2022 НВ

Лист 2

Формат А3

ТАБЛИЦА ПАРАМЕТРОВ ВОДОПРОВОДНЫХ КОЛОДЦЕВ

№ колодца по плану	Марка колодца по грунтовым условиям	Диаметры трубопроводов, мм		№ схемы узла	Диаметр колодца Дк, мм	Полная глубина колодца по профилю Н,мм	Высота рабочей части Н,мм	№ строительно монтажной схемы	Высота горловины с перекрытием h,мм	Объем бетона на упоры, м3 В7.5	Расход материалов																																		
											Днище			Рабочая часть									Плита перекрытия									Горловина					Стремянка	Гидроизоляция	Соединительные элементы							
											Сборные железобетонные элементы. Серия 3.900.1-14 Выпуск1.																								Тип люка			при сейсмичности 9 баллов							
		Дн	dy								ПН10	ПН15	ПН20	КС10.6	КС10.9	КС15.6	КС15.9	КС15.9б	КС20.6	КС20.6б	КС20.9	КС20.9б	1ПП10-1	1ПП10-2	1ПП15-1	1ПП15-2	*2ПП15-1	*2ПП15-2	*1ПП20-1	*1ПП20-2	2ПП20-1	2ПП20-2	КО6	ПО10	ПД6	КС7.3				МС-1	МС-2	МС-3	МС-4	МС-5	МС-6	МС-7	МС-8
1	2	3	4	5	6	7	8	9	10	11	12	13	14	15	16	17	18	19	20	21	22	23	24	25	26	27	28	29	30	31	32	33	34	35	36	37	38	39	40	41	42	43	44	45	46	47	48
78	В-2	110	110	У-1	1500	2580	1800	СМ-7	780			1					1	1							1								1		1	1	m	С-3	+			8		4		8	
ПГ79	В-2	110	110	У-4г	1500	2440	1800	СМ-7	640			1					1	1									1						1			1	с	С-3	+			8		4		8	
ПГ80	В-2	110	110	У-4г	1500	2580	1800	СМ-7	780			1					1	1									1						1		1	1	m	С-3	+			8		4		8	
81	В-2	110	110	У-1	1500	2580	1800	СМ-7	780			1					1	1							1								1		1	1	m	С-3	+			8		4		8	
ПГ82	В-2	110	63	У-4г	1500	2440	1800	СМ-7	640			1					1	1									1						1			1	с	С-3	+			8		4		8	
ПГ83	В-2	110	110	У-4г	1500	2440	1800	СМ-7	640			1					1	1									1						1			1	с	С-3	+			8		4		8	
ПГ84	В-2	110	110	У-4г	1500	2580	1800	СМ-7	780			1					1	1									1						1		1	1	m	С-3	+			8		4		8	
85	В-2	110	110	У-1	1500	2440	1800	СМ-7	640			1					1	1							1								1			1	с	С-3	+			8		4		8	
86	В-2	110	110	У-1	1500	2440	1800	СМ-7	640			1					1	1							1								1			1	с	С-3	+			8		4		8	
ПГ87	В-2	140	140	У-4г	1500	2660	1800	СМ-7	860			1					1	1									1						2		1	1	m	С-3	+			8		4		8	
ПГ88	В-2	140	140	У-4г	1500	2580	1800	СМ-7	780			1					1	1									1						1		1	1	m	С-3	+			8		4		8	
89	В-2	140	110	У-1	1500	2580	1800	СМ-7	780			1					1	1							1								1		1	1	m	С-3	+			8		4		8	
ПГ90	В-2	140	140	У-4г	1500	2580	1800	СМ-7	780			1					1	1									1						1		1	1	m	С-3	+			8		4		8	
ПГ91	В-2	140	140	У-4г	1500	2580	1800	СМ-7	780			1					1	1									1						1		1	1	m	С-3	+			8		4		8	
92	В-2	140	110	У-1	1500	2580	1800	СМ-7	780			1					1	1							1								1		1	1	m	С-3	+			8		4		8	
ПГ93	В-2	110	110	У-4г	1500	2440	1800	СМ-7	640			1					1	1									1						1			1	с	С-3	+			8		4		8	
94	В-2	110	110	У-1	1500	2580	1800	СМ-7	780			1					1	1							1								1		1	1	m	С-3	+			8		4		8	
95	В-2	110	110	У-1	1500	2580	1800	СМ-7	780			1					1	1							1								1		1	1	m	С-3	+			8		4		8	
ПГ96	В-2	140	140	У-4г	1500	2440	1800	СМ-7	640			1					1	1									1						1			1	с	С-3	+			8		4		8	
ПГ97	В-2	110	110	У-4г	1500	2580	1800	СМ-7	780			1					1	1									1						1		1	1	m	С-3	+			8		4		8	
ПГ98	В-2	110	63	У-4г	1500	2580	1800	СМ-7	780			1					1	1									1						1		1	1	m	С-3	+			8		4		8	
ПГ99	В-2	110	110	У-4г	1500	2580	1800	СМ-7	780			1					1	1									1						1		1	1	m	С-3	+			8		4		8	
ПГ100	В-2	110	110	У-4г	1500	2580	1800	СМ-7	780			1					1	1									1						1		1	1	m	С-3	+			8		4		8	
ПГ101	В-2	110	110	У-4г	1500	2440	1800	СМ-7	640			1					1	1									1						1			1	с	С-3	+			8		4		8	
102	В-2	140	110	У-1	1500	2580	1800	СМ-7	780			1					1	1							1								1		1	1	m	С-3	+			8		4		8	
ПГ103	В-2	140	110	У-4г	1500	2440	1800	СМ-7	640			1					1	1									1						1			1	с	С-3	+			8		4		8	
104	В-2	140	110	У-1	1500	2580	1800	СМ-7	780			1					1	1							1								1		1	1	m	С-3	+			8		4		8	
105	В-2	140	110	У-1	1500	2580	1800	СМ-7	780			1					1	1							1								1		1	1	m	С-3	+			8		4		8	

Взам. инв. №

Подп. и дата

Инв. № подл.

Изм.	Кол.уч	Лист	№док	Подпись	Дата
					09.21

15-05-2022 НВ

Лист 2

Формат А3

ТАБЛИЦА ПАРАМЕТРОВ ВОДОПРОВОДНЫХ КОЛОДЦЕВ

№ колодца по плану	Марка колодца по грунтовым условиям	Диаметры трубопроводов, мм		№ схемы узла	Диаметр колодца Дк, мм	Полная глубина колодца по профилю Н,мм	Высота рабочей части Н,мм	№ строительно монтажной схемы	Высота горловины с перекрытием h,мм	Объем бетона на упоры, м3 В7.5	Расход материалов																																			
											Днище			Рабочая часть									Плита перекрытия									Горловина					Стремянка	Гидроизоляция	Соединительные элементы при сейсмичности 9 баллов							
											Сборные железобетонные элементы. Серия 3.900.1-14 Выпуск1.																																			
		Дн	dy								ПН10	ПН15	ПН20	КС10.6	КС10.9	КС15.6	КС15.9	КС15.9б	КС20.6	КС20.6б	КС20.9	КС20.9б	1ПП10-1	1ПП10-2	1ПП15-1	1ПП15-2	*2ПП15-1	*2ПП15-2	*1ПП20-1	*1ПП20-2	2ПП20-1	2ПП20-2	КО6	ПО10	ПД6	КС7.3	Тип люка			МС-1	МС-2	МС-3	МС-4	МС-5	МС-6	МС-7	МС-8
1	2	3	4	5	6	7	8	9	10	11	12	13	14	15	16	17	18	19	20	21	22	23	24	25	26	27	28	29	30	31	32	33	34	35	36	37	38	39	40	41	42	43	44	45	46	47	48
106	В-2	140	110	У-1	1500	2440	1800	СМ-7	640			1					1	1							1								1			1	с	С-3	+			8		4		8	
107	В-2	140	110	У-1	1500	2440	1800	СМ-7	640			1					1	1							1								1			1	с	С-3	+			8		4		8	
108	В-2	140	110	У-1	1500	2440	1800	СМ-7	640			1					1	1							1								1			1	с	С-3	+				8	4			8
ПГ109	В-2	140	110	У-4г	1500	2580	1800	СМ-7	780			1					1	1									1						1		1	1	m	С-3	+			8		4		8	
110	В-2	140	110	У-1	1500	2580	1800	СМ-7	780			1					1	1							1								1		1	1	m	С-3	+			8		4		8	
111	В-2	140	110	У-1	1500	2580	1800	СМ-7	780			1					1	1							1								1		1	1	m	С-3	+			8		4		8	
112	В-2	140	110	У-1	1500	2580	1800	СМ-7	780			1					1	1							1								1		1	1	m	С-3	+			8		4		8	
113	В-2	110	110	У-1	1500	2580	1800	СМ-7	780			1					1	1							1								1		1	1	m	С-3	+			8		4		8	
ПГ114	В-2	110	110	У-4г	1500	2580	1800	СМ-7	780			1					1	1									1						1		1	1	m	С-3	+			8		4		8	
115	В-2	110	110	У-1	1500	2580	1800	СМ-7	780			1					1	1							1								1		1	1	m	С-3	+			8		4		8	
116	В-2	110	110	У-1	2000	2580	1800	СМ-11	780				1								1	1									1		1		1	1	m	С-3	+				8	4			8
117	В-2	110	110	У-1	1500	2580	1800	СМ-7	780			1					1	1							1								1		1	1	m	С-3	+			8		4		8	
118	В-2	110	110	У-1	1500	2580	1800	СМ-7	780			1					1	1							1								1		1	1	m	С-3	+			8		4		8	
ПГ119	В-2	110	110	У-4г	1500	2580	1800	СМ-7	780			1					1	1									1						1		1	1	m	С-3	+			8		4		8	
120	В-2	110	110	У-1	1500	2580	1800	СМ-7	780			1					1	1							1								1		1	1	m	С-3	+			8		4		8	
ПГ121	В-2	110	110	У-4г	1500	2580	1800	СМ-7	780			1					1	1									1						1		1	1	m	С-3	+			8		4		8	
ПГ122	В-2	110	110	У-4г	1500	2580	1800	СМ-7	780			1					1	1									1						1		1	1	m	С-3	+			8		4		8	
ПГ123	В-2	110	110	У-4г	1500	2580	1800	СМ-7	780			1					1	1									1						1		1	1	m	С-3	+			8		4		8	
ПГ124	В-2	110	110	У-4г	1500	2580	1800	СМ-7	780			1					1	1									1						1		1	1	m	С-3	+			8		4		8	
ПГ125	В-2	110	110	У-4г	1500	2580	1800	СМ-7	780			1					1	1									1						1		1	1	m	С-3	+			8		4		8	
ПГ126	В-2	110	110	У-4г	1500	2580	1800	СМ-7	780			1					1	1									1						1		1	1	m	С-3	+			8		4		8	
ПГ127	В-2	110	110	У-4г	1500	2580	1800	СМ-7	780			1					1	1									1						1		1	1	m	С-3	+			8		4		8	
ПГ128	В-2	110	110	У-4г	1500	2580	1800	СМ-7	780			1					1	1									1						1		1	1	m	С-3	+			8		4		8	
ПГ129	В-2	110	110	У-4г	1500	2580	1800	СМ-7	780			1					1	1									1						1		1	1	m	С-3	+			8		4		8	
ПГ130	В-2	110	110	У-4г	1500	2580	1800	СМ-7	780			1					1	1									1						1		1	1	m	С-3	+			8		4		8	
ПГ131	В-2	110	110	У-4г	1500	2440	1800	СМ-7	640			1					1	1									1						1			1	с	С-3	+			8		4		8	
ПГ132	В-2	110	110	У-4г	1500	2580	1800	СМ-7	780			1					1	1									1						1		1	1	m	С-3	+			8		4		8	

Взам. инв. №

Подп. и дата

Инв. № подл.

Изм.	Кол.уч	Лист	№док	Подпись	Дата
					09.21

15-05-2022 НВ

Лист 2

Формат А3

ТАБЛИЦА ПАРАМЕТРОВ ВОДОРАЗБОРНЫХ КОЛОДЦЕВ

№ колодца по плану	Марка колодца по грунтовым условиям	Диаметры трубопроводов, мм		№ схемы узла	Диаметр колодца Дк, мм	Полная глубина колодца по профилю Н,мм	Высота рабочей части Н,мм	№ строительно монтажной схемы	Высота горловины с перекрытием h,мм	Объем бетона на упоры, м3 В7.5	Расход материалов																																					
											Днище			Рабочая часть									Плита перекрытия									Горловина							Соединительные элементы							
											Сборные железобетонные элементы. Серия 3.900.1-14 Выпуск1.																											при сейсмичности 9 баллов							
		Дн	dy								ПН10	ПН15	ПН20	КС10.6	КС10.9	КС15.6	КС15.9	КС15.9б	КС20.6	КС20.6б	КС20.9	КС20.9б	1ПП10-1	1ПП10-2	1ПП15-1	1ПП15-2	*2ПП15-1	*2ПП15-2	*1ПП20-1	*1ПП20-2	2ПП20-1	2ПП20-2	КО6	ПО10	ПД6	КС7.3	Тип люка	Стремянка	Гидроизоляция	МС-1	МС-2	МС-3	МС-4	МС-5	МС-6	МС-7	МС-9
1	2	3	4	5	6	7	8	9	10	11	12	13	14	15	16	17	18	19	20	21	22	23	24	25	26	27	28	29	30	31	32	33	34	35	36	37	38	39	40	41	42	43	44	45	46	47	48
ВК-1	В-2	180	25	У-1	1500	2580	1800	СМ-7	780			1					1	1							1								1		1	1	m	С-3	+			8		4		8	
ВК-2	В-2	180	25	У-1	1500	2580	1800	СМ-7	780			1					1	1							1								1		1	1	m	С-3	+			8		4		8	
ВК-3	В-2	180	25	У-1	1500	2440	1800	СМ-7	640			1					1	1							1								1			1	с	С-3	+			8		4		8	
ВК-4	В-2	180	25	У-1	1500	2440	1800	СМ-7	640			1					1	1							1								1			1	с	С-3	+			8		4		8	
ВК-5	В-2	180	25	У-1	1500	2440	1800	СМ-7	640			1					1	1							1								1			1	с	С-3	+			8		4		8	
ВК-6	В-2	180	25	У-1	1500	2440	1800	СМ-7	640			1					1	1							1								1			1	с	С-3	+			8		4		8	
ВК-7	В-2	180	25	У-1	1500	2580	1800	СМ-7	780			1					1	1							1								1		1	1	m	С-3	+			8		4		8	
ВК-8	В-2	180	25	У-1	1500	2440	1800	СМ-7	640			1					1	1							1								1			1	с	С-3	+			8		4		8	
ВК-9	В-2	180	25	У-1	1500	2440	1800	СМ-7	640			1					1	1							1								1			1	с	С-3	+			8		4		8	
ВК-10	В-2	180	25	У-1	1500	2440	1800	СМ-7	640			1					1	1							1								1			1	с	С-3	+			8		4		8	
ВК-11	В-2	180	25	У-1	1500	2440	1800	СМ-7	640			1					1	1							1								1			1	с	С-3	+			8		4		8	
ВК-12	В-2	180	25	У-1	1500	2580	1800	СМ-7	780			1					1	1							1								1		1	1	m	С-3	+			8		4		8	
ВК-13	В-2	180	25	У-1	1500	2440	1800	СМ-7	640			1					1	1							1								1			1	с	С-3	+			8		4		8	
ВК-14	В-2	180	25	У-1	1500	2440	1800	СМ-7	640			1					1	1							1								1			1	с	С-3	+			8		4		8	
ВК-15	В-2	180	25	У-1	1500	2440	1800	СМ-7	640			1					1	1							1								1			1	с	С-3	+			8		4		8	
ВК-16	В-2	180	25	У-1	1500	2440	1800	СМ-7	640			1					1	1							1								1			1	с	С-3	+			8		4		8	
ВК-17	В-2	110	25	У-1	1500	2440	1800	СМ-7	640			1					1	1							1								1			1	с	С-3	+			8		4		8	
ВК-18	В-2	110	25	У-1	1500	2440	1800	СМ-7	640			1					1	1							1								1			1	с	С-3	+			8		4		8	
ВК-19	В-2	110	25	У-1	1500	2440	1800	СМ-7	640			1					1	1							1								1			1	с	С-3	+			8		4		8	
ВК-20	В-2	160	25	У-1	1500	2440	1800	СМ-7	640			1					1	1							1								1			1	с	С-3	+			8		4		8	
ВК-21	В-2	160	25	У-1	1500	2440	1800	СМ-7	640			1					1	1							1								1			1	с	С-3	+			8		4		8	
ВК-22	В-2	160	25	У-1	1500	2440	1800	СМ-7	640			1					1	1							1								1			1	с	С-3	+			8		4		8	

Взам. инв. №

Подп. и дата

Инв. № подл.

Изм.	Кол.уч	Лист	№док	Подпись	Дата
Исполнил		Жакыпбек С.			14.02
Проверил		Байболов А.			14.02
Нор.Контро		Алибеков К.			14.02

01-02-2023 НВ

Реконструкция и строительство системы водоснабжения в с.Шалкар Карасайского района Алматинской области

Наружные сети водоснабжения

Стадия	Лист	Листов
РП	3	

Таблица параметров водоразборных колодцев

ТОО «Бірлестік» г. Шымкент - 2024 год

Формат А3

ТАБЛИЦА ПАРАМЕТРОВ ВОДОПРОВОДНЫХ КОЛОДЦЕВ

№ колодца по плану	Марка колодца по грунтовым условиям	Диаметры трубопроводов, мм		№ схемы узла	Диаметр колодца Дк, мм	Полная глубина колодца по профилю Н,мм	Высота рабочей части Н,мм	№ строительно монтажной схемы	Высота горловины с перекрытием h,мм	Объем бетона на упоры, м3 В7.5	Расход материалов																																			
											Днище			Рабочая часть									Плита перекрытия									Горловина							Соединительные элементы							
											Сборные железобетонные элементы. Серия 3.900.1-14 Выпуск1.																											при сейсмичности 9 баллов							
		Дн	dy								ПН10	ПН15	ПН20	КС10.6	КС10.9	КС15.6	КС15.9	КС15.9б	КС20.6	КС20.6б	КС20.9	КС20.9б	1ПП10-1	1ПП10-2	1ПП15-1	1ПП15-2	*2ПП15-1	*2ПП15-2	*1ПП20-1	*1ПП20-2	2ПП20-1	2ПП20-2	КО6	ПО10	ПД6	КС7.3	Тип люка	Стремянка	Гидроизоляция	МС-1	МС-2	МС-3	МС-4	МС-5	МС-6	МС-7	МС-9
1	2	3	4	5	6	7	8	9	10	11	12	13	14	15	16	17	18	19	20	21	22	23	24	25	26	27	28	29	30	31	32	33	34	35	36	37	38	39	40	41	42	43	44	45	46	47	48
ВК-23	В-2	160	25	У-1	1500	2580	1800	СМ-7	780			1					1	1							1								1		1	1	m	С-3	+			8		4		8	
ВК-24	В-2	160	25	У-1	1500	2580	1800	СМ-7	780			1					1	1							1								1		1	1	m	С-3	+			8		4		8	
ВК-25	В-2	160	25	У-1	1500	2580	1800	СМ-7	780			1					1	1							1								1		1	1	m	С-3	+			8		4		8	
ВК-26	В-2	160	25	У-1	1500	2580	1800	СМ-7	780			1					1	1							1								1		1	1	m	С-3	+			8		4		8	
ВК-27	В-2	160	25	У-1	1500	2740	2100	СМ-7	640			1				2		1							1								1			1	с	С-3	+			8		4		8	
ВК-28	В-2	160	25	У-1	1500	2440	1800	СМ-7	640			1					1	1							1								1			1	с	С-3	+			8		4		8	
ВК-29	В-2	160	25	У-1	1500	2440	1800	СМ-7	640			1					1	1							1								1			1	с	С-3	+			8		4		8	
ВК-30	В-2	110	25	У-1	1500	2440	1800	СМ-7	640			1					1	1							1								1			1	с	С-3	+			8		4		8	
ВК-31	В-2	110	25	У-1	1500	2440	1800	СМ-7	640			1					1	1							1								1			1	с	С-3	+			8		4		8	
ВК-32	В-2	110	25	У-1	1500	2440	1800	СМ-7	640			1					1	1							1								1			1	с	С-3	+			8		4		8	
ВК-33	В-2	110	25	У-1	1500	2440	1800	СМ-7	640			1					1	1							1								1			1	с	С-3	+			8		4		8	
ВК-34	В-2	110	25	У-1	1500	2440	1800	СМ-7	640			1					1	1							1								1			1	с	С-3	+			8		4		8	
ВК-35	В-2	110	25	У-1	1500	2580	1800	СМ-7	780			1					1	1							1								1		1	1	m	С-3	+			8		4		8	
ВК-36	В-2	110	25	У-1	1500	2580	1800	СМ-7	780			1					1	1							1								1		1	1	m	С-3	+			8		4		8	
ВК-37	В-2	110	25	У-1	1500	2580	1800	СМ-7	780			1					1	1							1								1		1	1	m	С-3	+			8		4		8	
ВК-38	В-2	110	25	У-1	1500	2580	1800	СМ-7	780			1					1	1							1								1		1	1	m	С-3	+			8		4		8	
ВК-39	В-2	110	25	У-1	1500	2580	1800	СМ-7	780			1					1	1							1								1		1	1	m	С-3	+			8		4		8	
ВК-40	В-2	110	25	У-1	1500	2580	1800	СМ-7	780			1					1	1							1								1		1	1	m	С-3	+			8		4		8	
ВК-41	В-2	110	25	У-1	1500	2580	1800	СМ-7	780			1					1	1							1								1		1	1	m	С-3	+			8		4		8	
ВК-42	В-2	110	25	У-1	1500	2580	1800	СМ-7	780			1					1	1							1								1		1	1	m	С-3	+			8		4		8	
ВК-43	В-2	110	25	У-1	1500	2580	1800	СМ-7	780			1					1	1							1								1		1	1	m	С-3	+			8		4		8	
ВК-44	В-2	110	25	У-1	1500	2580	1800	СМ-7	780			1					1	1							1								1		1	1	m	С-3	+			8		4		8	
ВК-45	В-2	110	25	У-1	1500	2440	1800	СМ-7	640			1					1	1							1								1			1	с	С-3	+			8		4		8	
ВК-46	В-2	110	25	У-1	1500	2440	1800	СМ-7	640			1					1	1							1								1			1	с	С-3	+			8		4		8	
ВК-47	В-2	63	25	У-1	1500	2440	1800	СМ-7	640			1					1	1							1								1			1	с	С-3	+			8		4		8	
ВК-48	В-2	110	25	У-1	1500	2580	1800	СМ-7	780			1					1	1							1								1		1	1	m	С-3	+			8		4		8	
ВК-49	В-2	110	25	У-1	1500	2440	1800	СМ-7	640			1					1	1							1								1			1	с	С-3	+			8		4		8	

Взам. инв. №

Подп. и дата

Инв. № подл.

Изм.	Кол.уч	Лист	№док	Подпись	Дата
					09.21

15-05-2022 НВ

Лист 4

Формат А3

ТАБЛИЦА ПАРАМЕТРОВ ВОДОПРОВОДНЫХ КОЛОДЦЕВ

№ колодца по плану	Марка колодца по грунтовым условиям	Диаметры трубопроводов, мм		№ схемы узла	Диаметр колодца Дк, мм	Полная глубина колодца по профилю Н,мм	Высота рабочей части Н,мм	№ строительно монтажной схемы	Высота горловины с перекрытием h,мм	Объем бетона на упоры, м3 В7.5	Расход материалов																																			
											Днище			Рабочая часть									Плита перекрытия									Горловина							Соединительные элементы							
											Сборные железобетонные элементы. Серия 3.900.1-14 Выпуск1.																											при сейсмичности 9 баллов							
		Дн	dy								ПН10	ПН15	ПН20	КС10.6	КС10.9	КС15.6	КС15.9	КС15.9б	КС20.6	КС20.6б	КС20.9	КС20.9б	1ПП10-1	1ПП10-2	1ПП15-1	1ПП15-2	*2ПП15-1	*2ПП15-2	*1ПП20-1	*1ПП20-2	2ПП20-1	2ПП20-2	КО6	ПО10	ПД6	КС7.3	Тип люка	Стремянка	Гидроизоляция	МС-1	МС-2	МС-3	МС-4	МС-5	МС-6	МС-7	МС-9
1	2	3	4	5	6	7	8	9	10	11	12	13	14	15	16	17	18	19	20	21	22	23	24	25	26	27	28	29	30	31	32	33	34	35	36	37	38	39	40	41	42	43	44	45	46	47	48
ВК-50	В-2	110	25	У-1	1500	2440	1800	СМ-7	640			1					1	1							1								1			1	с	С-3	+			8		4		8	
ВК-51	В-2	110	25	У-1	1500	2440	1800	СМ-7	640			1					1	1							1								1			1	с	С-3	+			8		4		8	
ВК-52	В-2	110	25	У-1	1500	2440	1800	СМ-7	640			1					1	1							1								1			1	с	С-3	+			8		4		8	
ВК-53	В-2	110	25	У-1	1500	2440	1800	СМ-7	640			1					1	1							1								1			1	с	С-3	+			8		4		8	
ВК-54	В-2	110	25	У-1	1500	2440	1800	СМ-7	640			1					1	1							1								1			1	с	С-3	+			8		4		8	
ВК-55	В-2	110	25	У-1	1500	2440	1800	СМ-7	640			1					1	1							1								1			1	с	С-3	+			8		4		8	
ВК-56	В-2	110	25	У-1	1500	2580	1800	СМ-7	780			1					1	1							1								1		1	1	m	С-3	+			8		4		8	
ВК-57	В-2	110	25	У-1	1500	2580	1800	СМ-7	780			1					1	1							1								1		1	1	m	С-3	+			8		4		8	
ВК-58	В-2	110	25	У-1	1500	2580	1800	СМ-7	780			1					1	1							1								1		1	1	m	С-3	+			8		4		8	
ВК-59	В-2	110	25	У-1	1500	2580	1800	СМ-7	780			1					1	1							1								1		1	1	m	С-3	+			8		4		8	
ВК-60	В-2	110	25	У-1	1500	2580	1800	СМ-7	780			1					1	1							1								1		1	1	m	С-3	+			8		4		8	
ВК-61	В-2	110	25	У-1	1500	2580	1800	СМ-7	780			1					1	1							1								1		1	1	m	С-3	+			8		4		8	
ВК-62	В-2	63	25	У-1	1500	2580	1800	СМ-7	780			1					1	1							1								1		1	1	m	С-3	+			8		4		8	
ВК-63	В-2	110	25	У-1	1500	2440	1800	СМ-7	640			1					1	1							1								1			1	с	С-3	+			8		4		8	
ВК-64	В-2	63	25	У-1	1500	2440	1800	СМ-7	640			1					1	1							1								1			1	с	С-3	+			8		4		8	
ВК-65	В-2	110	25	У-1	1500	2440	1800	СМ-7	640			1					1	1							1								1			1	с	С-3	+			8		4		8	
ВК-66	В-2	110	25	У-1	1500	2580	1800	СМ-7	780			1					1	1							1								1		1	1	m	С-3	+			8		4		8	
ВК-67	В-2	63	25	У-1	1500	2440	1800	СМ-7	640			1					1	1							1								1			1	с	С-3	+			8		4		8	
ВК-68	В-2	63	25	У-1	1500	2580	1800	СМ-7	780			1					1	1							1								1		1	1	m	С-3	+			8		4		8	
ВК-69	В-2	63	25	У-1	1500	2580	1800	СМ-7	780			1					1	1							1								1		1	1	m	С-3	+			8		4		8	
ВК-70	В-2	63	25	У-1	1500	2580	1800	СМ-7	780			1					1	1							1								1		1	1	m	С-3	+			8		4		8	
ВК-71	В-2	160	25	У-1	1500	2440	1800	СМ-7	640			1					1	1							1								1			1	с	С-3	+			8		4		8	
ВК-72	В-2	160	25	У-1	1500	2440	1800	СМ-7	640			1					1	1							1								1			1	с	С-3	+			8		4		8	
ВК-73	В-2	160	25	У-1	1500	2440	1800	СМ-7	640			1					1	1							1								1			1	с	С-3	+			8		4		8	
ВК-74	В-2	160	25	У-1	1500	2600	1800	СМ-7	800			1					1	1							1								3			1	с	С-3	+			8		4		8	
ВК-75	В-2	160	25	У-1	1500	2580	1800	СМ-7	780			1					1	1							1								1		1	1	m	С-3	+			8		4		8	
ВК-76	В-2	125	25	У-1	1500	2580	1800	СМ-7	780			1					1	1							1								1		1	1	m	С-3	+			8		4		8	

Взам. инв. №

Подп. и дата

Инв. № подл.

Изм.	Кол.уч	Лист	№док	Подпись	Дата
					09.21

15-05-2022 НВ

Лист 4

Формат А3

ТАБЛИЦА ПАРАМЕТРОВ ВОДОПРОВОДНЫХ КОЛОДЦЕВ

№ колодца по плану	Марка колодца по грунтовым условиям	Диаметры трубопроводов, мм		№ схемы узла	Диаметр колодца Дк, мм	Полная глубина колодца по профилю Н,мм	Высота рабочей части Н,мм	№ строительно монтажной схемы	Высота горловины с перекрытием h,мм	Объем бетона на упоры, м3 В7.5	Расход материалов																																			
											Днище			Рабочая часть									Плита перекрытия									Горловина							Соединительные элементы							
											Сборные железобетонные элементы. Серия 3.900.1-14 Выпуск1.																											при сейсмичности 9 баллов							
		Дн	dy								ПН10	ПН15	ПН20	КС10.6	КС10.9	КС15.6	КС15.9	КС15.9б	КС20.6	КС20.6б	КС20.9	КС20.9б	1ПП10-1	1ПП10-2	1ПП15-1	1ПП15-2	*2ПП15-1	*2ПП15-2	*1ПП20-1	*1ПП20-2	2ПП20-1	2ПП20-2	КО6	ПО10	ПД6	КС7.3	Тип люка	Стремянка	Гидроизоляция	МС-1	МС-2	МС-3	МС-4	МС-5	МС-6	МС-7	МС-9
1	2	3	4	5	6	7	8	9	10	11	12	13	14	15	16	17	18	19	20	21	22	23	24	25	26	27	28	29	30	31	32	33	34	35	36	37	38	39	40	41	42	43	44	45	46	47	48
ВК-77	В-2	125	25	У-1	1500	2580	1800	СМ-7	780			1					1	1							1								1		1	1	m	С-3	+			8		4		8	
ВК-78	В-2	125	25	У-1	1500	2580	1800	СМ-7	780			1					1	1							1								1		1	1	m	С-3	+			8		4		8	
ВК-79	В-2	125	25	У-1	1500	2580	1800	СМ-7	780			1					1	1							1								1		1	1	m	С-3	+			8		4		8	
ВК-80	В-2	110	25	У-1	1500	2440	1800	СМ-7	640			1					1	1							1								1			1	с	С-3	+			8		4		8	
ВК-81	В-2	110	25	У-1	1500	2440	1800	СМ-7	640			1					1	1							1								1			1	с	С-3	+			8		4		8	
ВК-82	В-2	110	25	У-1	1500	2440	1800	СМ-7	640			1					1	1							1								1			1	с	С-3	+			8		4		8	
ВК-83	В-2	110	25	У-1	1500	2440	1800	СМ-7	640			1					1	1							1								1			1	с	С-3	+			8		4		8	
ВК-84	В-2	110	25	У-1	1500	2440	1800	СМ-7	640			1					1	1							1								1			1	с	С-3	+			8		4		8	
ВК-85	В-2	110	25	У-1	1500	2440	1800	СМ-7	640			1					1	1							1								1			1	с	С-3	+			8		4		8	
ВК-86	В-2	110	25	У-1	1500	2440	1800	СМ-7	640			1					1	1							1								1			1	с	С-3	+			8		4		8	
ВК-87	В-2	110	25	У-1	1500	2440	1800	СМ-7	640			1					1	1							1								1			1	с	С-3	+			8		4		8	
ВК-88	В-2	110	25	У-1	1500	2440	1800	СМ-7	640			1					1	1							1								1			1	с	С-3	+			8		4		8	
ВК-89	В-2	110	25	У-1	1500	2440	1800	СМ-7	640			1					1	1							1								1			1	с	С-3	+			8		4		8	
ВК-90	В-2	110	25	У-1	1500	2580	1800	СМ-7	780			1					1	1							1								1		1	1	m	С-3	+			8		4		8	
ВК-91	В-2	110	25	У-1	1500	2580	1800	СМ-7	780			1					1	1							1								1		1	1	m	С-3	+			8		4		8	
ВК-92	В-2	110	25	У-1	1500	2440	1800	СМ-7	640			1					1	1							1								1			1	с	С-3	+			8		4		8	
ВК-93	В-2	110	25	У-1	1500	2580	1800	СМ-7	780			1					1	1							1								1		1	1	m	С-3	+			8		4		8	
ВК-94	В-2	140	25	У-1	1500	2580	1800	СМ-7	780			1					1	1							1								1		1	1	m	С-3	+			8		4		8	
ВК-95	В-2	140	25	У-1	1500	2580	1800	СМ-7	780			1					1	1							1								1		1	1	m	С-3	+			8		4		8	
ВК-96	В-2	140	25	У-1	1500	2580	1800	СМ-7	780			1					1	1							1								1		1	1	m	С-3	+			8		4		8	
ВК-97	В-2	140	25	У-1	1500	2580	1800	СМ-7	780			1					1	1							1								1		1	1	m	С-3	+			8		4		8	
ВК-98	В-2	140	25	У-1	1500	2580	1800	СМ-7	780			1					1	1							1								1		1	1	m	С-3	+			8		4		8	
ВК-99	В-2	140	25	У-1	1500	2440	1800	СМ-7	640			1					1	1							1								1			1	с	С-3	+			8		4		8	
ВК-100	В-2	140	25	У-1	1500	2440	1800	СМ-7	640			1					1	1							1								1			1	с	С-3	+			8		4		8	
ВК-101	В-2	140	25	У-1	1500	2440	1800	СМ-7	640			1					1	1							1								1			1	с	С-3	+			8		4		8	
ВК-102	В-2	140	25	У-1	1500	2440	1800	СМ-7	640			1					1	1							1								1			1	с	С-3	+			8		4		8	
ВК-103	В-2	140	25	У-1	1500	2580	1800	СМ-7	780			1					1	1															1		1	1	m	С-3	+			8		4		8	

Взам. инв. №

Подп. и дата

Инв. № подл.

Изм.	Кол.уч	Лист	№док	Подпись	Дата
					09.21

15-05-2022 НВ

Лист 4

Формат А3

ТАБЛИЦА ПАРАМЕТРОВ ВОДОПРОВОДНЫХ КОЛОДЦЕВ

№ колодца по плану	Марка колодца по грунтовым условиям	Диаметры трубопроводов, мм		№ схемы узла	Диаметр колодца Дк, мм	Полная глубина колодца по профилю Н,мм	Высота рабочей части Н,мм	№ строительно монтажной схемы	Высота горловины с перекрытием h,мм	Объем бетона на упоры, м3 В7.5	Расход материалов																																		
											Днище			Рабочая часть									Плита перекрытия									Горловина							Соединительные элементы							
											Сборные железобетонные элементы. Серия 3.900.1-14 Выпуск1.																											при сейсмичности 9 баллов							
		Дн	dy								ПН10	ПН15	ПН20	КС10.6	КС10.9	КС15.6	КС15.9	КС15.9б	КС20.6	КС20.6б	КС20.9	КС20.9б	1ПП10-1	1ПП10-2	1ПП15-1	1ПП15-2	*2ПП15-1	*2ПП15-2	*1ПП20-1	*1ПП20-2	2ПП20-1	2ПП20-2	КО6	ПО10	ПД6	КС7.3	Тип люка	Стремянка	Гидроизоляция	МС-1	МС-2	МС-3	МС-4	МС-5	МС-6	МС-7	МС-9
1	2	3	4	5	6	7	8	9	10	11	12	13	14	15	16	17	18	19	20	21	22	23	24	25	26	27	28	29	30	31	32	33	34	35	36	37	38	39	40	41	42	43	44	45	46	47	48
ВК-104	В-2	140	25	У-1	1500	2440	1800	СМ-7	640			1					1	1							1								1			1	с	С-3	+			8		4		8	
ВК-105	В-2	140	25	У-1	1500	2440	1800	СМ-7	640			1					1	1							1								1			1	с	С-3	+			8		4		8	
ВК-106	В-2	140	25	У-1	1500	2580	1800	СМ-7	780			1					1	1							1								1		1	1	m	С-3	+			8		4		8	
ВК-107	В-2	140	25	У-1	1500	2580	1800	СМ-7	780			1					1	1							1								1		1	1	m	С-3	+			8		4		8	
ВК-108	В-2	140	25	У-1	1500	2580	1800	СМ-7	780			1					1	1							1								1		1	1	m	С-3	+			8		4		8	
ВК-109	В-2	110	25	У-1	1500	2580	1800	СМ-7	780			1					1	1							1								1		1	1	m	С-3	+			8		4		8	
ВК-110	В-2	110	25	У-1	1500	2580	1800	СМ-7	780			1					1	1							1								1		1	1	m	С-3	+			8		4		8	
ВК-111	В-2	110	25	У-1	1500	2580	1800	СМ-7	780			1					1	1							1								1		1	1	m	С-3	+			8		4		8	
ВК-112	В-2	110	25	У-1	1500	2580	1800	СМ-7	780			1					1	1							1								1		1	1	m	С-3	+			8		4		8	
ВК-113	В-2	110	25	У-1	1500	2580	1800	СМ-7	780			1					1	1							1								1		1	1	m	С-3	+			8		4		8	
ВК-114	В-2	110	25	У-1	1500	2580	1800	СМ-7	780			1					1	1							1								1		1	1	m	С-3	+			8		4		8	
ВК-115	В-2	110	25	У-1	1500	2580	1800	СМ-7	780			1					1	1							1								1		1	1	m	С-3	+			8		4		8	
ВК-116	В-2	125	25	У-1	1500	2580	1800	СМ-7	780			1					1	1							1								1		1	1	m	С-3	+			8		4		8	
ВК-117	В-2	125	25	У-1	1500	2440	1800	СМ-7	640			1					1	1							1								1			1	с	С-3	+			8		4		8	
ВК-118	В-2	125	25	У-1	1500	2440	1800	СМ-7	640			1					1	1							1								1			1	с	С-3	+			8		4		8	
ВК-119	В-2	125	25	У-1	1500	2440	1800	СМ-7	640			1					1	1							1								1			1	с	С-3	+			8		4		8	
ВК-120	В-2	125	25	У-1	1500	2440	1800	СМ-7	640			1					1	1							1								1			1	с	С-3	+			8		4		8	
ВК-121	В-2	140	25	У-1	1500	2440	1800	СМ-7	640			1					1	1							1								1			1	с	С-3	+			8		4		8	
ВК-122	В-2	140	25	У-1	1500	2440	1800	СМ-7	640			1					1	1							1								1			1	с	С-3	+			8		4		8	
ВК-123	В-2	110	25	У-1	1500	2580	1800	СМ-7	780			1					1	1							1								1		1	1	m	С-3	+			8		4		8	
ВК-124	В-2	110	25	У-1	1500	2580	1800	СМ-7	780			1					1	1							1								1		1	1	m	С-3	+			8		4		8	
ВК-125	В-2	110	25	У-1	1500	2580	1800	СМ-7	780			1					1	1							1								1		1	1	m	С-3	+			8		4		8	
ВК-126	В-2	63	25	У-1	1500	2440	1800	СМ-7	640			1					1	1							1								1			1	с	С-3	+			8		4		8	
ВК-127	В-2	110	25	У-1	1500	2580	1800	СМ-7	780			1					1	1							1								1		1	1	m	С-3	+			8		4		8	
ВК-128	В-2	110	25	У-1	1500	2580	1800	СМ-7	780			1					1	1							1								1		1	1	m	С-3	+			8		4		8	
ВК-129	В-2	63	25	У-1	1500	2440	1800	СМ-7	640			1					1	1							1								1			1	с	С-3	+			8		4		8	
ВК-130	В-2	63	25	У-1	1500	2440	1800	СМ-7	640			1					1	1							1								1			1	с	С-3	+			8		4		8	

Взам. инв. №

Подп. и дата

Инв. № подл.

Изм.	Кол.уч	Лист	№док	Подпись	Дата
					09.21

15-05-2022 НВ

Лист 4

Формат А3

ТАБЛИЦА ПАРАМЕТРОВ ВОДОПРОВОДНЫХ КОЛОДЦЕВ

№ колодца по плану	Марка колодца по грунтовым условиям	Диаметры трубопроводов, мм		№ схемы узла	Диаметр колодца Дк, мм	Полная глубина колодца по профилю Н,мм	Высота рабочей части Н,мм	№ строительно монтажной схемы	Высота горловины с перекрытием h,мм	Объем бетона на упоры, м3 В7.5	Расход материалов																																			
											Днище			Рабочая часть									Плита перекрытия									Горловина							Соединительные элементы							
											Сборные железобетонные элементы. Серия 3.900.1-14 Выпуск1.																											при сейсмичности 9 баллов							
		Дн	dy								ПН10	ПН15	ПН20	КС10.6	КС10.9	КС15.6	КС15.9	КС15.9б	КС20.6	КС20.6б	КС20.9	КС20.9б	1ПП10-1	1ПП10-2	1ПП15-1	1ПП15-2	*2ПП15-1	*2ПП15-2	*1ПП20-1	*1ПП20-2	2ПП20-1	2ПП20-2	КО6	ПО10	ПД6	КС7.3	Тип люка	Стремянка	Гидроизоляция	МС-1	МС-2	МС-3	МС-4	МС-5	МС-6	МС-7	МС-9
1	2	3	4	5	6	7	8	9	10	11	12	13	14	15	16	17	18	19	20	21	22	23	24	25	26	27	28	29	30	31	32	33	34	35	36	37	38	39	40	41	42	43	44	45	46	47	48
ВК-131	В-2	110	25	У-1	1500	2440	1800	СМ-7	640			1					1	1							1								1			1	с	С-3	+			8		4		8	
ВК-132	В-2	110	25	У-1	1500	2440	1800	СМ-7	640			1					1	1							1								1			1	с	С-3	+			8		4		8	
ВК-133	В-2	110	25	У-1	1500	2440	1800	СМ-7	640			1					1	1							1								1			1	с	С-3	+			8		4		8	
ВК-134	В-2	110	25	У-1	1500	2580	1800	СМ-7	780			1					1	1							1								1		1	1	m	С-3	+			8		4		8	
ВК-135	В-2	110	25	У-1	1500	2580	1800	СМ-7	780			1					1	1							1								1		1	1	m	С-3	+			8		4		8	
ВК-136	В-2	110	25	У-1	1500	2580	1800	СМ-7	780			1					1	1							1								1		1	1	m	С-3	+			8		4		8	
ВК-137	В-2	110	25	У-1	1500	2580	1800	СМ-7	780			1					1	1							1								1		1	1	m	С-3	+			8		4		8	
ВК-138	В-2	63	25	У-1	1500	2440	1800	СМ-7	640			1					1	1							1								1			1	с	С-3	+			8		4		8	
ВК-139	В-2	63	25	У-1	1500	2440	1800	СМ-7	640			1					1	1							1								1			1	с	С-3	+			8		4		8	
ВК-139/1	В-2	63	25	У-1	1500	2440	1800	СМ-7	640			1					1	1							1								1			1	с	С-3	+			8		4		8	
ВК-140	В-2	110	25	У-1	1500	2440	1800	СМ-7	640			1					1	1							1								1			1	с	С-3	+			8		4		8	
ВК-141	В-2	110	25	У-1	1500	2440	1800	СМ-7	640			1					1	1							1								1			1	с	С-3	+			8		4		8	
ВК-142	В-2	110	25	У-1	1500	2440	1800	СМ-7	640			1					1	1							1								1			1	с	С-3	+			8		4		8	
ВК-143	В-2	110	25	У-1	1500	2440	1800	СМ-7	640			1					1	1							1								1			1	с	С-3	+			8		4		8	
ВК-144	В-2	110	25	У-1	1500	2440	1800	СМ-7	640			1					1	1							1								1			1	с	С-3	+			8		4		8	
ВК-145	В-2	110	25	У-1	1500	2440	1800	СМ-7	640			1					1	1							1								1			1	с	С-3	+			8		4		8	
ВК-146	В-2	110	25	У-1	1500	2580	1800	СМ-7	780			1					1	1							1								1		1	1	m	С-3	+			8		4		8	
ВК-147	В-2	110	25	У-1	1500	2580	1800	СМ-7	780			1					1	1							1								1		1	1	m	С-3	+			8		4		8	
ВК-148	В-2	140	25	У-1	1500	2580	1800	СМ-7	780			1					1	1							1								1		1	1	m	С-3	+			8		4		8	
ВК-149	В-2	140	25	У-1	1500	2660	1800	СМ-7	860			1					1	1							1								2		1	1	m	С-3	+			8		4		8	
ВК-150	В-2	140	25	У-1	1500	2580	1800	СМ-7	780			1					1	1							1								1		1	1	m	С-3	+			8		4		8	
ВК-151	В-2	140	25	У-1	1500	2580	1800	СМ-7	780			1					1	1							1								1		1	1	m	С-3	+			8		4		8	
ВК-152	В-2	140	25	У-1	1500	2580	1800	СМ-7	780			1					1	1							1								1		1	1	m	С-3	+			8		4		8	
ВК-153	В-2	140	25	У-1	1500	2580	1800	СМ-7	780			1					1	1							1								1		1	1	m	С-3	+			8		4		8	
ВК-154	В-2	140	25	У-1	1500	2580	1800	СМ-7	780			1					1	1							1								1		1	1	m	С-3	+			8		4		8	
ВК-155	В-2	140	25	У-1	1500	2580	1800	СМ-7	780			1					1	1							1								1		1	1	m	С-3	+			8		4		8	
ВК-156	В-2	140	25	У-1	1500	2580	1800	СМ-7	780			1					1	1							1								1		1	1	m	С-3	+			8		4		8	
ВК-157	В-2	140	25	У-1	1500	2580	1800	СМ-7	780			1					1	1							1								1		1	1	m	С-3	+			8		4		8	

Взам. инв. №

Подп. и дата

Инв. № подл.

Изм.	Кол.уч	Лист	№док	Подпись	Дата
					09.21

15-05-2022 НВ

Формат А3

ТАБЛИЦА ПАРАМЕТРОВ ВОДОПРОВОДНЫХ КОЛОДЦЕВ

№ колодца по плану	Марка колодца по грунтовым условиям	Диаметры трубопроводов, мм		№ схемы узла	Диаметр колодца Дк, мм	Полная глубина колодца по профилю Н,мм	Высота рабочей части Н,мм	№ строительно монтажной схемы	Высота горловины с перекрытием h,мм	Объем бетона на упоры, м3 В7.5	Расход материалов																																			
											Днище			Рабочая часть									Плита перекрытия									Горловина							Соединительные элементы							
											Сборные железобетонные элементы. Серия 3.900.1-14 Выпуск1.																											при сейсмичности 9 баллов							
		Дн	dy								ПН10	ПН15	ПН20	КС10.6	КС10.9	КС15.6	КС15.9	КС15.9б	КС20.6	КС20.6б	КС20.9	КС20.9б	1ПП10-1	1ПП10-2	1ПП15-1	1ПП15-2	*2ПП15-1	*2ПП15-2	*1ПП20-1	*1ПП20-2	2ПП20-1	2ПП20-2	КО6	ПО10	ПД6	КС7.3	Тип люка	Стремянка	Гидроизоляция	МС-1	МС-2	МС-3	МС-4	МС-5	МС-6	МС-7	МС-9
1	2	3	4	5	6	7	8	9	10	11	12	13	14	15	16	17	18	19	20	21	22	23	24	25	26	27	28	29	30	31	32	33	34	35	36	37	38	39	40	41	42	43	44	45	46	47	48
ВК-158	В-2	140	25	У-1	1500	2580	1800	СМ-7	780			1					1	1							1								1		1	1	m	С-3	+			8		4		8	
ВК-159	В-2	140	25	У-1	1500	2580	1800	СМ-7	780			1					1	1							1								1		1	1	m	С-3	+			8		4		8	
ВК-160	В-2	140	25	У-1	1500	2440	1800	СМ-7	640			1					1	1							1								1			1	с	С-3	+			8		4		8	
ВК-161	В-2	140	25	У-1	1500	2440	1800	СМ-7	640			1					1	1							1								1			1	с	С-3	+			8		4		8	
ВК-162	В-2	140	25	У-1	1500	2440	1800	СМ-7	640			1					1	1							1								1			1	с	С-3	+			8		4		8	
ВК-163	В-2	140	25	У-1	1500	2440	1800	СМ-7	640			1					1	1							1								1			1	с	С-3	+			8		4		8	
ВК-164	В-2	140	25	У-1	1500	2440	1800	СМ-7	640			1					1	1							1								1			1	с	С-3	+			8		4		8	
ВК-165	В-2	110	25	У-1	1500	2580	1800	СМ-7	780			1					1	1							1								1		1	1	m	С-3	+			8		4		8	
ВК-166	В-2	110	25	У-1	1500	2580	1800	СМ-7	780			1					1	1							1								1		1	1	m	С-3	+			8		4		8	
ВК-167	В-2	110	25	У-1	1500	2580	1800	СМ-7	780			1					1	1							1								1		1	1	m	С-3	+			8		4		8	
ВК-168	В-2	110	25	У-1	1500	2580	1800	СМ-7	780			1					1	1							1								1		1	1	m	С-3	+			8		4		8	
ВК-169	В-2	110	25	У-1	1500	2580	1800	СМ-7	780			1					1	1							1								1		1	1	m	С-3	+			8		4		8	
ВК-170	В-2	110	25	У-1	1500	2580	1800	СМ-7	780			1					1	1							1								1		1	1	m	С-3	+			8		4		8	
ВК-171	В-2	110	25	У-1	1500	2580	1800	СМ-7	780			1					1	1							1								1		1	1	m	С-3	+			8		4		8	
ВК-172	В-2	110	25	У-1	1500	2580	1800	СМ-7	780			1					1	1							1								1		1	1	m	С-3	+			8		4		8	
ВК-173	В-2	110	25	У-1	1500	2580	1800	СМ-7	780			1					1	1							1								1		1	1	m	С-3	+			8		4		8	
ВК-174	В-2	110	25	У-1	1500	2580	1800	СМ-7	780			1					1	1							1								1		1	1	m	С-3	+			8		4		8	
ВК-175	В-2	110	25	У-1	1500	2580	1800	СМ-7	780			1					1	1							1								1		1	1	m	С-3	+			8		4		8	
ВК-176	В-2	110	25	У-1	1500	2580	1800	СМ-7	780			1					1	1							1								1		1	1	m	С-3	+			8		4		8	
ВК-177	В-2	110	25	У-1	1500	2580	1800	СМ-7	780			1					1	1							1								1		1	1	m	С-3	+			8		4		8	
ВК-178	В-2	110	25	У-1	1500	2580	1800	СМ-7	780			1					1	1							1								1		1	1	m	С-3	+			8		4		8	
ВК-179	В-2	110	25	У-1	1500	2580	1800	СМ-7	780			1					1	1							1								1		1	1	m	С-3	+			8		4		8	
ВК-180	В-2	110	25	У-1	1500	2580	1800	СМ-7	780			1					1	1							1								1		1	1	m	С-3	+			8		4		8	
ВК-181	В-2	110	25	У-1	1500	2580	1800	СМ-7	780			1					1	1							1								1		1	1	m	С-3	+			8		4		8	
ВК-182	В-2	110	25	У-1	1500	2580	1800	СМ-7	780			1					1	1							1								1		1	1	m	С-3	+			8		4		8	
ВК-183	В-2	110	25	У-1	1500	2580	1800	СМ-7	780			1					1	1							1								1		1	1	m	С-3	+			8		4		8	
ВК-184	В-2	110	25	У-1	1500	2580	1800	СМ-7	780			1					1	1							1								1		1	1	m	С-3	+			8		4		8	

Взам. инв. №

Подп. и дата

Инв. № подл.

ТАБЛИЦА ПАРАМЕТРОВ ВОДОПРОВОДНЫХ КОЛОДЦЕВ

№ колодца по плану	Марка колодца по грунтовым условиям	Диаметры трубопроводов, мм		№ схемы узла	Диаметр колодца Дк, мм	Полная глубина колодца по профилю Н,мм	Высота рабочей части Н,мм	№ строительно монтажной схемы	Высота горловины с перекрытием h,мм	Объем бетона на упоры, м3 В7.5	Расход материалов																																			
											Днище			Рабочая часть									Плита перекрытия									Горловина							Соединительные элементы							
											Сборные железобетонные элементы. Серия 3.900.1-14 Выпуск1.																											при сейсмичности 9 баллов							
		Дн	dy								ПН10	ПН15	ПН20	КС10.6	КС10.9	КС15.6	КС15.9	КС15.9б	КС20.6	КС20.6б	КС20.9	КС20.9б	1ПП10-1	1ПП10-2	1ПП15-1	1ПП15-2	*2ПП15-1	*2ПП15-2	*1ПП20-1	*1ПП20-2	2ПП20-1	2ПП20-2	КО6	ПО10	ПД6	КС7.3	Тип люка	Стремянка	Гидроизоляция	МС-1	МС-2	МС-3	МС-4	МС-5	МС-6	МС-7	МС-9
1	2	3	4	5	6	7	8	9	10	11	12	13	14	15	16	17	18	19	20	21	22	23	24	25	26	27	28	29	30	31	32	33	34	35	36	37	38	39	40	41	42	43	44	45	46	47	48
ВК-185	В-2	110	25	У-1	1500	2580	1800	СМ-7	780			1					1	1							1								1		1	1	m	С-3	+			8		4		8	
ВК-186	В-2	63	25	У-1	1500	2580	1800	СМ-7	780			1					1	1							1								1		1	1	m	С-3	+			8		4		8	
ВК-187	В-2	140	25	У-1	1500	2580	1800	СМ-7	780			1					1	1							1								1		1	1	m	С-3	+			8		4		8	
ВК-188	В-2	110	25	У-1	1500	2580	1800	СМ-7	780			1					1	1							1								1		1	1	m	С-3	+			8		4		8	
ВК-189	В-2	110	25	У-1	1500	2580	1800	СМ-7	780			1					1	1							1								1		1	1	m	С-3	+			8		4		8	
ВК-190	В-2	110	25	У-1	1500	2580	1800	СМ-7	780			1					1	1							1								1		1	1	m	С-3	+			8		4		8	
ВК-191	В-2	110	25	У-1	1500	2580	1800	СМ-7	780			1					1	1							1								1		1	1	m	С-3	+			8		4		8	
ВК-192	В-2	110	25	У-1	1500	2580	1800	СМ-7	780			1					1	1							1								1		1	1	m	С-3	+			8		4		8	
ВК-193	В-2	110	25	У-1	1500	2580	1800	СМ-7	780			1					1	1							1								1		1	1	m	С-3	+			8		4		8	
ВК-194	В-2	110	25	У-1	1500	2580	1800	СМ-7	780			1					1	1							1								1		1	1	m	С-3	+			8		4		8	
ВК-195	В-2	110	25	У-1	1500	2580	1800	СМ-7	780			1					1	1							1								1		1	1	m	С-3	+			8		4		8	
ВК-196	В-2	110	25	У-1	1500	2580	1800	СМ-7	780			1					1	1							1								1		1	1	m	С-3	+			8		4		8	
ВК-197	В-2	110	25	У-1	1500	2580	1800	СМ-7	780			1					1	1							1								1		1	1	m	С-3	+			8		4		8	
ВК-198	В-2	110	25	У-1	1500	2580	1800	СМ-7	780			1					1	1							1								1		1	1	m	С-3	+			8		4		8	
ВК-199	В-2	110	25	У-1	1500	2580	1800	СМ-7	780			1					1	1							1								1		1	1	m	С-3	+			8		4		8	
ВК-200	В-2	110	25	У-1	1500	2580	1800	СМ-7	780			1					1	1							1								1		1	1	m	С-3	+			8		4		8	
ВК-201	В-2	110	25	У-1	1500	2580	1800	СМ-7	780			1					1	1							1								1		1	1	m	С-3	+			8		4		8	
ВК-202	В-2	110	25	У-1	1500	2580	1800	СМ-7	780			1					1	1							1								1		1	1	m	С-3	+			8		4		8	
ВК-203	В-2	110	25	У-1	1500	2580	1800	СМ-7	780			1					1	1							1								1		1	1	m	С-3	+			8		4		8	
ВК-204	В-2	110	25	У-1	1500	2580	1800	СМ-7	780			1					1	1							1								1		1	1	m	С-3	+			8		4		8	
ВК-205	В-2	110	25	У-1	1500	2580	1800	СМ-7	780			1					1	1							1								1		1	1	m	С-3	+			8		4		8	
ВК-206	В-2	110	25	У-1	1500	2580	1800	СМ-7	780			1					1	1							1								1		1	1	m	С-3	+			8		4		8	
ВК-207	В-2	110	25	У-1	1500	2580	1800	СМ-7	780			1					1	1							1								1		1	1	m	С-3	+			8		4		8	
ВК-208	В-2	110	25	У-1	1500	2580	1800	СМ-7	780			1					1	1							1								1		1	1	m	С-3	+			8		4		8	
ВК-209	В-2	110	25	У-1	1500	2580	1800	СМ-7	780			1					1	1							1								1		1	1	m	С-3	+			8		4		8	
ВК-210	В-2	110	25	У-1	1500	2580	1800	СМ-7	780			1					1	1															1		1	1	m	С-3	+			8		4		8	
ВК-211	В-2	110	25	У-1	1500	2580	1800	СМ-7	780			1					1	1															1		1	1	m	С-3	+			8		4		8	

Взам. инв. №

Подп. и дата

Инв. № подл.

Изм.	Кол.уч	Лист	№док	Подпись	Дата
					09.21

15-05-2022 НВ

Лист 4

Формат А3

ТАБЛИЦА ПАРАМЕТРОВ ВОДОПРОВОДНЫХ КОЛОДЦЕВ

№ колодца по плану	Марка колодца по грунтовым условиям	Диаметры трубопроводов, мм		№ схемы узла	Диаметр колодца Дк, мм	Полная глубина колодца по профилю Н,мм	Высота рабочей части Н,мм	№ строительно монтажной схемы	Высота горловины с перекрытием h,мм	Объем бетона на упоры, м3 В7.5	Расход материалов																																			
											Днище			Рабочая часть									Плита перекрытия									Горловина							Соединительные элементы							
											Сборные железобетонные элементы. Серия 3.900.1-14 Выпуск1.																											при сейсмичности 9 баллов							
		Дн	dy								ПН10	ПН15	ПН20	КС10.6	КС10.9	КС15.6	КС15.9	КС15.9б	КС20.6	КС20.6б	КС20.9	КС20.9б	1ПП10-1	1ПП10-2	1ПП15-1	1ПП15-2	*2ПП15-1	*2ПП15-2	*1ПП20-1	*1ПП20-2	2ПП20-1	2ПП20-2	КО6	ПО10	ПД6	КС7.3	Тип люка	Стремянка	Гидроизоляция	МС-1	МС-2	МС-3	МС-4	МС-5	МС-6	МС-7	МС-9
1	2	3	4	5	6	7	8	9	10	11	12	13	14	15	16	17	18	19	20	21	22	23	24	25	26	27	28	29	30	31	32	33	34	35	36	37	38	39	40	41	42	43	44	45	46	47	48
ВК-212	В-2	110	25	У-1	1500	2580	1800	СМ-7	780			1					1	1							1								1		1	1	m	С-3	+			8		4		8	
ВК-213	В-2	110	25	У-1	1500	2580	1800	СМ-7	780			1					1	1							1								1		1	1	m	С-3	+			8		4		8	
ВК-214	В-2	110	25	У-1	1500	2580	1800	СМ-7	780			1					1	1							1								1		1	1	m	С-3	+			8		4		8	
ВК-215	В-2	110	25	У-1	1500	2580	1800	СМ-7	780			1					1	1							1								1		1	1	m	С-3	+			8		4		8	
ВК-216	В-2	110	25	У-1	1500	2580	1800	СМ-7	780			1					1	1							1								1		1	1	m	С-3	+			8		4		8	
ВК-217	В-2	110	25	У-1	1500	2580	1800	СМ-7	780			1					1	1							1								1		1	1	m	С-3	+			8		4		8	
ВК-218	В-2	110	25	У-1	1500	2580	1800	СМ-7	780			1					1	1							1								1		1	1	m	С-3	+			8		4		8	
ВК-219	В-2	110	25	У-1	1500	2580	1800	СМ-7	780			1					1	1							1								1		1	1	m	С-3	+			8		4		8	
ВК-220	В-2	110	25	У-1	1500	2580	1800	СМ-7	780			1					1	1							1								1		1	1	m	С-3	+			8		4		8	
ВК-221	В-2	110	25	У-1	1500	2580	1800	СМ-7	780			1					1	1							1								1		1	1	m	С-3	+			8		4		8	
ВК-222	В-2	110	25	У-1	1500	2580	1800	СМ-7	780			1					1	1							1								1		1	1	m	С-3	+			8		4		8	
ВК-223	В-2	110	25	У-1	1500	2580	1800	СМ-7	780			1					1	1							1								1		1	1	m	С-3	+			8		4		8	
ВК-224	В-2	110	25	У-1	1500	2580	1800	СМ-7	780			1					1	1							1								1		1	1	m	С-3	+			8		4		8	
ВК-225	В-2	110	25	У-1	1500	2580	1800	СМ-7	780			1					1	1							1								1		1	1	m	С-3	+			8		4		8	
ВК-226	В-2	110	25	У-1	1500	2580	1800	СМ-7	780			1					1	1							1								1		1	1	m	С-3	+			8		4		8	
ВК-227	В-2	110	25	У-1	1500	2580	1800	СМ-7	780			1					1	1							1								1		1	1	m	С-3	+			8		4		8	
ВК-228	В-2	110	25	У-1	1500	2580	1800	СМ-7	780			1					1	1							1								1		1	1	m	С-3	+			8		4		8	
ВК-229	В-2	110	25	У-1	1500	2580	1800	СМ-7	780			1					1	1							1								1		1	1	m	С-3	+			8		4		8	
ВК-230	В-2	110	25	У-1	1500	2580	1800	СМ-7	780			1					1	1							1								1		1	1	m	С-3	+			8		4		8	
ВК-231	В-2	110	25	У-1	1500	2580	1800	СМ-7	780			1					1	1							1								1		1	1	m	С-3	+			8		4		8	
ВК-232	В-2	110	25	У-1	1500	2580	1800	СМ-7	780			1					1	1							1								1		1	1	m	С-3	+			8		4		8	
ВК-233	В-2	110	25	У-1	1500	2580	1800	СМ-7	780			1					1	1							1								1		1	1	m	С-3	+			8		4		8	
ВК-234	В-2	110	25	У-1	1500	2580	1800	СМ-7	780			1					1	1							1								1		1	1	m	С-3	+			8		4		8	
ВК-235	В-2	110	25	У-1	1500	2580	1800	СМ-7	780			1					1	1							1								1		1	1	m	С-3	+			8		4		8	
ВК-236	В-2	110	25	У-1	1500	2580	1800	СМ-7	780			1					1	1							1								1		1	1	m	С-3	+			8		4		8	

Взам. инв. №

Подп. и дата

Инв. № подл.

Позиция	Наименование и техническая характеристика	Тип, марка, обозначение документа, опросного листа	Код продукции	Поставщик	Единица измерения	Коли-чество	Масса единицы, кг	Примечания
1	2	3	4	5	6	7	8	9
1	Труба полиэтиленовая Ø 180 х 10,7 мм, PE100 SDR17 "питьевая"	ГОСТ 18599-2001			м	4963,10	5,71	
2	Труба полиэтиленовая Ø 160 х 9,5 мм, PE100 SDR17 "питьевая"	ГОСТ 18599-2001			м	1284,60	4,51	
3	Труба полиэтиленовая Ø 140 х 8,3 мм, PE100 SDR17 "питьевая"	ГОСТ 18599-2001			м	3118,40	3,46	
4	Труба полиэтиленовая Ø 125 х 7,4 мм, PE100 SDR17 "питьевая"	ГОСТ 18599-2001			м	581.70	2,16	
5	Труба полиэтиленовая Ø 110 х 6,6 мм, PE100 SDR17 "питьевая"	ГОСТ 18599-2001			м	12314,70	2,16	
6	Труба полиэтиленовая Ø 63 х 3,8 мм, PE100 SDR17 "питьевая"	ГОСТ 18599-2001			м	708,70	0,715	
7	Труба полиэтиленовая Ø 25 х 2,3 мм, PE100 SDR11 "питьевая"	ГОСТ 18599-2001			м	22318,0	0,169	
8	(Глубина заложения Н=-2,00м)							
9	Промывка и дезинфекция трубопроводов				м	45289.20		
10	Гидравлическое испытание трубопроводов				м	45289.20		
11	Отводы Ø63мм полиэтиленовая PE100 SDR17	ГОСТ 18599-2001			шт	7		
12	Отводы Ø110мм полиэтиленовая PE100 SDR17	ГОСТ 18599-2001			шт	60		
13	Отводы Ø125мм полиэтиленовая PE100 SDR17	ГОСТ 18599-2001			шт	4		
14	Отводы Ø140мм полиэтиленовая PE100 SDR17	ГОСТ 18599-2001			шт	25		
15	Отводы Ø160мм полиэтиленовая PE100 SDR17	ГОСТ 18599-2001			шт	12		
16	Отводы Ø180мм полиэтиленовая PE100 SDR17	ГОСТ 18599-2001			шт	43		
17	Втулка под фланец PE 100 SDR17 Ø180мм	ГОСТ 18599-2001			шт	32		
18	Втулка под фланец PE 100 SDR17 Ø160мм	ГОСТ 18599-2001			шт	20		
19	Втулка под фланец PE 100 SDR17 Ø140мм	ГОСТ 18599-2001			шт	65		
20	Втулка под фланец PE 100 SDR17 Ø125мм	ГОСТ 18599-2001			шт	14		
21	Втулка под фланец PE 100 SDR17 Ø110мм	ГОСТ 18599-2001			шт	196		
22	Втулка под фланец PE 100 SDR17 Ø63мм	ГОСТ 18599-2001			шт	11		
23	Колодцы круглые из сборного железобетона Ø1500 мм	ТПР 901-09-11.84 Ал. II			шт	360		
24	Колодцы круглые из сборного железобетона Ø2000 мм	ТПР 901-09-11.84 Ал. II			шт	7		
	Колодцы прямоугольные из бетона 2000х2500 мм	ТПР 901-09-11.84 Ал. IV			шт	2		
25	Бетонная отмостка вокруг люков колодцев t=15см. Бетон В7.5, 5,34м^2				м^3	114,54		
26	Люк чугунный типа "С"	ГОСТ 3634-99			шт	143	60	
27	Люк чугунный типа "Т"	ГОСТ 3634-99			шт	226	90	
28	Стремянка С-3/С-6	ТП 901-09-11.84 Ал. V			шт	367/2		
29	Фланцы стальные плоские приварные Ру1,0МПа (10кгс/см2) Ду200	ГОСТ 12820-80			шт	46	8,05	

Взам. инв. №

Подп. и дата

Инв. № подл.

Изм.	Кол.уч	Лист	№док	Подпись	Дата
Исполнил		Жакыпбек С.			14.02
Проверил		Байболов А.			14.02
Нор.Контро		Алибеков К.			14.02

01-02-2023 НВ .СО

Реконструкция и строительство системы водоснабжения в с.Шалкар Карасайского района Алматинской области

Наружные сети водоснабжения

Стадия	Лист	Листов
РП	1	4

Спецификация оборудования изделии и материалов

ТОО «Бірлестік»
г. Шымкент - 2024 год

Формат А3

Позиция	Наименование и техническая характеристика	Тип, марка, обозначение документа, опросного листа	Код продукции	Поставщик	Единица измерения	Коли-чество	Масса единицы, кг	Примечания
1	2	3	4	5	шт	7	8	9
30	Фланцы стальные плоские приварные Ру1,0МПа (10кгс/см2) Dy150	ГОСТ 12820-80			шт	126	6,62	
31	Фланцы стальные плоские приварные Ру1,0МПа (10кгс/см2) Dy125	ГОСТ 12820-80			шт	76	5,40	
32	Фланцы стальные плоские приварные Ру1,0МПа (10кгс/см2) Dy100	ГОСТ 12820-80			шт	265	3,81	
33	Фланцы стальные плоские приварные Ру1,0МПа (10кгс/см2) Dy50	ГОСТ 12820-80			шт	15	2,06	
34	Фланцы ст. свободные на приварном кольце Ру1,0 МПа (10кгс/см2) Dy=200	ГОСТ 12822-80*			шт	32	8,19	
35	Фланцы ст. свободные на приварном кольце Ру1,0 МПа (10кгс/см2) Dy=150	ГОСТ 12822-80*			шт	82	7,5	
36	Фланцы ст. свободные на приварном кольце Ру1,0 МПа (10кгс/см2) Dy=125	ГОСТ 12822-80*			шт	14	6,09	
37	Фланцы ст. свободные на приварном кольце Ру1,0 МПа (10кгс/см2) Dy100	ГОСТ 12822-80*			шт	196	4,34	
38	Фланцы ст. свободные на приварном кольце Ру1,0 МПа (10кгс/см2) Dy50	ГОСТ 12822-80*			шт	11	2,27	
39	Вентиль муфтовый Ду=32				шт	26		
40	Вантуз DN50				шт	6		
41	Заглушка DN100				шт	3	1,20	
42	Задвижка чугунная с обрезиненым клином DN50 класс герметичности А	30ч39р, Ру 1 МПа			шт	4	22,0	
43	Задвижка чугунная с обрезиненым клином DN100 класс герметичности А	30ч39р, Ру 1 МПа			шт	31	22,0	
44	Задвижка чугунная с обрезиненым клином DN125 класс герметичности А	30ч39р, Ру 1 МПа			шт	2	30,0	
45	Задвижка чугунная с обрезиненым клином DN150 класс герметичности А	30ч39р, Ру 1 МПа			шт	15	39,0	
46	Задвижка чугунная с обрезиненым клином DN200 класс герметичности А	30ч39р, Ру 1 МПа			шт	8	60,0	
47	Опора бетонная под задвижку (комплект)				шт	58		
а)	Бетон кл. В7,5				$м^3$	0,072		
б)	Хомут из полосовой стали 50х8 L=400мм	ГОСТ 103-93			кг	1,04		
в)	Болт анкерный М20	ГОСТ 7798-70*			шт	4	0,133	
48	Флуоресцентный указатель пожарного гидранта	СТ РК ГОСТ Р 12.4.026-2002.			шт	82		
49	Пожарные гидранты H=1750 мм	ГОСТ 8220-85			шт	81		
50	Пожарные гидранты H=2000 мм	ГОСТ 8220-85			шт	1		
51	Пожарная подставка из стальных труб, с изоляцей ВУС, DN100							
	(ф133х4,0, L=0,3, ф114х4,0, L=0,4)	ГОСТ 10704-91 ГОСТ 9.602-2016			шт	40	8,85	
52	Пожарная подставка из стальных труб, с изоляцей ВУС, DN125 (ф133х4,0, L=0,7)	ГОСТ 10704-91 ГОСТ 9.602-2016			шт	2	11,46	
53	Пожарная подставка из стальных труб, с изоляцей ВУС DN150							
	(ф159х5,0, L=0,5, ф133х4,0, L=0,3)	ГОСТ 10704-91 ГОСТ 9.602-2016			шт	12	15.86	
54	Пожарная подставка из стальных труб, с изоляцей ВУС DN200							
	(ф219х5,0, L=0,5, ф133х4,0, L=0,3)	ГОСТ 10704-91 ГОСТ 9.602-2016			шт	7	20,2	
55	Тройник с пожарной подставкой из стальных труб, с изоляцей ВУС DN 133х4,0							
	L=0,3, 114х4,0 L=0,6	ГОСТ 10704-91/ГОСТ 9.602-2005			шт	7	10,33	изготовить на месте
56	Тройник с пожарной подставкой из стальных труб, с изоляцей ВУС DN 133х4,0							
	L=0,3, 114х4,0 L=0,4, 57х3,0 L=0,15	ГОСТ 10704-91/ГОСТ 9.602-2005			шт	3	8,85	изготовить на месте

Взам. инв. №

Подп. и дата

Инв. № подл.

Позиция	Наименование и техническая характеристика	Тип, марка, обозначение документа, опросного листа	Код продукции	Поставщик	Единица измерения	Коли-чество	Масса единицы, кг	Примечания
1	2	3	4	5	6	7	8	9
57	Тройник с пожарной подставкой из стальных труб, с изоляцей ВУС DN 159х5,0							
	L=0,5, 133х4,0 L=0,3, 114х4,0 L=0,2	ГОСТ 10704-91/ГОСТ 9.602-2005			шт	5	15,49	изготовить на месте
58	Тройник с пожарной подставкой из стальных труб, с изоляцей ВУС DN 219х5,0							
	L=0,75, 133х4,0 L=0,3	ГОСТ 10704-91/ГОСТ 9.602-2005			шт	2	23,61	изготовить на месте
59	Тройник с пожарной подставкой из стальных труб, с изоляцей ВУС DN 219х5,0							
	L=0,5, 133х4,0 L=0,3, 114х4.0 L=0,225	ГОСТ 10704-91/ГОСТ 9.602-2005			шт	1	19,73	изготовить на месте
60	Тройник с пожарной подставкой из стальных труб, с изоляцей ВУС DN 219х5,0							
	L=0,5, 159х5.0 L=0,225, 133х4,0 L=0,3	ГОСТ 10704-91/ГОСТ 9.602-2005			шт	1	21,76	изготовить на месте
61	Тройник из стальных труб с изоляции ВУС DN 114х4,0 L=0,4, 57х3,0 L=0,15	ГОСТ 10704-91/ГОСТ 9.602-2005			шт	8	5,03	изготовить на месте
62	Тройник из стальных труб с изоляции ВУС DN100 (114х4,0 L=0,6)	ГОСТ 10704-91/ГОСТ 9.602-2005			шт	21	6,51	изготовить на месте
63	Тройник из стальных труб с изоляции ВУС DN 133х4,0 L=0,4, 114х4,0 L=0,2	ГОСТ 10704-91/ГОСТ 9.602-2005			шт	4	7,26	изготовить на месте
64	Тройник из стальных труб с изоляции ВУС DN 159х5,0 L=0,75	ГОСТ 10704-91/ГОСТ 9.602-2005			шт	6	14,24	изготовить на месте
65	Тройник из стальных труб с изоляции ВУС DN 159х5,0 L=0,5, 114х4,0 L=0,2	ГОСТ 10704-91/ГОСТ 9.602-2005			шт	15	11,67	изготовить на месте
66	Тройник из стальных труб с изоляции ВУС DN 219х5,0 L=0,75	ГОСТ 10704-91/ГОСТ 9.602-2005			шт	5	19,79	изготовить на месте
67	Тройник из стальных труб с изоляции ВУС DN 219х5,0 L=0,5, 114х4.0 L=0,225	ГОСТ 10704-91/ГОСТ 9.602-2005			шт	1	15,91	изготовить на месте
68	Переходы бесшовные приварные из стали DN100-50	ГОСТ 17378-2001			шт	6	1	
69	Переходы бесшовные приварные из стали DN150-100	ГОСТ 17378-2001			шт	7	2,3	
70	Переходы бесшовные приварные из стали DN150-125	ГОСТ 17378-2001			шт	2	2,3	
71	Переходы бесшовные приварные из стали DN200-150	ГОСТ 17378-2001			шт	1	8,3	изготовить на месте
72	Тройник из стальных труб с изоляции ВУС DN 114х4,0 L=0.2, 32х1,8 L=0,1	ГОСТ 10704-91 ГОСТ 9.602-2016			шт	21	2,3	изготовить на месте
73	Тройник из стальных труб с изоляции ВУС DN 133х4,0 L=0.2, 32х1,8 L=0,1	ГОСТ 10704-91 ГОСТ 9.602-2016			шт	1	2,86	изготовить на месте
74	Тройник из стальных труб с изоляции ВУС DN 159х5,0 L=0.2, 32х1,8 L=0,1	ГОСТ 10704-91 ГОСТ 9.602-2016			шт	9	2,86	изготовить на месте
75	Тройник из стальных труб с изоляции ВУС DN 219х5,0 L=0.2, 32х1,8 L=0,1	ГОСТ 10704-91 ГОСТ 9.602-2016			шт	2	5,41	изготовить на месте
76	Крестовина с пожарной подставкой из стальных труб, с изоляцей ВУС							
	DN 159х5,0 L=1,0, 133х4,0 L=0,3	ГОСТ 10704-91/ГОСТ 9.602-2005			шт	1	18,06	изготовить на месте
77	Труба стальная электросварная прямошовная с антикоррозийной изоляцией							
	усиленного типа (по ГОСТ 9.602-2016) гильза Ф377х6,0мм L=0,3м	ГОСТ 10704-91 ГОСТ 9.602-2016			шт	113	16,47	изготовить на месте
78	Труба стальная электросварная прямошовная с антикоррозийной изоляцией							
	усиленного типа (по ГОСТ 9.602-2016) гильза Ф325х5,0мм L=0,3м	ГОСТ 10704-91 ГОСТ 9.602-2016			шт	210	11,84	изготовить на месте
79	Труба стальная электросварная прямошовная с антикоррозийной изоляцией							
	усиленного типа (по ГОСТ 9.602-2016) гильза Ф219х4,0мм L=0,3м	ГОСТ 10704-91 ГОСТ 9.602-2016			шт	11	6,4	изготовить на месте
80	Футляр из полиэтиленовых труб PE100 SDR21 Ø400х19,1мм "технический"	ГОСТ 18599-2001			м	45,0	22,9	Открытый методом L=5м Методом ГНБ L=40м
81	Футляр из полиэтиленовых труб PE100 SDR21 Ø355х16,9мм "технический"	ГОСТ 18599-2001			м	201.00	18,0	Открытый методом L=69м Методом ГНБ L=132м
82	Футляр из полиэтиленовых труб PE100 SDR21 Ø315х15,0мм "технический"	ГОСТ 18599-2001			м	534.00	14,2	Открытый методом L=248м Методом ГНБ L=286м
83	Футляр из полиэтиленовых труб PE100 SDR21 Ø250х11,9мм "технический"	ГОСТ 18599-2001			м	586	8,92	Открытый методом L=412м Методом ГНБ L=174м

Взам. инв. №

Подп. и дата

Инв. № подл.

Позиция	Наименование и техническая характеристика	Тип, марка, обозначение документа, опросного листа	Код продукции	Поставщик	Единица измерения	Коли-чество	Масса единицы, кг	Примечания
1	2	3	4	5	6	7	8	9
84	Кольца опорно-направляющее диэлектрические предохранительные							
	для трубопроводов DN180	ТУ-51-19-2000			шт	20		шаг ОНК 2.0м
85	Кольца опорно-направляющее диэлектрические предохранительные							
	для трубопроводов DN140/DN160	ТУ-51-19-2000			шт	134		шаг ОНК 1.5м
86	Кольца опорно-направляющее диэлектрические предохранительные							
	для трубопроводов DN110/125	ТУ-51-19-2000			шт	340		шаг ОНК 1.5м
87	Кольца опорно-направляющее диэлектрические предохранительные							
	для трубопроводов DN63	ТУ-51-19-2000			шт	39		
88	Водоразборный колодец на 2 потребителя с подключением от трубы Ø63мм (тупиковый)				шт	2		спецификацию смотреть на листе-53
89	Водоразборный колодец на 3 потребителя с подключением от трубы Ø63мм (тупиковый)				шт	1		спецификацию смотреть на листе-54
90	Водоразборный колодец на 4 потребителя с подключением от трубы Ø63мм (тупиковый)				шт	5		спецификацию смотреть на листе-55
91	Водоразборный колодец на 5 потребителя с подключением от трубы Ø63мм (тупиковый)				шт	2		спецификацию смотреть на листе-56
92	Водоразборный колодец на 6 потребителя с подключением от трубы Ø63мм (тупиковый)				шт	2		спецификацию смотреть на листе-57
93	Водоразборный колодец на 3 потребителя с подключением от трубы Ø63мм				шт	1		спецификацию смотреть на листе-58
94	Водоразборный колодец на 4 потребителя с подключением от трубы Ø63мм				шт	2		спецификацию смотреть на листе-59
95	Водоразборный колодец на 2 потребителя с подключением от трубы Ø110мм				шт	20		спецификацию смотреть на листе-60
96	Водоразборный колодец на 3 потребителя с подключением от трубы Ø110мм				шт	21		спецификацию смотреть на листе-61
97	Водоразборный колодец на 4 потребителя с подключением от трубы Ø110мм				шт	37		спецификацию смотреть на листе-62
98	Водоразборный колодец на 5 потребителя с подключением от трубы Ø110мм				шт	34		спецификацию смотреть на листе-63
99	Водоразборный колодец на 6 потребителя с подключением от трубы Ø110мм				шт	35		спецификацию смотреть на листе-64
100	Водоразборный колодец на 2 потребителя с подключением от трубы Ø125мм				шт	4		спецификацию смотреть на листе-65
101	Водоразборный колодец на 3 потребителя с подключением от трубы Ø125мм				шт	1		спецификацию смотреть на листе-66
102	Водоразборный колодец на 4 потребителя с подключением от трубы Ø125мм				шт	2		спецификацию смотреть на листе-67
103	Водоразборный колодец на 2 потребителя с подключением от трубы Ø140мм				шт	9		спецификацию смотреть на листе-68
104	Водоразборный колодец на 3 потребителя с подключением от трубы Ø140мм				шт	11		спецификацию смотреть на листе-69
105	Водоразборный колодец на 4 потребителя с подключением от трубы Ø140мм				шт	6		спецификацию смотреть на листе-70
106	Водоразборный колодец на 5 потребителя с подключением от трубы Ø140мм				шт	5		спецификацию смотреть на листе-71
107	Водоразборный колодец на 6 потребителя с подключением от трубы Ø140мм				шт	5		спецификацию смотреть на листе-72
108	Водоразборный колодец на 2 потребителя с подключением от трубы Ø160мм				шт	10		спецификацию смотреть на листе-73
109	Водоразборный колодец на 3 потребителя с подключением от трубы Ø160мм				шт	3		спецификацию смотреть на листе-74
110	Водоразборный колодец на 4 потребителя с подключением от трубы Ø160мм				шт	1		спецификацию смотреть на листе-75
111	Водоразборный колодец на 5 потребителя с подключением от трубы Ø160мм				шт	1		спецификацию смотреть на листе-76
112	Водоразборный колодец на 2 потребителя с подключением от трубы Ø180мм				шт	4		спецификацию смотреть на листе-77
113	Водоразборный колодец на 3 потребителя с подключением от трубы Ø180мм				шт	3		спецификацию смотреть на листе-78
114	Водоразборный колодец на 4 потребителя с подключением от трубы Ø180мм				шт	6		спецификацию смотреть на листе-79

Позиция	Наименование и техническая характеристика	Тип, марка, обозначение документа, опросного листа	Код продукции	Поставщик	Единица измерения	Коли-чество	Масса единицы, кг	Примечания
1	2	3	4	5	6	7	8	9
115	Водоразборный колодец на 5 потребителя с подключением от трубы Ф180мм				шт	2		спецификацию смотреть на листе-80
116	Водоразборный колодец на 6 потребителя с подключением от трубы Ф180мм				шт	1		спецификацию смотреть на листе-81
117	Лента сигнальная детекционная ЛСВ с логотипом "Внимание! Водопровод"				м	22971,20		
118	Песок для строительных работ средний H=100мм	ГОСТ 8736-93			$м^3$	2297,12		
119	Отвод бесшовные стальной приварной DN100	ГОСТ 17375-2001			шт	6		
120	Отвод бесшовные стальной приварной DN200	ГОСТ 17375-2001			шт	2		
121	Вскрытие и восстановление асфальтового дорожного покрытия:	ГОСТ 8736-93						
	-Мелкозерн.горячий,плотный а/бетон тип-Б ,марки 1,СТРК1225-2003, толщ.-4см	ГОСТ 9128-97			$м^2$	10280.48		
	-Крупнозернистый асфальтобетон типБ,марки1, СТ РК 1225-2003, h-6см				$м^2$	15420.72		
	-Песчано-грав.смесь N6, СТРК1549-2003, толщ.- 10+15см	ГОСТ 25607-94			$м^2$	15420.72		
122	Вскрытие и восстановление гравийного покрытия t=15см	ГОСТ 25607-94			$м^2$	18487.20		
123	Труба из стальных труб с изоляции ВУС (Патрубок) DN219x5,0 L=0,4	ГОСТ 10704-91 / ГОСТ 9.602-2016			шт	1	10,55	
124	Тройник из стальных труб с изоляции ВУС DN 219x5,0 L=0,5, 57x3,0 L=0,2	ГОСТ 10704-91/ГОСТ 9.602-2005			шт	1	14,12	
125	Монтажная вставка з стальных труб с изоляции ВУС Ф219x4,5мм L=0,4м	ГОСТ 10704-91			шт	1	9,5	изготовить на месте
126	Земленые работы							
а)	Разработка грунта II группы экскаватором емк. ковша 0,65м3				$м^3$	184022.69		
б)	Ручная доработка (выемка грунта II группы)				$м^3$	7500.72		
	Укладка ПЭ труба Ø 180 x 10,7 мм, PE100 SDR17 "питьевая"	ГОСТ 18599-2001			м	4963,10		
	Укладка ПЭ труба Ø 160 x 9,5 мм, PE100 SDR17 "питьевая"	ГОСТ 18599-2001			м	1284,60		
	Укладка ПЭ труба Ø 140 x 8,3 мм, PE100 SDR17 "питьевая"	ГОСТ 18599-2001			м	3118,40		
	Укладка ПЭ труба Ø 125 x 7,4 мм, PE100 SDR17 "питьевая"	ГОСТ 18599-2001			м	581.70		
	Укладка ПЭ труба Ø 110 x 6,6 мм, PE100 SDR17 "питьевая"	ГОСТ 18599-2001			м	12314,70		
	Укладка ПЭ труба Ø 63 x 3,8 мм, PE100 SDR17 "питьевая"	ГОСТ 18599-2001			м	708,70		
	Укладка ПЭ труба Ø 25 x 2,3 мм, PE100 SDR11 "питьевая"	ГОСТ 18599-2001			м	22318,0		
ж)	Обратная засыпка траншеи мягким грунтом I группы вручную с уплотнением				$м^3$	16524.02		
з)	Обратная засыпка траншеи грунтом II группы бульдозером 79кВт (108л/с)				$м^3$	161982.43		
	с перемещением до 10 м							
л)	Разравнивание грунта II группы бульдозером 79кВт с перемещением до 10 м				$м^3$	375.036		

Взам. инв. №

Подп. и дата

Инв. № подл.

Позиция	Наименование и техническая характеристика	Тип, марка, обозначение документа, опросного листа	Код продукции	Поставщик	Единица измерения	Коли-чество	Масса единицы, кг	Примечания
1	2	3	4	5	6	7	8	9
127	Пересечения водопровода сущ. инженерными сетями (водопровод,				шт	450		
	хоз- бытовая канализация, газопровод, тепловые сети, кабель связи)							
	Ручная разработка грунта L=4,0 м (ширина 1м, высота 2,0м)							
128	Защита подземного кабеля				шт	36		
а)	Труба ПЭ 100 SDR 26 Ø110х4,2	ГОСТ 18599-2001			м	3,8	0,573	
б)	Проволока 2-0-Ч	ГОСТ 3282-74			мот	0,05	4,00	
в)	Лента 2Х30 БСТ2ПС	ГОСТ 6009-74			м	0,42	0,471	
г)	Битум нефтяной изоляционный	БНИ - IV ГОСТ 9812-74			Т	0,05	1000	

Взам. инв. №

Подп. и дата

Инв. № подл.

Изм.	Кол.уч	Лист	№док	Подпись	Дата
					09.21

01-02-2023 НВ

Лист 3