Қазақстан Республикасы
Түркестан облысы
Шымкент қаласы
«БІРЛЕСТІК»
Жауапкершілігі шектеулі серіктестігі

Республика Казахстан Туркестанская
область г.Шымкент
Товарищество с ограниченной
ответственностью
«БІРЛЕСТІК»

Государственная Лицензия № 13013346 от 16 .01 .2019 года.Выданная Управлением государственного архитектурно-строительного контроля города Шымкент". Акимата города Шымкент. 160011, РК, г.Шымкент, улица Толстого, дом №75" 1, БИН: 990240007206 электронный адрес: birlestik2009@mail.ru тел:8 (7252)433004

Заказ: 01-02-2023 -АС
Заказчик: ГУ "Отдел жилищно-коммунального хозяйства и жилищной инспекции Карасайского района"

# РАБОЧИЙ ПРОЕКТ

**"Реконструкция и строительство системы водоснабжения в с.Шалкар Карасайского района Алматинской области"**

Том II
Альбом 6
Архитектурно строительная часть
Контрольно-пропускной пункт

г.Шымкент - 2023 г.

Қазақстан Республикасы
Түркестан облысы
Шымкент қаласы
«БІРЛЕСТІК»
Жауапкершілігі шектеулі серіктестігі

Республика Казахстан Туркестанская
область г.Шымкент
Товарищество с ограниченной
ответственностью
«БІРЛЕСТІК»

Государственная Лицензия № 13013346 от 16 .01 .2019 года.Выданная Управлением государственного архитектурно-строительного контроля города Шымкент". Акимата города Шымкент. 160011, РК, г.Шымкент, улица Толстого, дом №75" 1, БИН: 990240007206 электронный адрес: Birlestik2009@mail.ru тел:8 (7252)433004

Заказ: 01-02-2023 -АС
Заказчик: ГУ "Отдел жилищно-коммунального хозяйства и жилищной инспекции Карасайского района"

# РАБОЧИЙ ПРОЕКТ

## "Реконструкция и строительство системы водоснабжения в с.Шалкар Карасайского района Алматинской области"

Том II
Альбом 6
Архитектурно строительная часть
Контрольно-пропускной пункт

Директор ТОО «Бірлестік» Жолшиева А.С.

Главный инженер проекта Байболов А.

г.Шымкент - 2023 г.

## Ведомость рабочих чертежей.

| № п/п. | Наименование | Примеч. |
|---|---|---|
| | Архитектурно-строительные чертежи АС: | |
| 1 | Общие данные (начало). | |
| 2 | Общие данные (продолжение). | |
| 3 | Общие данные (окончание). | |
| 4 | Фасады А-Б, Б-А, 1-2. | |
| 5 | План на отм. 0.000. | |
| 6 | Разрезы 1-1. Спецификация заполнение проемов | |
| 7 | Ведомость отделки помещения.Экспликация полов. Спецификация перемычек. | |
| 8 | План фундамента ФЛ-1 | |
| 9 | Монолитная перемычка Прм-1. | |
| 10 | План балок покрытия. | |
| 11 | План кровли. | |
| 12 | Козырек К-1 | |
| 13 | Схема расположения элементов кровли. | |
| 14 | Спецификация элементов кровли. | |
| 15 | Крыльцо КР-1. | |

## Продолжение

| № п/п. | Наименование | Примеч. |
|---|---|---|
| | Водоснабжение и канализация ВК: | |
| 1 | Общие данные. | |
| 2 | План на отм 0.000 с сетями В1 и К1 | |
| 3 | Спецификация оборудования | |
| | | |
| | | |
| | | |
| | | |
| | | |

Согласовано:

Взам. инв. N

Подпись и дата

Инв. N подл.

| Изм. | Кол.уч | Лист | N док | Подпись | Дата |
|---|---|---|---|---|---|
| Проверил | | Бейсенбаев | | | 06.23 |
| Разработал | | Тажимурат | | | 06.23 |
| Н.контроль | | Бейсенбаев | | | 06.23 |

01–02–2023АС

"Реконструкция и строительство системы водоснабжения в с.Шалкар Карасайского района Алматинской области"

Контрольно пропускной пункт

| Стадия | Лист | Листов |
|---|---|---|
| РП | 1 | 15 |

Ведомость рабочих чертежей.

ТОО "Бірлестік" г.Шымкент 2023г

## Ведомость основных комплектов рабочих чертежей

| Обозначения | Наименование | Примечание |
|---|---|---|
| 1 | 2 | 3 |
| 07-2023 АС | Архитектурно-строительные решения | |
| | | |
| | | |

## Архитектурно-строительные чертежи АС:

| № п/п. | Наименование | Примеч. |
|---|---|---|
| 1 | Общие данные (начало). | |
| 2 | Общие данные (продолжение). | |
| 3 | Общие данные (окончание). | |
| 4 | Фасады А-Б, Б-А, 1-2. | |
| 5 | План на отм. 0.000. | |
| 6 | Разрезы 1-1. Спецификация заполнение проемов | |
| 7 | Ведомость отделки помещения. Экспликация полов. Спецификация перемычек. | |
| 8 | План фундамента ФЛ-1. | |
| 9 | Монолитная перемычка Прм-1. | |
| 10 | План балок покрытия. | |
| 11 | План кровли. | |
| 12 | Козырек К-1. | |
| 13 | Схема расположения элементов кровли. | |
| 14 | Спецификация элементов кровли. | |
| 15 | Крыльцо Кр-1. | |

## Ведомость ссылочных и прилагаемых документов

| Обозначение | Наименование | Примечание |
|---|---|---|
| 1 | 2 | 3 |
| СН РК 5.01-02-2013<br>СП РК 5.01-102-2013 | Основания зданий и сооружений. | |
| СП РК EN 1992-1-1:2004/2011 | Проектирование железобетонных конструкций | |
| НТП РК 01-01-3.1 (4.1)-2017 | Нагрузка и воздействия на здания | |
| СН РК 2.01-01-2013 | Защита строительных конструкций от коррозии. | |
| СП РК 2.04-107-2013<br>СП РК 3.02-137-2013 | Крыши и кровли. | |
| СП РК 2.02-101-2014<br>СН РК 2.02-01-2014 | Пожарные безопасности зданий и сооружений | |
| Серия 2.244-1 вып.6 | Полы общественной зданий | |
| СН РК 1.03-05-2011 | Техника безопасности в строительстве. | |
| СП РК 3.02-107-2014<br>СН РК 3.02-07-2014 | Общественные здания и сооружения | |
| ГОСТ 30674-99 | Окны для жилых и общественных зданий | |
| ГОСТ 14624-84 | Двери деревянные для призводственных зданий | |

## Объемно-планировочные показатели:

| Поз. | Наименование | Ед.изм. | Кол-во | Примечание |
|---|---|---|---|---|
| 1 | 2 | 3 | 4 | 5 |
| 1 | Площадь застройки | м2 | 11.4 | |
| 2 | Общая площадь | м2 | 6.87 | |
| 3 | Строительный объем | м3 | 55.9 | |
| 4 | Этажность | эт. | 1 | |

Согласовано:

Фед Фед

Бейсен Асланов

ЭО ВК

Взам. инв. N

Подпись и дата

Инв. N подл.

Настоящий проект «Реконструкция и строительство системы водоснабжения в с.Шалкар Карасайского района Алматинской области» выполнен в соответствии с действующими на территории Республики Казахстан нормами и правилами и предусматривает мероприятия обеспечивающие взрыво -пожаро-безопасность, исключающие вредные воздействия на окружающую среду и воздушный бассейн, а также предупреждающие чрезвычайные ситуации природного и техногенного характера

Главный инженер проекта _____ Байболов А.

| Изм. | Кол.уч | Лист | N док | Подпись | Дата |
|---|---|---|---|---|---|
| Проверил | | Бейсенбаев | | | 06.23 |
| Разработал | | Тажимурат | | | 06.23 |
| Н.контроль | | Бейсенбаев | | | 06.23 |

01–02–2023АС

"Реконструкция и строительство системы водоснабжения в с.Шалкар Карасайского района Алматинской области"

Контрольно пропускной пункт

| Стадия | Лист | Листов |
|---|---|---|
| РП | 1 | 15 |

Общие данные (начало)

ТОО "Бірлестік" г.Шымкент 2023г

## Общие данные.

Исходные данные для проектирования объекта.
Рабочий проект "Реконструкция и строительство системы водоснабжения в с.Шалкар Карасайского района Алматинской области" разработан на основании:

-задания на проектирование, выданного в 2022г;
-АПЗ № : KZ82VUA01056485 от 12.02.2024г, выданного ГУ "Отдел архитектуры и градостроительства Карасайского района";
-заключения об инженерно-геологических условиях площадки выполненной ТОО «Alem Geo Inzhenering» выданного в декабре 2024году;
-топографической съемки, выполненной ТОО "Бірлестік" в 2022г;
-источник финансирования - бюджетные средства;

-Степень огнестойкости - III.
-Класс функциональной пожарной опасности помещений - Ф 5.1,
-Категория здания по взрывопожарной пожарной опасности - Д.
-Класс пожарной опасности строительных конструкций-К1.
-Уровень ответственности зданий- II технический не сложный

## Характеристика участка строительства и место размещения объекта

Климатическая справка принята в соответствии с СП РК 2,04-01-2017 «Строительная климатология» (с изменениями от 01.04.2019 г.) и НТП РК 01-01-3.1 (4.1)-2017 - «НАГРУЗКИ И ВОЗДЕЙСТВИЯ НА ЗДАНИЯ».

Климатическая справка приведена по метеостанции Пункт Алматы.
Климатический подрайон III-В.
Температура воздуха, °С: абсолютно максимальная +43,4
абсолютно минимальная -37,7
Средняя максимальная температура воздуха наиболее теплого месяца, °С +30,0
Температура воздуха наиболее холодных (обеспеченностью 0,98), °С:
суток -26,9
пятидневки -23,3

Нормативная глубина промерзания грунтов составляет:
-для крупнообломочных грунтов 0,34 м;
-для суглинков 0,79 м;
-для супеси и песков 0,28 м.

Снеговая нагрузка - II район, 1,2 кПа (120 кгс/м$^2$).
Ветровой напор - II район, 0,39 кПа (39 кгс/м$^2$).
Гололедные нагрузки - III район, 10 мм.

В результате анализа частных значений показателей физико-механических свойств грунтов, определенных лабораторными и полевыми методами, с учетом данных о геологическом строении и литологических особенностях грунтов, в пределах изученной толщи грунтов до глубины 3,0м (сверху вниз) выделены две инженерно- геологических элемента (ИГЭ), описание которых приводится ниже:

(ИГЭ-1) Наыпной грунт Мощность 0,30м.
(ИГЭ-2) Суглинки четвертичные твердой консистенции. Мощность 2,7м

Гидрогеологические условия

В литологическом строении трасса водопровода работ до разведанной глубины 3,0м с поверхности залегают суглинки светло-коричневого цвета твердой консистенции, сверху грунты перекрыты насыпным грунтом.

В пределах площадки изысканий подземные воды до глубины 3,0м не вскрыты.

Сейсмичность района (СП РК 2.03-30-2017), оценивается в 9 баллов. Сейсмичность площадки 9 баллов. Категория грунтов по сейсмичности – II.

## Архитектурно-строительные решения

Здание КПП решено с поперечными несущими стенами.
Пространственная жесткость здания обеспечивается совместной работой несущих стен. Несущими конструкциями здания являются наружные кирпичные стены.
Здание сторожки представляет собой одноэтажное кирпичное здание прямоугольной формы, с размерами в осях 3.0х3.0 м.
Несущими элементами являются продольные стены толщиной 380мм.
Здание запроектировано из следующих конструктивных элементов:
Фундаменты-ленточные монолитные железобетонные из бетона кл. В12/15
Наружные и внутренние стены выполнены из обожженного глиняного кирпича марки КР-р-по 1НФ/100/2,0/50 по ГОСТ 530-2012 на цем.песчаном растворе М50.
Покрытие - деревянный настил по деревянным балкам.
Окна из пвх ГОСТ 30674-99, двери деревянные ГОСТ 14624-84
Перемычки - монолитные железобетонные из бетона кл. С12/15
Кровля-чердачная, из металлочерепицы.
Утеплитель- мин. вата 125 кг/м3.
Отмостка- асфальтобетонная, шириной 1500 мм с уклоном от стены
Полы- линолеум.

## Общие указания

1. За относительную отметку 0.000 принято абсолютная отметка 644.05 отметка здании сторожки.
2. Работы по устройству монолитных бетонных и железобетонных конструкций выполняется в соответствии с требованиями СП РК EN 1992-1-1:2004/2011 "Проектирование железобетонных конструкций"
3. Все бетонные и железобетонные конструкции заглубленные в грунт выполняется из бетона кл. С12/15 по водопроницаемости W4, на сульф.ц, F50
4. Под фундаментами выполнять подготовку из бетона кл.В3,5 толщиной 100мм. Размеры подготовки принять больше размеров подошвы конструкции на 100мм с каждой стороны.
5. Боковые поверхности всех конструкции соприкасающиеся с грунтом обмазать горячим битумом за 2 раза.
6. На отметке -0.030 выполнить горизонтальную гидроизоляцию из цементно-песчаного раствора состава 1:2 толщиной 30 мм.
7. Землянные работы и основание под фундаменты выполнять в соответствии с требованием СП РК 5.01-102-2013 " Основания зданий и сооружений ".
8. Монтаж сборных железобетонных конструкций вести в соответствии с требованием СП РК EN 1992-1-1:2004/2011 "Проектирование железобетонных конструкций"

-Степень огнестойкости - III.
-Класс функциональной пожарной опасности помещений - Ф 5.1,
-Категория здания по взрывопожарной пожарной опасности - Д.
-Класс пожарной опасности строительных конструкций-К1.
-Расчетный срок службы здания -50лет.
-Уровень ответственности зданий- II технический не сложный

Согласовано:

Взам. инв. N

Подпись и дата

Инв. N подл.

| Изм. | Кол.уч | Лист | N док | Подпись | Дата | 01–02–2023АС | | |
|---|---|---|---|---|---|---|---|---|
| | | | | | | "Реконструкция и строительство системы водоснабжения в с.Шалкар Карасайского района Алматинской области" | | |
| Проверил | | Бейсенбаев | | | 06.23 | Контрольно пропускной пункт | Стадия: РП | Лист: 2 / Листов: 15 |
| Разработал | | Тажимурат | | | 06.23 | Общие данные (продолжение) | ТОО "Бірлестік" г.Шымкент 2023г | |
| Н.контроль | | Бейсенбаев | | | 06.23 | | | |

## Противопожарные мероприятия.

Противопожарные мероприятия решены в соответствии с требованиями
СП РК 2.02-101-2014 и СН РК 2.02-01-2014 "Пожарная безопасность зданий и сооружений";
СП РК 3.02-107-2014 и СН РК 3.02-07-2014 "Общественные здания и сооружения".
Двери на путях эвакуации открываются наружу.
Отделочные материалы, применяемые в проекте, должны иметь сертификат качества, в обязательном порядке согласованный с Госпожинспекцией и санэпидстанцией.
Деревянные элементы подлежат антисептированию и окраске влагостойким и антипиреновым составом.

## Антикоррозионные мероприятия.

Рабочий проект разработан в соответствии с требованиями
СН РК 2.01-01-2013 "Защита строительных конструкций от коррозии".
Закладные детали покрыть слоем цементно-песчаного раствора толщиной 10мм.
Защитный слой арматуры монолитных конструкций соответствует требованиям
СНиП РК 5.03.34-2005 "Бетонные и железобетонные конструкции".
Все открытые металлические поверхности и конструкции, соединительные элементы и закладные детали окрашиваются масляными красками за 2 раза.
В конструкциях чердачной кровли древесина подвергается пропитке антипиренами.

## Охрана труда на строительной площадке.

До начала строительно-монтажных работ объект обязательно должен быть и обеспечен проектной документацией по безопасному производству работ.
Разработка вопросов по охране труда осуществляется в проекте производства работ (ППР).
Вопросы охраны труда должны быть обеспечены в строгом соответствии со СН РК 1.03-05-2011. "Охрана труда и техника безопасности в строительстве."

## Внимание!

1. Перед началом производства работ получить разрешение на строительство в городском ГАСК (государственном архитектурно-строительном контроле).
2. Заключить договор на ведение авторского надзора.
3. Любые отклонения от проекта своевременно согласовывать с представителями авторского надзора.
4. К строительным работам допускаются строительные организации или кооперативы, имеющие лицензию на право строительства в сейсмических районах.

## Антисейсмические мероприятия.

Антисейсмические мероприятия в проекте приняты в соответствии с требованиями СП РК 2.03-30-2017 "Стройтельство в сейсмических районах" исходя из сейсмичности площадки 9 баллов. Сейсмостойкость здания обеспечивается: - связью кладки с обвязачными поясом при помощи арматурных выпусков. - устройством монолитных ж/бетонных перемычек над проемами.

Согласовано:

Взам. инв. N

Подпись и дата

Инв. N подл.

| Изм. | Кол.уч | Лист | N док | Подпись | Дата | 01–02–2023АС | | | |
|---|---|---|---|---|---|---|---|---|---|
| | | | | | | "Реконструкция и строительство системы водоснабжения в с.Шалкар Карасайского района Алматинской области" | | | |
| Проверил | | Бейсенбаев | | | 06.23 | Контрольно пропускной пункт | Стадия | Лист | Листов |
| Разработал | | Тажимурат | | | 06.23 | | РП | 3 | 15 |
| Н.контроль | | Бейсенбаев | | | 06.23 | Общие данные (окончание) | ТОО "Бірлестік" г.Шымкент 2023г | | |

## Фасад А-Б

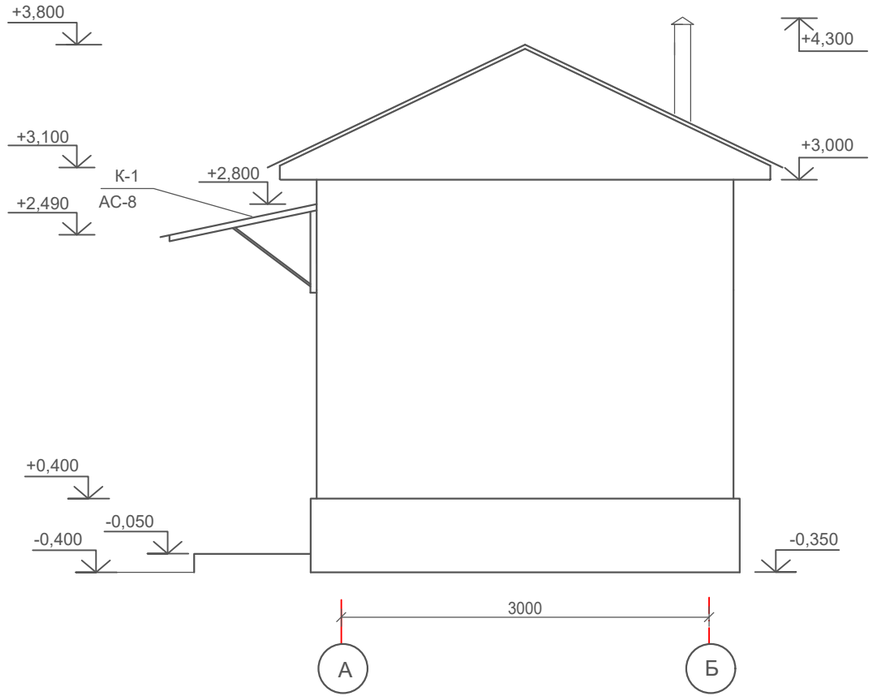


## Фасад 1-2

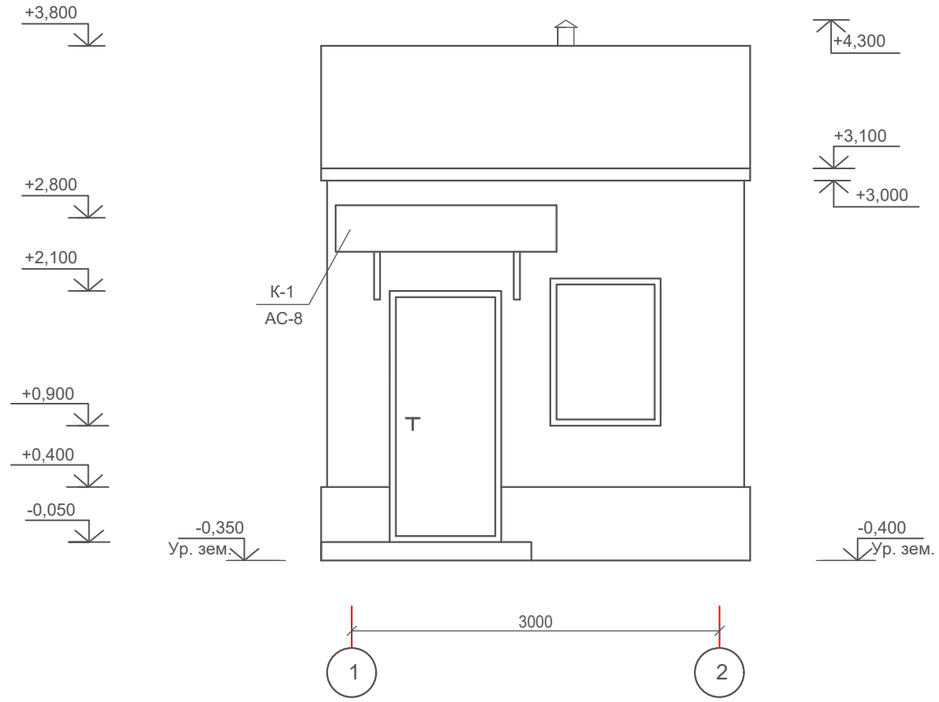


## Фасад Б-А

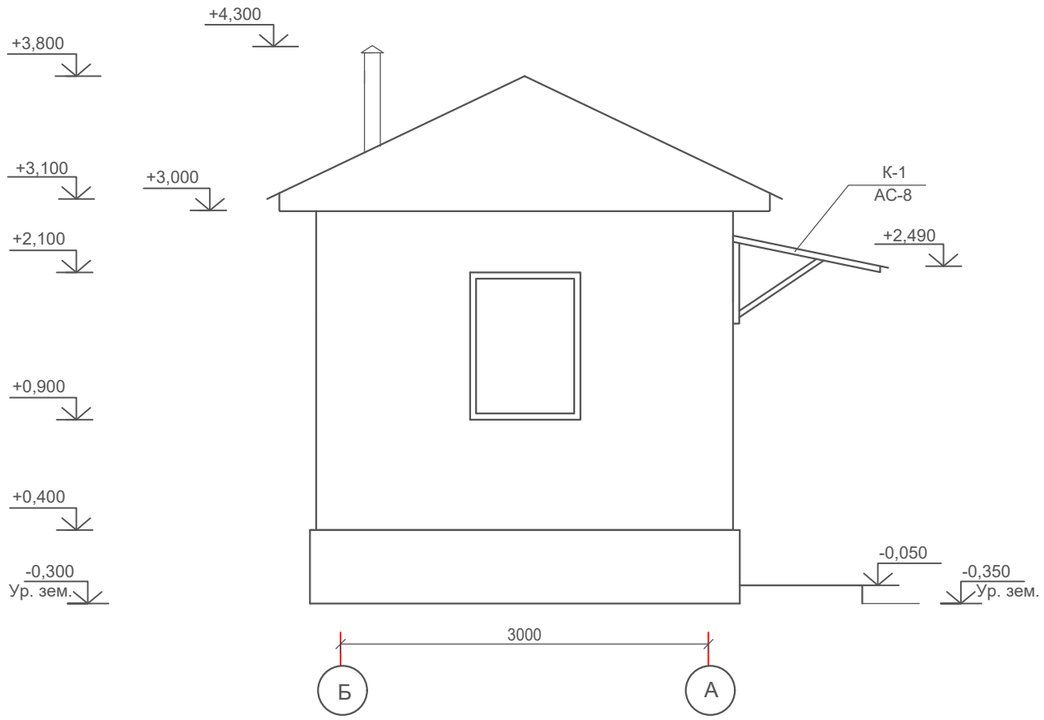


### Ведомость отделки фасадов

| Элемент | Вид отделки | Колер. | Кол-во. |
|---|---|---|---|
| Цоколь | Штукатура цементно-песчаным раствором | | 9,4 м2 |
| Стены | Штукатура цементно-песчаным раствором с последующей известковой окраской. | | 35,54 м2 |

Согласовано:

Взам. инв. N

Подпись и дата

Инв. N подл.

| Изм. | Кол.уч. | Лист | N док. | Подпись | Дата |
|---|---|---|---|---|---|
| Проверил | | Бейсенбаев | | | 06.23 |
| Разработал | | Тажимурат | | | 06.23 |
| Н.контроль | | Бейсенбаев | | | 06.23 |

01–02–2023АС

"Реконструкция и строительство системы водоснабжения в с.Шалкар Карасайского района Алматинской области"

Контрольно пропускной пункт

| Стадия | Лист | Листов |
|---|---|---|
| РП | 4 | 15 |

Фасады А–Б, Б–А, 1–2.

ТОО "Бірлестік"
г.Шымкент 2023г

## План на отм. ±0,000

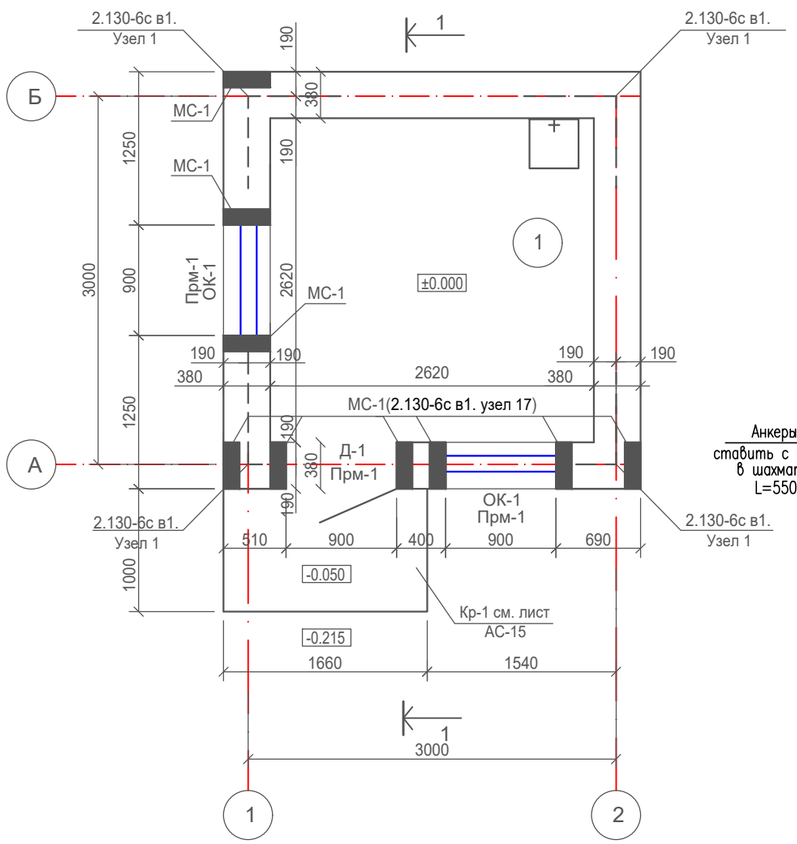


## Узел "1". Привязка и конструкция наружных стен

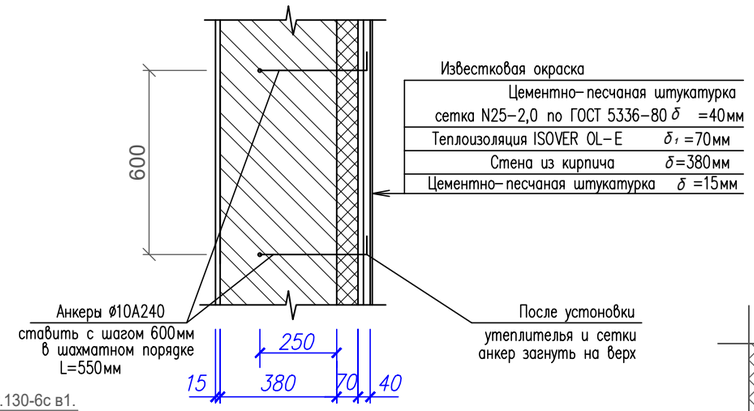


## Экспликация помещений

| Номер помещения | Наименование | Площадь м2 | Кат. помещения |
|---|---|---|---|
| 1 | Комната охраника | 6,87 | Д |
| | | | |

## Деталь устройства теплоизоляции

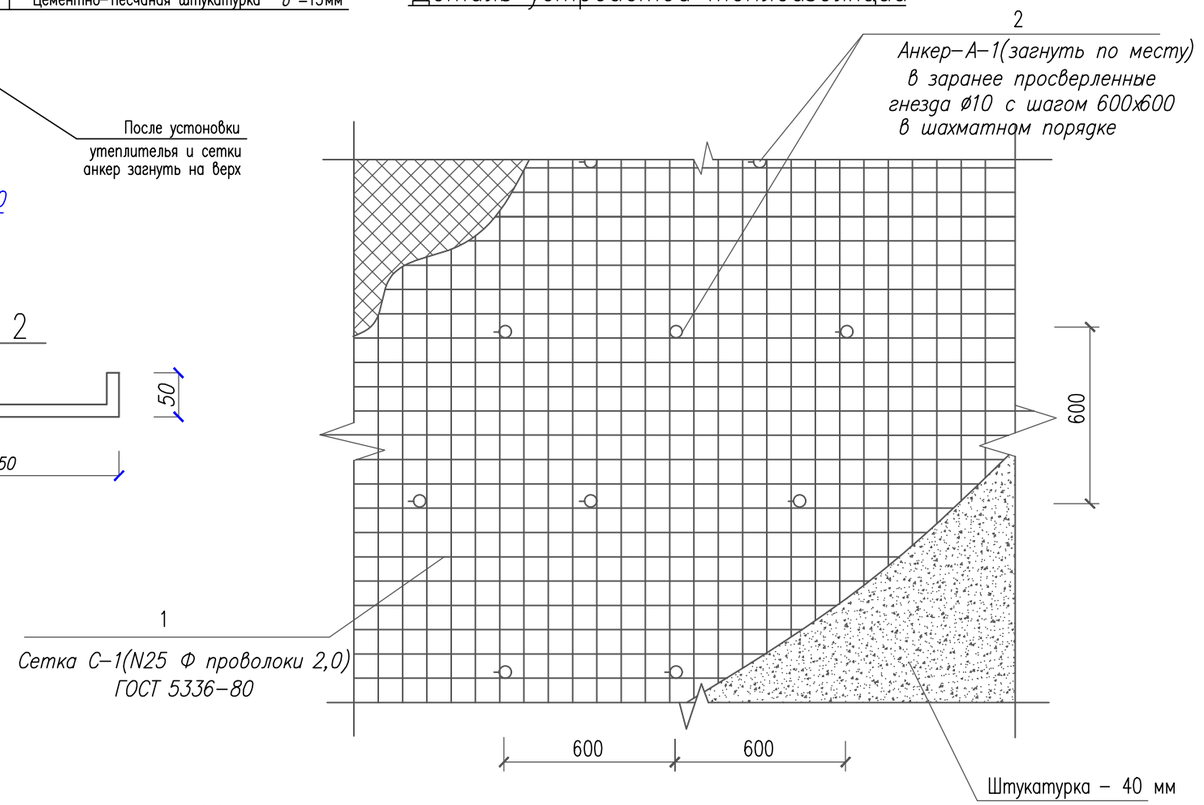


## поз. 2

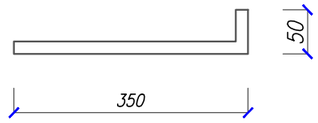


Стена не требует специального выравнивания, если неровности ее поверхности не превышают 15мм. Для установки системы теплоизоляции, работы выпоняются в следующей последовательности:
- наружные поверхности стен очищаются от пыли;
- просверливаются гнезда диаметром 15мм, глубиной 200мм, по всей поверхности стены с шагом 600х600 мм, в шахматном порядке;
- в гнезда устанавливается анкер (позиция 1) на цементно-песчаном растворе М100, в положении перпендикулярном плоскости стены, при этом сетка должна быть зафиксирована на 15 мм от поверхности стен;
- отверстия зачеканиваются цементно-песчаным раствором;
- наколоть на анкерные элементы плиты утеплителя;
- после технологического провисания утеплителя на крепежных элементах смонтировать полосы сетки, закрепляя их на каждом анкере;
- нанести основной штукатурный слой цементно-песчаным раствором;
- после полного высыхания производить окончательную отделку фасада.

## Спецификация элементов на 1 м² штукатурки

| Марка поз. | Обозначение | Наименование | Кол. шт. | Масса Ед.,кг. | Примечание |
|---|---|---|---|---|---|
| | | Узел "1" | | | |
| 1 | ГОСТ 5336-80 | Сетка стальная плетеная одинарная N25-2,0 м2 | 35,54 | 2,15 | 76,41кг |
| 2 | ГОСТ 34028-2016 | ø10 А240 L=400 | 178 | 0.25 | 44.50кг |
| | | Цементо-песчанная штукатурка м² | | | 35,54м2 |
| | | Теплоизоляция ISOVER OL-E толщ. 70мм м² | | | 35,54м2 |
| | | Цоколь | | | |
| | | Штукатура цементно-песчаным раствором | | | 9.40м2 |

1. За отм. 0,000 принят уровень чистого пола здания, что соответствует отметке 644.05 по генплану.
2. Наружные стены выполнены из кирпича марки КР-р-по 250х120х65/1НФ/100/2,0/50 по ГОСТ 530-2012.
3. Данный лист см. совместно с листами АС-1, 3.
4. Горизонтальное армирование выполнить в соответствии с серией 2.130-6с в.1, узел 1. Расход сетки 84,0 п.м. - 63,0 кг.

| Изм. | Кол.уч. | Лист | N док. | Подпись | Дата |
|---|---|---|---|---|---|
| Проверил | | Бейсенбаев | | | 06.23 |
| Разработал | | Тажимурат | | | 06.23 |
| Н.контроль | | Бейсенбаев | | | 06.23 |

01-02-2023АС

"Реконструкция и строительство системы водоснабжения в с.Шалкар Карасайского района Алматинской области"

Контрольно пропускной пункт

| Стадия | Лист | Листов |
|---|---|---|
| РП | 5 | 15 |

План на отм. 0.000.

ТОО "Бірлестік" г.Шымкент 2023г

Согласовано:
Фазылов
Асланов
ЭО
ВК

Взам. инв. N
Подпись и дата
Инв. N подл.

## Разрез 1-1

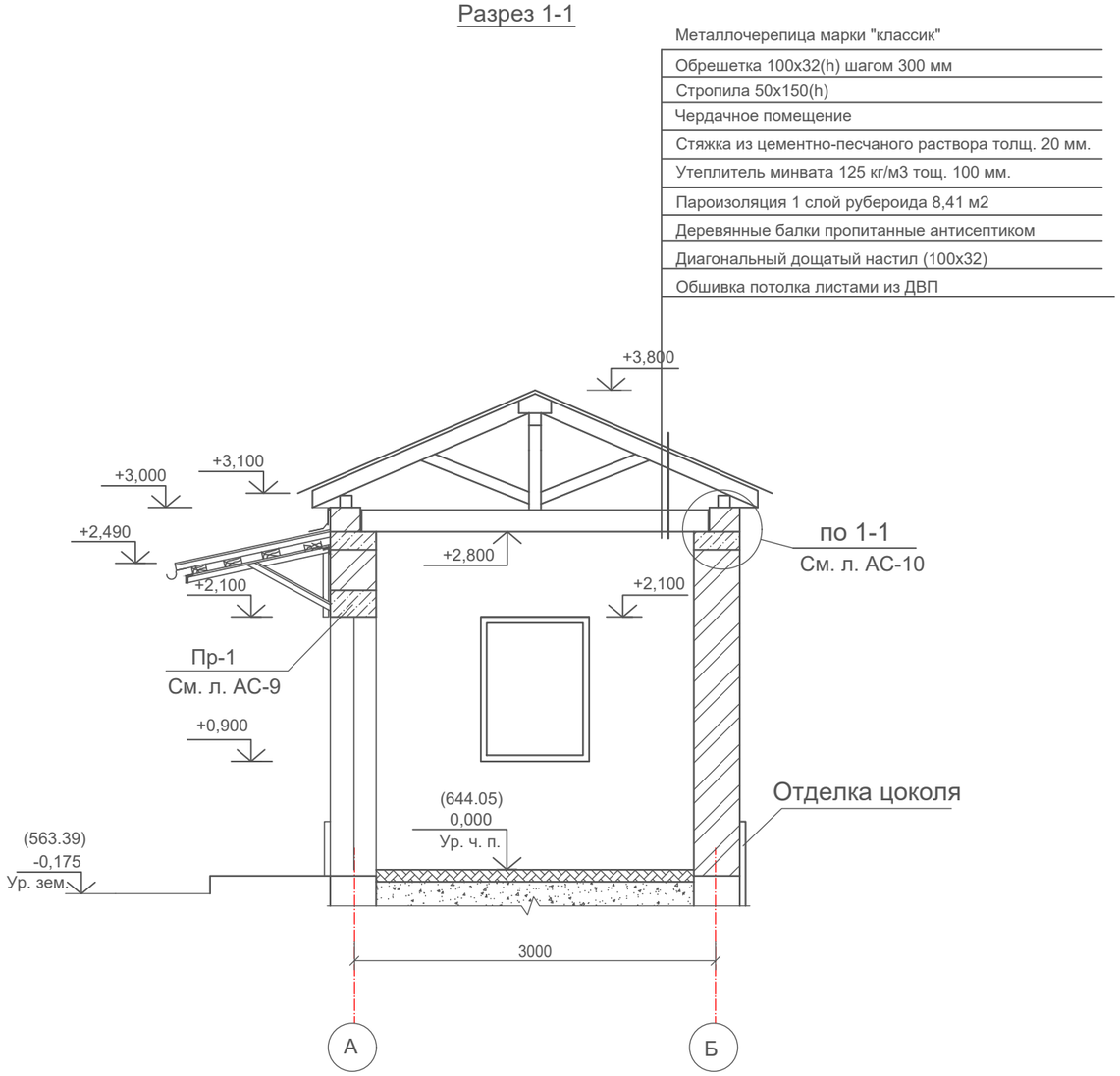


### Ведомость проемов

| Марка поз. | размер проема мм |
|---|---|
| ОК-1 | 910х1210 (h) |
| Д-1 | 910х2070 (h) |

### Спецификация заполнения проемов

| Поз. | Обозначение | Наименование | Кол. шт. | Масса ед. кг | Примеч. |
|---|---|---|---|---|---|
| Д-1 | ГОСТ 24698-81* | ДГ 21-9 | 1 | | |
| ОК-1 | ГОСТ 30674-99 | ОС 12-9 | 2 | | ПВХ |
| ПД-1 | ГОСТ 23166-99 | Доска подоконная ПД10-25 | 2 | | ПВХ |
| | ГОСТ 23166-99 | Заглушки на ПД-1 | 4 | | ПВХ |

1. Данный лист смотреть совместно с листом АС-5.

Согласовано:

Взам. инв. N

Подпись и дата

Инв. N подл.

| Изм. | Кол.уч | Лист | N док | Подпись | Дата |
|---|---|---|---|---|---|
| Проверил | | Бейсенбаев | | | 06.23 |
| Разработал | | Тажимурат | | | 06.23 |
| Н.контроль | | Бейсенбаев | | | 06.23 |

01–02–2023АС

"Реконструкция и строительство системы водоснабжения в с.Шалкар Карасайского района Алматинской области"

Контрольно пропускной пункт

| Стадия | Лист | Листов |
|---|---|---|
| РП | 6 | 15 |

Разрезы 1–1.
Спецификация заполнение проемов.

ТОО "Бірлестік"
г.Шымкент 2023г

## Ведомость отделки помещений

| Наименование или номер помещения | Потолок | | Стены или перегородки | | Примечание |
|---|---|---|---|---|---|
| | Пло-щадь, м2 | Вид отделки | Пло-щадь, м2 | Вид отделки | |
| | | | | | |
| 1 | 6,87 | Маслянная окраска за 2 раза | 26,36 | Штукатурка известково-песчанным раствором | |
| | | | 26,0 | Известковая окраска за 2 раза | |
| | | | 0,36 | "экран" у раковины из глазурованной плитки размером 0,6х0,6(h) | |

## Экспликация полов

| Номер помещения | Тип пола | Схема пола или тип пола по серии 2.244-1 | Данные элементов пола и их толщина, мм | Площадь, м 2 |
|---|---|---|---|---|
| 1 | Л | Деталь 529<br>Серия 2.244-1<br>выпуск 6 | Линолеум на теплозвукоизолирующей подоснове, ГОСТ 18180-80<br>Прослойка из быстротвердеющей мастики на водостойких вяжущих<br>Стяжка из цементно-песчаного раствора М150 - 20 мм<br>Подстилающий слой бетон кл. В7,5 - 80 мм.<br>щебеночная подготовка - 100мм | 6,87 |

1. Устройство полов выполнить с плинтусами.
2. Данный лист см. совместно с листом АС-5.

## Спецификация перемычек

| Марка, поз. | Обозначение | Наименование | Кол., шт. | Масса ед., кг. | Приме-чание |
|---|---|---|---|---|---|
| Прм-1 | См. на л. АС-9 | Перемычка Прм-1 | 3 | | |
| | | | | | |
| | | | | | |

Согласовано:

Взам. инв. N

Подпись и дата

Инв. N подл.

| Изм. | Кол.уч | Лист | N док | Подпись | Дата |
|---|---|---|---|---|---|
| Проверил | | Бейсенбаев | | | 06.23 |
| Разработал | | Тажимурат | | | 06.23 |
| Н.контроль | | Бейсенбаев | | | 06.23 |

01–02–2023АС

"Реконструкция и строительство системы водоснабжения в с.Шалкар Карасайского района Алматинской области"

Контрольно пропускной пункт

| Стадия | Лист | Листов |
|---|---|---|
| РП | 7 | 15 |

Ведомость отделки помещения.
Экспликация полов.
Спецификация перемычек.

ТОО "Бірлестік"
г.Шымкент 2023г

# План фундамента ФЛ-1

0,000=644.05

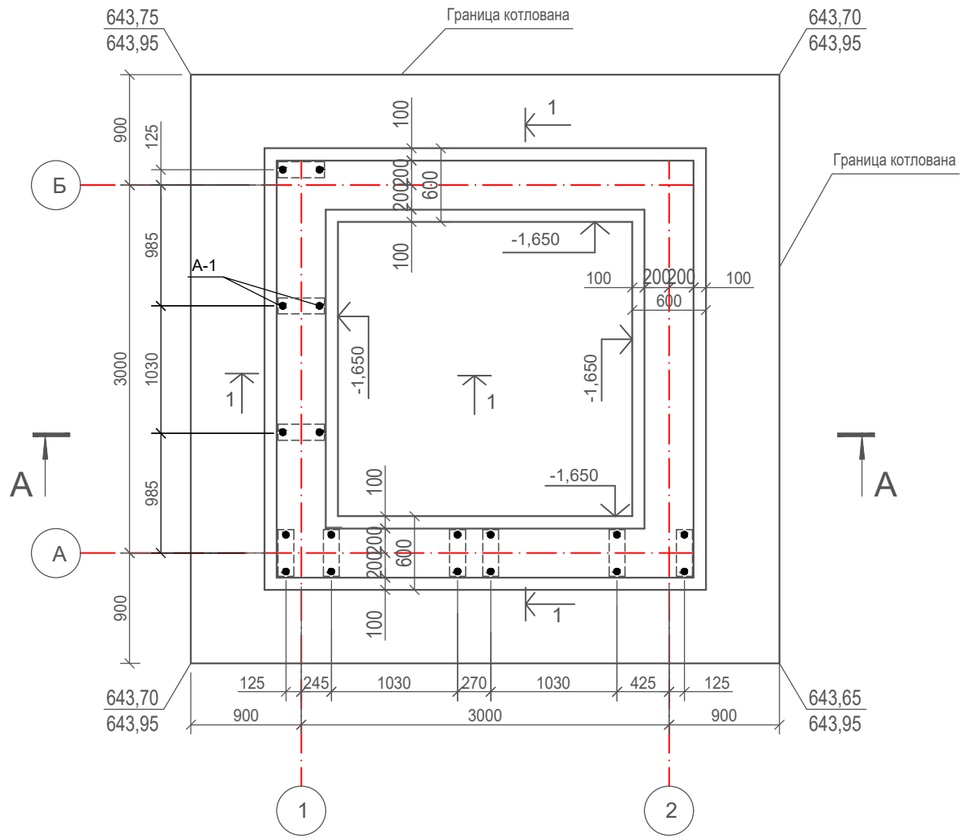


## Анкер А-1

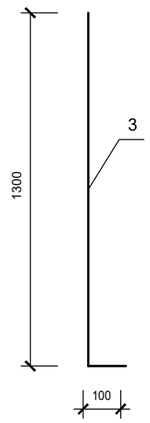


## Спецификация конструктивных элементов

| Марка Поз. | Обозначение | Наименование | Кол. во. | Масса ед,кг | Примечание |
|---|---|---|---|---|---|
| | | Монолитный ленточный фундамент Фл-1: | | | |
| | | Сетка С-1: п.м. | 12 | 3.5 | 42.0кг. |
| | | Сетка С-1: (расход на 1 п.м.) | | | |
| 1 | ГОСТ 34028-2016 | Ø12 А500С L=1000 | 3 | 0,888 | 2.67кг. |
| 2 | ГОСТ 34028-2016 | Ø8 А240 L=350 | 6 | 0,138 | 0,83кг. |
| | | Материалы | | | |
| | | Бетон кл. В12/15 на сульф.ц, F50, W4, м3 | 7,20 | | |
| | | Подготовка из бетона кл. В3.5, м3 | 0,72 | | |
| | | | | | |
| | | Анкер А-1 | | | |
| 3 | ГОСТ 34028-2016 | Ø12 А500С L=1300 | 18 | 1.15 | 20.70кг. |
| 4 | ГОСТ 34028-2016 | Ø6 А240 L=300 | 45 | 0.067 | 3.01кг. |

## Сетка С-1

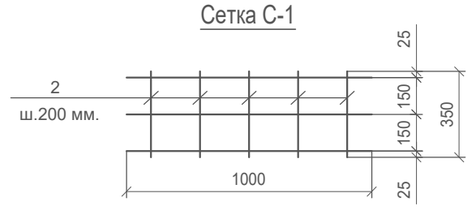


## А - А

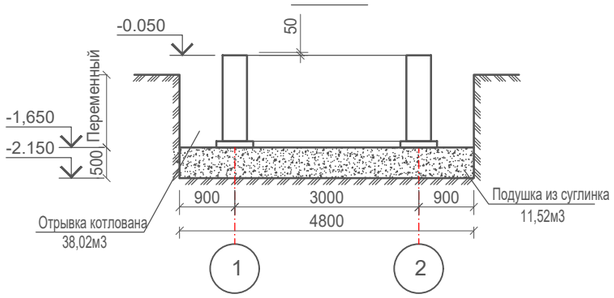


## Сечение 1-1

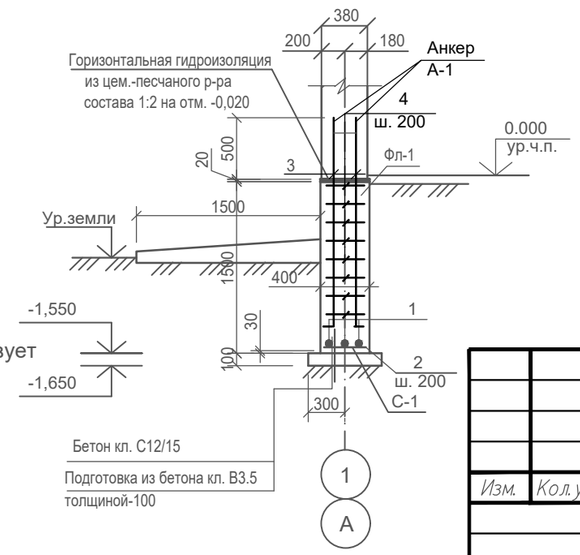


## Ведомость расхода стали на элемент, кг.

| Марка элемента | Изделия арматурные | | | | | | | | Всего |
|---|---|---|---|---|---|---|---|---|---|
| | Арматура класса А240 ГОСТ 34028-2016 | | | | Арматура класса А500С ГОСТ 34028-2016 | | | | |
| | Ø6 | Ø8 | | Итого | Ø10 | Ø12 | | Итого | |
| | | 10 | | 10 | | 32 | | 32 | 42.0 |

1. За условную отметку 0.000 принят уровень пола здания что соответствует абсолютной отметке по генплану - 644.05.
2. Данный лист смотреть совместно с листом АС-5.
3. Монолитные конструкции выполнять в соответствии с требованиями СНиП РК 5.03.37-2005.
4. Все конструкции выполнять на сульфатостойком цементе.
5. Наружные стены фундаментов соприкасающиеся с грунтом обмазать горячим битумом за 2 раза-вертикальная гидроизоляция.
6. Под фундаментами выполняется подушка из суглинка толщиной 0,5м методом послойной укатки тяжелыми катками.

Грунтовая подушка в уплотненном состоянии должна иметь следующие параметры: объемный вес=20,4кН/м3, угол внутреннего трения = 25град, удельное сцепления СI=11кПа, модуль деформации Е = 14,10 МПа;

| Изм. | Кол.уч | Лист | N док | Подпись | Дата |
|---|---|---|---|---|---|
| Проверил | | Бейсенбаев | | | 06.23 |
| Разработал | | Тажимурат | | | 06.23 |
| Н.контроль | | Бейсенбаев | | | 06.23 |

01–02–2023АС

"Реконструкция и строительство системы водоснабжения в с.Шалкар Карасайского района Алматинской области"

Контрольно пропускной пункт

| Стадия | Лист | Листов |
|---|---|---|
| РП | 8 | 15 |

План фундамента ФЛ–1

ТОО "Бірлестік" г.Шымкент 2023г

Согласовано:

Взам. инв. N

Подпись и дата

Инв. N подл.

## Монолитные перемычки

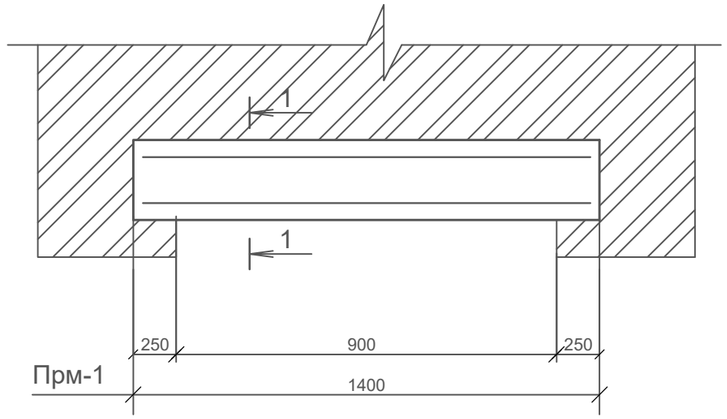


## 1-1

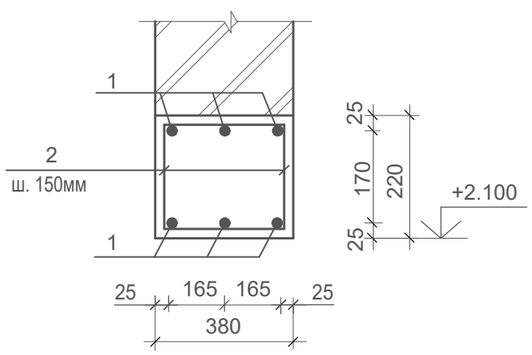


## Поз. 2

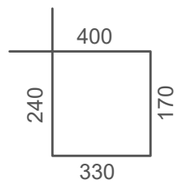


## МС-1
## Узел 17
## Серия 2.130-6с в1.

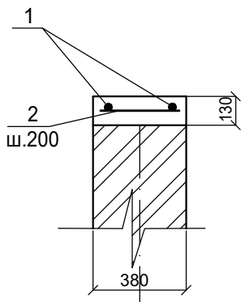


Цифровая ось

Буквенная ось

## Спецификация монолитных перемычек

| Поз. | Обозначение | Наименование | Кол. шт. | Масса ед. кг | Примеч. |
|---|---|---|---|---|---|
| | | Прм-1 | 3 | | |
| 1 | ГОСТ 34028-2016 | Ø12А500С L=1350 | 6 | 1,19 | 7.14 кг. |
| 2 | ГОСТ 34028-2016 | Ø6А240 L=1140 | 6 | 0.253 | 1,52кг. |
| | | Бетон кл. С12/15 м3 | 0,12 | | |
| | | | | | |
| | см. лист АС-3, узел 17. | МС-1 | 9 | 6.12 | 55.08кг. |
| 1 | ГОСТ 34028-2016 | Ø12А500С L=2850 | 2 | 2.53 | 5.06кг. |
| 2 | ГОСТ 34028-2016 | Ø6А240 L=320 | 15 | 0.071 | 1.06кг. |
| | | Материалы | | | |
| | | Бетон кл. С12/15 м3 | 9 | 0.14 | 1.26 |

## Ведомость расхода стали на элемент, кг.

| Марка элемента | Изделия арматурные | | | | | | Всего |
|---|---|---|---|---|---|---|---|
| | Арматура класса А240 ГОСТ 34028-2016 | | | Арматура класса А500С ГОСТ 34028-2016 | | | |
| | Ø6 | | Итого | Ø12 | | Итого | |
| | 12.5 | | 12.5 | 59.9 | | 59.9 | 72.40 |

1. Монолитные перемычки замаркированы на листе АС-6.
2. Бетонные работы вести в соответствии с указаниями СНиП 5.03.34-2005. "Бетонные и ж/б конструкции"
3. Монолитные перемычки армируются вязанными каркасами при помощи оттожженой проволоки 1,5-2,0 мм.
4. Снятие опалубки производить после достижения бетоном 70% проектной
5. Данный лист смотреть совместно с листом АС-1, 2.

Согласовано:

Взам. инв. N

Подпись и дата

Инв. N подл.

| Изм. | Кол.уч | Лист | N док | Подпись | Дата |
|---|---|---|---|---|---|
| Проверил | | Бейсенбаев | | | 06.23 |
| Разработал | | Тажимурат | | | 06.23 |
| Н.контроль | | Бейсенбаев | | | 06.23 |

01–02–2023АС

"Реконструкция и строительство системы водоснабжения в с.Шалкар Карасайского района Алматинской области"

Контрольно пропускной пункт

| Стадия | Лист | Листов |
|---|---|---|
| РП | 9 | 15 |

Монолитная перемычка Прм–1.
Монолитный сердечник МС–1.

ТОО "Бірлестік"
г.Шымкент 2023г

# План балок покрытия.

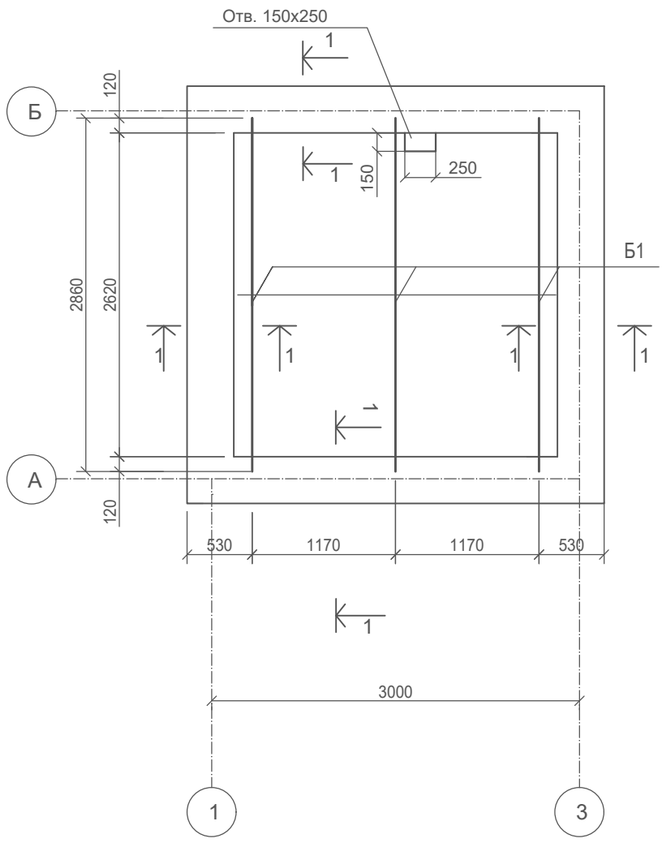


Ведомость деталей

| поз. | Эскиз |
|---|---|
| 2 | 340; 160; 110; 390 |
| АС-1 | 30; 20; 100; 440 |
| АС-2 | 100; 100; 750 |

## Спецификация расхода материалов

| Марка поз. | Обозначение | Наименование | Кол-во | Масса ед , кг | Примечан. |
|---|---|---|---|---|---|
| | | Покрытия | | | |
| Б1 | ГОСТ 8486-86*Е | Балка 2(50х180) L = 2860мм | 3 | 0,05 м3 | 0,15 м3 |
| Анк-1/2 | ГОСТ 34028-2016 | Ø12А500С L=500мм/ 12А500С L=800мм | 6/8 | 0,444/0.71 | 2,7 кг/5.68 кг |
| | | Пояс обвязки | | | |
| 1 | ГОСТ 34028-2016 | Ø10 А500С | 53,6 п. м. | 0.617 | 33.07 кг |
| 2 | ГОСТ 34028-2016 | Ø6 А240 L=1000мм | 48 | 0.222 | 10.66 кг |
| АС-1 | ГОСТ 34028-2016 | Ø6 А240 L=590мм | 12 | 0.13 | 1.56 кг |
| АС-2 | ГОСТ 34028-2016 | Ø6 А240 L=950мм | 12 | 0.21 | 2.52 кг |
| | | Материалы: | | | |
| | | Бетон кл В12/15 | | | 0.69 м3 |
| | | Подвесной потолок. | | | |
| | | Цем. песчанная стяжка (раствор М50), м2 | 8,41 | | |
| | | Утеплитель минватный толщ. 100мм, м2 | 8,41 | | |
| | | Пароизоляция (1 слой - руберойда ), м2 | 8,41 | | |
| | | Диагональн. дощатый настил (100х32), м3 | 0,30 | | |
| | | Обшивка потолка листами из ДВП, м2 | 6,80 | | |

## Сечение 1-1

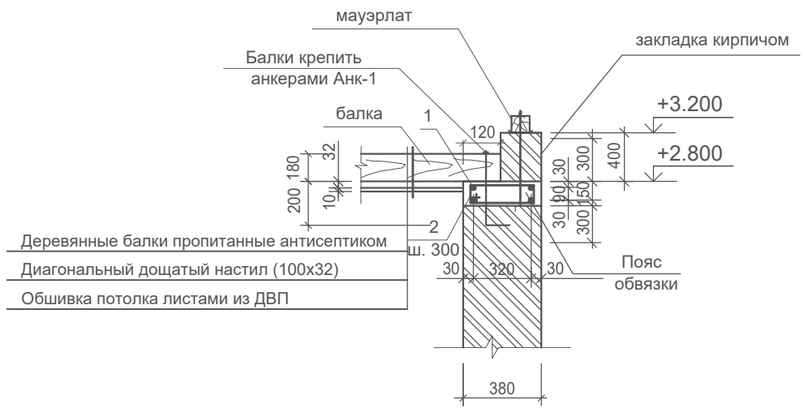


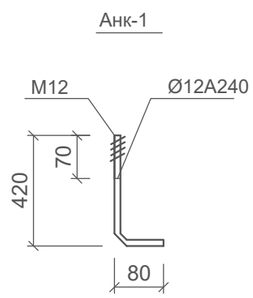


1. Отверстие 150х250мм выполнить по месту в пределах пустоты методом расверловки
2. Данный лист смотреть совместно с листом АС-5,6.

## Ведомость расхода стали на элемент, кг.

| Марка элемента | Изделия арматурные | | | | | | | |
|---|---|---|---|---|---|---|---|---|
| | Арматура класса А240 ГОСТ 34028-2016 | | | Арматура класса А500С ГОСТ 34028-2016 | | | | Всего |
| | Ø6 | | Итого | Ø10 | Ø12 | | Итого | |
| | 14.7 | | 14.7 | 33.1 | 7.88 | | 41 | 55.7 |

Согласовано:

Взам. инв. N

Подпись и дата

Инв. N подл.

| Изм. | Кол.уч | Лист | N док | Подпись | Дата |
|---|---|---|---|---|---|
| Проверил | | Бейсенбаев | | | 06.23 |
| Разработал | | Тажимурат | | | 06.23 |
| Н.контроль | | Бейсенбаев | | | 06.23 |

01–02–2023АС

"Реконструкция и строительство системы водоснабжения в с.Шалкар Карасайского района Алматинской области"

Контрольно пропускной пункт

| Стадия | Лист | Листов |
|---|---|---|
| РП | 10 | 15 |

План балок покрытия.

ТОО "Бірлестік" г.Шымкент 2023г

## План кровли

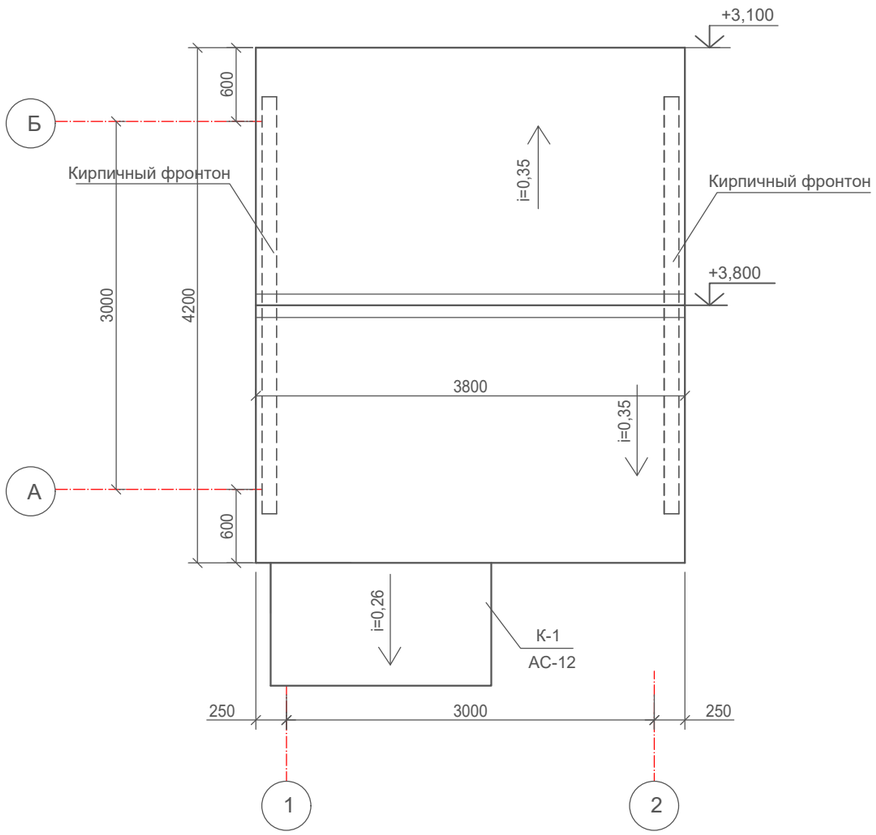


## Указания по производству работ

Обрешетка под листы металлочерепицы выполняется из антисептированных досок сечением 32х100мм с шагом 300мм.

Монтаж листов металлочерепицы начинается с торцевых участков на двускатной крыше, а на шатровой крыше листы устанавливают и крепят от самой высокой точки ската по обе стороны.

Монтаж кровельных листов можно начинать как с левого, так и с правого торца. Край листа устанавливают по карнизу и крепят с выступом от карниза на 40мм. Профильные листы крепят самонарезающими винтами с восьмигранной головкой с уплотнительной шайбой, которые ввинчивают в прогиб волны профиля под поперечной волной перпендикулярно к листам. Используются, как правило, винты размерами 4,5х19мм и 4,8х25,35мм. На каждый 1м2 профиля устанавливать 7 самонарезающих винтов, учитывая, что по краю лист крепится только в каждой второй волне.

В местах продольных нахлестов листов металлочерепицу рекомендуется скреплять между собой при помощи самонарезающих винтов размером 4,5(4,8)х19мм с шагом через одну волну.

В местах нахлеста листов металлочерепицы по длине рекомендуется обеспечить "перехлест" листов не менее 200мм. Конек крыши должен закрываться коньковыми элементами после установки всех рядовых листов металлочерепицы и закрепления уплотнительной прокладки. Коньковые элементы должны закрепляться самонарезающими винтами на каждой второй профильной волне.

Для безопасной эксплуатации крыши необходимо установить лестницы. Лестницы на крыше крепят шурупами сквозь лист к обрешетке.

Обрешетку следует укладывать сверху на свободно уложенный на стропила гидропароизоляционный материал для обеспечения вентиляции под кровельными листами( между гидроизоляционным материалом и металлочерепицей) и предотвращения конденсата с нижней стороны кровельного листа.

Для хорошей вентиляции гидропароизоляция делается так, чтобы струя холодного воздуха беспрепятственно могла пройти от карниза под конек крыши. Вентиляционные отверстия устраиваются в самом высоком месте кровли.

Для придания кровли законченного вида и надежной многолетней эксплуатации необходимо смонтировать специальные дополнительные конструктивные элементы: карнизные и коньковые планки; уплотнительные профили и мастики; крепежные детали-самонарезающиеся шурупы и гвозди; лестницы и элементы безопасности.

Общая площадь кровли - 16,0 м2.

1. Данный лист смотреть совместно с листами АС-10, 12, 13.
2. Деревянные конструкции обработать антиперенами и антисептиками в соответствии с требованиями СН РК 2.01-01-2013, СНиП РК 2.02-05-2009.

Согласовано:

Взам. инв. N

Подпись и дата

Инв. N подл.

| Изм. | Кол.уч | Лист | N док | Подпись | Дата | 01-02-2023АС | | |
|---|---|---|---|---|---|---|---|---|
| | | | | | | "Реконструкция и строительство системы водоснабжения в с.Шалкар Карасайского района Алматинской области" | | |
| | | | | | | Контрольно пропускной пункт | Стадия | Лист | Листов |
| | | | | | | | РП | 11 | 15 |
| Проверил | | Бейсенбаев | | | 06.23 | | | | |
| Разработал | | Тажимурат | | | 06.23 | План кровли. | ТОО "Бірлестік" г.Шымкент 2023г | | |
| Н.контроль | | Бейсенбаев | | | 06.23 | | | | |

## Схема расположения элементов козырка К-1

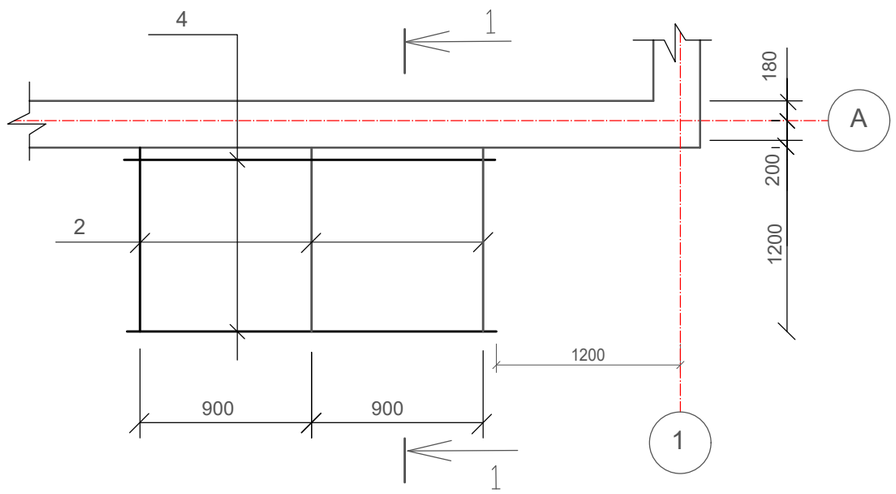


## 1–1

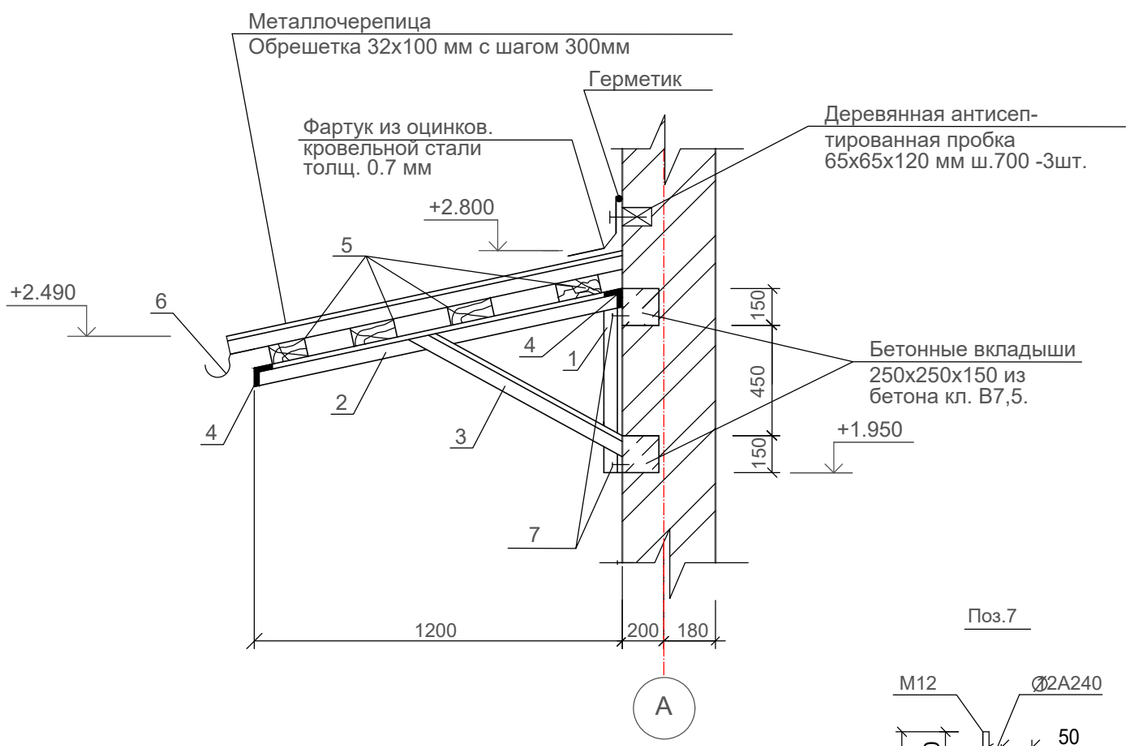


Поз.7

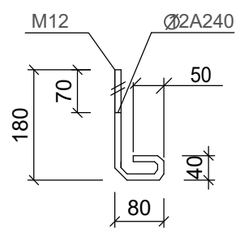


## Спецификация элементов

| Марка поз. | Обозначение | Наименование | Кол. | Масса ед.кг. | Примечан. |
|---|---|---|---|---|---|
| | | Козырек К-1 | 1 | шт. | |
| 1 | ГОСТ 8509-93 | L 63х5 L = 750 мм | 2 | 3.61 | 7.22кг |
| 2 | ГОСТ 8509-93 | L 63х5 L = 1235 мм | 3 | 7.38 | 22.14кг |
| 3 | ГОСТ 8509-93 | L 63х5 L = 995 мм | 2 | 4.79 | 9.58кг |
| 4 | ГОСТ 8509-93 | L 63х5 L = 1800 мм | 2 | 9,62 | 19,24кг |
| 5 | ГОСТ 8486-86*Е | Обрешетка 32х100 мм п.м | 6,0 | | 0,015м3 |
| 6 | ГОСТ 14918-80* | Оцинкованная кровельная сталь δ=0,7 м2 | 1,2 | | |
| 7 | ГОСТ 5781-97 | Анкер ( Ø12А240 L=270 мм) | 4 | 0.24 | 0.96 кг |
| | ГОСТ 14918-80* | Фартук из оцинков.кровельной стали δ=0,7м² | 1,0 | | |
| | ТУ 5285-001-35530527-98 | Металлочерепица марки "классик" | 3,25 | | м2 |
| | | Бетонные вкладыши бетон кл. В7,5 м³ | 0.04 | | |

1. Данный лист смотреть совместно с листом АС-1.
2. Сварку элементов производить электродами типа Э42А, по ГОСТ 9467-75*.
   Сварные швы высотой не мене 4мм и длиной 50мм.
3. Металлические поверхности окрасить масляной краской за 2 раза.

Согласовано:

Взам. инв. N

Подпись и дата

Инв. N подл.

| Изм. | Кол.уч | Лист | N док | Подпись | Дата |
|---|---|---|---|---|---|
| Проверил | | Бейсенбаев | | | 06.23 |
| Разработал | | Тажимурат | | | 06.23 |
| Н.контроль | | Бейсенбаев | | | 06.23 |

01–02–2023АС

"Реконструкция и строительство системы водоснабжения в с.Шалкар Карасайского района Алматинской области"

Контрольно пропускной пункт

| Стадия | Лист | Листов |
|---|---|---|
| РП | 12 | 15 |

Козырек К–1

ТОО "Бірлестік"
г.Шымкент 2023г

## Схема расположения элементов кровли.

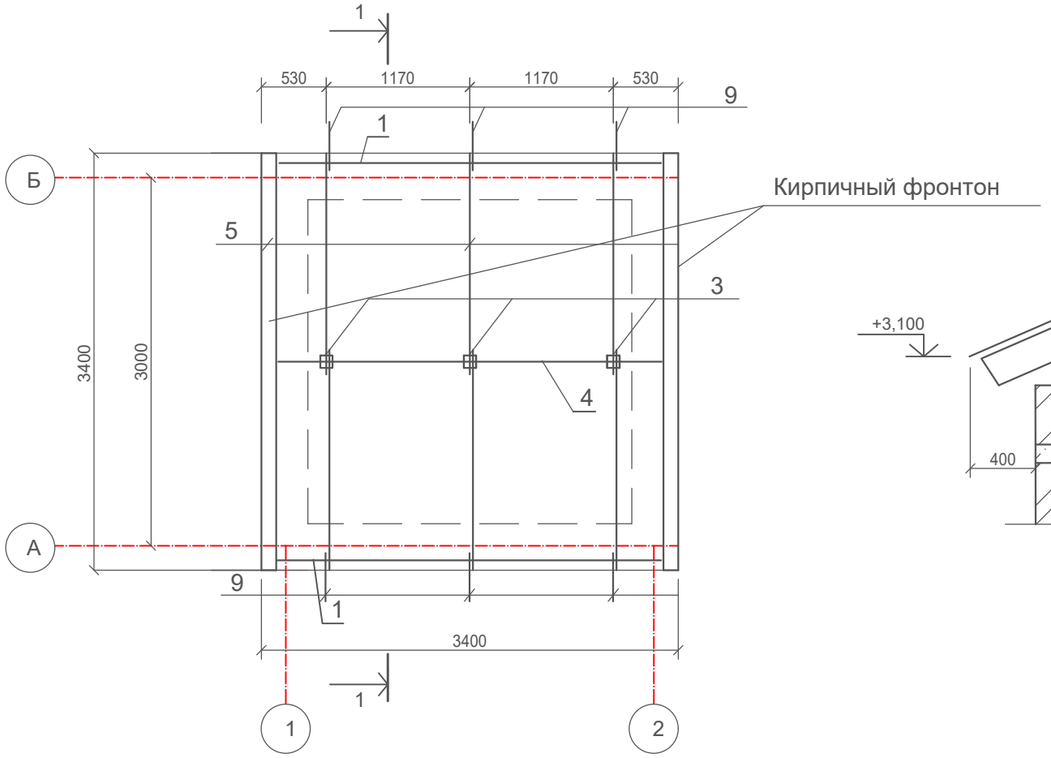


## Разрез 1-1

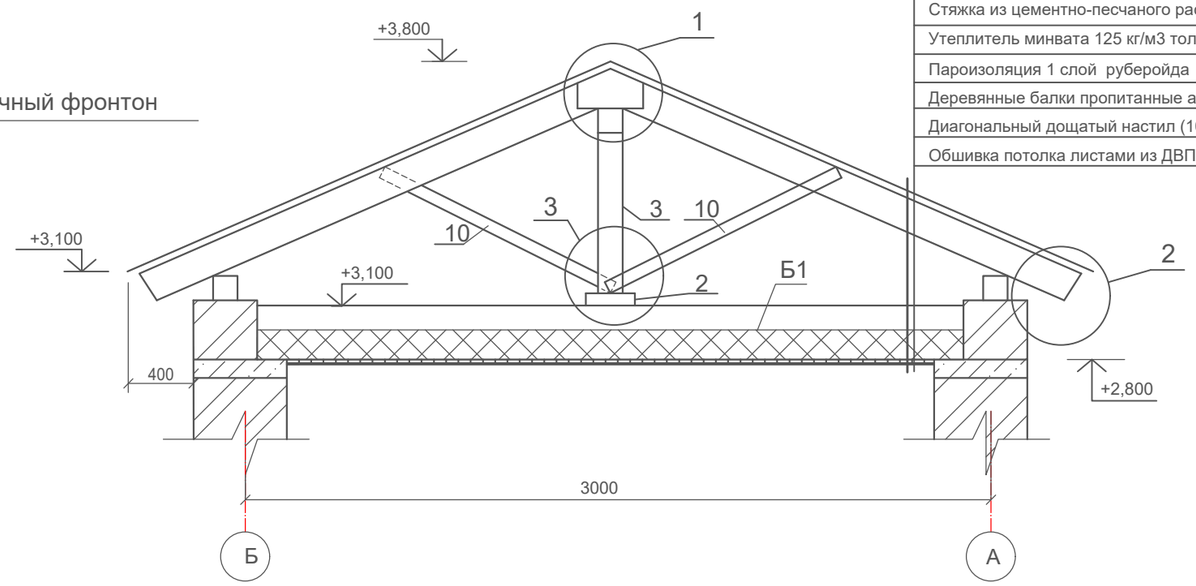


| |
|---|
| Металлочерепица (монтеррей толщиной 0,50мм) |
| Обрешетка 100х32(h) шагом 300 мм |
| Стропила 50х150(h) |
| Чердачное помещение |
| Стяжка из цементно-песчаного раствора толщ. 20 мм. |
| Утеплитель минвата 125 кг/м3 толщ. 100 мм. |
| Пароизоляция 1 слой рубероида 8,41 м2 |
| Деревянные балки пропитанные антисептиком |
| Диагональный дощатый настил (100х32) |
| Обшивка потолка листами из ДВП |

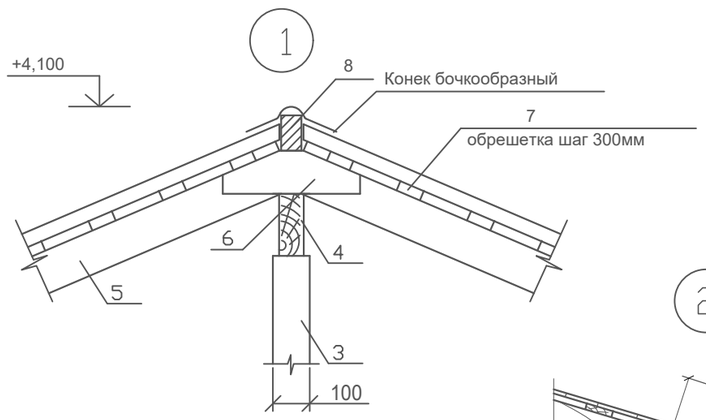


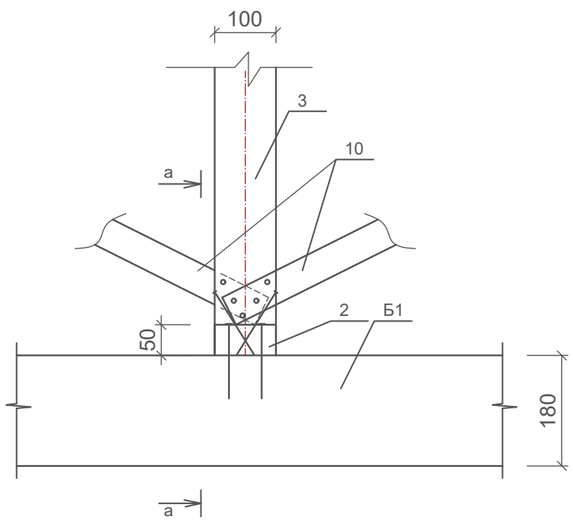


## а-а

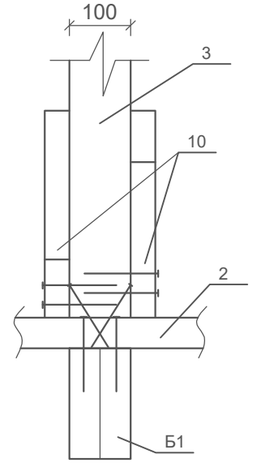


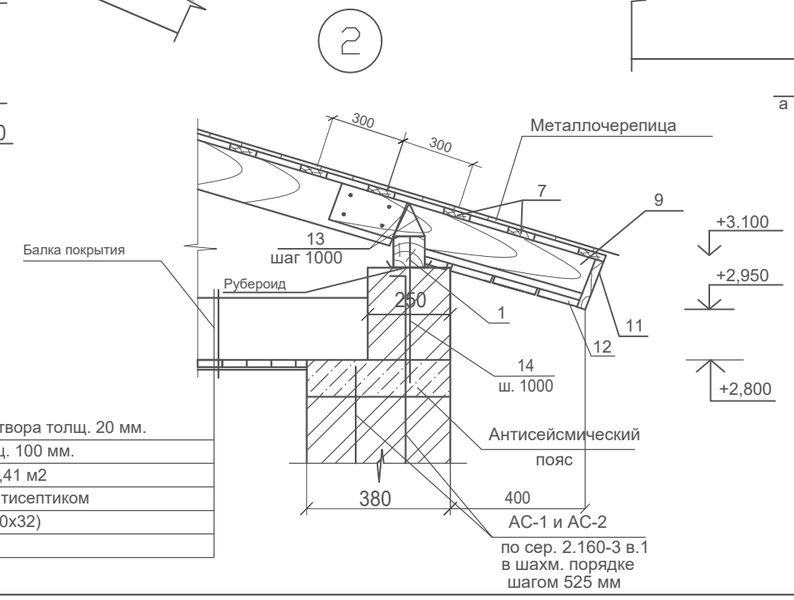


| |
|---|
| Стяжка из цементно-песчаного раствора толщ. 20 мм. |
| Утеплитель минвата 125 кг/м3 толщ. 100 мм. |
| Пароизоляция 1 слой рубероида 8,41 м2 |
| Деревянные балки пропитанные антисептиком |
| Диагональный дощатый настил (100х32) |
| Обшивка потолка листами из ДВП |

1. Данный лист см. совместно с АС-5, 14.

| | | | | | | | | |
|---|---|---|---|---|---|---|---|---|
| | | | | | | 01–02–2023АС | | |
| | | | | | | "Реконструкция и строительство системы водоснабжения в с.Шалкар Карасайского района Алматинской области" | | |
| Изм. | Кол.уч | Лист | N док | Подпись | Дата | | | |
| | | | | | | Контрольно пропускной пункт | Стадия | Лист | Листов |
| | | | | | | | РП | 13 | 15 |
| Проверил | | Бейсенбаев | | | 06.23 | | | | |
| Разработал | | Тажимурат | | | 06.23 | Схема расположения элементов кровли. Разрез 1–1. | ТОО "Бірлестік" г.Шымкент 2023г | | |
| Н.контроль | | Бейсенбаев | | | 06.23 | | | | |

Согласовано:

Взам. инв. N

Подпись и дата

Инв. N подл.

## Спецификация элементов кровли

| Марка поз. | Обозначение | Наименование | Кол-во | Объем Ед. м³ | Примечание |
|---|---|---|---|---|---|
| 1 | ГОСТ 8486-86*Е | Мауэрлат 100х100 L=3160 | 2 | 0,032 | 0,0632 м3 |
| 2 | ГОСТ 8486-86*Е | Лежень 50х100 L=2900 | 1 | 0,015 | 0,015 м3 |
| 3 | ГОСТ 8486-86*Е | Стойка 100х100 L=700 | 3 | 0,007 | 0,021 м3 |
| 4 | ГОСТ 8486-86*Е | Прогон 50х150 L=3400 | 1 | 0,026 | 0,026 м3 |
| 5 | ГОСТ 8486-86*Е | Стропильная нога 50х150 L=2300 | 6 | 0,0173 | 0,104 м3 |
| 6 | ГОСТ 8486-86*Е | Накладка между строп.50х150 L=450 | 3 | 0,004 | 0,012 м3 |
| 7 | ГОСТ 8486-86*Е | Обрешетка 32х100 ш. 300мм п.м. | 60,8 | 0,0032 | 0,2 м3 |
| 8 | ГОСТ 8486-86*Е | Коньковый брус 50х100 п.м. | 3,8 | 0,005 | 0,019 м3 |
| 9 | ГОСТ 8486-86*Е | Кобылка 40х120 L=1200 | 6 | 0,006 | 0,036 м3 |
| 10 | ГОСТ 8486-86*Е | Подкос 50х150 L=1000 | 6 | 0,008 | 0,048 м3 |
| 10 | ГОСТ 8486-86*Е | Подкос 50х150 L=1000 | 6 | 0,008 | 0,048 м3 |
| 11 | ГОСТ 8486-86*Е | Защитная карнизная доска 150х25, п.м. | 7,6 | 0,0038 | 0,029 м3 |
| 12 | ГОСТ 8486-86*Е | Подшивка карниза досками 150х25, п.м. | 22,8 | 0,0038 | 0,087 м3 |
| | ТУ 5285-001-35530527-98 | Конек бочкообразный L=3800 | 1 | | |
| | | Паранепроницаемая пленка ПВХ | | | 16,0 м2 |
| | ТУ 5285-001-35530527-98 | Металлочерепица "Классик" | | | 16,0 м2 |
| | | | | | |
| | | | | | |

## Спецификация металлических элементов

| Марка поз. | Обозначение | Наименование | Кол-во | Масса кг | Примечание |
|---|---|---|---|---|---|
| | | Узел 2 | | | |
| 13 | ГОСТ 7348-81* | Скрутка 4ВрI L=800 | 6 | 0,0792 | 0,48 |
| 14 | ГОСТ 34028-2016 | Стержень Ø10А240 L=700 | 6 | 0,432 | 2,6 |
| | | | | | |
| | | | | | |
| | | | | | |

1. Под мауэрлат проложить слой биостойкого рубероида шириной 150мм.
   Расход - 2,00м2
2. Подшивку карниза окрасить масляной краской за 2 раза - 4,56 м2.
3. Данный лист см. совместно с АС-13

Согласовано:

Взам. инв. N

Подпись и дата

Инв. N подл.

| Изм. | Кол.уч | Лист | N док | Подпись | Дата |
|---|---|---|---|---|---|
| Проверил | | Бейсенбаев | | | 06.23 |
| Разработал | | Тажимурат | | | 06.23 |
| Н.контроль | | Бейсенбаев | | | 06.23 |

01–02–2023АС

"Реконструкция и строительство системы водоснабжения в с.Шалкар Карасайского района Алматинской области"

Контрольно пропускной пункт

| Стадия | Лист | Листов |
|---|---|---|
| РП | 14 | 15 |

Спецификация элементов кровли.

ТОО "Бірлестік"
г.Шымкент 2023г

## Крыльцо КР-1

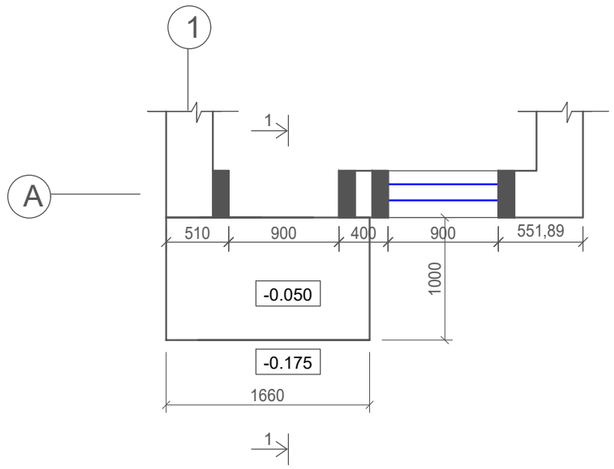


## 1–1

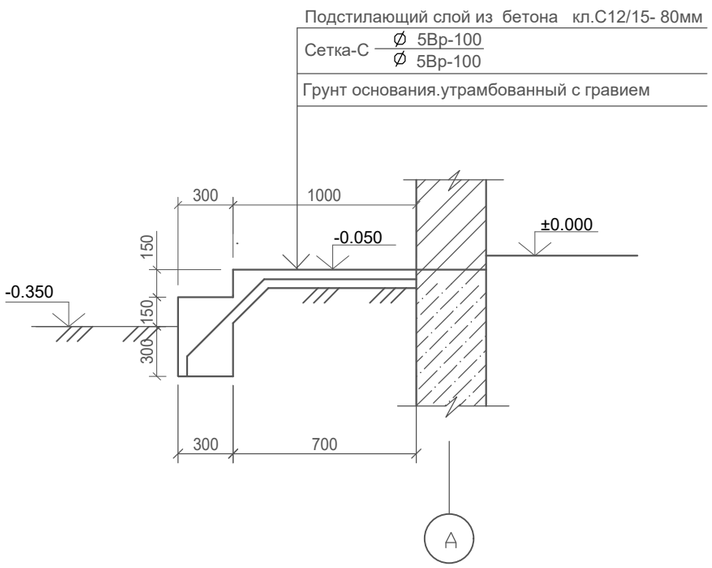


## Спецификация на крыльцо

| Поряд. N | Обозначение | Наименование | Кол. шт | Масса ед. кг | Примеч. |
|---|---|---|---|---|---|
| | | Крыльцо КР-1 | 1 | | |
| 1 | ГОСТ 8478-92 | Сетка -С Ø 5Вр-100 / Ø 5Вр-100 1500 п.м. | 2,50 | 7,74 | 19,35 |
| | | Материалы | | | |
| 2 | | Бетон кл. С12/15 м3 | 0,83 | | |
| 3 | | | | | |

Ведомость расхода стали на элемент, кг.

| Марка элемента | Изделия арматурные | | | |
|---|---|---|---|---|
| | Арматура класса | | | Всего |
| | Вр-I | | | |
| | ГОСТ 6727-80* | | | |
| | Ø5 | | Итого | |
| | 11.4 | | 11.4 | 11.4 |

1. Бетонные работы вести в соответствии с указаниями СНиП 5.03-34-2005
2. Укладка и вибрирование бетонной массы производится слоями не более 60мм.
3. Снятие несущей опалубки произвести после достижения бетоном 70 % проектной прочности.
4. Данный лист смотри совместно с листом АС-5.

Согласовано:

Взам. инв. N

Подпись и дата

Инв. N подл.

| Изм. | Кол.уч | Лист | N док | Подпись | Дата | 01–02–2023АС | | |
|---|---|---|---|---|---|---|---|---|
| | | | | | | "Реконструкция и строительство системы водоснабжения в с.Шалкар Карасайского района Алматинской области" | | |
| Проверил | | Бейсенбаев | | | 06.23 | Контрольно пропускной пункт | Стадия: РП | Лист: 15 / Листов: 15 |
| Разработал | | Тажимурат | | | 06.23 | Крыльцо КР–1. | ТОО "Бірлестік" г.Шымкент 2023г | |
| Н.контроль | | Бейсенбаев | | | 06.23 | | | |