ИКАР -СТРОЙ

ГЛ 20007910 от 05.06.2020

ТОО "Икар -Строй "

"Строительство системы водоснабжения с.Ельтай Карасайского района"

РАБОЧАЯ ДОКУМЕНТАЦИЯ

Генеральный план.

"45/2021-ГП"

Том 2

Альбом 7

Талдыкорган, 2021г

ИКАР -СТРОЙ

ГЛ 20007910 от 05.06.2020

ТОО "Икар -Строй "

"Строительство системы водоснабжения с.Ельтай Карасайского района"

РАБОЧАЯ ДОКУМЕНТАЦИЯ

Генеральный план.

"45/2021-ГП"

Том 2

Альбом 7

Директор
ТОО "Икар строй" Танкаков А.Р.

Главный инженер проекта Азанбеков А.С.

Талдыкорган, 2021г

Ведомость рабочих чертежей основного комплекта

Лист	Наименование	Примечание
1	Общие данные (начало)	
2	Общие данные (окончание)	
3	Разбивочный план	
4	План организации рельефа	
5	План земляных масс	
6	Сводный план инженерных сетей	
7	План благоустройства и озеленения территории	
8	Конструкция дорожной одежды	
9	План расстановки малых арх.форм и переносных изделии (МАФ)	
10	Уборная на одно очко. План. Фасад. Разрез.	
11	Спецификация (уборная на одно очко)	

Основные технико-экономические показатели

№№ п.п.	Наименование	Ед. изм.	количество
1	Площадь участка согласно ГосАкту	га	1.0000
2	Площадь застройки, в том числе	м2	66.23
	а) КПП	м2	15.03
	б) насосной станции	м2	47.36
	в) уборной на одно очко	м2	3.84
3	Площадь покрытия, в том числе	м2	3054.44
	а) площадь покрытия проездов	м2	1118.51
	б) площадь покрытия тропы наряда и дорожек	м2	405.11
	в) площадь покрытия запретной зоны	м2	1479.71
	г) площадь покрытия площадки ТБО	м2	2.81
	д) площадь покрытия бетонной отмостки здания	м2	48.30
4	Площадь озеленения	м2	6879.33
5	Процент озеленения в границах отвода, %	%	69

Примечание:
1. Топографическая съемка выполнена ТОО "_____" в масштабе 1:500, _____ 2022 г., планшет _____.
2. Система координат местная.
3. Система высот Балтийская

Проект разработан в соответствии с требованиями экологических, санитарно-гигиеничных, противопожарных и других норм, действующих на территории Республики Казахстан, обеспечивает безопасную для жизни и здоровья людей эксплуатацию объекта при соблюдении всех проектных решении.

Главный инженер проекта _____ Азанбеков А.С

Согласовано

ВК,НВК	Ганеева	01.23
ЭС,ЭЛ	Даулетканов	01.23

Взам. инв. N

Подпись и дата

Инв. N подл.

Ситуационный план м 1:10000 | 1

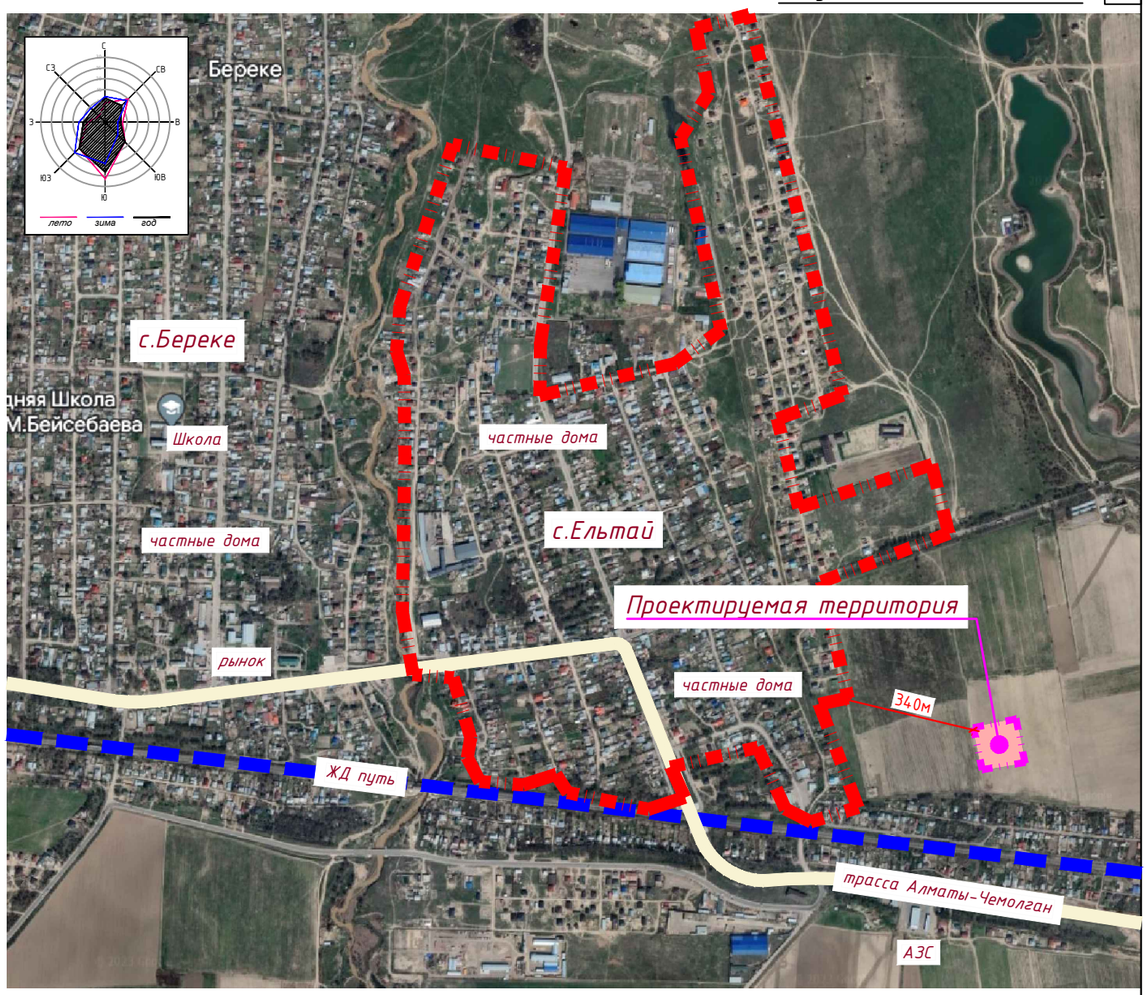

Ведомость основных комплектов рабочих чертежей

Обозначение	Наименование	Примечание
ГП	Генеральный план	Том 3 Альбом 1
НВК	Наружные сети водоснабжения и канализации	Том 3 Альбом 2
ЭН	Наружные сети теплоснабжения	Том 3 Альбом 3
АС	Архитектурно-строительные решения	Том 3 Альбом 4

Изм.	Кол.уч.	Лист	№ док.	Подпись	Дата
ГИП		Азанбеков			04.23
Исполнил		Кульбаев			05.23
Проверил		Азанбеков			05.23
Н.контроль		Гасанова З.			05.23

45/2021-ГП

"Строительство системы водоснабжения с.Ельтай Карасайского района"

Общеплощадочные материалы

Стадия	Лист	Листов
РП	1	11

Общие данные (начало)

ТОО "Икар-Строй"

Формат А3

Общие указания

Раздел генерального плана "Строительство системы водоснабжения с.Ельтай Карасайского района" разработан в границах существующего участка на основании следующей документации:

- Договор _____ от _____г.
- Задание на проектирование, утвержденное от _____г.
- Архитектурно-планировочного задания АПЗ №_____ от _____г.

Исходные материалы:

- Инженерно-геологические изыскания выполнены ТОО "_____" в _____г.;
- Топографический план в масштабе 1:500 выполнен ТОО "_____" в _____г.;
- Система высот: Балтийская, система координат: Местная
- Топографическая съемка не является правоустанавливающим документом.

Природно - климатические условия площадки строительства согласно СПРК 2.04-01-2017 «Строительная климатология»:

- Район строительства относится к III-В (СП РК 2.04-01-2017).
- Снеговая нагрузка – 1,2 кПа, снеговой район II.
- Ветровая нагрузка – 0,39 кПа, ветровой район II.
- Нормативная глубина промерзания для для суглинков - 0,79м.
- Зимняя температура наружного воздуха:
- наиболее холодной пятидневки - 20,1°С;
- сейсмичность 9 баллов;

Генеральный план

Проектируемая площадка располагается по адресу: с.Ельтай Карасайского района Алматинской области.

Общий уклон участка с юга на север от отметки +683.00 до отметки +681.96, участок строительства ровный, имеет квадратную форму на плане и занимает площадь согласно ГосАкту 1.0000Га. С северо-западной стороны участка находиться село Ельтай, с восточной и южной стороны находиться пашня.

Основной задачей проекта являлось реконструкция и строительство системы водоснабжения села Ельтай, в данном альбоме рассматривается строительство водозаборной площадки с размещением на территории здании и сооружении инженерных сетей и службы охраны.

Основная разбивка дана в координатах и линейных размерах, размеры даны в метрах.

Уровень чистого пола КПП (±0.000) соответствует абсолютной отметке +682.25 метра, насосной станции второго подъема отметке +682.50 метра, резервуаров отметке +677.76 метра, надворной уборной +682.30 метра.

Функциональное зонирование территории проектируемого участка предполагает четкое разграничение путей доступа служебного транспорта и охранных служб.

Транспортной схемой проездов и пешеходных проходов предусматривается возможность подъезда служебных машин к зданиям и сооружениям, обхода территории по внутреннему периметру нарядом охраны, а также проезда к проектируемой площадке с западной стороны участка.

Отвод поверхностных вод осуществляется по проезжей части на пониженные места рельефа, с увязкой планировочных отметок с существующей ситуацией.

Благоустройство территорий предусматривает:

- установку ограждения участка по периметру;
- установку ограждения запретной зоны;
- установку надворного туалета;
- установку контейнера ТБО и навеса;
- установку опознавательного знака границы запретной зоны;
- посев многолетних трав на территории и в целях укрепления откосов на участках обвалования резервуаров для воды;

Проектом предусматривается система мусороудаления, с применением герметичных контейнеров, расположенных в строго отведенных местах. Замена контейнеров производится еженедельно.

Территория охраняемая, при въезде на участок насосной станций расположен КПП. Принятая величина противопожарных разрывов между зданиями и сооружениями соответствует нормативной.

На территории участка предусмотрена площадка для стоянки автомобилей в количестве 2 маш/мест.

Перечень актов освидетельствования скрытых работ

Наименование актов	Обоснование	Необходим (+)	Примечание
1. Акт на возведение и уплотнение зем.полотна	СП РК 3.03-101-2013	+	п. 14.2
2. Акт на полное выполнение вертикальной пл-ки	СН РК 1.03-00-2011	+	п. 6.9
3. Акт на устройство основания и покрытия	СП РК 3.03-101-2013	+	п.14.2
автодорог, тротуаров, садовых дорожек, площадок. укладка бортового камня	СП РК 3.01-101-2013	+	п.4.1.3-4.1.4
4. Посадка деревьев, кустарников, устройство газонов, установка малых форм архитектуры	СП РК 3.01-101-2013	+	п.4.1.2,п.4.1.6

Ведомость ссылочных и прилагаемых документов

Обозначение	Наименование	Примечание
ГОСТ 6665-91	Камни бетонные и железобетонные бортовые	ссылочные
СНиП РК 4.01-02-2009	Водоснабжение. Наружные сети и сооружения	ссылочные
ГОСТ 8736-2014	Песок для строительных работ	ссылочные
ГОСТ 9128-2013	Смеси асфальтобетонные дорожные, аэродромные и асфальтобетон	ссылочные
ГОСТ 3634-99	Люки смотровых колодцев и дождеприемники ливнесточных колодцев	ссылочные
СП РК 3.03-104-2014	Проектирование дорожных одежд нежесткого типа	ссылочные
ГОСТ 8267-93*	Щебень и гравий из плотных горных пород для строительных работ	ссылочные
ГОСТ 26633-91*	Бетоны тяжелые и мелкозернистые	ссылочные
РДС РК 3.01-05-2001	Градостроительство. Планировка и застройка населенных мест с учетом потребностей	ссылочные
	инвалидов и других маломобильных групп населения	
УСН РК 8.02-03-2021, введен в действие с 01.01.2022 года	Элементы внешнего благоустройства зданий и сооружений. МАФ	ссылочные

Изм.	Кол.уч.	Лист	№ док.	Подпись	Дата	45/2021-ГП			
						"Строительство системы водоснабжения с.Ельтай Карасайского района"			
Исполнил		Кульбаев			05.23	Общеплощадочные материалы	Стадия	Лист	Листов
Проверил		Азанбеков			05.23		РП	2	
Н.контроль		Гасанова З.			05.23	Общие данные (окончание)	ТОО"Икар-Строй"		

Взам. инв. N | Подпись и дата | Инв. N подл.

Формат А3

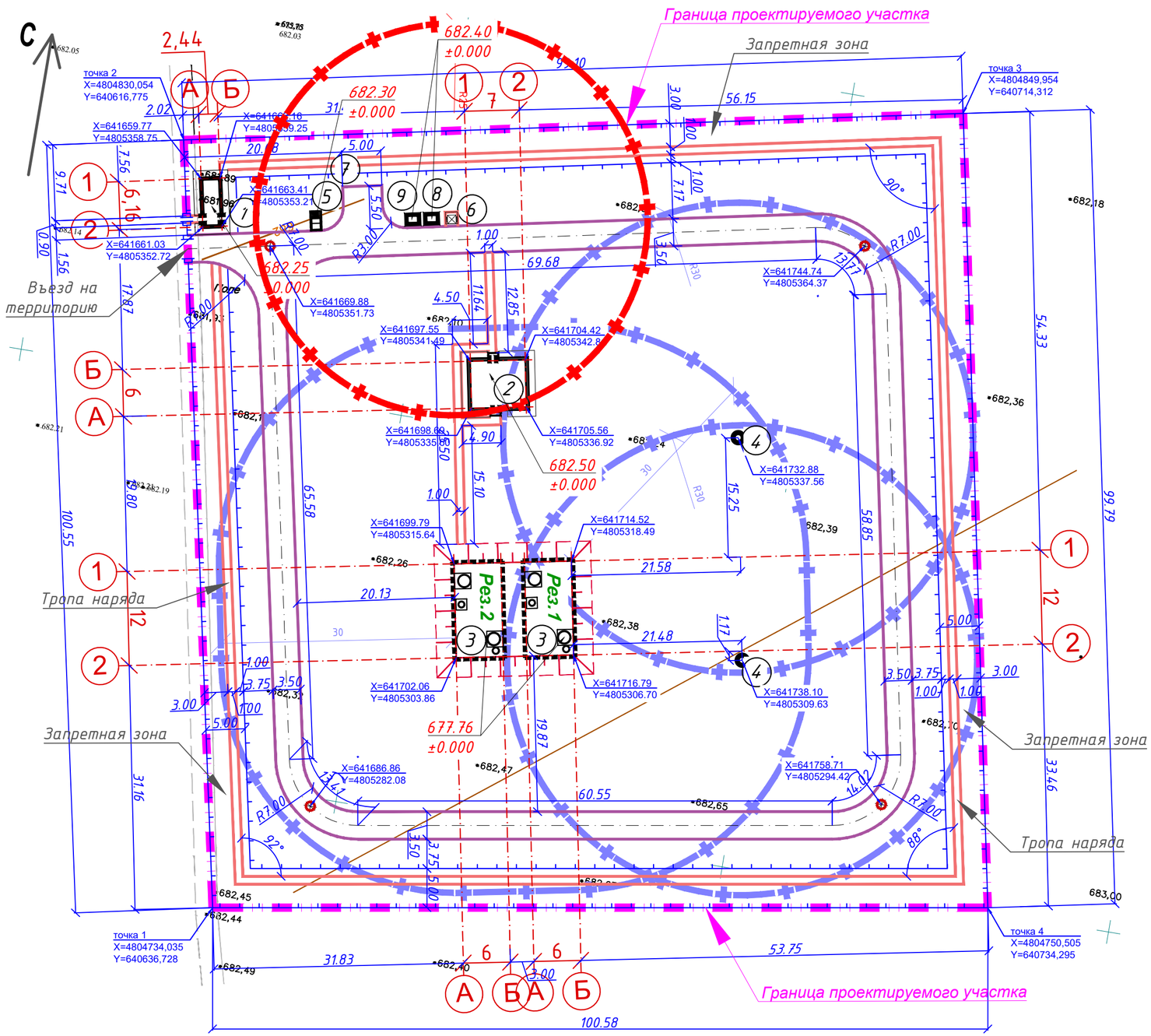

ЭКСПЛИКАЦИЯ ЗДАНИЙ И СООРУЖЕНИЙ

Номер на плане	Наименование	Координаты квадрата сетки
1	КПП	проектируемый
2	Насосная станция	проектируемый
3	Резервуары	проектируемый
4	Скважины	проектируемый
5	Уборная на одно очко с водонепроницаемым выгребом	проектируемый
6	Площадка для мусорных контейнеров	проектируемый
7	Площадка для стоянки 2-х автомобилей	проектируемый
8	КТПН 25кВА/10/0,4кВ	проектируемый
9	ДЭС	проектируемый

Условные обозначения:

- Граница проектируемого участка согласно ГосАкту
- Ограждение участка и запретной зоны
- Зона санитарной охраны первого пояса
- Санитарный разрыв площадки ТБО
- X=9843.30 Y=2726.92 – Координатные размеры
- Разбивочный базис

Примечание:

1. Основная разбивка дана в координатах и линейных размерах, размеры даны в метрах.

Изм.	Кол.уч.	Лист	№ док.	Подпись	Дата	45/2021-ГП		
						"Строительство системы водоснабжения с.Ельтай Карасайского района"		
Исполнил		Кульбаев			05.23	Общеплощадочные материалы	Стадия	Лист	Листов
Проверил		Азанбеков			05.23		РП	3	
Н.контроль		Гасанова З.			05.23	Разбивочный план М 1:500	ТОО "Икар-Строй"		

Взам. инв. N

Подпись и дата

Инв. N подл.

Формат А2

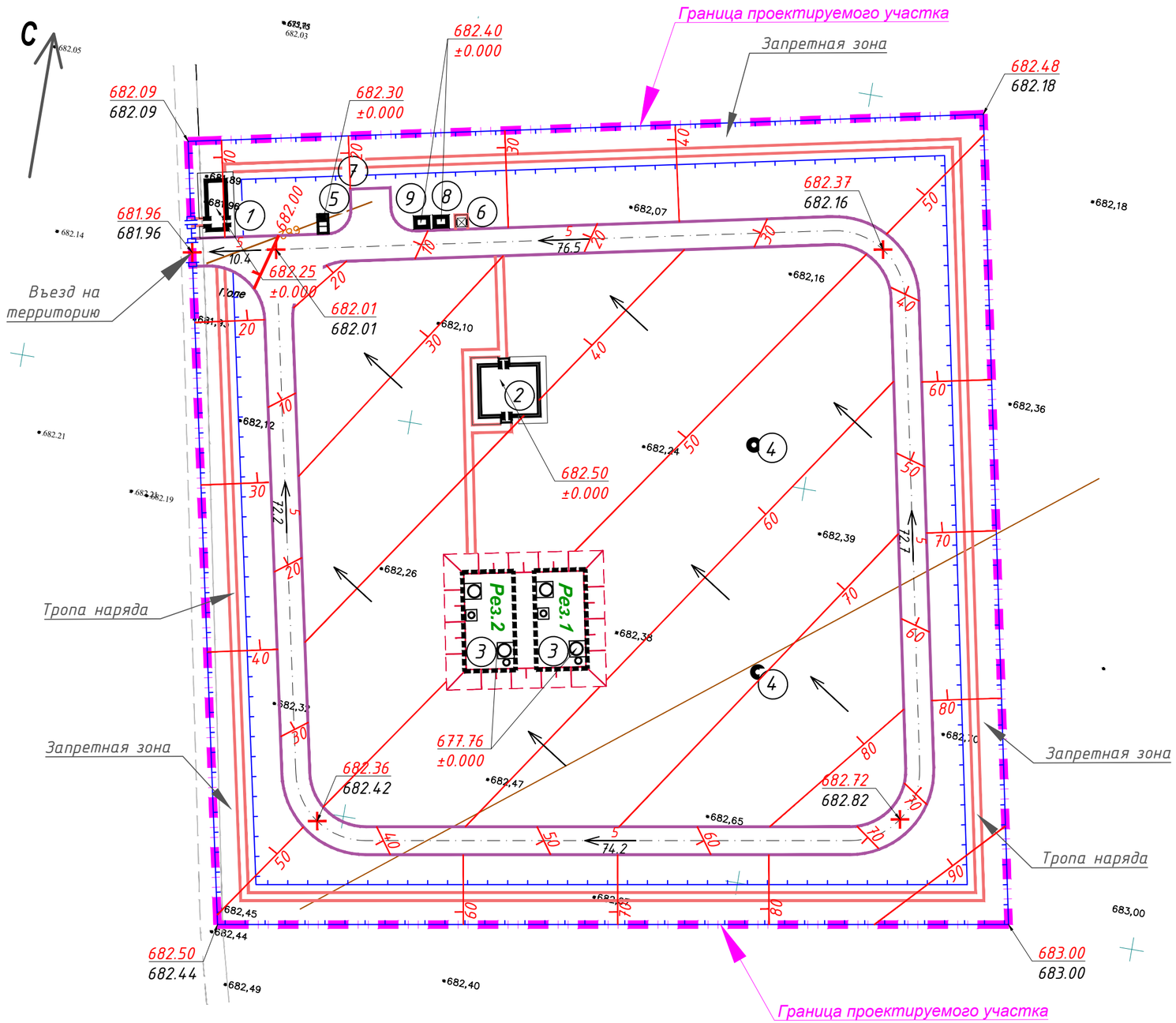

ЭКСПЛИКАЦИЯ ЗДАНИЙ И СООРУЖЕНИЙ

Номер на плане	Наименование	Координаты квадрата сетки
1	КПП	проектируемый
2	Насосная станция	проектируемый
3	Резервуары	проектируемый
4	Скважины	проектируемый
5	Уборная на одно очко с водонепроницаемым выгребом	проектируемый
6	Площадка для мусорных контейнеров	проектируемый
7	Площадка для стоянки 2-х автомобилей	проектируемый
8	КТПН 25кВА/10/0,4кВ	проектируемый
9	ДЭС	проектируемый

Условные обозначения:

- *– Граница проектируемого участка согласно ГосАкту*
- *– Ограждение участка и запретной зоны*
- *– Точка перелома профиля*
- 682.00 *– Проектная горизонталь*

Примечание:

1. *Вертикальная планировка разработана на топосъемке в масштабе 1:500 предоставленной Заказчиком.*
2. *Все размеры на чертеже даны в метрах, уклоны в промилле.*
3. 845.20 / 845.00 *– проектная отметка (красная) / отметка земли (черная)*
4. 4 / 14 *– уклоны (в промилле ‰) / расстояние точек на генплане (в метрах)*
5. *Уровень чистого пола КПП (±0.000) соответствует абсолютной отметке +682.25 метра, насосной станции второго подъема отметке +682.50 метра, резервуаров отметке +677.76 метра, надворной уборной +682.30 метра.*

Изм.	Кол.уч.	Лист	№ док.	Подпись	Дата	45/2021-ГП			
						"Строительство системы водоснабжения с.Ельтай Карасайского района"			
Исполнил		Кульбаев			05.23	Общеплощадочные материалы	Стадия	Лист	Листов
Проверил		Азандбеков			05.23		РП	4	
Н.контроль		Гасанова З.			05.23	План организации рельефа М 1:500	ТОО "Икар-Строй"		

Взам. инв. N | Подпись и дата | Инв. N подл.

Формат А2

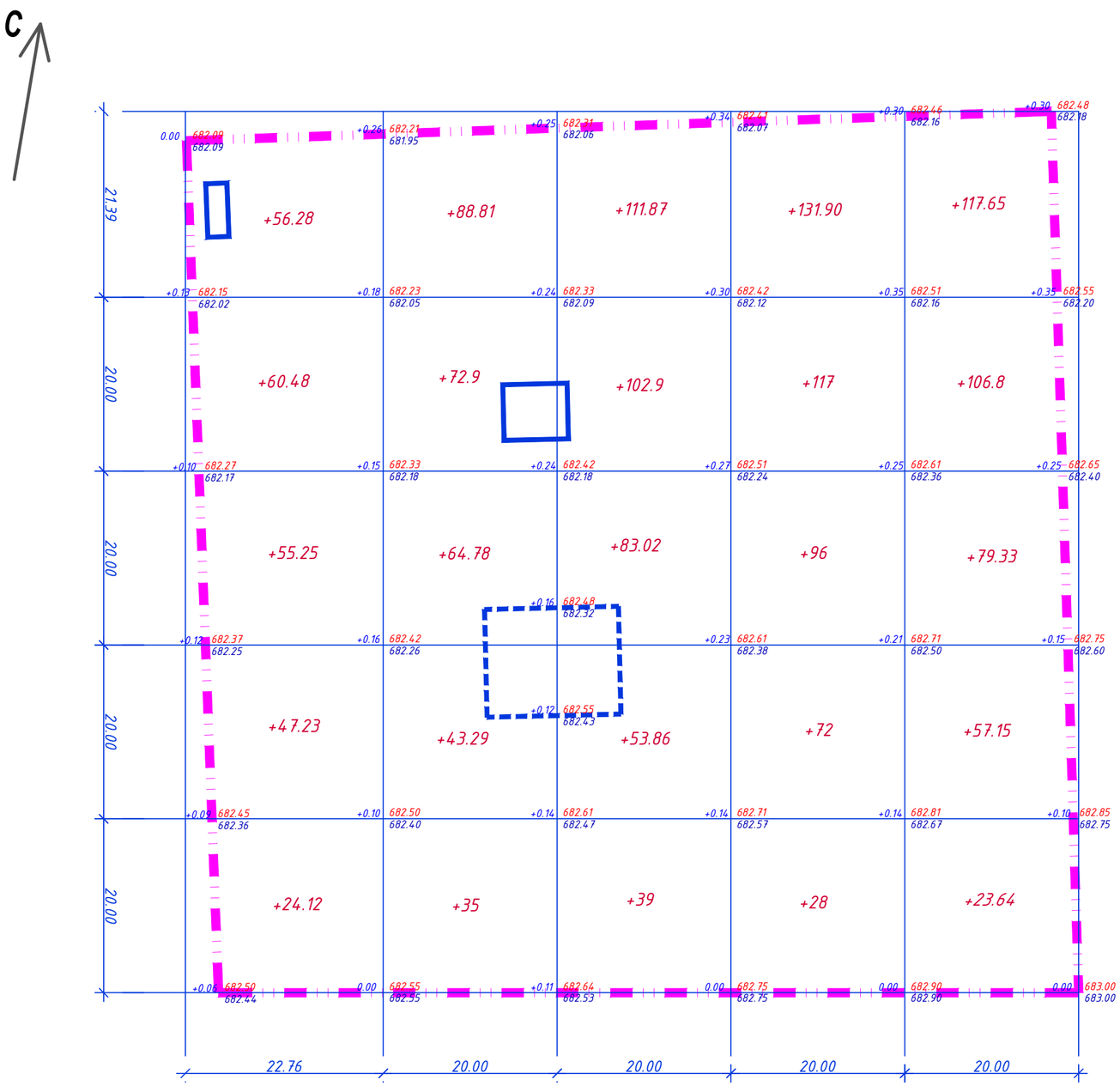

Итого, м3							Всего, м3	
	Насыпь(+)	+243.36	+304.78	+390.65	+444.9	+384.57		+1768.26
	Выемка(-)	-	-	-	-	-		-

Ведомость объемов земляных масс

5

Наименование грунта	Количество, м3		Примечание
	Насыпь (+)	Выемка (-)	
1. Грунт планировки территории	1768.26	-	
2. Вытесненный грунт в т.ч. при устройстве:		1911.19	
а) подземных частей здания, сооружений (примыкающих к зданию лестниц, пандусов)		(185)	см. листы КЖ раздел
б) подземных инженерных сетей		(19)	НВК, ЭС
в) покрытия проезжей части		(134.22)	ГП-7,8
г) тропы наряда и дорожек		(48.61)	ГП-7,8
д) песчаного покрытия запретной зоны		(147.97)	ГП-7,8
е) площадки для ТБО		(0.53)	ГП-7,8
ж) озеленения территории		(1375.86)	ГП-7
3. Грунт для обратной засыпки и обваловки	64		
4. Грунт для устройства высоких полов зданий	34		
5. Поправка на уплотнение 10%	186.62		
6. Всего пригодного (неплод-го.) грунта	2052.88	1911.19	
7. Недостаток пригодного грунта		141.69	
8. Плодородный грунт всего, в т.ч.		2000*	h=0.2 м
- используемый для озеленения площадок и откосов	1375.86		
- избыток плодородного грунта	624.14		
9. Итого перерабатываемого грунта:	4052.88	4052.88	

Примечание

1) * - с учетом предварительной срезки плодородного грунта высотой h=0.2 м.

Условные обозначения:

- Граница проектируемого участка согласно ГосАкту
- Контур здания и сооружения
- +16 - Планировка насыпи и объем, м3
- +0.75 | 895.00 / 894.25 - Рабочая отметка | Проектная (красная отметка) / Существующая (черная отметка)

Общая площадь картограммы = 9746.65 м2

Общая площадь насыпи = 9746.65 м^2

Изм.	Кол.уч.	Лист	№ док.	Подпись	Дата	45/2021-ГП			
						"Строительство системы водоснабжения с.Ельтай Карасайского района"			
Исполнил		Кульбаев			05.23	Общеплощадочные материалы	Стадия	Лист	Листов
Проверил		Азанбеков			05.23		РП	5	
Н.контроль		Гасанова З.			05.23	План земляных масс М 1:500	ТОО"Икар-Строй"		

Взам. инв. N | Подпись и дата | Инв. N подл.

Формат А2

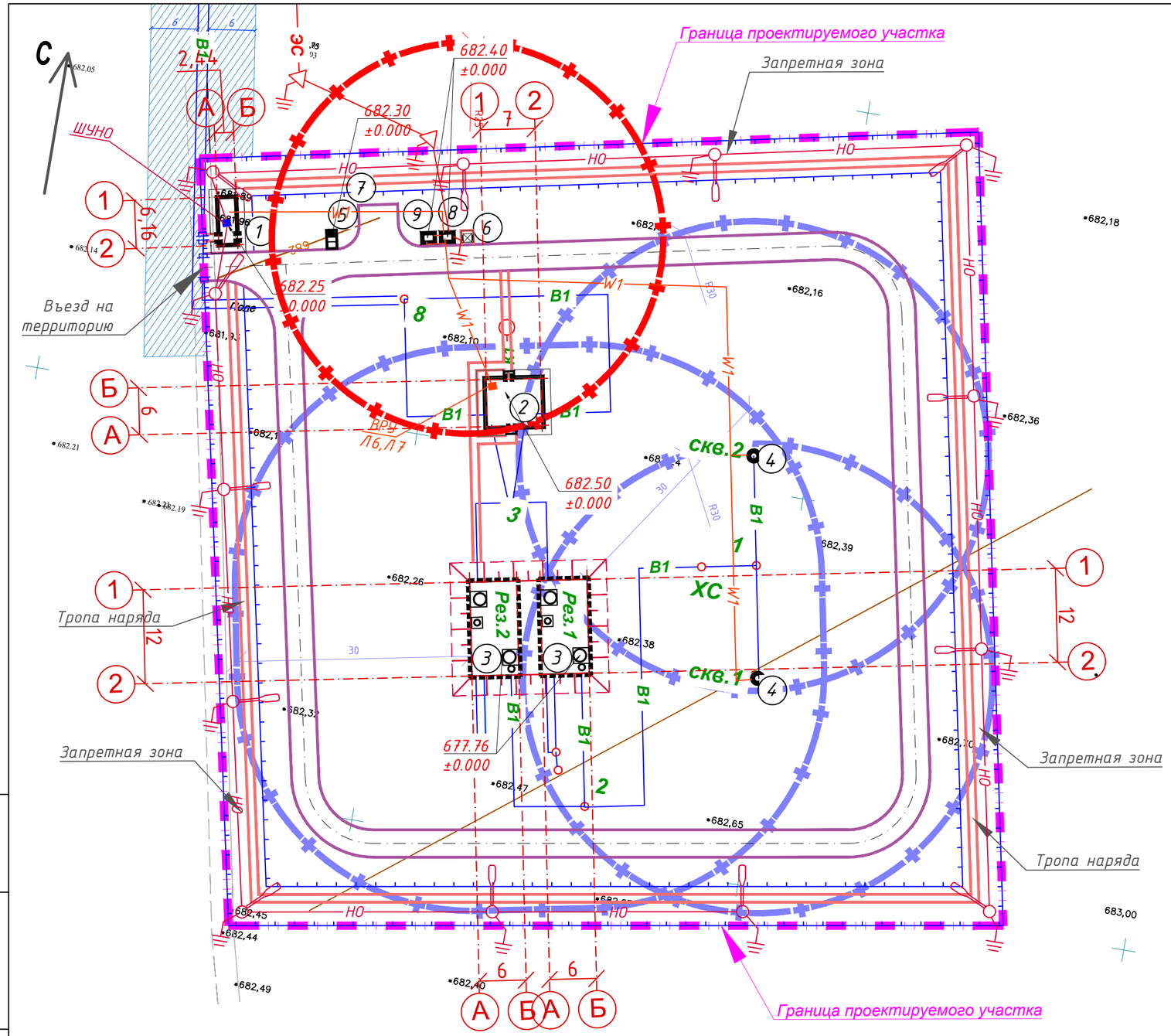

ЭКСПЛИКАЦИЯ ЗДАНИЙ И СООРУЖЕНИЙ

6

Номер на плане	Наименование	Координаты квадрата сетки
1	КПП	проектируемый
2	Насосная станция	проектируемый
3	Резервуары	проектируемый
4	Скважины	проектируемый
5	Уборная на одно очко с водонепроницаемым выгребом	проектируемый
6	Площадка для мусорных контейнеров	проектируемый
7	Площадка для стоянки 2-х автомобилей	проектируемый
8	КТПН 25кВА/10/0,4кВ	проектируемый
9	ДЭС	проектируемый

Условные обозначения:

- Граница проектируемого участка согласно ГосАкту
- Ограждение участка и запретной зоны
- Зона санитарной охраны первого пояса
- Санитарный разрыв площадки ТБО
- Санитарно-защитная полоса
- В1 – Проектируемая водопроводная сеть хоз.питья
- ЭС – Проектируемая сеть электроснабжения
- НО – Проектируемая сеть наружного освещения
- W1 – Проектируемая сеть внутриплощадочного электроснабжения

Примечания:

1. Данный лист читать совместно с разделом внеплощадочных и внутриплощадочных инженерных сетей в том числе с листами соответствующих марок – НВК, ЭС, ЭН.
2. Габариты, толщины, длина и глубина заложения труб, кабелей, коммуникационных труб, а так же объем вынимаемого грунта при установке колодцев, необходимых деталей и их разработку смотреть так же в данных разделах.

Изм.	Кол.уч.	Лист	№ док.	Подпись	Дата	45/2021-ГП			
						"Строительство системы водоснабжения с.Ельтай Карасайского района"			
Исполнил		Кульбаев			05.23	Общеплощадочные материалы	Стадия	Лист	Листов
Проверил		Азанбеков			05.23		РП	6	
Н.контроль		Гасанова З.			05.23	Сводный план инженерных сетей М 1:500	ТОО "Икар-Строй"		

Взам. инв. N | Подпись и дата | Инв. N подл.

Формат А2

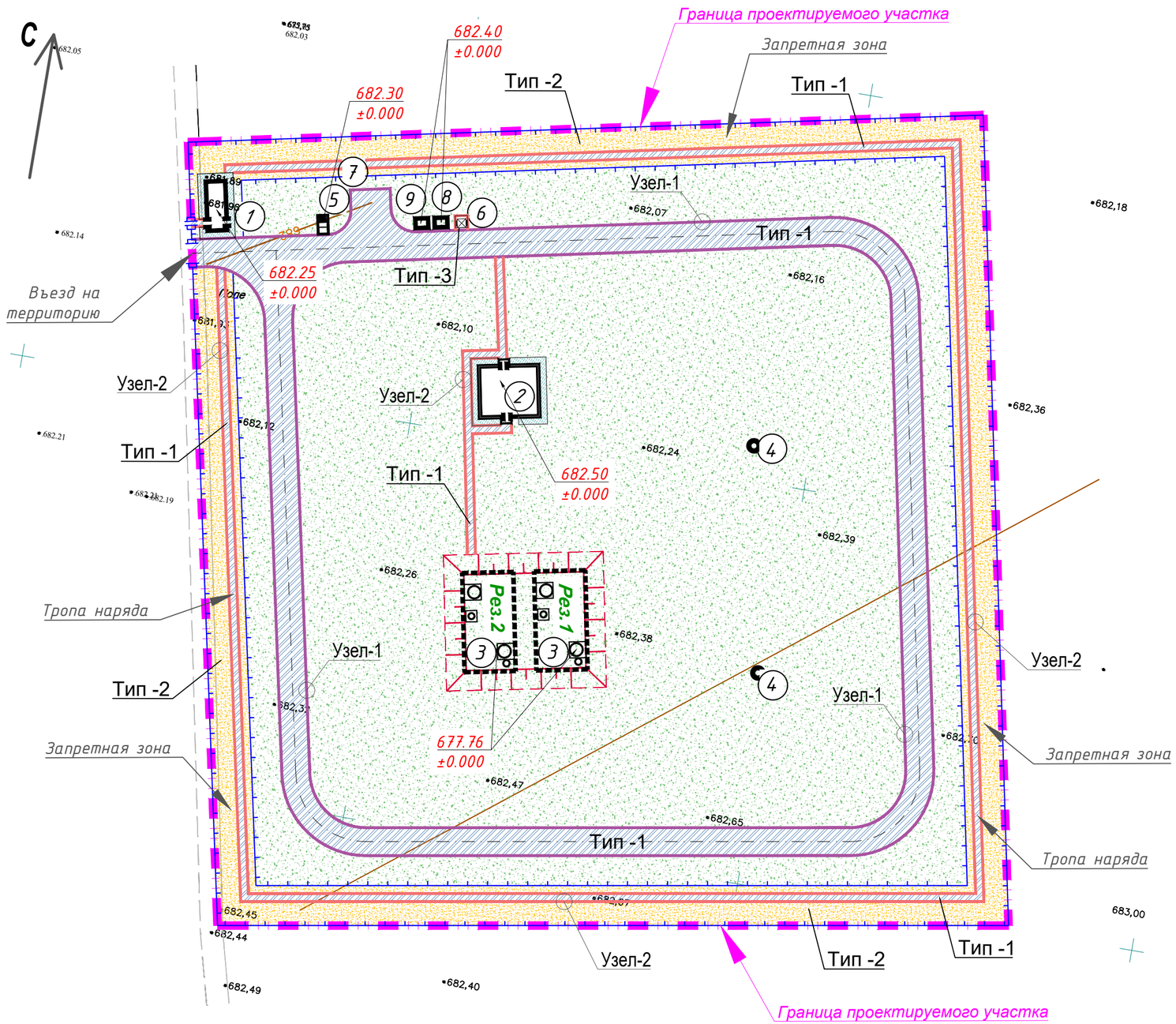

ЭКСПЛИКАЦИЯ ЗДАНИЙ И СООРУЖЕНИЙ

7

Номер на плане	Наименование	Координаты квадрата сетки
1	КПП	проектируемый
2	Насосная станция	проектируемый
3	Резервуары	проектируемый
4	Скважины	проектируемый
5	Уборная на одно очко с водонепроницаемым выгребом	проектируемый
6	Площадка для мусорных контейнеров	проектируемый
7	Площадка для стоянки 2-х автомобилей	проектируемый
8	КТПН 25кВА/10/0,4кВ	проектируемый
9	ДЭС	проектируемый

Ведомость проездов, тротуаров, дорожек и площадок

Поз. №	Наименование	Тип	Площадь покрытия, м², п.м.	Примечание
1	Покрытие проезда	1	1118.51	см.лист ГП-8
	Бордюр БР100.30.15, п.м.		608.13	
2	Покрытие тропы наряда и дорожек	1	405.11	см.лист ГП-8
	Бордюр БР100.20.80, п.м.		808.68	
3	Покрытие запретной зоны	2	1479.71	см.лист ГП-8
4	Покрытие площадки ТБО	3	2.81	см.лист ГП-8
	Бордюр БР100.20.80, п.м.		5.17	
5	Бетонная отмостка здания	-	48.30	см.лист ГП-8

Ведомость элементов озеленения

Поз.	Наименование породы или вида насаждения	Воз-раст, лет	Количество	Примечание
1	Многолетняя трава, м²		6879.33	посев, 40 г/м², вид растения - житняк ширококолосый плодородный грунт h=0.2 м.

Примечания:
1. Вид озеленения в проекте - рекомендуемый. При необходимости выбираются другие породы растения со сходными характеристиками по качеству и декоративности.
2. Узлы сопряжения покрытий смотреть на листе ГП-8.

Условные обозначения:
- Граница проектируемого участка согласно ГосАкту
- Ограждение участка и запретной зоны

Изм.	Кол.уч.	Лист	№ док.	Подпись	Дата	45/2021-ГП		
						"Строительство системы водоснабжения с.Ельтай Карасайского района"		
Исполнил		Кульбаев			05.23	Общеплощадочные материалы	Стадия	Лист	Листов
Проверил		Азанбеков			05.23		РП	7	
Н.контроль		Гасанова З.			05.23	План благоустройства и озеленения территории М 1:500	ТОО "Икар-Строй"		

Взам. инв. N | Подпись и дата | Инв. N подл.

Формат А2

Проезд и тротуары

Щебеночно-гравийно-песчанное покрытие номером смеси С-1 СТ РК 1549-2006 -0.12м

Уплотненный грунт Купл=0,95

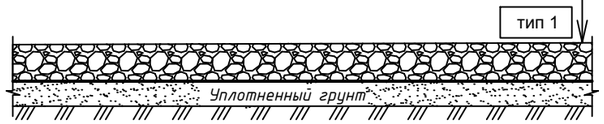

Запретная зона

Песок речной - 0.10м

Уплотненный грунт

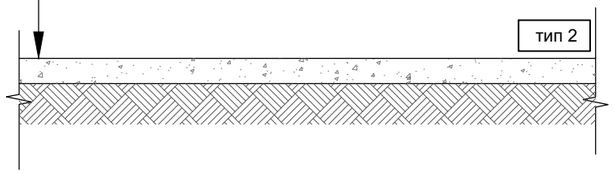

Площадка ТБО

Асфальтобетон мелкозернистый горячий плотный тип Б марки II по СТ РК 1225-2003 -0.04м

Щебень по СТ РК 1284-2004 (фракция 20-40мм, марка 1200) -0.10м

Песок по ГОСТ 8736-2014 -0.05м

Уплотненный грунт

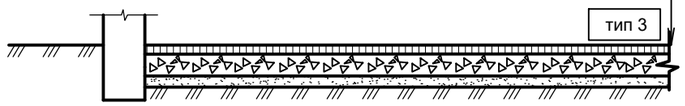

Схема устройства отмостки

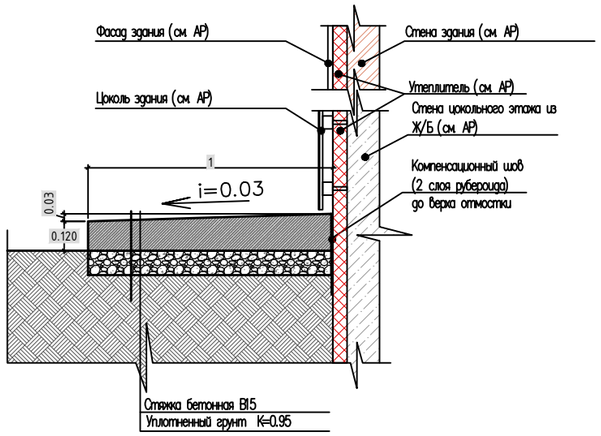

Узел сопряжения проезд/газон

Узел - 1

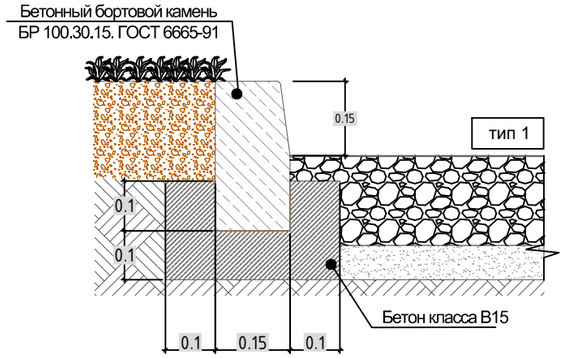

Узел сопряжения тротуар / газон

Узел - 2

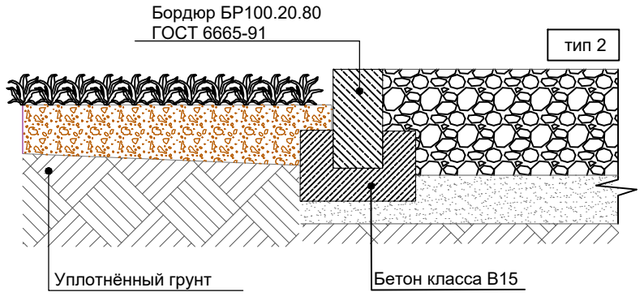

Примечание:

1. Все размеры конструкции дорожной одежды даны в метрах.

						45/2021-ГП			
						"Строительство системы водоснабжения с.Ельтай Карасайского района"			
Изм.	Кол.уч.	Лист	№ док.	Подпись	Дата				
Исполнил		Кульбаев			05.23	Общеплощадочные материалы	Стадия	Лист	Листов
Проверил		Азанбеков			05.23		РП	8	
Н.контроль		Гасанова З.			05.23	Конструкция дорожной одежды	ТОО "Икар-Строй"		

Взам. инв. N

Подпись и дата

Инв. N подл.

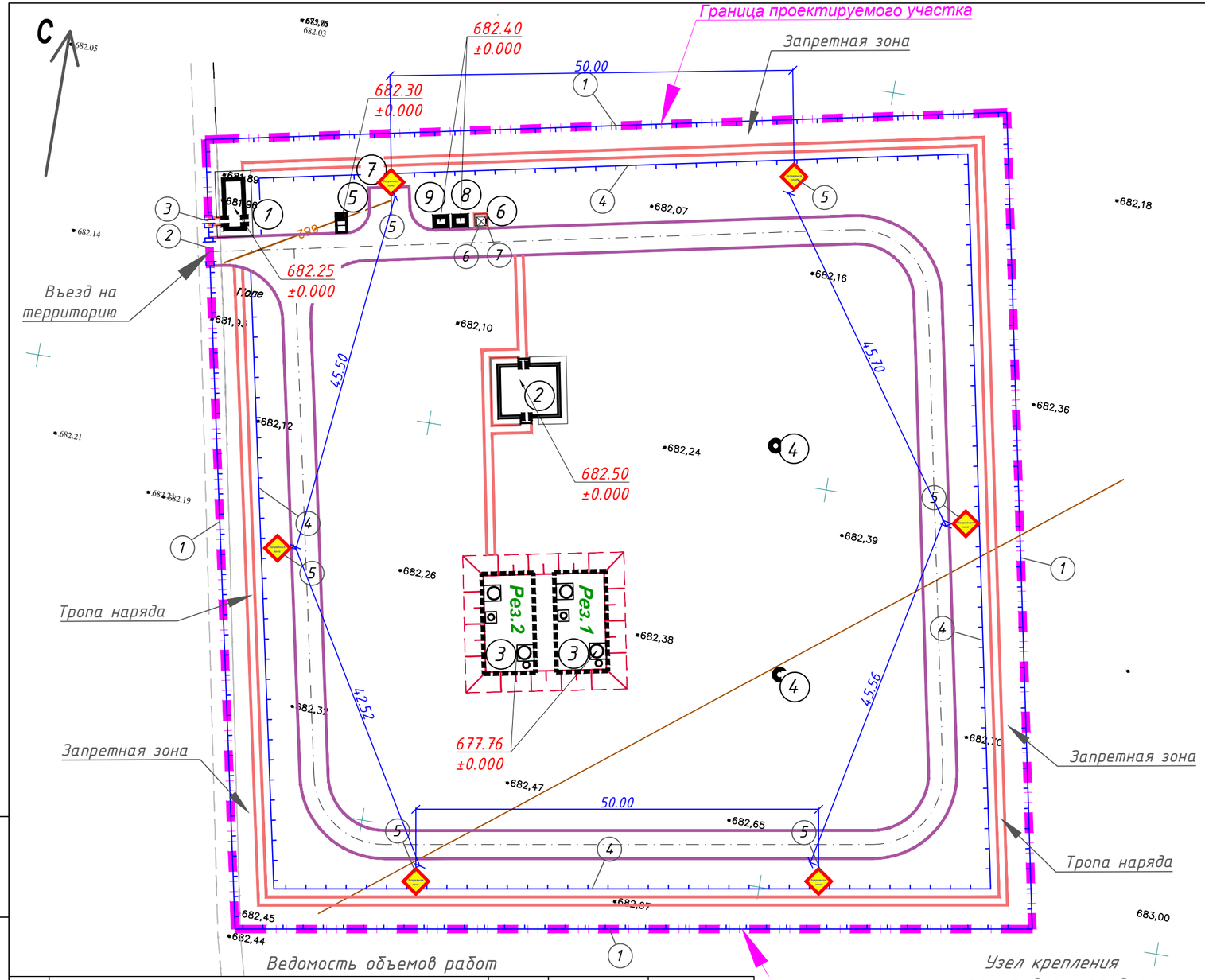

ЭКСПЛИКАЦИЯ ЗДАНИЙ И СООРУЖЕНИЙ

Номер на плане	Наименование	Координаты квадрата сетки
1	КПП	проектируемый
2	Насосная станция	проектируемый
3	Резервуары	проектируемый
4	Скважины	проектируемый
5	Уборная на одно очко с водонепроницаемым выгребом	проектируемый
6	Площадка для мусорных контейнеров	проектируемый
7	Площадка для стоянки 2-х автомобилей	проектируемый
8	КТПН 25кВА/10/0,4кВ	проектируемый
9	ДЭС	проектируемый

Ведомость малых архитектурных форм и переносных изделий

Марка, поз.	Условное изображение	Наименование	ед. изм.	Количество	Примечание
1		Ограждение из оцинкованного профнастила 2х2,5, с металлическими стойками размеры секции 2,0 м х2,5 м	п.м.	393.01	код по сборнику УСН РК 8601-0602-0701
2		Ворота распашные, из панелей с прутками 3D размером проема 4,0 м х2,5 м, с металлическими стойками	шт.	1	код по сборнику УСН РК 8601-0605-0206
3		Калитка распашная из сетчатых панелей 3D размером проема 1,0 м х 2,5 м, с металлическими стойками	шт.	1	код по сборнику УСН РК 8601-0605-0404
4		Ограждение из панелей с прутками, и металлическими стойками, тип 3 D, размеры секции 2,5 м х 1,43 м	п.м.	352.23	код по сборнику УСН РК 8601-0602-0604
5		Светоотражающий знак с надписью "Запретная зона" 0.5х0.5 м	шт.	6	-
6		Металлический мусоросборный контейнер передвижной-660дм3	шт.	1	СТ РК 1231-2004 (BS EN 840-2:1997)
7		Навес для мусорных контейнеров из профнастила	шт.	1	код по сборнику УСН РК 8601-0307-0107

Условные обозначения:

- Граница проектируемого участка согласно ГосАкту
- Ограждение участка и запретной зоны

Примечания:

1. При расстановке малых архитектурных форм (МАФ) расположение уточнить по месту.
2. Все размеры конструктивных решений металлических ограждений выполнены в мм.

Ведомость объемов работ

№ п/п	Наименование работ		Ед. изм.	Кол-во	Примечание
1	Устройство ограждения из колючей проволоки	колючая проволока оцинкованная	п.м /кг	1573/49.12	4 ряда (1п/м- 0.125кг)
2	Кронштейн	арматура d 20 А240 ГОСТ 34028-2016	шт/кг	328/528.08	Масса ед.кг 1.61кг
3	Вязальная проволока	арматура d 2.8 ГОСТ 3282-74	п.м/кг	131.2/6.29	(1п/м- 0.048кг)

Узел крепления кронштейна к стойке

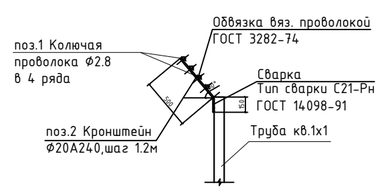

Изм.	Кол.уч.	Лист	№ док.	Подпись	Дата
Исполнил	Кульбаев				05.23
Проверил	Азандеков				05.23
Н.контроль	Гасанова З.				05.23

45/2021-ГП

"Строительство системы водоснабжения с.Ельтай Карасайского района"

Общеплощадочные материалы

Стадия	Лист	Листов
РП	9	

План расстановки малых архитектурных форм и переносных изделии М 1:500

ТОО "Икар-Строй"

Взам. инв. N | Подпись и дата | Инв. N подл.

Формат А2

Фасад

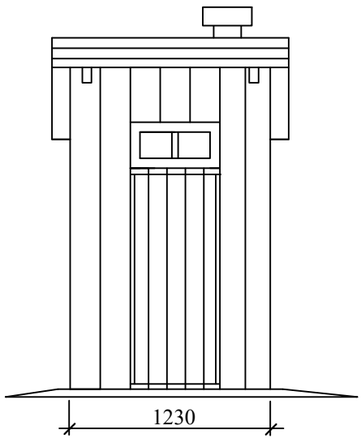

Разрез 1-1

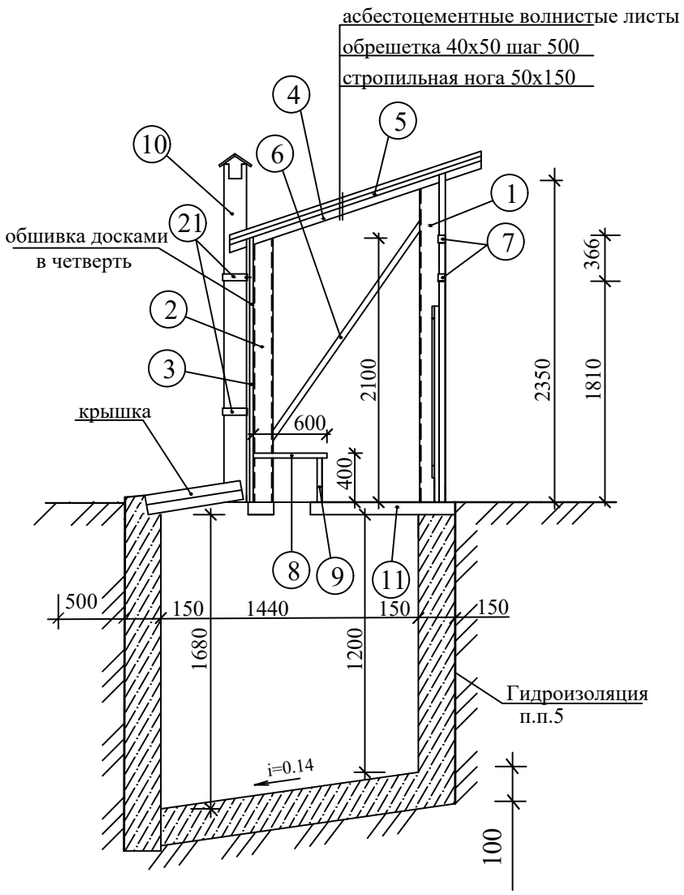

Деталь двери с фрамугой

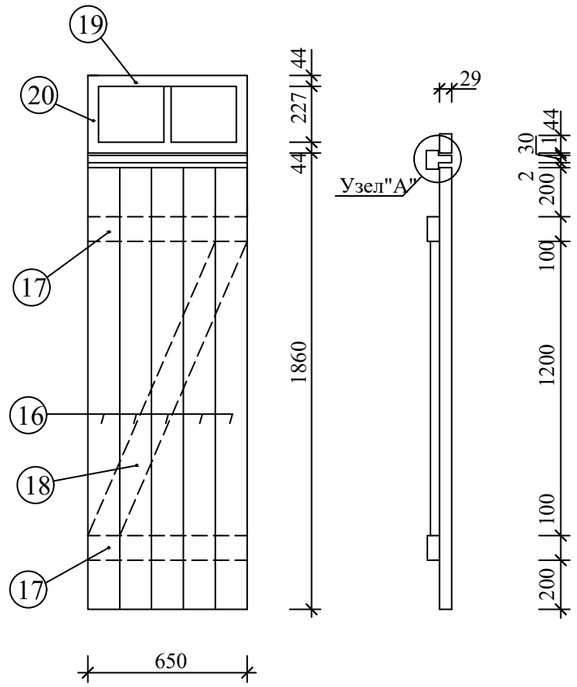

План

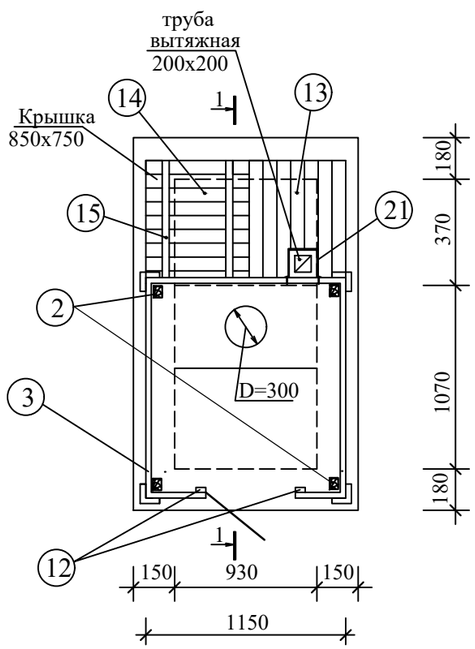

Узел "А"

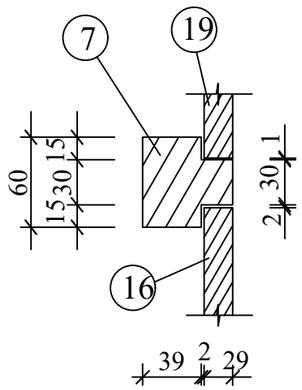

Примечание:

1. Выгреб выполняется из бетона В 7.5
2. Деревянные элементы, соприкасающиеся с бетоном или грунтом, должны быть антисептированы.
3. Внутренние стены выгреба обмазать горячим битумом БН-IV за 2 раза.
4. Наружные поверхности стен выгреба , соприкасающиеся с грунтом, обмазать горячим битумом марки БН-IV за 2 раза.

Технико - экономические показатели

N	Наименование	Ед. изм.	Кол-во
1	Площадь застройки	$м^2$	2.07
2	Объем наземной части	$м^3$	3.56
3	Объем подземнои части	$м^3$	3.48

Изм.	Кол.уч.	Лист	№ док.	Подпись	Дата	45/2021-ГП		
						"Строительство системы водоснабжения с.Ельтай Карасайского района"		
Исполнил		Кульбаев			05.23	Общеплощадочные материалы	Стадия	Лист	Листов
Проверил		Азанбеков			05.23		РП	10	
Н.контроль		Гасанова З.			05.23	Уборная на одно очко. План. Фасад. Разрез.	ТОО"Икар-Строй"		

Взамен инв. N

Подпись и дата

Инв. N подл.

Формат А2

Спецификация

Поз.	Обозначение	Наименование	Кол.	Вес ед.кг.	Примеч.
		Фундамент (выгребная яма)			
	материал :	Бетон В 7.5			1.704^3
		Уборная			
1	древесина	брус 100х100 L=2350	2	0.024	0.048
2	,,	брус 100х100 L= 2100	2	0.021	0.042
3	древесина	доска 20х100 $8.6м^2$			$0.17\ м^3$
4	”	доска 50х150 L=1400	2	0.011	$0.022\ м^3$
5	”	доска 40х50 шаг 500 L=1400	4	0.0028	$0.011\ м^3$
6	”	доска 50х100 L=2100	2	0.0105	$0.021\ м^3$
7	”	брус 60х60 L=1150	2	0.0041	$0.0083\ м^3$
8	”	доска 100х40 L=600	10	0.0024	$0.024\ м^3$
9	”	доска 100х40 L=400	10	0.0016	$0.016\ м^3$
10	”	доска 100х40 L=2570	4	0.01028	$0.041\ м^3$
11	”	доска 100х40 L=1250	15	0.005	$0.075\ м^3$
12	”	доска 80х40 L=2176	2	0.0070	$0.014\ м^3$
13	”	доска 100х40 L=550	6	0.0022	$0.013\ м^3$
14	”	доска 100х40 L=650	5	0.0026	$0.013\ м^3$
15	”	брус 40х40 L=500	2	0.0008	$0.0016\ м^3$
16	”	доска 130х19 L=1800	5	0.0044	$0.022\ м^3$
17	”	доска 100х19 L=650	2	0.00123	$0.025\ м^3$

Спецификация (продолжение)

Поз.	Обозначение	Наименование	Кол.	Вес ед.кг.	Примеч.
18	древесина	доска 130х19 L=1510	1		$0.004\ м^3$
19	,,	доска 44х29 L=650	2	0.00083	$0.0017\ м^3$
20	,,	доска 44х29 L=227	3	0.00028	$0.00087м^3$
21	ГОСТ 103-88*	-50х4 L=700	2	1.099	17.584
	остекление	266х227	2		$0.12\ м^2$
	асбестоцементные волнистые листы	1400х1200	1		$1.96\ м^2$
	ГОСТ 9870-81*	гвозди строительные	200 /	1.36	шт/кг
	ГОСТ 4028-89	шиферные гвозди	16/0.	09	шт/кг

Расход материалов на сооружение
(надворный туалет)

Элементы сооружен.	Древесина	ГОСТ 103-88* -50х4	
Каркас	$0.30м^3$		
Кровля	$0.033\ м^3$		
Пол	$0.115\ м^3$		
Крышка ямы	$0.0276\ м^3$		
Дверь	$0.0536\ м^3$		
Вытяжная труба	$0.041\ м^3$	2.2 кг	

Данный лист смотреть с листом ГП-10

Изм.	Кол.уч.	Лист	№ док.	Подпись	Дата	45/2021-ГП			
						“Строительство системы водоснабжения с.Ельтай Карасайского района”			
Исполнил		Кульбаев			05.23	Общеплощадочные материалы	Стадия	Лист	Листов
Проверил		Азанбеков			05.23		РП	11	
Н.контроль		Гасанова З.			05.23	Спецификация (уборная на одно очко)	ТОО“Икар-Строй”		

Взамен инв. N

Подпись и дата

Инв. N подл.

Формат А2