РЕСПУБЛИКА КАЗАХСТАН
НАУЧНО-ПРОИЗВОДСТВЕННОЕ ПРЕДПРИЯТИЕ "БИОСФЕРА"

Лицензия №21030785 от 01.11.2021 г.
Лицензия МООС РК 01166Р от 03.01.2008 г.
Лицензия ГСЛ №006564-1 от 29.08.2001 г.

Санация и углубление русла рек Үлкен Құндызда и Сабыр Қожа протяженностью до 5 км Осакаровского района

Рабочий проект

Том 3. Альбом 3.
Гидротехнические решения.
Конструкции металлические
12-3-2024-3-ГР.КМ

Астана
2024

РЕСПУБЛИКА КАЗАХСТАН

НАУЧНО-ПРОИЗВОДСТВЕННОЕ ПРЕДПРИЯТИЕ "БИОСФЕРА"

Лицензия №21030785 от 01.11.2021 г.

Лицензия МООС РК 01166Р от 03.01.2008 г.

Лицензия ГСЛ №006564-1 от 29.08.2001 г.

Санация и углубление русла рек Үлкен Құндызда и Сабыр Қожа протяженностью до 5 км Осакаровского района

Рабочий проект

Том 3. Альбом 3.

Гидротехнические решения.

Конструкции металлические

12-3-2024-3-ГР.КМ

Директор.: Хомаров Р.Х.

Главный инженер проекта: Кабылова Ф.Ж.

Астана

2024

Водосбросный колодец

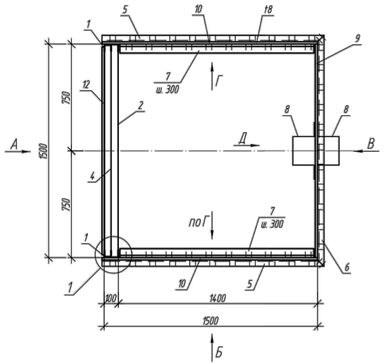

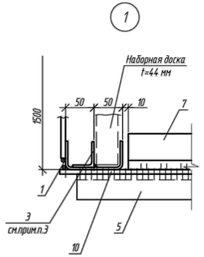

Решетка Р1

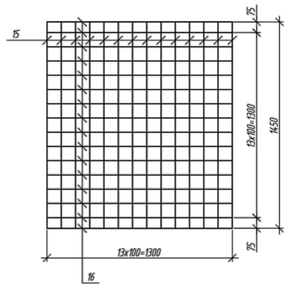

Схема крепления водосбросного колодца к сборному железобетонному кольцу

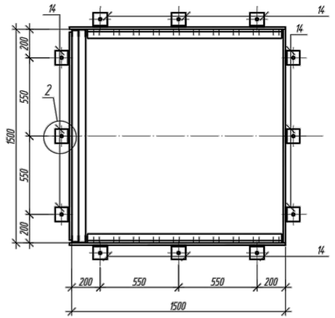

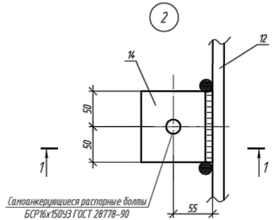

1-1

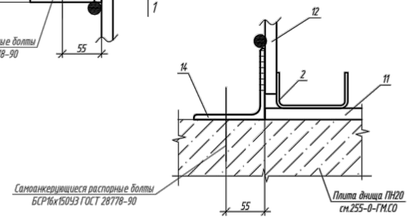

Вид А

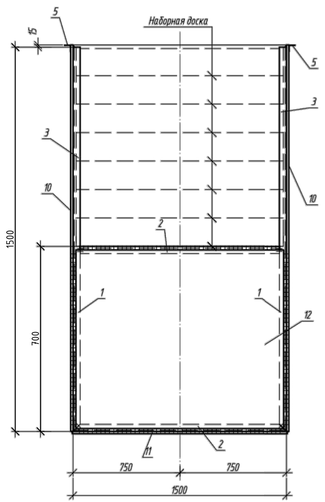

Вид Б

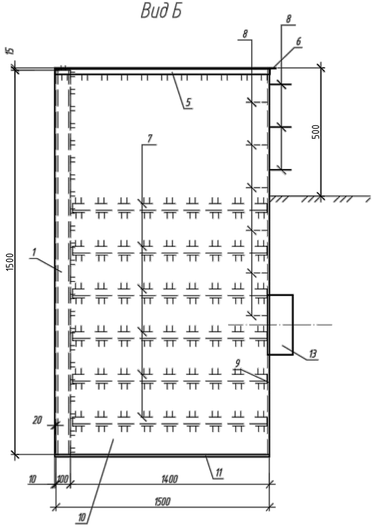

Вид В

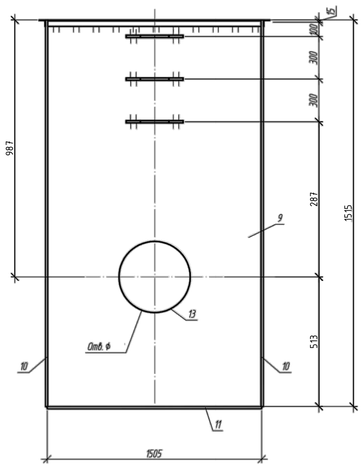

Вид Г

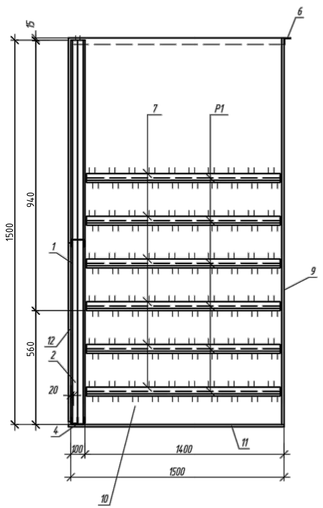

Вид Д

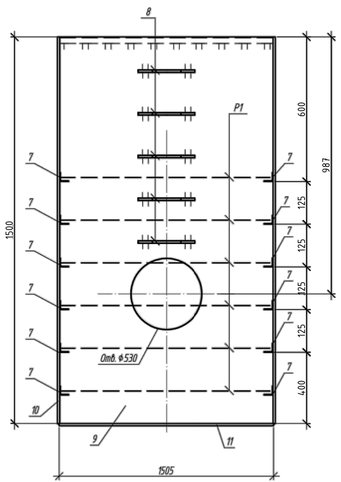

Спецификация элементов

Поз.	Обозначение	Наименование	Кол. шт.	Масса ед.кг.	Приме-чание
		Водосбросный колодец			1265,51
1	ГОСТ 8278-83*	Гн.Е100х50х5, L=1500	2	10,71	21,42
2	ГОСТ 8278-83*	Гн.Е100х50х5, L=1500	2	10,71	21,42
3	ГОСТ 8509-93	L45х4, L=1495	2	4,08	8,16
4	ГОСТ 8509-93	L45х4, L=1490	1	4,07	4,07
5	ГОСТ 8509-93	L45х4, L=1560	2	4,3	8,6
6	ГОСТ 8509-93	L45х4, L=1620	1	4,42	4,42
7	ГОСТ 8509-93	L63х5, L=1360	12	6,54	78,48
8	ГОСТ 5781-82	ϕ16 А-III, L=700	8	1,11	9,99
9	ГОСТ 19903-2015	-8х1500, L=. 1515	1	251,1	251,1
10	ГОСТ 19903-2015	-8х1510, L= 1515	2	276,8	553,6
11	ГОСТ 19903-2015	-8х1515, L=1505	1	143,2	143,2
12	ГОСТ 19903-2015	-8х1460 L=1250	1	114,7	114,7
13	ГОСТ 10704-91	Тр. ϕ530х13 L=200	1	33,15	33,15
14	ГОСТ 8509-93	L100х7, L=100	12	1,1	13,2
Р1	Данный лист	Решетка Р1	6	60,76	364,56
		Решетка Р1			
15	ГОСТ 5781-82	ϕ16 А-III, L=1450	14	2,29	32,06
16	ГОСТ 5781-82	ϕ16 А-III, L=1300	14	2,05	28,7
	ГОСТ 8020-90	Плита днища ПН20	1	1480	1480
		Материалы:			
		Бетонная подготовка В7.5			2,4м3

Поз. 8

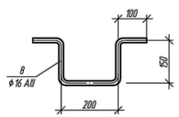

1. Соединения элементов приняты сварные. Все швы варить полуавтоматом, проволокой СВ-08Г2С, в среде CO_2 или ручную электродами типа 342 по ГОСТ 9467-75. Катет шва принимать по наименьшей толщине свариваемых элементов.
2. Конструкции покрыть эмалью ХС-710 по грунту ХС-010 общей толщиной 150мкм.
3. Уголок поз. 3, 4 сваривается в швеллер поз. 1, 2 по всему периметру
4. В спецификации элементов масса металла дана без учета массы наплавленного металла в размере 1,5%.
5. Спецификация дана на один колодец.
6. Расход наборной доски – 0,1 м³.
7. Расход самоанкерующихся распорных болтов БСР16х150ЦЭ – 12 шт.

Изм.	Кол.уч.	Лист.	N док.	Подп.	Дата	12-3-2024-1-ГР.КМ		
						"Санация и углубление русла реки Улкен Кундызда и Садыр Кожа протяженностью до 5 км Осакаровского района"		
ГИП		Темертас				Гидротехнические решения. Конструкции металлические	Стадия	Лист	Листов
Разраб.		Мадинов					РП	1	1
						Водосбросный колодец. Виды А...Д. Узлы 1,2	ТОО НПП "Биосфера"		

Взам. инв. N | Подпись и дата | Инв. N подл.

Формат: А3х3