Утвержден приказом Министра по инвестициям и развитию Республики Казахстан от 24 апреля 2017 года № 234 с изменениями по приказу Министра индустрии и инфраструктурного развития Республики Казахстан от 9.08.2019 №632

Акт приемки объекта в эксплуатацию

«02» 09 2021 г.

Заказчик: **КГУ «Отдел архитектуры, градостроительства и строительства акимата Жамбылского района, Жамбылской области»,80200, Жамбылская область ,Жамбылский район, село Аса, Абая 123.**

фамилия, имя, отчество (при наличии) – для физических лиц, наименование организации – для юридических лиц, почтовый индекс, область, город, район, населенный пункт, наименование улицы, номер дома/здания (стационарного помещения)

на основании:

Декларации о соответствии (прилагается) от «01» 09 **2021 г. ТОО «Байсын-А», директор – КалмагамбетоваЖанарБазарбаевна , Жамбылская область, г.Тараз, Исатая, 2А.**

дата декларации, наименование подрядной (генподрядной) организации, фамилия, имя, отчество (при наличии) руководителя, юридический адрес

Заключения о качестве строительно-монтажных работ (прилагается) от «01» 09 **2021года, *ТОО "Аз и Мур Строй", УсеновЭсеналиКошаманович № KZ86VJE00032017 от 03.11.2017 г. , № KZ05VJE00032699 от 24.11.2017 г., № KZ23VJE00031308 от 12.10.2017 г.***

дата заключения, наименование организации, фамилия, имя, отчество (при наличии) экспертов технического надзора, № и дата получения аттестатов

Заключения о соответствии выполненных работ проекту(прилагается)«01» 09 **2021 года, ТОО *«МУЛАН», ИхиеваБатырханаБолатулы № KZ66VJE00056239 от 27.07.2020 года***

дата заключения, наименование организации, фамилия, имя, отчество (при наличии) экспертов авторского надзора, № и дата получения аттестатов

произведя осмотр готовности предъявленного подрядчиком (генеральным подрядчиком) к приемке в эксплуатацию объекта:**« Строительство системы водоснабжения для строящихся жилых массивов в селе Бирлесу-Енбек Жамбылского района Жамбылской области» второй-нормальной уровню ответственности**

наименование объекта, вид строительства (новое, расширение, реконструкция, техническое перевооружение, модернизация, капитальный ремонт), уровень ответственности, техническая и технологическая сложность объекта по адресу

по адресу: **Республика Казахстан, Жамбылская область,Жамбылский район, Акбастауский с.о., с. Бирлесу-Енбек**

(область, район, населенный пункт, микрорайон, квартал, улица, номер дома (корпуса)

проверив комплектность исполнительной технической документации

подтверждает что:

1. Строительство объекта осуществлено на основании:
1) решения (постановления) о предоставлении соответствующего
право на землю:**Решение акима КГУ «Аппарат акима Акбастауского аульного округа Жамбылскогорайона, Жамбылской области» от 30.05.2017г. № 6.**
документ, подтверждающий наступление юридических фактов (юридических составов), на основании которых возникают, изменяются или прекращаются права на земельный участок, в том числе договоры, решения судов, правовые акты исполнительных органов, свидетельство о праве на наследство, передаточный акт или разделительный баланс при реорганизации негосударственных юридических лиц, владеющих земельным участком на праве собственности или выкупивших право временно»го возмездного землепользования (аренды).
либо решения о реконструкции (перепланировке, переоборудовании) помещений (отдельных частей) существующих зданий
от"___"_____20___года№_____;
наименование органа вынесшего решение

2) талона о приеме уведомления о начале или прекращении осуществления деятельности или определенных действий **КГУ «Управление государственного архитектурно-строительного контроля акимата Жамбылской области » Талон от 12.04.2021 года № KZ36REA00217113**
наименование органа принявшего уведомление, дата выдачи талона
3) проекта (проектно-сметной документации) **ТОО «СырЖоба» 76Б/2018-ПЗ, 76Б/2018-НВ, 76Б/2018-ПОС, 76Б/2018-СМ,76Б/2018-ООС, 76Б/2018-МЦПЛ, 76Б/2018-ПП.**
наименование проектной организации, номер проекта
утвержденного(й))**КГУ «Отдел архитектуры, градостроительства и строительства акиматаЖамбылского района, Жамбылской области» №81 от 30.12.2019 года.**
наименование организации утвердившей (переутвердившей) проект
2. Строительно-монтажные работы осуществлены в сроки:
начало работ **апрель 2021год**
месяц, год
окончание работ **сентябрь 2021 год**
месяц, год
при продолжительности строительства, месяц:
по норме или по проекту организации строительства **5** месяцев;
фактически **5**месяца;
3. Объект (комплекс) имеет следующие основные технико-экономические показатели (мощность, производительность, производственная площадь, протяженность, вместимость, объем, пропускная способность, провозная способность, число рабочих мест и тому подобное, заполняется по всем объектам (кроме жилых домов) в единицах измерения соответственно целевой продукции или основным видам услуг):

Мощность, производительность и так далее	**Единица измерения**	**По проекту**		**Фактически**	
		Общая (с учетом ранее принятых)	**в том числе пускового комплекса или очереди**	**общая (с учетом ранее принятых)**	**в том числе пускового комплекса или очереди**
Труба PE 100 SDR 21 - 110x5,3 питьевая ГОСТ 18599-2001	пм	7771,5		7771,5	
Труба PE 100 SDR					

13,6 - 25х2 питьевая ГОСТ 18599-2001	пм	2748		3956	

Выпуск продукции (оказания услуг), предусмотренной проектом в объеме, соответствующем нормам освоения проектных мощностей в начальный период_____; факт начала выпуска продукции с указанием объема Жилой дом имеет следующие показатели:

Показатели	Единица измерения	По проекту	Фактически
Общая площадь	метр в квадрате (далее – м2)		
Число этажей	этаж		
Общий строительный объем	метр в кубе (далее – м3)		
В том числе подземной части	м3		
Площадь встроенных, встроенно- пристроенных и пристроенных помещений	м2		

Показатели	По проекту			Фактически		
	число квартир	площадь квартир, м2		число квартир	площадь квартир, м2	
		общая	жилая		общая	жилая
Всего квартир, в том числе: однокомнатных двухкомнатных трехкомнатных четырехкомнатных и более						

4.Технологические и архитектурно-строительные решения по объекту характеризуются следующими данными: Водопроводная сеть за проектирована кольцевой из напорных полиэтиленовых труб ПЭ100SDR21 питьевая по ГОСТ18599-2007.Основанием под проектируемый трубопровод служит естественный грунт ненарушенной структуры, супесь. При укладке трубопроводовпредусмотретьуплотнениегрунтаоснованиятрубопроводов согласно СНиП РК 4.01.02-2009 п.18.63, категория грунтов по сейсмическим свойствам I –ая, укладку производить на мягкий местный грунт высотой 10см. с обратной засыпкой трубопроводов высотой 30см. измягкого материала без крупных включений. Водопроводные сети –кольцевые. Пересечение с существующими гравийными дорогами, V категории, предусматривается переходом трубопроводов без футляров, открытым способом. Для опорожнения, промывкии дезинфекции сети предусмотрена установка спускных кранов на ремонтных участках в пониженных точках сети водопровода и вантузов для выпуска воздуха в процессе работы трубопровода. Количество ремонтных участков–

2. В местах пересечения колодцев трубами – трубы заложены в стальныефутляры 325х6,0. Трубопроводы после монтажа подлежат гидравлическомуиспытанию на прочность. Величина испытательногодавления –0,6МПа.Расстояние арматуры до дна колодца принять 25 см. Длина магистральнойсетисоставляет7771,5метров.Гидравлическийрасчетводопроводнойсетивыполнендлясследующихрасчетныхслучаев:

А)позонамвчаснаибольшеговодопотребления; Б)позонамнаслучайпожарав часнаибольшеговодопотреблениявнаиболее удаленной и высокорасположенной точке,определенной подбором.Для сервисных сетей проектом предусматривается с установкой ж/б колодцев Ø1500мм,в которых установлены водомеры СНиПРК4.01-02-2009п.4.1.Подводка к домам не предусмотрена,согласно справки №1449 от 24.06.2019г.Задвижки предусмотрены–чугунные по ГОСТу5762-2002 с классом герметичности «А»,номинальное давление–10атм.Соединение полиэтиленовых труб с запорной арматурой предусмотрены через втулки и фланцы. Длина трубо провода для сервисных сетей 354метров. Наружное пожаротушение поселка предусмотрено от гидрантов, которыерасположены вдоль дороги на расстоянии 2,5 м от проезжей части и 5 м от фундамента зданий.Вместах установки гидрантов,отключающейи регулирующей арматуры проектом предусмотрены водопроводные колодцыиз сборных ж/б колец диаметром 1500 мм, 2000 мм ТПР 901-09-11.84 поГОСТ 8020-80. В местах поворота сети в колодцах предусмотрены бетонныеупоры. Расход воды на пожаротушение принято по расчету 5л/сек. Количество проживающих в.Бирлесу-Енбек 560чел.,этажность проектируемого населенного пункта–одноэтажные застройки, количество одновременных пожаровпринято – 1.Хранение пожарного запаса воды предусмотрено в существующих резервуарах, расположенных на территории существующего водозаборного сооружения.

(краткие технические характеристики по особенностям его размещения, по основным материалам и конструкциям, инженерному и технологическому оборудованию)

5. На объекте установлено предусмотренное проектом оборудование в количестве согласно актам о его приемке после индивидуального испытания и комплексного опробования.

6. Наружные инженерные коммуникации (холодное и горячее водоснабжение, канализация, теплоснабжение, газоснабжение, электроснабжение и связь) обеспечивают нормальную эксплуатацию объекта (здания, сооружения, помещения) и приняты городскими эксплуатационными организациями;

7. Сметная стоимость по утвержденному проекту (проектно-сметной документации): всего**118 242,84 тысяч тенге**, в том числе строительно-монтажных работ **106 105,78тысяч тенге**, оборудования, инструмента и инвентаря **0тысяч тенге**;

8. Сметная стоимость основных фондов, принимаемых в эксплуатацию **102 078,410тысяч тенге**, в том числе: стоимость строительно-монтажных работ **95 495,20тысяч тенге**; стоимость оборудования, инструмента и инвентаря **0 тысяч тенге**;

9. Доля местного содержания предусмотрена в проектно-сметной документации 100 % и фактически применено 100 % (на объектах, финансируемых за счет государственных инвестиций и средств квазигосударственного сектора).

10. Класс энергоэффективности здания -.

11. Объект построен в соответствии с утвержденным проектом(проектно-сметной документацией) и требованиями государственных нормативных документов в области архитектуры, градостроительства и строительства.

РЕШИЛ: « Строительство системы водоснабжения для строящихся жилых массивов в селе Бирлесу-Енбек Жамбылского района Жамбылской области»

наименование объекта (комплекса)

принять в эксплуатацию.

Заказчик: **КГУ «Отдел архитектуры, градостроительства и строительства акимата Жамбылского района, Жамбылской области» Тилеубаев Кайрат Ануарбекович**

фамилия, имя, отчество (при наличии), подпись руководителя. Место печати (при наличии)

Технический надзор:

ТОО " Аз и Мур Строй ", Директор Тюлебаева Фатима_ _____

фамилия, имя, отчество (при наличии), подпись эксперта. Место печати (при наличии)

Технический надзор ТОО " Аз и Мур Строй ", Усенов Эсенали Кошаманович _____

фамилия, имя, отчество (при наличии), подпись эксперта. Место печати (при наличии)

Авторский надзор:

Директор ТОО «МУЛАН», _Бахраддинова Дуйсенкуль _____

фамилия, имя, отчество (при наличии), подпись эксперта. Место печати (при наличии)

Авторский надзор ТОО_«МУЛАН», Ихиева Батырхана Болатулы _____

фамилия, имя, отчество (при наличии), подпись эксперта. Место печати (при наличии)

Подрядчик (генеральный подрядчик):

Директор ТОО "Байсын-А» Калмагамбетова Жанар.Базарбаевна _____

фамилия,имя,отчество (при наличии), подпись руководителя. Место печати (при наличии)

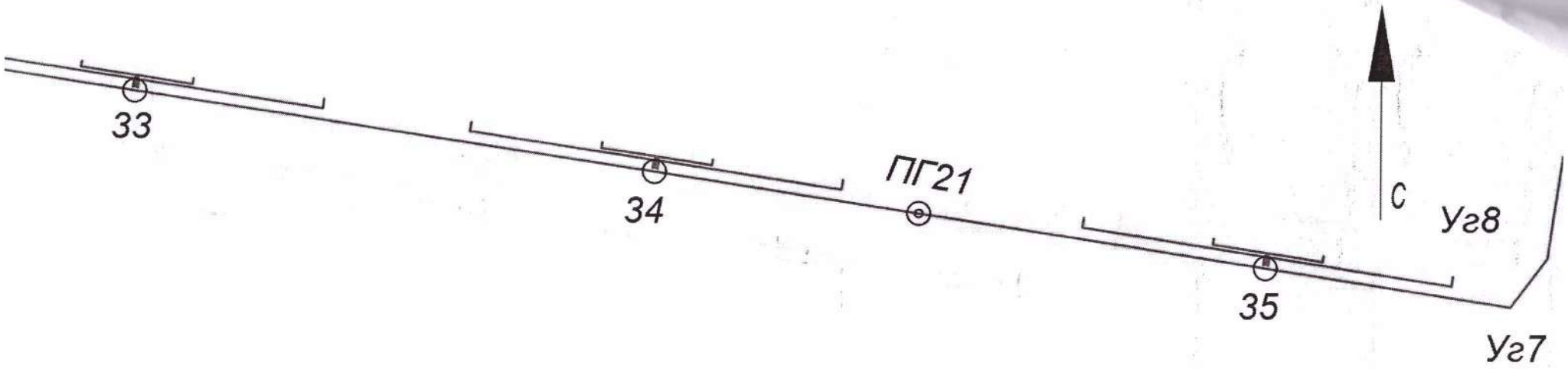

Заказчик:_____

фамилия, имя, отчество (при наличии), подпись руководителя Место печати (при наличии)

Авторский-надзор_____
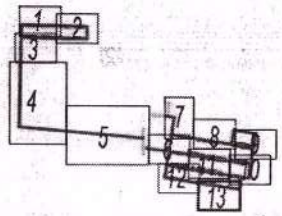
фамилия, имя, отчество (при наличии), подпись эксперта Место печати (при наличии)