Республика Казахстан
ТОО "КазЖобаСаулет-Консалтинг"
(Лиц №16018343 от 29 ноября 2016г.)

Заказ: 15-2022
Заказчик: КГУ «Школа-лицей № 14 имени Н.К.Крупской» отдела образования по Аральскому району управления образования Кызылординской области»

РАБОЧИЙ ПРОЕКТ

«Капитальный ремонт школы-лицея №14 им.Н.К.Крупской по ул.Абилхайырхана 36, г. Аральск, Аральский район, Кызылординская область»

Альбом 1
Генеральный план (ГП)

Директор — Зулеев Б.А.
ГАП — Тиметов У.М.

г.Шымкент 2022 г.

Ведомость чертежей марки ГП

Лист	Наименование	Примечание
1	Общие данные	
2	План демонтажных работ	
3	Разбивочный план	
4	План организаций рельефа	
5	План земляных масс	
6	План благоустройства территории	

Ведомость ссылочных и прилагаемых документов

СП РК 3.01-101-2013*	«Градостроительство. Планировка и застройка городских и сельских населенных пунктов»	ссыл.
СП РК 3.02-111-2012*	«Общеобразовательные учреждения»	ссыл.
СП РК 3.06-101-2012	«Проектирование зданий и сооружений с учетом доступности для маломобильных групп населений»	ссыл.
УСН РК 8.02-03-2020	«Элементы внешнего благоустройства зданий и сооружений. Малые архитектурные формы»	ссыл.

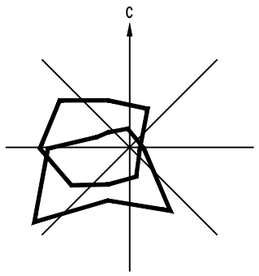

Ситуационная схема

Общие данные

Генеральный план: "Капитальный ремонт здания школы-лицей №14, расположенного по адресу: Кызылординская область, город Аральск, улица Әбілқайыр хана, №36" разработан на основании задания на проектирование от 2021 года, на основании топографической съемки выполненной в М1:500 в 2021 соответствии с действующими нормами и правилами.

- Существующая площадь территорий имеет форму многоугольника.
- Общая площадь участка в отведенных границах составляет 0.7465га.
- Площадь территорий расположена по улице Абилкайыр хана.

Пешеходный подход и подъезд к участку предусматривается со стороны улиц. Территория школы благоустроена: проезды, проходы и площадки асфальтированы, физкультурно-спортивная зона ограждена 6м ограждением. Имеются существующие цветники и деревья.

В процессе капитального ремонта проектом предусматривается: демонтаж существующего асфальтобетонного покрытия проездов и пешеходных дорожек; выкорчевание корневой системы сущ. деревьев; устройство двух площадок для детей 6 летнего возраста; двух площадок для подвижных игр 2-4 классов с мягким резиновым покрытием и с установкой МАФ; устройства с мягким резиновым покрытием для волейбольно-баскетбольной и дорожек с твердым покрытием.
Вокруг зданий предусмотрено устройство а/бетонной отмостки шириной 1,2м.

Покрытие на проектируемом участке запроектировано из бетонных плиток, с бортовым камнем, (см. конструкции покрытий лист ГП-6).

Вертикальная планировка.

Рельеф участка спокойный ранее частично спланирован. Перепад высотных отметок не значительный. Вертикальная планировка решена с учетом существующей застройки территории, а так же сложившегося рельефа местности. Отвод сточных и ливневых вод решен от зданий и сооружений по покрытию на грунтовый арык, а далее на озеленение территорий.
При выносе отметок в натуру следует принять отметку верха существующего колодца.
Вертикальная планировка решен по покрытию на существующий рельеф(озеленение), позволяющего беспрепятственный отвод поверхностных вод. смотрет лист ГП-4.

Доступность маломобильных групп населения

Мероприятия для доступности здания маломобильными группами населения разработаны в соответствии с требованиями СП РК 3.06-101-2012 «Проектирование зданий и сооружений с учетом доступности для маломобильных групп населений», СН РК 3.06-01-2011 «Доступность зданий и сооружений для маломобильных групп».

Основные решения по обеспечению условий жизнедеятельности инвалидов и маломобильных групп населения выполнены по выдержке уклонов пешеходных дорожек и площадок. Дорожки имеют места отдыха, оборудованными скамейками. Пешеходные пути имеют твердую поверхность, не допускающая скольжения и запроектированы из тротуарных плиток. Все входы в школу обслуживаются пандусами для ММГ. В местах пересечения различных покрытий рекомендуются укладки утопленного бортового камня для безопасности движения инвалидов и колясок. Все пересечения тротуара с проезжей частью выполнено согласно п.4.3.1.19, п.4.3.1.20 СП РК 3.06-101-2012(конструкцию см.ГП-6).

Условные обозначения

граница участка по акту землеотвода

Согласовано

разрел АС	Койгелдиев Р.	09.21
разрел ЭС	Гисматулин	09.21

Взам.инв.N

подпись и дата

инв. N подл.

Рабочий проект "Капитальный ремонт здания школы-лицей №14, расположенного по адресу: Кызылординская область, город Аральск, улица Әбілқайыр хана, №36" разработан в соответствии с действующими на территории Республики Казахстан нормами и правилами и предусматривает мероприятия, обеспечивающие взрыво-пожаро-безопасность, исключающие вредные воздействия на окружающую средуи воздушный бассейн, а так же предупреждающие чрезвычайные ситуации природного и техногенного характера.

Главный инженер проекта Тиметов

Технико - экономические показатели

N	Наименование	Ед. изм.	Количество	%к общей площ	Примечание
1	Общая площадь границы участка	га	0.7465	100	по Госакту
	Площадь застройки	м2	1644.1	22.0	
	Площадь покрытия	м2	3444.0	46.1	
	Площадь озеленения	м2	1435.0	19.2	
	Прочая площадь (свободная отзастройки и покрытий)	м2	941.9	12.7	

Изм.	Кол.уч.	Лист	Nдок.	Подп.	Дата
ГАП		Тиметов У.М.			30.12.21г
Проверил		Зулеев С.С.			30.12.21г
Разработал		Богенбаев			30.12.21г
Н. Контр.		Зулеев С.С.			30.12.21г

15-22-ГП

"Капитальный ремонт школы-лицея №14 им. Н.К.Крупской по ул. Абилкайырхана 36, г.Аральск, Аральский район, Кызылординская область"

Генеральный план

Стадия	Лист	Листов
РП	1	6

Общие данные

ТОО «КазЖобаСаулет-Консалтинг» г. Шымкент-2022г.

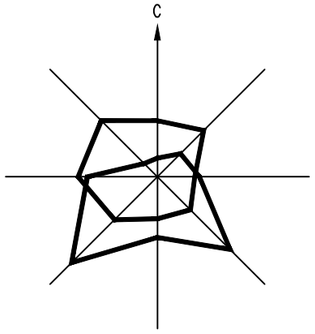

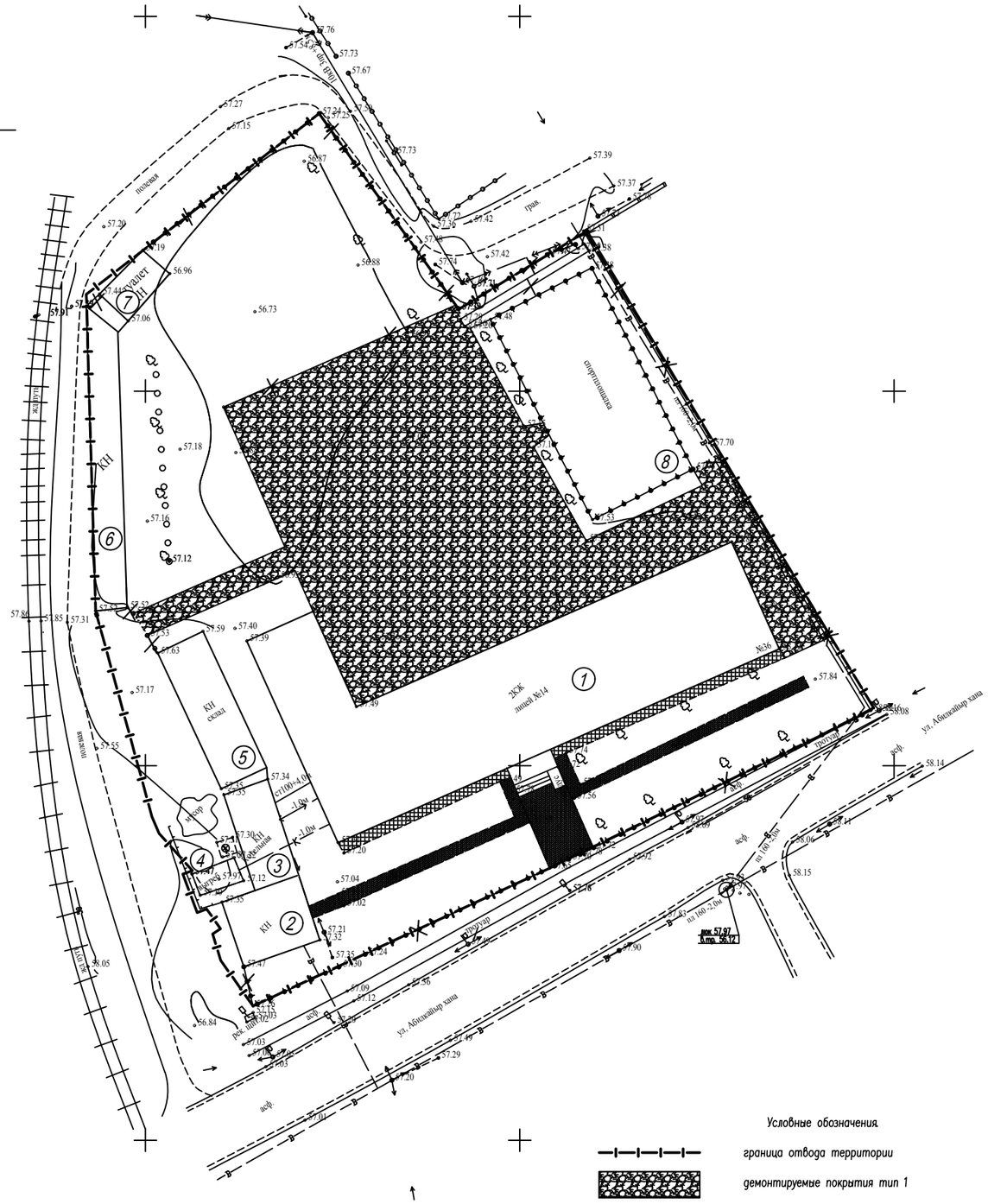

ВЕДОМОСТЬ ЖИЛЫХ И ОБЩЕСТВЕННЫХ ЗДАНИЙ СООРУЖЕНИЙ

по плане на номер	Наименование и обозначение	Этажность	Количество			Площадь, м²				Строительный объем, м3	
			зданий	квартир		застройки		общая нормируемая		здания	всего
				здания	всего	здания	всего	здания	всего		
1	Школа(существ.) (Кап. ремонт)	1-3	1	–	–	–	1163.2	–	–		
2	Мастерская(существ.)	–	1	–	–	–	44.4	–	–	–	–
3	Котельная(существ.)	1	1	–	–	–	83.4	–	–	–	–
4	Выгреб(существ.)	1	1	–	–	–	19.3	–	–	–	–
5	Склад(существ.)	–	1	–	–	–	131.2	–	–	–	–
6	Хозпостройки(существ.)	–	1	–	–	–	161.1	–	–	–	–
7	Уборная(существ.)	–	1	–	–		41.5	–	–	–	–

Ведомость демонтажных работ

№	Наименование	Ед. изм	Кол	Примечание
I	Выкорчевание корневой системы сущ. деревьев (без вырубки деревьев)	шт	12.0	
II	Демонтаж асфальтобетонного покрытия тип 1	м2	1941.5	
III	Демонтаж бортового камня БР 100.30.15	пм	201.0	
IV	Демонтаж асфальтобетонного покрытия тип 2	м2	185.0	
V	Демонтаж бетонной отмостки Н-12см	пм	80.0	
VI	Демонтаж существ. метал. ограждения Н-1.5м	пм кг	177.0 4779.0	18кг на м2
VII	Демонтаж существ. глухого ограждения Н-1.5м	пм кг	74.4 20088.0	180кг на м2
VIII	Демонтаж существ. стоек баскетбола	шт кг	2.0 126.0	63кг 1стойка

тип 1

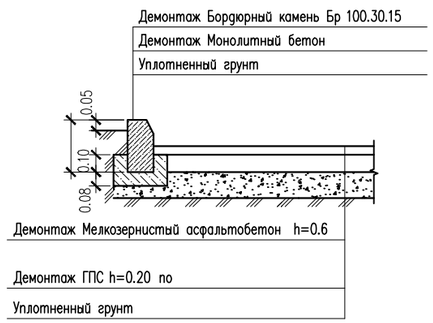

Тип 2

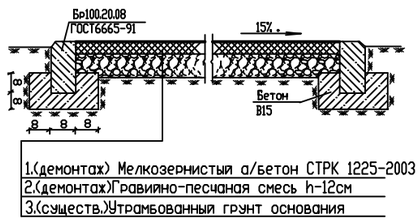

1.(демонтаж) Мелкозернистый а/бетон СТРК 1225-2003 маркиI h-5см
2.(демонтаж)Гравийно-песчаная смесь h-12см
3.(существ.)Утрамбованный грунт основания

Условные обозначения.

- граница отвода территории
- демонтируемые покрытия тип 1
- демонтируемые покрытия тип 2
- демонтируемая отмостка
- демонтируемые бортовые камни
- демонтируемые метал. ограждения
- демонтируемые глухое ограждения

Изм.	Кол.уч.	Лист	Nдок.	Подп.	Дата
ГАП		Тиметов У.М.			30.12.21г.
Проверил		Зулеев С.С.			30.12.21г.
Разработал		Бозенбаев			30.12.21г.
Н. Контр.		Зулеев С.С.			30.12.21г.

15-22-ГП

"Капитальный ремонт школы-лицея №14 им. Н.К.Крупской по ул. Абилхайырхана 36, г.Аральск, Аральский район, Кызылординская область"

Генеральный план

Стадия	Лист	Листов
РП	2	6

План демонтажных работ
М1:500

ТОО «КазЖобаСаулет-Консалтинг»
г. Шымкент-2022г.

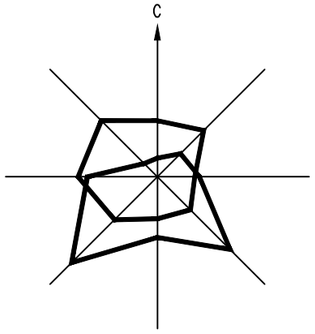

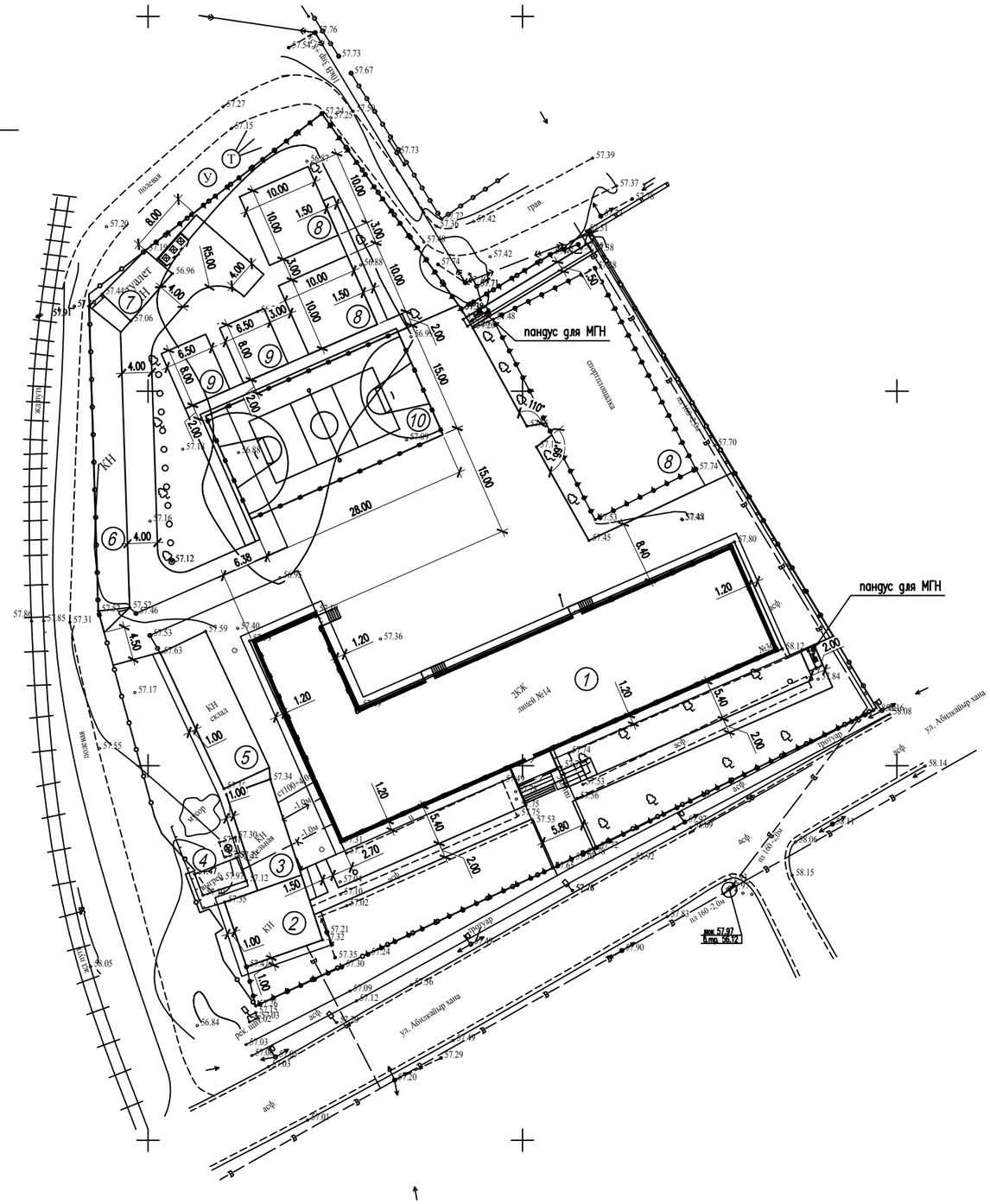
пандус для МГН
пандус для МГН
спортплощадка
туалет
ул. Абылкайыр хана
ул. Абылкайыр хана
ЗОЖ
лицей №14
КН
КН
КН

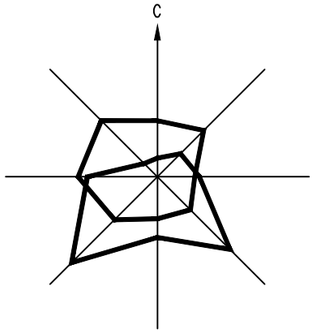

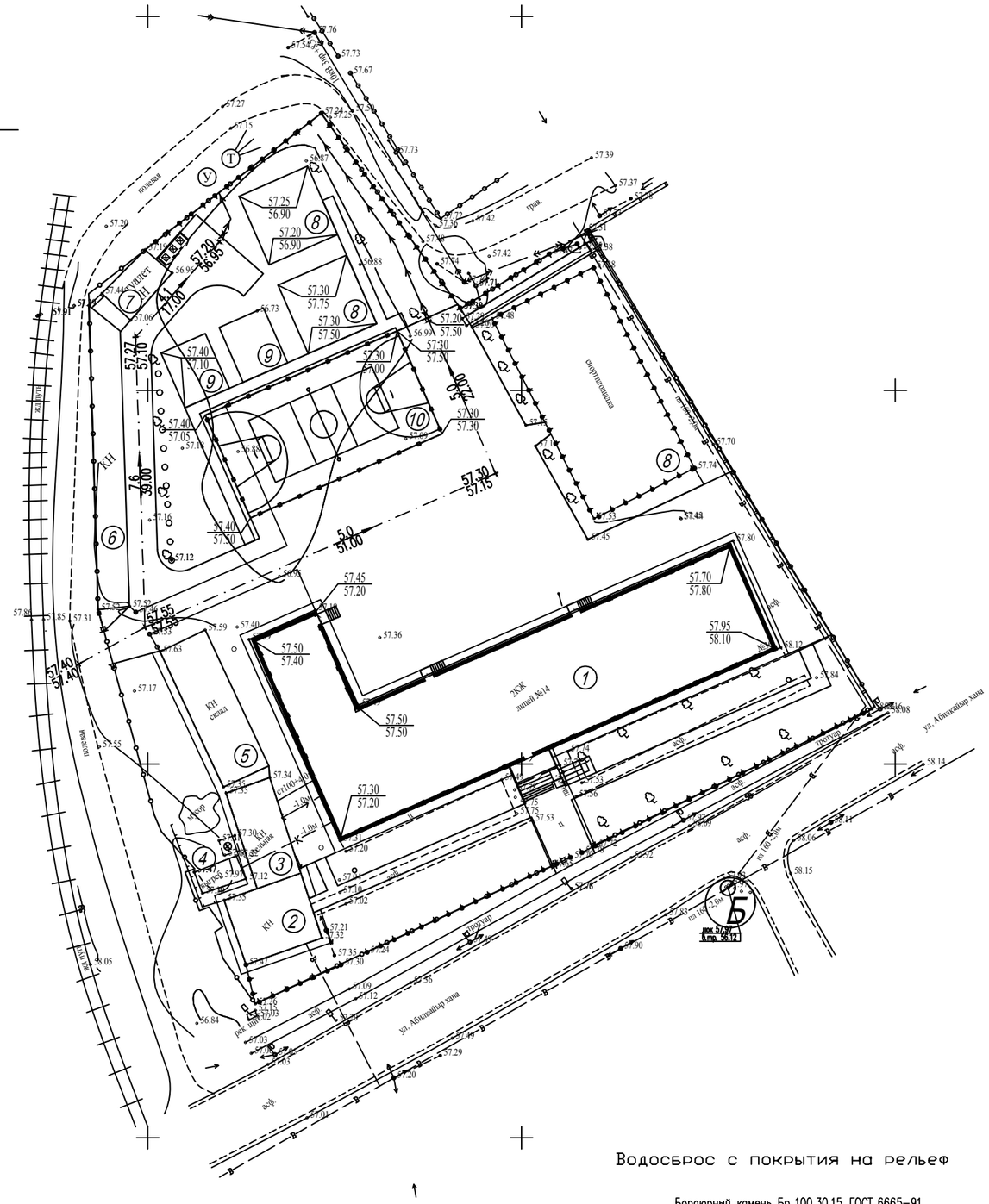

ВЕДОМОСТЬ ЖИЛЫХ И ОБЩЕСТВЕННЫХ ЗДАНИЙ СООРУЖЕНИЙ

плане на номер	Наименование и обозначение	Этажность	Количество			Площадь, м²				Строительный объем, м3	
			зданий	квартир		застройки		общая нормируемая		здания	всего
				здания	всего	здания	всего	здания	всего		
1	Школа(существ.) (Кап. ремонт)	1–3	1	–	–	–	1163.2	–	–		
2	Мастерская(существ.)	–	1	–	–	–	44.4	–	–	–	–
3	Котельная(существ.)	1	1	–	–	–	83.4	–	–	–	–
4	Выгреб(существ.)	1	1	–	–	–	19.3	–	–	–	–
5	Склад(существ.)	–	1	–	–	–	131.2	–	–	–	–
6	Хозпостройки(существ.)	–	1	–	–	–	161.1	–	–	–	–
7	Уборная(существ.)	–	1	–	–		41.5	–	–	–	–
8	Площадка для детей 6 летнего возраста проектируемый	–	2	–	–	100.0	200.0	–	–	–	–
9	Площадка для подвижных игр 2–4 классов проектируемый	–	2	–	–	52.0	104.0	–	–	–	–
10	Комбинированная площадка для воллейбола и баскетбола	–	1	–	–	420.0	420.0	–	–	–	–

ВЕДОМОСТЬ ВОДООТВОДНЫХ СООРУЖЕНИЙ

Вид сооружения	Номер сооружения и координата оси	Координата		Длина, м	Тип укрепления или конструкция	Примечание
		начала	конца			
Арык	а			35.0мп	неукрепленный	

Условные обозначения

- проектир. ограждение по границе участка
- 117.30 / 117.30 — красная отметка угла здания / черная отметка угла здания
- уклон в промиллях
- 5 / 63.4 — направление уклона / расстояние в метрах
- 243.15 — отметка чистого пола здания
- водосброс с покрытия на рельеф
- грунтовый арык

1. Подосновой настоящему чертежу послужили:
   а) материалы изысканий масштаба 1:500, выполненные в 2022 году,
   Система координат – местная;
   Система высот – Балтийская;
   б) проект вертикальной планировки выполнен на основе генплана.
2. Вынос отметок в натуру принять от верха сущ. колодца(водопроводная сеть): –("А") с абсолютной отметкой 57,97м.
3. Конструкции покрытий проездов и тротуаров смотри лист ГП–5
4. Красные горизонтали даны по верху покрытий.
5. Вертикальная планировка выполнена с учетом разработки минимального объема земляных работ, обеспечения водоотвода исходя из условий рельефа участка.
6. Проект выполнен методом проектных горизонталей через 0,1 м. в увязке с прилегающей п

Водосброс с покрытия на рельеф

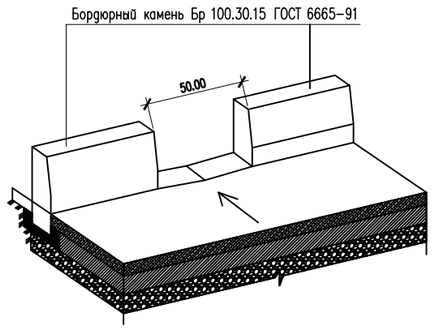

Изм.	Кол.уч.	Лист	Nдок.	Подп.	Дата
ГАП		Тиметов У.М.			30.12.21г
Проверил		Зулеев С.С.			30.12.21г
Разработал		Богенбаев			30.12.21г
Н. Контр.		Зулеев С.С.			30.12.21г

15-22-ГП

"Капитальный ремонт школы–лицея №14 им. Н.К.Крупской по ул. Абилхайырхана 36, г.Аральск, Аральский район, Кызылординская область"

Генеральный план

Стадия	Лист	Листов
РП	4	6

План организаций рельефа
М1:500

ТОО «КазЖобаСаулет–Консалтинг»
г. Шымкент–2022г.

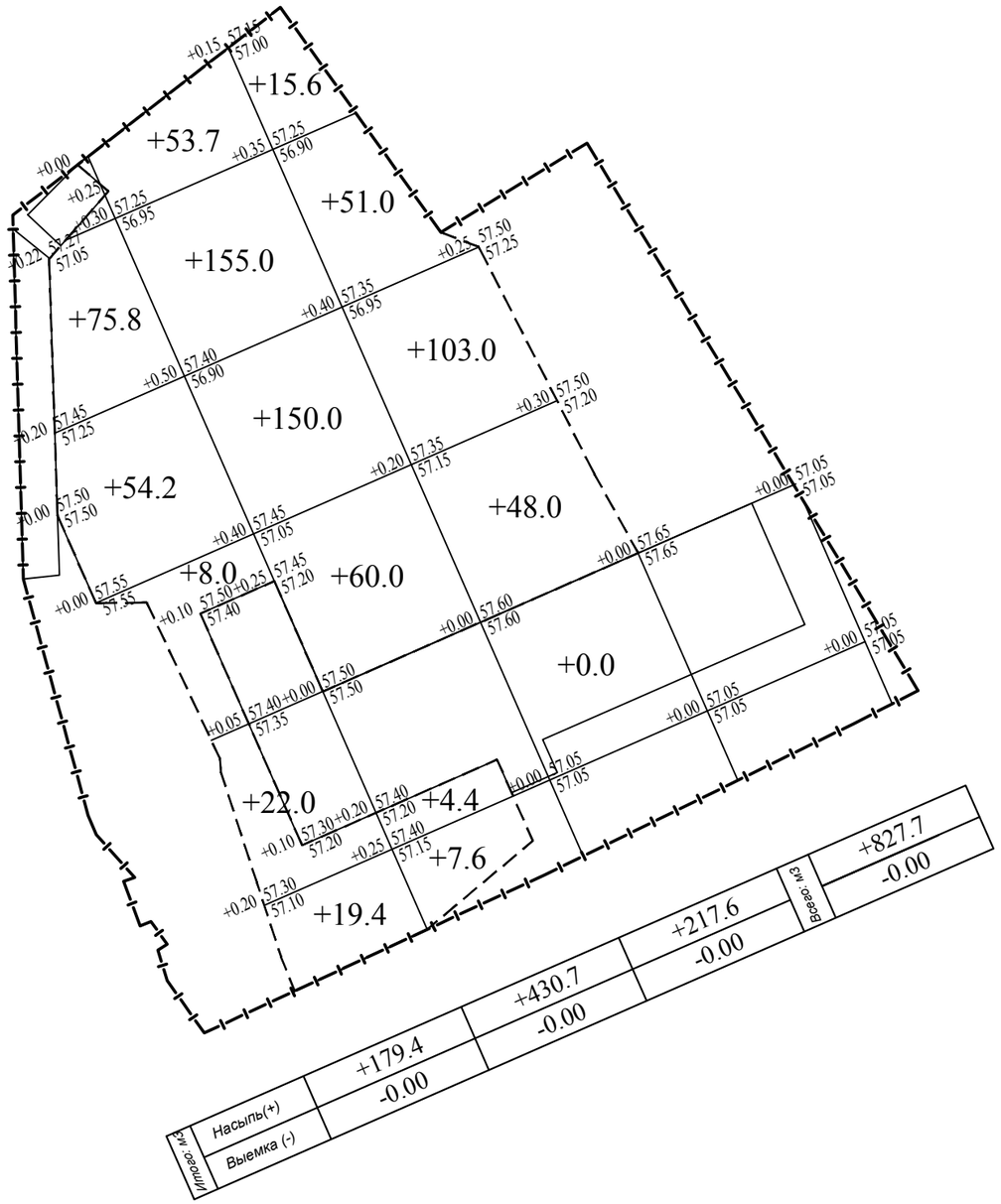

ВЕДОМОСТЬ ОБЪЕМОВ ЗЕМЛЯНЫХ МАСС

Наименование грунта	Количество, м3				Примечание
	На терри.		За приделами терри.		
	Насыпь (+)	Выемка (−)	Насыпь (+)	Выемка (−)	
1. Грунт планировки территории	827.7				
2. Вытесненный грунт		190.95			
в т.ч. при устройстве: а) подземных частей зданий (фунд.бл)					
б) автодорожных покрытий		54.25			
в) железнодорожных путей					
г) подземных сетей					
д) водоотводных сооружений		10.5			
е) плодородной почвы на уч-х озеленения		126.2			
2а.Замена плодордного грунта на					
участках насыпи	126.2				
3. Поправка на уплотнение К=0.10/010	95.39				
Всего пригодного грунта	1049.29	190.95			
4. Недостаток пригодного грунта		858.34			
5. Грунт непригодный для устройства насыпи					
оснований зданий, сооружений, подлежащий					
удалению с территории					
6. Плодородный грунт, всего					
в т.ч.:		126.2			
а) используемый для озеленения территории	126.2				
б) Избыт. плод. гр.					
7. ИТОГО перерабатываемого грунта	1175.49	1175.49			

Условные обозначения

+60 Объем грунта

— — — — — Линия нулевых работ

Общие указания:

1. Территория разбита на квадраты размером 20,0м х 20,0м.
2. Привязка дана от границ участка.
3. Размеры даны в метрах.

Изм.	Кол.уч.	Лист	Nдок.	Подп.	Дата
ГАП		Тиметов У.М.			30.12.21г
Проверил		Зулеев С.С.			30.12.21г
Разработал		Богенбаев			30.12.21г
Н. Контр.		Зулеев С.С.			30.12.21г

15-22-ГП

"Капитальный ремонт школы-лицея №14 им. Н.К.Крупской по ул. Абилхайырхана 36, г.Аральск, Аральский район, Кызылординская область"

Генеральный план

Стадия	Лист	Листов
РП	5	6

План земляных масс
М1:500

ТОО «КазЖобаСаулет-Консалтинг»
г. Шымкент-2022г.

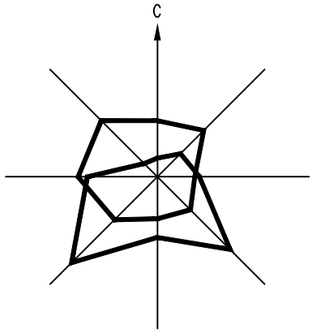
С

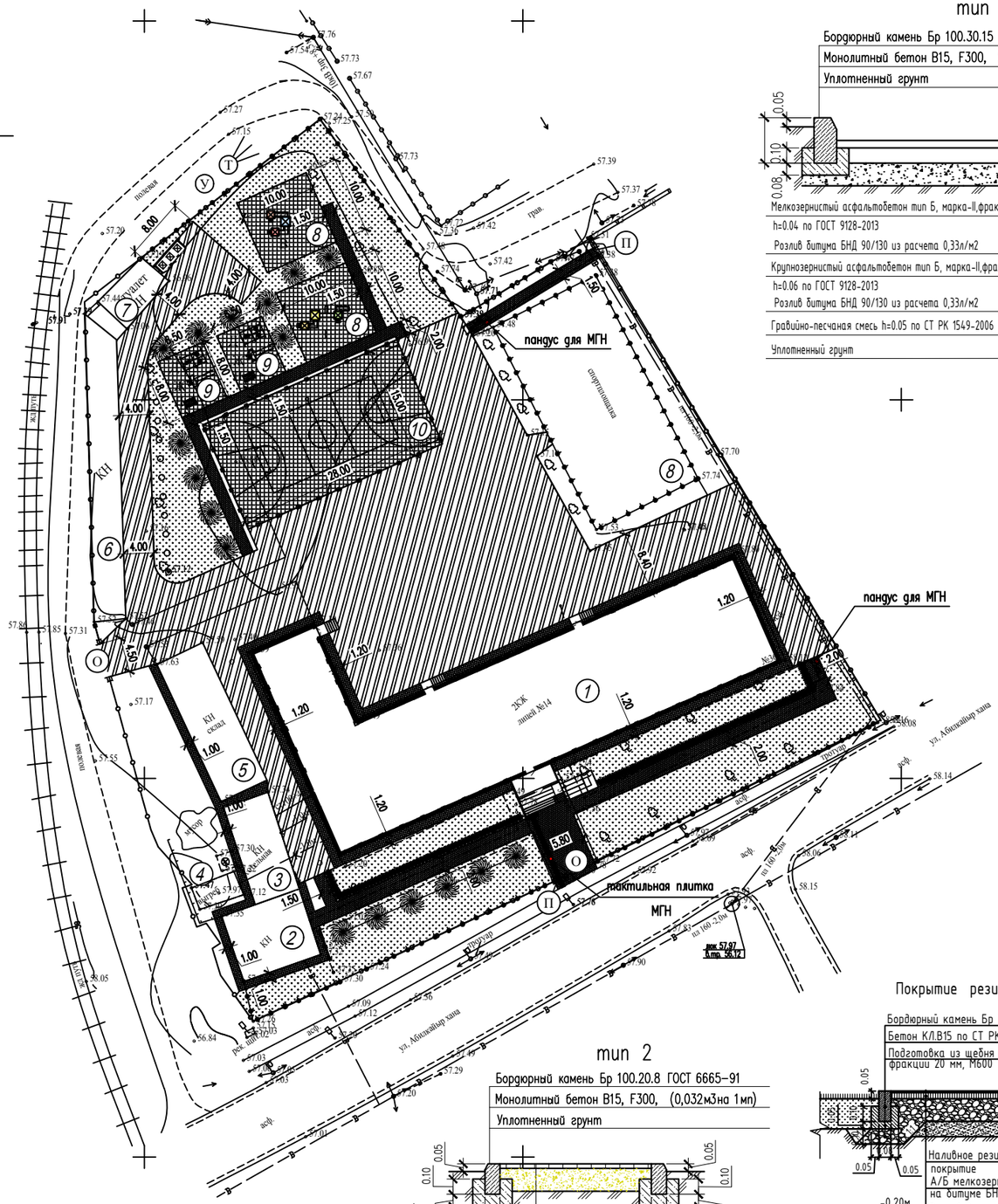
пандус для МГН
пандус для МГН
тактильная плитка
МГН
спортплощадка
ЗСЖ
линия №14
КП
склад
ул. Абылайхан хана
ул. Абылайхан хана
водоотвод
подъем
грав.
асф.
тротуар
рельс. ограждение
5.80
1.20
2.00
1.50
1.00
4.00
8.00
10.00
28.00
16.00
7.50
1.40
0.50
0.80
0.60
0.40
0.30
0.20
0.15
0.10
0.05
0.08
0.12
0.20
0.25
0.30
0.35
0.40
0.45
0.50
0.55
0.60
0.65
0.70
0.75
0.80
0.85
0.90
0.95
1.00
1.05
1.10
1.15
1.20
1.25
1.30
1.35
1.40
1.45
1.50
1.55
1.60
1.65
1.70
1.75
1.80
1.85
1.90
1.95
2.00
2.05
2.10
2.15

Схема расположение ограждения ОГ-2
H=6.0м

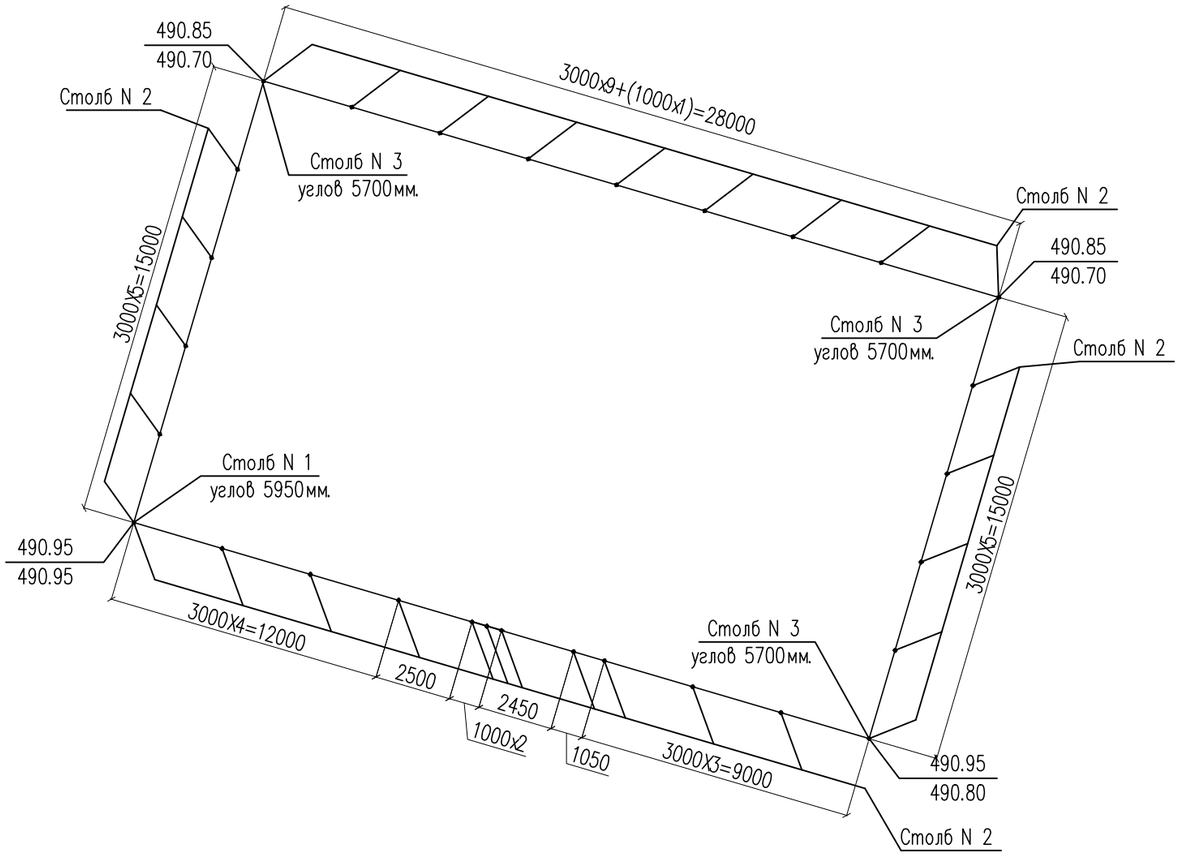

Данный лист смотреть с листами КЖ-7,8,9,10,11,12,13,14,15.

Изм.	Кол.уч.	Лист	Nдок.	Подп.	Дата	15-22-ГП.АС		
						"Капитальный ремонт школы-лицея №14 им. Н.К.Крупской по ул. Абилхайырхана 36, г.Аральск, Аральский район, Кызылординская область"		
ГАП		Тиметов У.М.			30.12.21г		Стадия	Лист	Листов
Проверил		Зулеев С.С.			30.12.21г		РП	7	
Разработал		Жанболатулы			30.12.21г	Схема расположение ограждения ОГ-4 H=6.0м	ТОО «КазЖобаСаулет-Консалтинг» г. Шымкент-2022г.		
Н. Контр.		Зулеев С.С.			30.12.21г				

Согласовано

Взам. инв. N

Подп. и дата

Инв. N подл.

Копировал

Формат А3

Спецификация материалов

Поз.	Обозначение	Наименование	Кол.	Масса ед.,кг.	Примеч.
		Ограждения ОГ-2			
		Фундамент Фм-1	31		
С-1	ГОСТ 6727-80*	Сетка 5Вр-1 100/100 м2	2	1.26	2.52
	ГОСТ 24379.1-80	Анкерный болт М16, L=500мм	4	0.97	3.88
	Материалы:	Бетон кл. В12.5 м3	0.192		
		Столб N 1	1	77.33	77.33
1	ТУ 36-2287-80	Профиль 80х80х5 ТУ 36-2287-80 / С235 ГОСТ 27772-88* L=5950	1	70.03	70.03
2	ГОСТ 19903-74*	Лист 3х120х120 ГОСТ 19903-74* / С235 ГОСТ 27772-88*	4	0.34	1.36
3	ГОСТ 19903-74*	Лист 12х244х244 ГОСТ 19903-74* / С235 ГОСТ 27772-88*	1	5.61	5.61
4	ГОСТ 8509-93	Уголок 40х40х3 ГОСТ 8509-93 / С235 ГОСТ 27772-88* L=40	2	0.07	0.14
5	ГОСТ 19903-74*	Лист 3х90х90 ГОСТ 19903-74* / С235 ГОСТ 27772-88*	1	0.19	0.19
		Столб N 2	7	77.33	541.31
1	ТУ 36-2287-80	Профиль 80х80х5 ТУ 36-2287-80 / С235 ГОСТ 27772-88* L=5950	1	70.03	70.03
2	ГОСТ 19903-74*	Лист 3х120х120 ГОСТ 19903-74* / С235 ГОСТ 27772-88*	4	0.34	1.36
3	ГОСТ 19903-74*	Лист 12х244х244 ГОСТ 19903-74* / С235 ГОСТ 27772-88*	1	5.61	5.61
4	ГОСТ 8509-93	Уголок 40х40х3 ГОСТ 8509-93 / С235 ГОСТ 27772-88* L=40	2	0.07	0.14
5	ГОСТ 19903-74*	Лист 3х90х90 ГОСТ 19903-74* / С235 ГОСТ 27772-88*	1	0.19	0.19
		Стойка N 3	3	73.18	219.54
6	ТУ 36-2287-80	Профиль 80х80х5 ТУ 36-2287-80 / С235 ГОСТ 27772-88* L=5700	1	67.09	67.09
4	ГОСТ 8509-93	Уголок 40х40х3 ГОСТ 8509-93 / С235 ГОСТ 27772-88* L=40	2	0.07	0.14
5	ГОСТ 19903-74*	Лист 3х90х90 ГОСТ 19903-74* / С235 ГОСТ 27772-88*	1	0.19	0.19
7	ГОСТ 5781-82*	ø12 А-III L=400	16	0.36	5.76
		Стойка N 4	15	71.58	1073.7
6	ТУ 36-2287-80	Профиль 80х80х5 ТУ 36-2287-80 / С235 ГОСТ 27772-88* L=5700	1	67.09	67.09
4	ГОСТ 8509-93	Уголок 40х40х3 ГОСТ 8509-93 / С235 ГОСТ 27772-88* L=40	2	0.07	0.14
5	ГОСТ 19903-74*	Лист 3х90х90 ГОСТ 19903-74* / С235 ГОСТ 27772-88*	1	0.19	0.19
7	ГОСТ 5781-82*	ø12 А-III L=400	8	0.36	2.88
8	ГОСТ 5781-82*	ø12 А-III L=180	8	0.16	1.28

Спецификация элементов

Уголок Е499.01.00.006 Количество = 1386шт.			Уголок Е499.01.00.007 Количество =3шт.		
N/N	Обозначение	N чертежа	Габариты	Количество-шт	Примеч. Кол-во уголков
1.	Столб N 1 углов.	Е 499.30.00.000СБ	80х80х5950	1	18
2.	Столб N 2 прод.	Е 499.31.00.000СБ	80х80х5950	7	18
3.	Стойка N 3 прод.	Е 499.31.00.000СБ	80х80х5700	3	18
4.	Стойка N 4 прод.	Е 499.31.00.000СБ	80х80х5700	15	18

Фундамент Фм-1

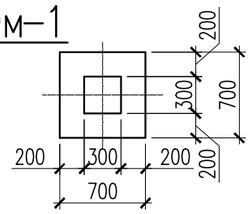

Сетка С-1

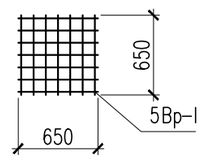

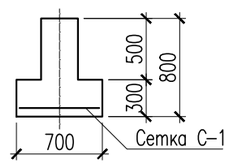

Данный лист смотреть с листами КЖ-7,8,9,10,11,12,13,14,15.

Изм.	Кол.уч.	Лист	Nдок.	Подп.	Дата	15-22-ГП.АС		
						"Капитальный ремонт школы-лицея №14 им. Н.К.Крупской по ул. Абилхайырхана 36, г.Аральск, Аральский район, Кызылординская область"		
							Стадия	Лист	Листов
ГАП		Тиметов У.М.			30.12.21г		РП	8	
Проверил		Зулеев С.С.			30.12.21г				
Разработал		Жанболатулы			30.12.21г	Спецификация материалов ОГ-4	ТОО «КазЖобаСаулет-Консалтинг» г. Шымкент-2022г.		
Н. Контр.		Зулеев С.С.			30.12.21г				

Согласовано

Взам. инв. N

Подп. и дата

Инв. N подл.

Копировал

Формат А3

Фрагмент ограждения

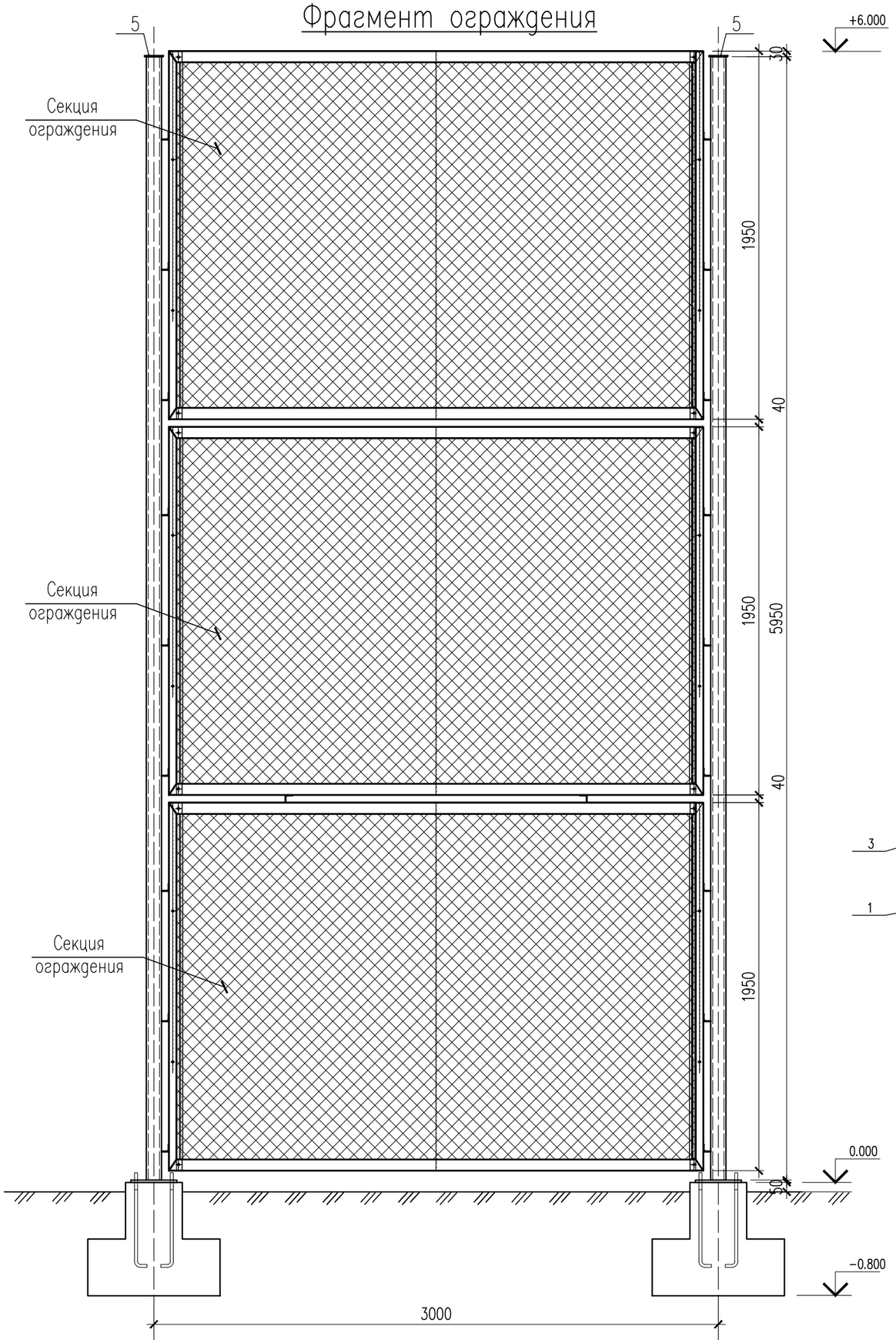

Формат	Зона	Поз.	Обозначение	Наименование	Кол.	Масса ед.,кг.	Примеч.
				Секция ограждения	93		
		1		Труба 60х40х2х2840-0,5	2	8.11	16.23
		2		Труба 40х40х2х1950-0,5	2	4.55	9.10
		3		Пруток Ø10,L=2730-1	2	1.68	3.36
		4		Пруток Ø6,L=1810 -1	2	0.40	0.80
		5		Уголок декоративный	2	3.06	6.12
		6		Уголок декоративный - зерк.	2	3.06	6.12
		7		Уголок	6	0.07	0.42
		8		Уголок	2	0.07	0.14
				Покупные изделия			
		10		Сетка 50-3,0 (рабица) ГОСТ5336-67 2745х1825 мм	1	2,42	12.12
		11		Самонарез Ø4.2х20	16		

Столб N1

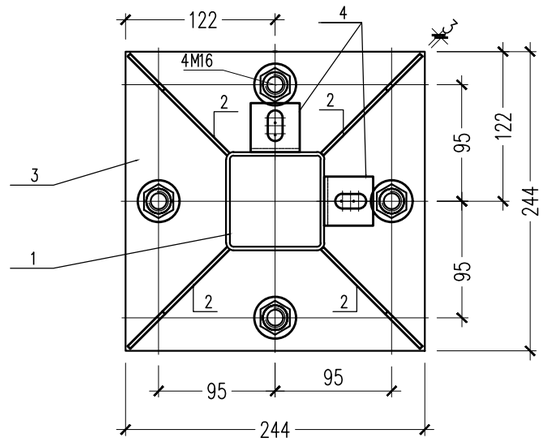

Столб N2

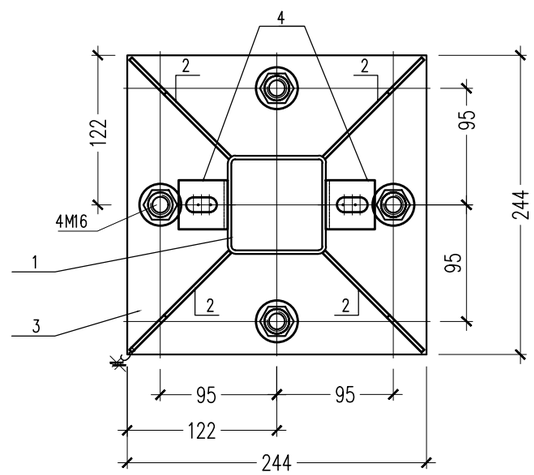

Данный лист смотреть с листами КЖ-7,8,9,10,11,12,13.

Изм.	Кол.уч.	Лист	Nдок.	Подп.	Дата
ГАП		Тиметов У.М.			30.12.21г
Проверил		Зулеев С.С.			30.12.21г
Разработал		Жанболатулы			30.12.21г
Н. Контр.		Зулеев С.С.			30.12.21г

15-22-ГП.АС

"Капитальный ремонт школы-лицея №14 им. Н.К.Крупской по ул. Абилхайырхана 36, г.Аральск, Аральский район, Кызылординская область"

Стадия	Лист	Листов
РП	9	

Фрагмент ограждения. Столб N1, Столб N2.

ТОО «КазЖобаСаулет-Консалтинг» г. Шымкент-2022г.

Согласовано

Взам. инв. N

Подп. и дата

Инв. N подл.

Копировал

Формат А3

Секция ограждения

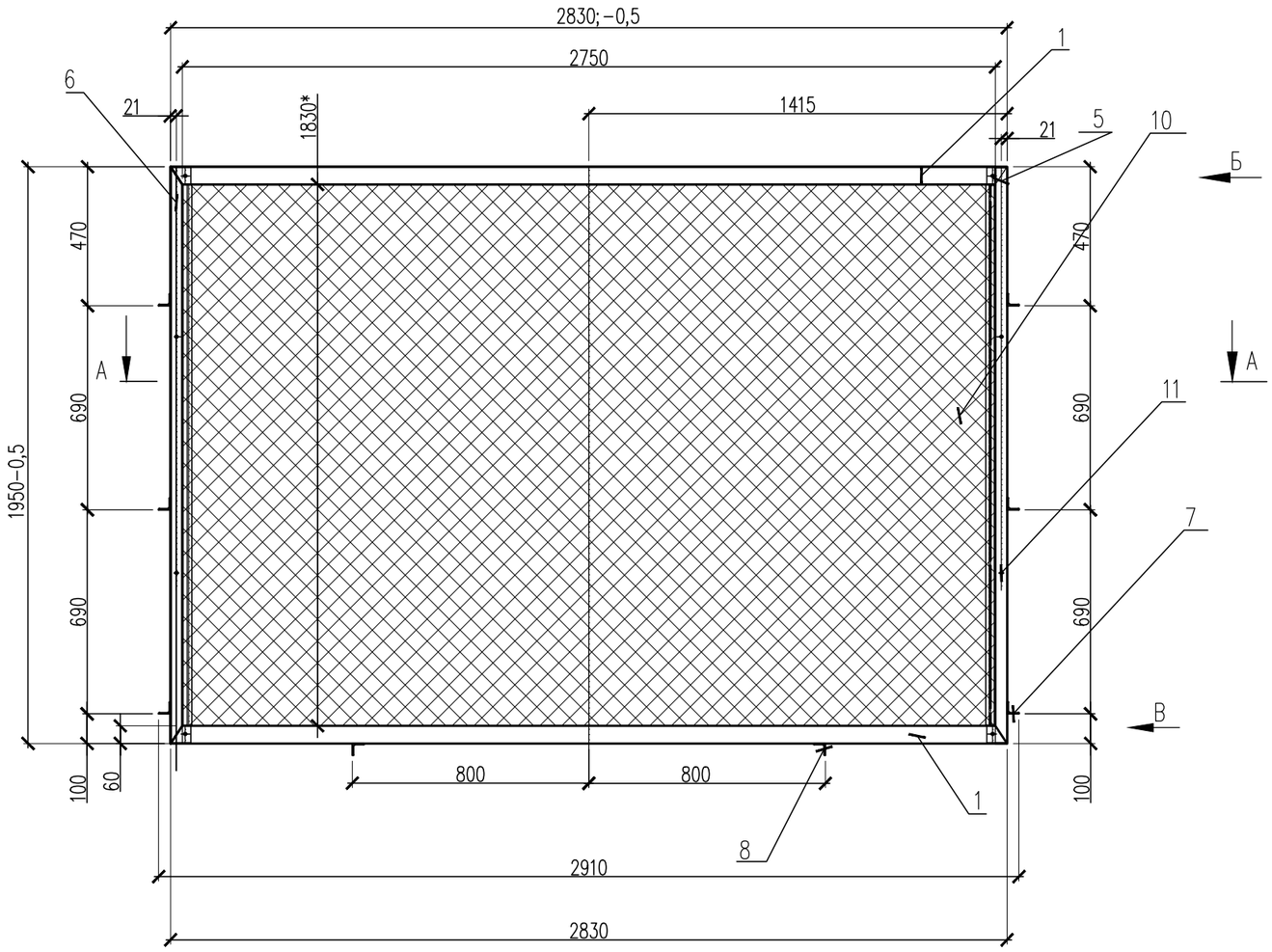

I

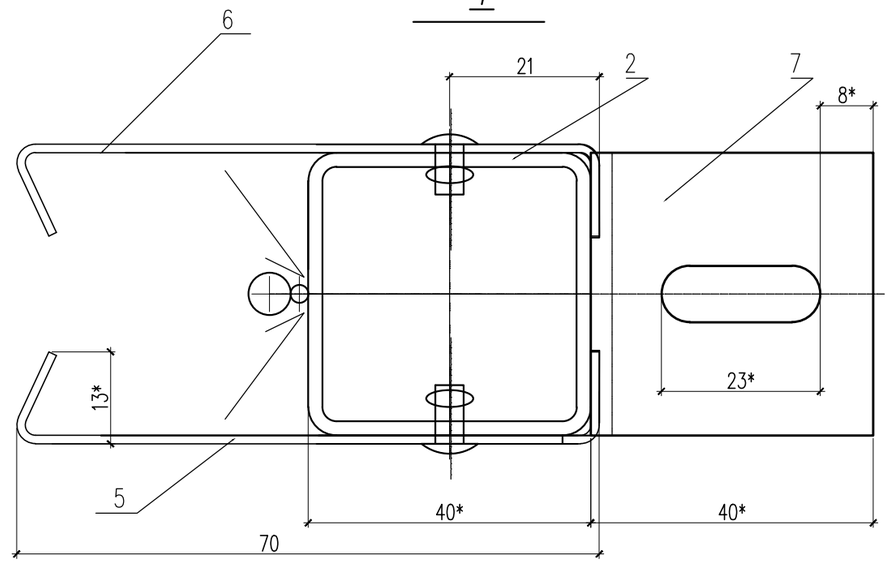

Вид В

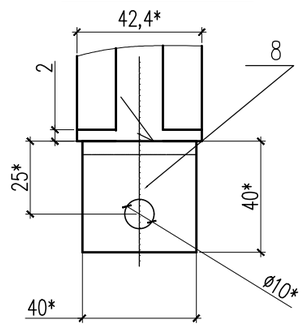

Вид Б

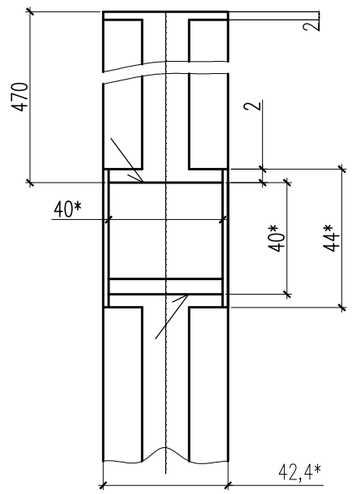

А–А

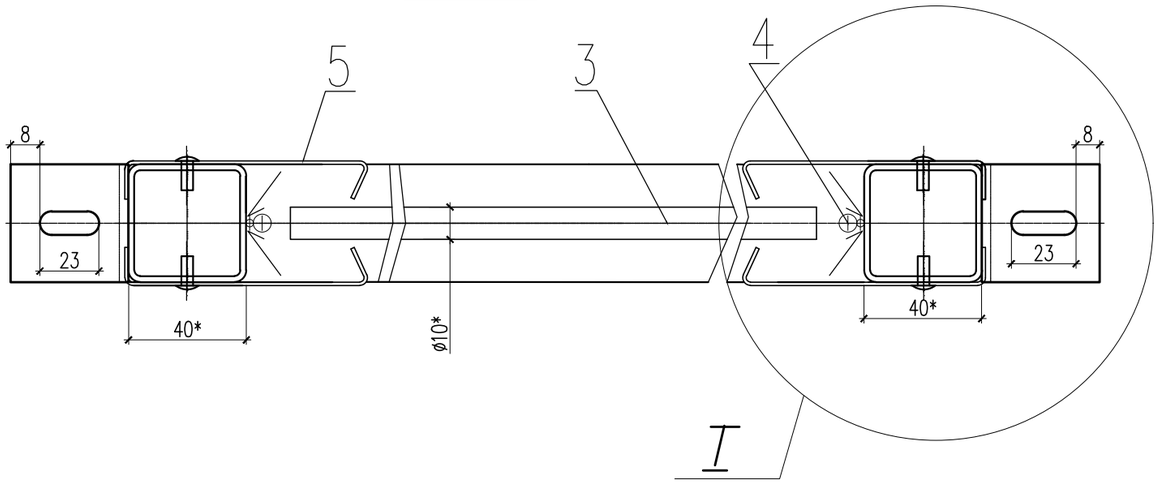

Данный лист смотреть с листами КЖ–7,8,9,10,11,12,13.

Изм.	Кол.уч.	Лист	Nдок.	Подп.	Дата	15-22-ГП.АС		
						"Капитальный ремонт школы-лицея №14 им. Н.К.Крупской по ул. Абилхайырхана 36, г.Аральск, Аральский район, Кызылординская область"		
							Стадия	Лист	Листов
ГАП		Тиметов У.М.			30.12.21г		РП	10	
Проверил		Зулеев С.С.			30.12.21г				
Разработал		Жанболатулы			30.12.21г	Секция ограждения	ТОО «КазЖобаСаулет–Консалтинг» г. Шымкент–2022г.		
Н. Контр.		Зулеев С.С.			30.12.21г				

Согласовано

Взам. инв. N

Подп. и дата

Инв. N подл.

Копировал

Формат А3

Фрагмент ограждения

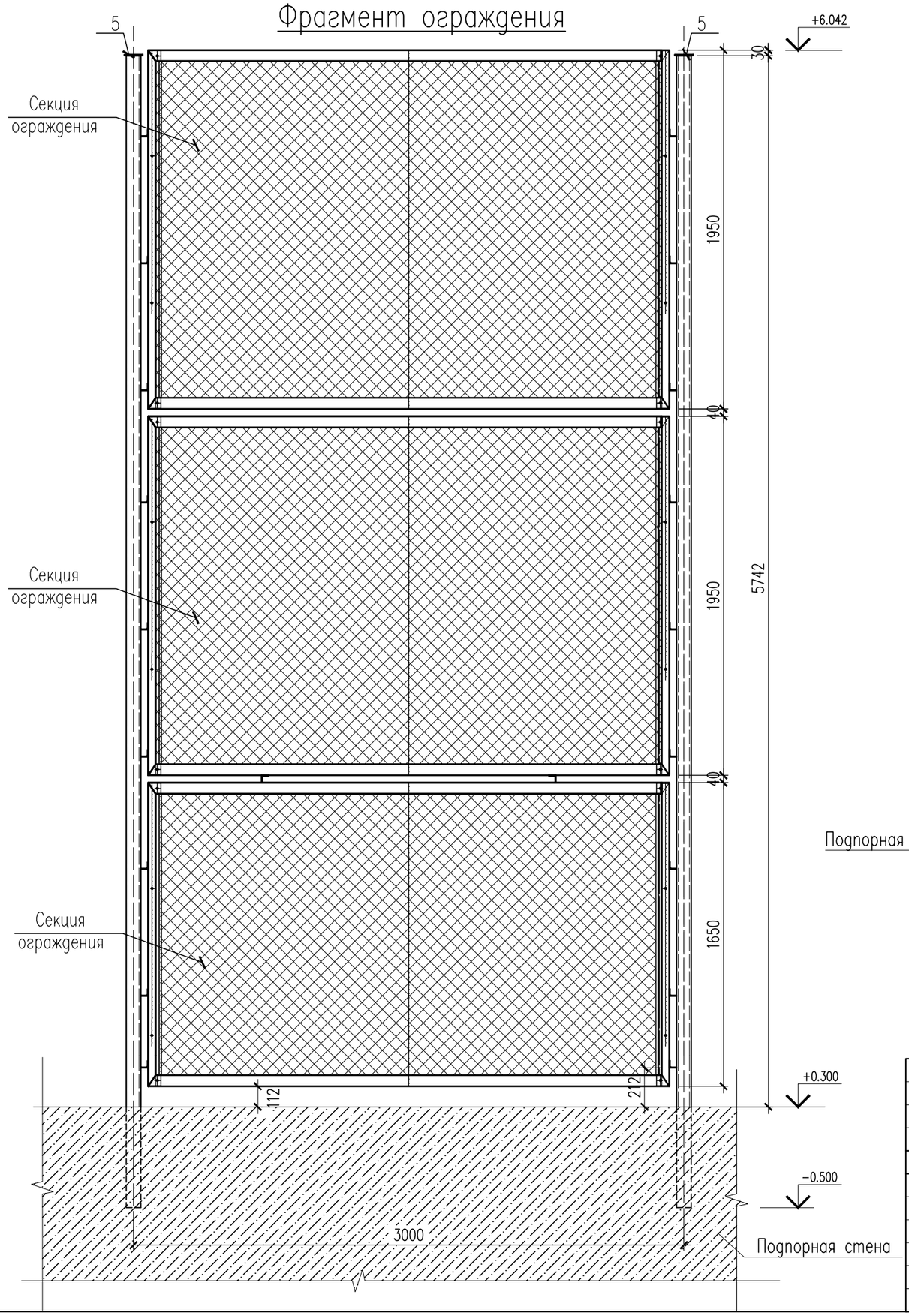

Столб N3

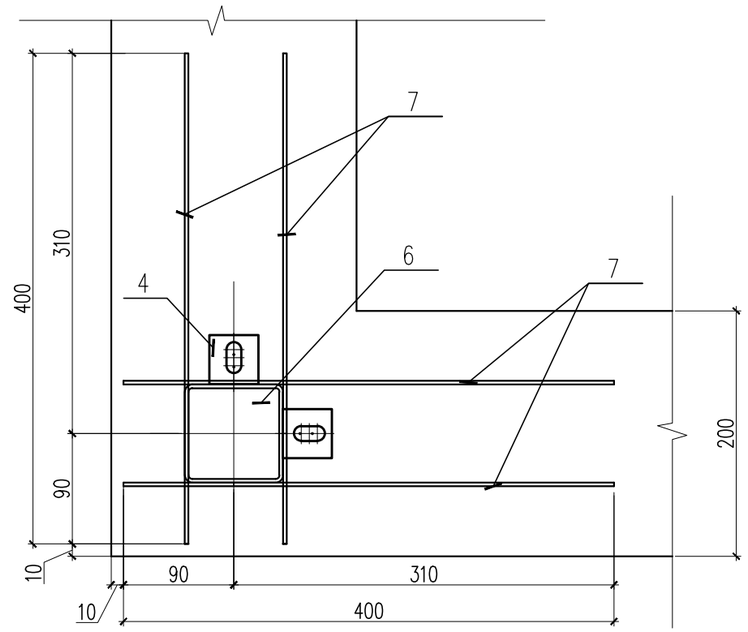

Деталь крепления стойки Ст-1

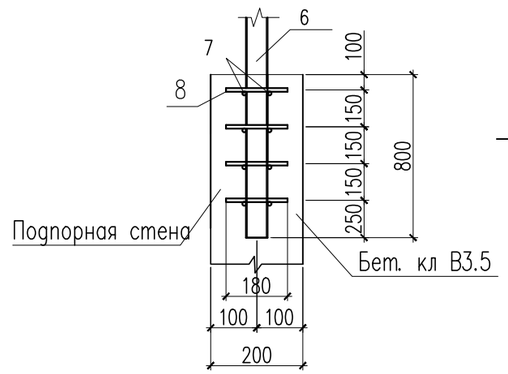

Столб N4

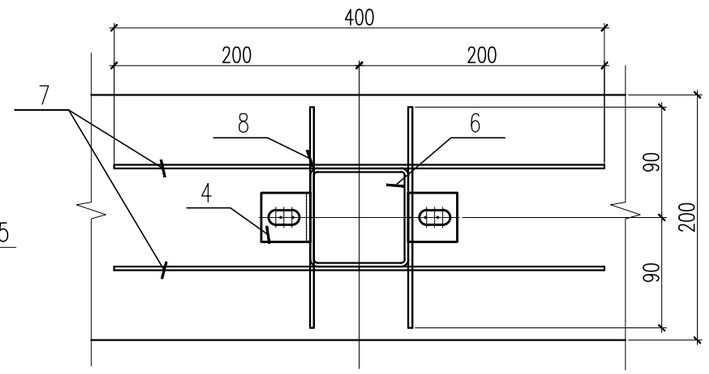

Данный лист смотреть с листами КЖ-7,8,9,10,11,12,13.

Изм.	Кол.уч.	Лист	Nдок.	Подп.	Дата
ГАП		Тиметов У.М.			30.12.21г
Проверил		Зулеев С.С.			30.12.21г
Разработал		Жанболатулы			30.12.21г
Н. Контр.		Зулеев С.С.			30.12.21г

15-22-ГП.АС

"Капитальный ремонт школы-лицея №14 им. Н.К.Крупской по ул. Абилхайырхана 36, г.Аральск, Аральский район, Кызылординская область"

Стадия	Лист	Листов
РП	11	

Фрагмент ограждения. Столб N3, Столб N4.

ТОО «КазЖобаСаулет-Консалтинг» г. Шымкент-2022г.

Согласовано

Взам. инв. N

Подп. и дата

Инв. N подл.

Копировал

Формат А3

Секция ограждения

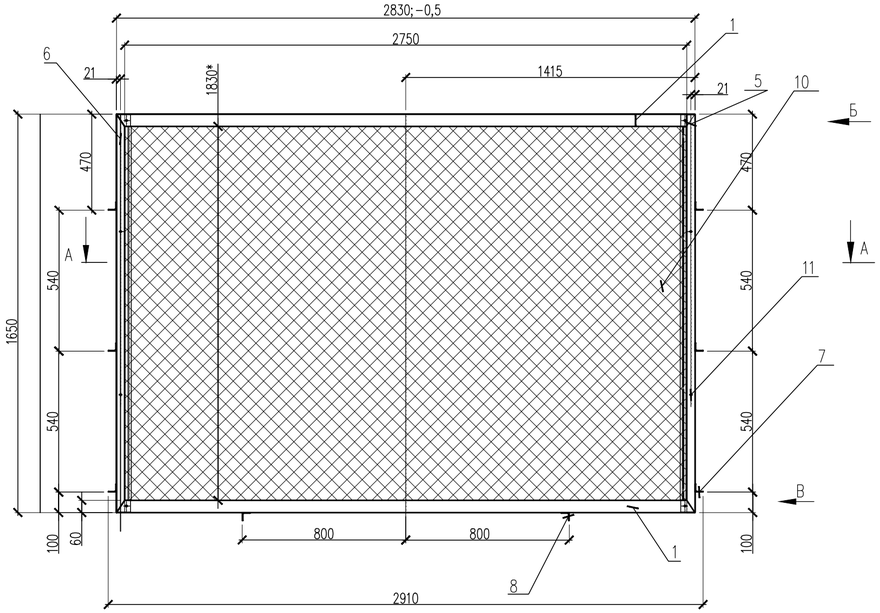

I

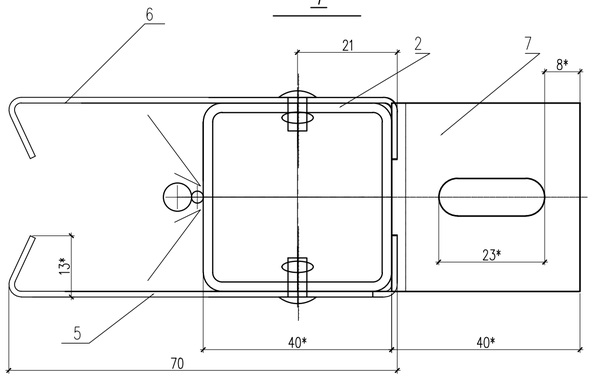

Формат	Зона	Поз.	Обозначение	Наименование	Кол.	Масса ед.,кг.	Примеч.
				Секция ограждения	31		
		1		Труба 60х40х2х2840-0,5	2	8.11	16.23
		2		Труба 40х40х2х1650-0,5	2	4.55	9.10
		3		Пруток Ø10,L=2730 -1	2	1.68	3.36
		4		Пруток Ø6,L=1810 -1	2	0.40	0.80
		5		Уголок декоративный	2	3.06	6.12
		6		Уголок декоративный - зерк.	2	3.06	6.12
		7		Уголок	6	0.07	0.42
		8		Уголок	2	0.07	0.14
				Покупные изделия			
		10		Сетка 50-3,0 (рабица) ГОСТ5336-67 2745х1525 мм	1	2,42	10.13
		11		Саморез Ø4.2х20	16		

Вид В

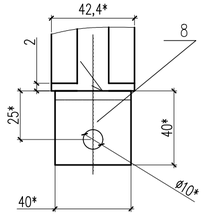

Вид Б

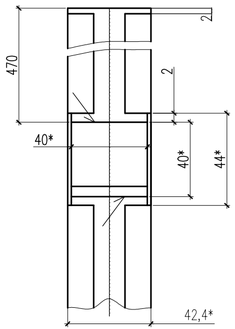

А–А

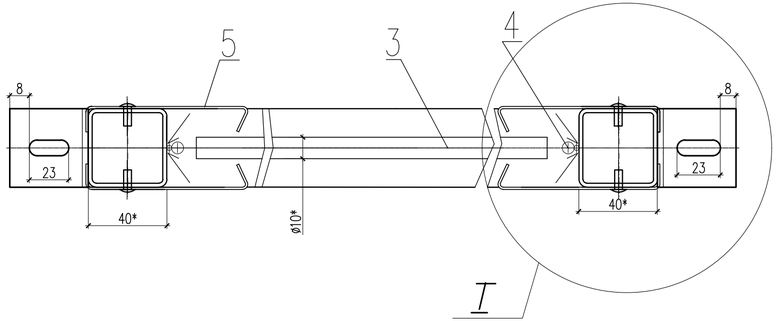

Данный лист смотреть с листами КЖ-7,8,9,10,11,12,13.

Изм.	Кол.уч.	Лист	Nдок.	Подп.	Дата
ГАП		Тиметов У.М.			30.12.21г
Проверил		Зулеев С.С.			30.12.21г
Разработал		Жанболатулы			30.12.21г
Н. Контр.		Зулеев С.С.			30.12.21г

15-22-ГП.АС

"Капитальный ремонт школы-лицея №14 им. Н.К.Крупской по ул. Абилхайырхана 36, г.Аральск, Аральский район, Кызылординская область"

Стадия	Лист	Листов
РП	12	

Секция ограждения. Спецификация

ТОО «КазЖобаСаулет-Консалтинг» г. Шымкент-2022г.

Согласовано

Взам. инв. N

Подп. и дата

Инв. N подл.

Копировал

Формат А4-3

Секция ограждения

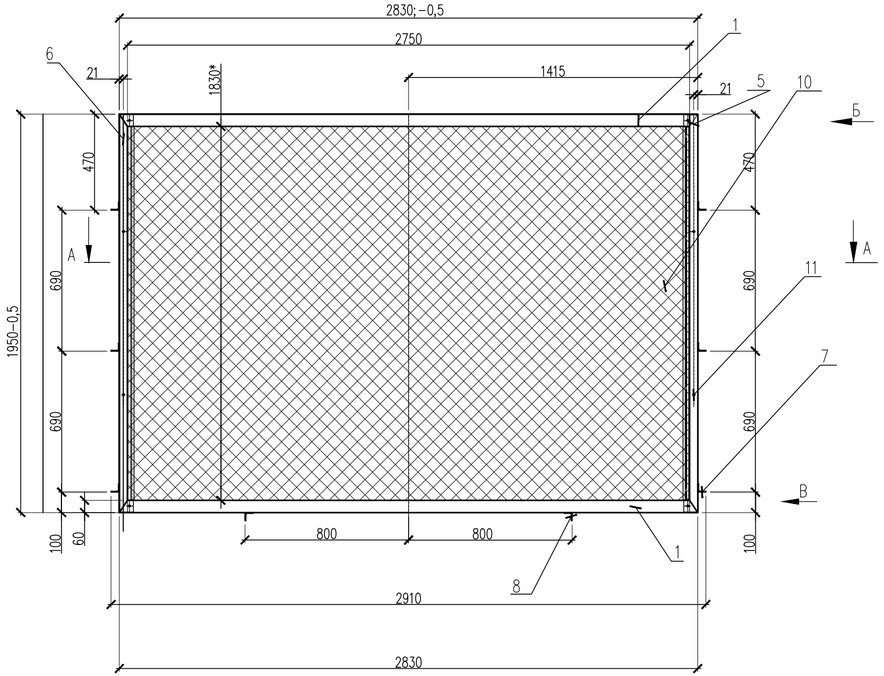

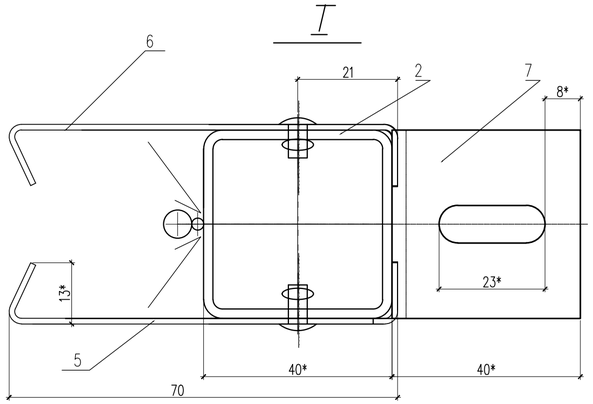

Формат	Зона	Поз.	Обозначение	Наименование	Кол.	Масса ед.,кг.	Примеч.
				Секция ограждения	62		
		1		Труба 60х40х2х2840-0,5	2	8.11	16.23
		2		Труба 40х40х2х1950-0,5	2	4.55	9.10
		3		Пруток Ø10,L=2730-1	2	1.68	3.36
		4		Пруток Ø6,L=1810 -1	2	0.40	0.80
		5		Уголок декоративный	2	3.06	6.12
		6		Уголок декоративный - зерк.	2	3.06	6.12
		7		Уголок	6	0.07	0.42
		8		Уголок	2	0.07	0.14
				Покупные изделия			
		10		Сетка 50-3,0 (рабица)			
				ГОСТ5336-67			
				2745х1825 мм	1	2,42	12.12
		11		Самонарез Ø4.2х20	16		

Вид В

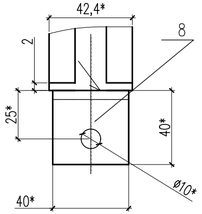

Вид Б

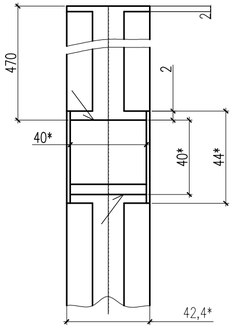

А-А

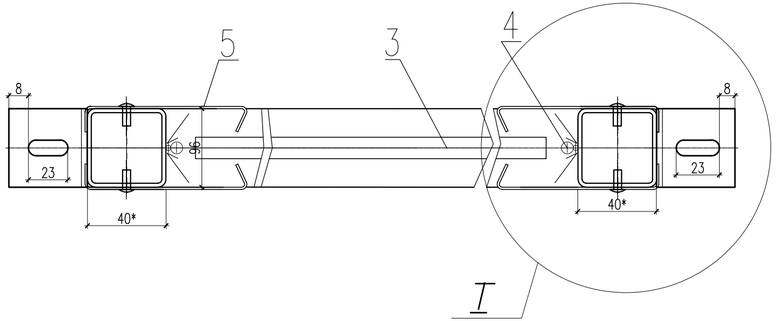

Данный лист смотреть с листами КЖ-7,8,9,10,11,12,13.

Изм.	Кол.уч.	Лист	Nдок.	Подп.	Дата
ГАП		Тиметов У.М.			30.12.21г
Проверил		Зулеев С.С.			30.12.21г
Разработал		Жанболатулы			30.12.21г
Н. Контр.		Зулеев С.С.			30.12.21г

15-22-ГП.АС

"Капитальный ремонт школы-лицея №14 им. Н.К.Крупской по ул. Абилхайырхана 36, г.Аральск, Аральский район, Кызылординская область"

Стадия	Лист	Листов
РП	13	

Секция ограждения. Спецификация

ТОО «КазЖобаСаулет-Консалтинг» г. Шымкент-2022г.

Согласовано

Взам. инв. N

Подп. и дата

Инв. N подл.

Копировал

Формат А4-3

Фрагмент калитки

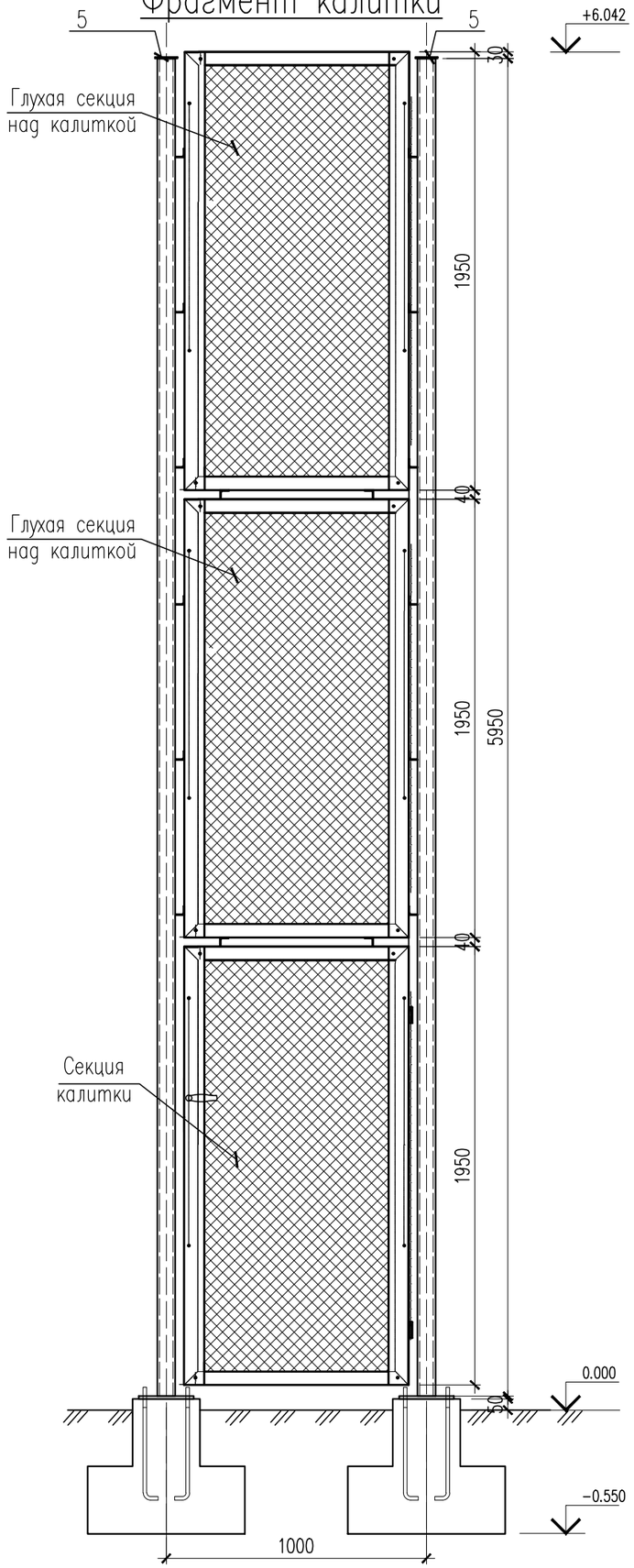

Столб N1

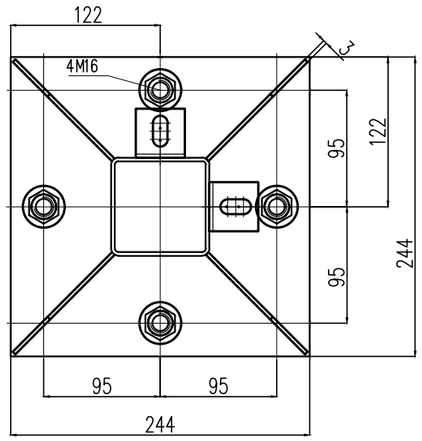

Столб N2

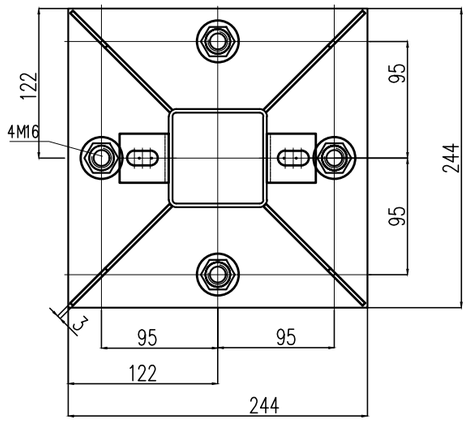

Формат	Зона	Поз.	Обозначение	Наименование	Кол.	Масса ед., кг.	Примеч.
				Секция ограждения калитки L=1000мм	3		
		1		Труба 60х40х2х900-0,5	2	2.87	5.74
		2		Труба 60х40х2х1950-0,5	1	4.55	4.55
		3		Уголок декоративный	1	3.67	3.67
		4		Уголок декоративный	1	3.67	3.67
		5		Пруток Ø10,L=858 -1	2	0.53	1.06
		6		Пруток Ø6,L=1810 -1	2	0.40	0.80
		7		Шарнир	2	0.77	1.54
		8		Уголок декоративный	1	1.57	1.57
		9		Уголок декоративный	1	1.57	1.57
		10		Труба	1	10.06	10.06
		11		Покупные изделия			
		12					
		13		Сетка 50-3,0 (рабица)			
				ГОСТ5336-67 873х1825 мм	1	2,42	3.85
				Самонарез Ø4.2х20	16		
		14		Замок врезной 153U	1	В сборе	
				ШарикØ10,32 Подш.111	3		
		15		Самонарез Ø4.2х12 с полукр. голхром.	9		
		16					
		17					
		18					

Данный лист смотреть с листами КЖ-14,15.

Изм.	Кол.уч.	Лист	Nдок.	Подп.	Дата
ГАП		Тиметов У.М.			30.12.21г
Проверил		Зулеев С.С.			30.12.21г
Разработал		Жанболатулы			30.12.21г
Н. Контр.		Зулеев С.С.			30.12.21г

15-22-ГП.АС

"Капитальный ремонт школы-лицея №14 им. Н.К.Крупской по ул. Абилхайырхана 36, г.Аральск, Аральский район, Кызылординская область"

Стадия	Лист	Листов
РП	14	

Фрагмент калитки. Столб N1, Столб N2. Спецификация

ТОО «КазЖобаСаулет-Консалтинг» г. Шымкент-2022г.

Согласовано

Взам. инв. N

Подп. и дата

Инв. N подл.

Копировал

Формат А3

Секция калитки
L=998мм

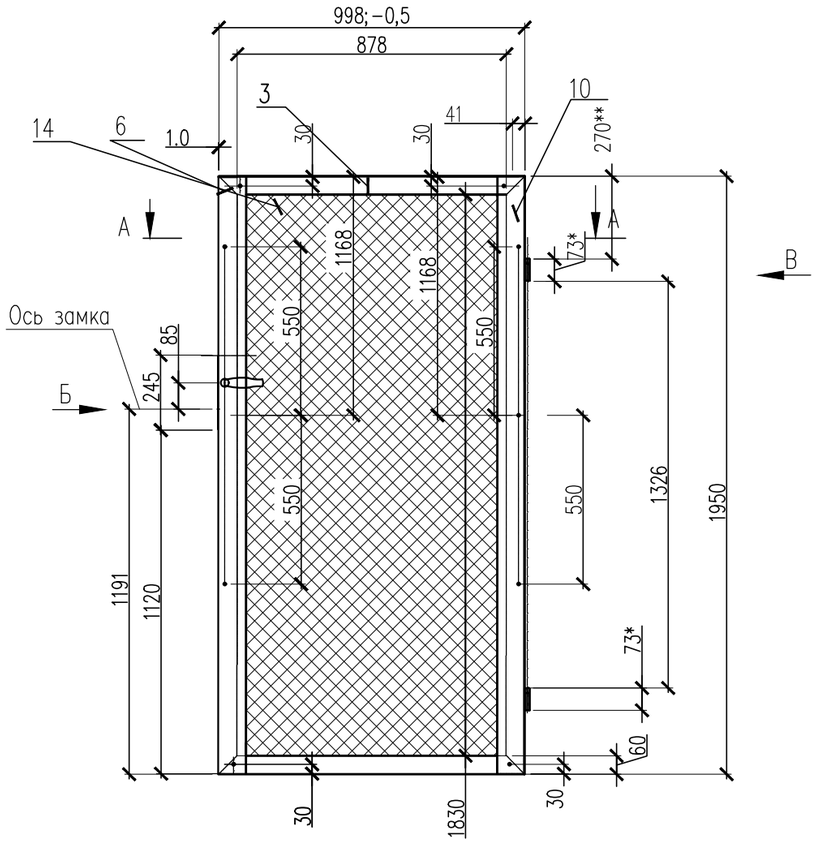

Вид В

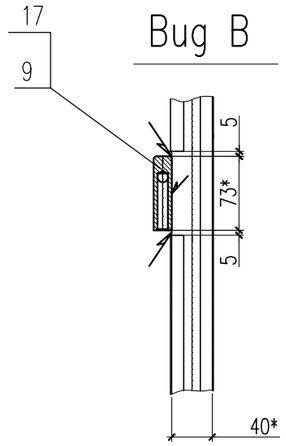

I

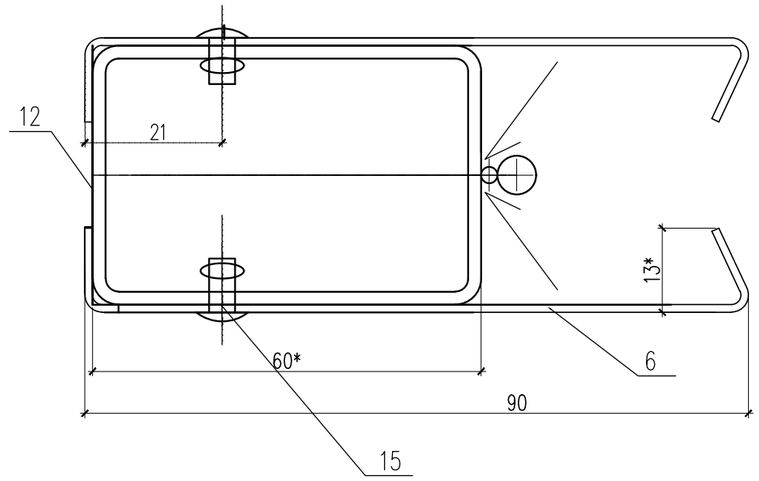

Вид Б

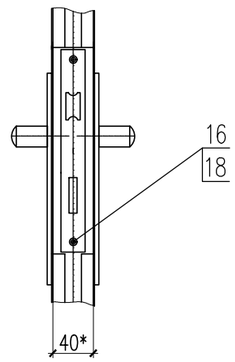

А–А

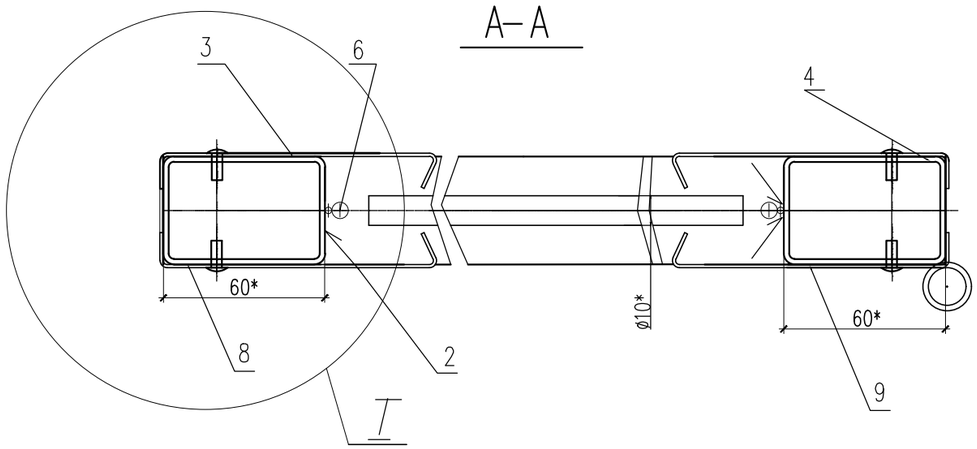

Данный лист смотреть с листами КЖ–14,15.

Изм.	Кол.уч.	Лист	Nдок.	Подп.	Дата	15-22-ГП.АС		
						"Капитальный ремонт школы-лицея №14 им. Н.К.Крупской по ул. Абилхайырхана 36, г.Аральск, Аральский район, Кызылординская область"		
ГАП		Тиметов У.М.			30.12.21г		Стадия	Лист	Листов
Проверил		Зулеев С.С.			30.12.21г		РП	15	
Разработал		Жанболатулы			30.12.21г	Секция калитки	ТОО «КазЖобаСаулет–Консалтинг» г. Шымкент–2022г.		
Н. Контр.		Зулеев С.С.			30.12.21г				

Согласовано

Взам. инв. N

Подп. и дата

Инв. N подл.

Копировал

Формат А3