Республика Казахстан
ТОО "КазЖобаСаулет-Консалтинг"

(Лиц №16018343 от 29 ноября 2016г.)

Заказ: 15-2022
Заказчик: КГУ «Школа-лицей № 14 имени Н.К.Крупской» отдела образования по Аральскому району управления образования Кызылординской области»

РАБОЧИЙ ПРОЕКТ

«Капитальный ремонт школы-лицея №14 им.Н.К.Крупской по ул.Абилхайырхана 36, г. Аральск, Аральский район, Кызылординская область»

Альбом 2
Архитектурно-строительная часть (АС)

Директор Зулеев Б.А.
ГАП Тиметов У.М.

г.Шымкент 2022 г.

Ведомость чертежей основного комплекта АС

(начало)

Лист	Наименование	Примечание
1	2	3
1	Ведомость рабочих чертежей основного комплекта	
1	Общие данные (начало)	
2	Общие данные (продолжение)	
1	Фасад А–Д,Д–А,1–10,10–1 (до кап. ремонта)	
2	План на отм. 0,000 (обмерочный чертеж)	
3	План на отм. +3,800 (обмерочный чертеж)	
4	Разрез 1–1,2–2(до кап. ремонта)	
5	План на отм. 0,000 (демонтажные работы)	
6	План на отм. +3,800 (обмерочный чертеж)	
7	Ведомость отделки.(демонтажные работы) Спецификация элементов заполнения проемов. Окна. Двери. Ведомость демонтажных работ.	
8	Фасад А–Д,Д–А,1–10,10–1 (монтажные работы)	
9	Узлы крепления металлического сайдинга (Ремонтные работы)	
10	План на отм. 0,000 (Монтажные работы)	
11	План на отм. +3,800 (Монтажные работы)	
12	Разрез 1–1,2–2(Монтажные работы	
13	Ведомость отделки.(Монтажные работы) Спецификация элементов заполнения проемов. Окна. Двери. Ведомость обьемов работ.	
14	План расположения элементов кровли. Разрез 1–1, 2–2 (После ремонта). Узел А, Б.	
15	Спецификация элементов кровли.	
16	План кровли.	
17	Слуховое окно	
18	Блок слухового окна ОБС–1	
19	Витражный блок Вб –1. Спецификация материалов.	
20	Схема крепления водосточной трубы	
21	Козырек К–1. Сеч. 1–1. Узлы 1,2,3,4. Металлическое изделие МИ–1.	
22	Деталь устройства пробиваемого дверного проема в стене ?1,2	
23	Крепление кирп.перегородки к плите перекрытия	
24	План расположения деревянных балок перекрытия на отм. +3,500,+7,300(ремонтные работы)	
25	План усиления стен	
26	Узел Г. Узел обвязки стен. Вид А. Сетка С–1. Сечение 1 – 1	

Согласовано

Взам. инв. N

Подп. и дата

Инв. N подл.

Изм.	Кол.уч.	Лист	Ndок.	Подп.	Дата
ГАП		Тиметов У.М.			20.11.20г
Проверил		Зулеев С.С.			20.11.20г
Разработал		Жанболатулы			20.11.20г
Н. Контр.		Зулеев С.С.			20.11.20г

15-22-ВЧ

"Капитальный ремонт школы-лицея №14 им. Н.К.Крупской по ул. Абилхайырхана 36, г.Аральск, Аральский район, Кызылординская область"

Стадия	Лист	Листов
РП	1	

Ведомость чертежей основного комплекта

ТОО «КазЖобаСаулет–Консалтинг» г. Шымкент–2022г.

Копировал

Формат А3

Ведомость ссылочных и прилагаемых документов

	Наименование	Примечание
	Ссылочные документы:	
СН РК 3.02-11-2011	Общеобразовательные учреждения	
СН РК 3.02-07-2014	Общественные здания и сооружения	
СН РК 2.02-01-2014	Пожарная безопасность зданий и сооружений	
СН РК 2.01-01-2013	Защита строительных конструкций от коррозии.	
СН РК 3.02-37-2013	Крыши и кровли	
СТ РК EN 206-2017	Бетонные и железобетонные конструкции	
СН РК 5.03-07-2013	Несущие и ограждающие конструкции	
СН РК 1.03-05-2011	Охрана труда и техника безопасности в строительстве	
СН РК 1.03-05-2011	Охрана труда и техника	
СП РК 2.04-01-2017	Строительная климатология	
Серия 2.244-1 вып.6	Детали полов общественных зданий.	
СН РК 2.02-01-2014	Пожарная безопасность зданий и сооружений	
СП РК 2.02-101-2014	Пожарная безопасность зданий и сооружений	
СП РК 3.06-101-2012	Проектирование зданий и сооружений с учетом доступности для маломобильных групп населения. Общие положения	
ГОСТ 6629-88	Двери деревянные внутренние для жилых и об-	
	щественных зданий	
ГОСТ 30674-99	Окна из ПВХ с двойным остеклением	
	для жилых и общественных зданий	

Согласовано

Взам. инв. N

Подп. и дата

Инв. N подл.

Рабочий проект разработан в соответствии с действующими на территории Республики Казахстан нормами и правилами и предусматривает мероприятия обеспечивающие взрыво-пожаро-безопасность, исключающие вредные воздействия на окружающую среду и воздушный бассейн, а так же предупреждающие чрезвычайные ситуации природного и техногенного характера

Главный архитектор проекта:_____Тиметов У.М.

1. Общая часть

Рабочий проект "Капитальный ремонт здания Аксуской общеобразовательной школы, района Шал акына СКО" разработан на основании:

- задание на проектирование, утвержденное руководителя КГУ «Школа-лицей № 14 имени Н.К.Крупской» отдела образования по Аральскому району управления образования Кызылординской области»;
- дефектный акт, утвержденное руководителя КГУ «Школа-лицей № 14 имени Н.К.Крупской» отдела образования по Аральскому району управления образования Кызылординской области»;
- техническое заключение по обследованию несущих конструкций №16-ТЗ от 08.04.2022 года, выполнено ТОО «KazEngineeringCenter»;

Заказчик - КГУ «Школа-лицей № 14 имени Н.К.Крупской» отдела образования по Аральскому району управления образования Кызылординской области»;

Генпроектировщик (разработчик): Товарищество с ограниченной ответственностью "КазЖобаСаулет-Консалтинг"

Источник финансирования - государственные инвестиции.

Вид строительства - капитальный ремонт.

2. Климатические условия площадки расположения объекта

Климатический подрайон - IVГ

Расчетная зимняя температура наружного воздуха обеспеченностью 0,94 - минус 37,9°С;

По весу снегового покрова - IV район;

Нормативная снеговая нагрузка - 1,8 кПа (180 кгс/м2);

По скоростному напору ветра - IV район;

Нормативная ветровая нагрузка - 0,77 кПа (77 кгс/м2);

Господствующее направление ветров - юго-западное.

3. Основные характеристики зданий, предусмотренных для проведения капитального ремонта

Проектом по реконструкции здания предусмотрены следующие характеристики:

- класс зданий по капитальности - II;
- класс здания по функциональной пожарной опасности - Ф 4.1.
- степень долговечности - II
- степень огнестойкости - II.
- класс пожарной опасности строительных конструкций - С1.
- категория здания по взрывопожарной опасности - Д.
- уровень ответственности - II (уровень ответственности) технически сложный согласно приказу МНЭ Республики Казахстан от 28 февраля 2015 года № 165.

При производстве всех видов работ руководствоваться СН РК 1.03-05-2011 "Охрана труда и техника безопасности в строительстве".

Предусмотреть применение строительных материалов I класса радиационной безопасности .

4. Обследование существующих зданий.

Обследование выполнено в соответствии с указаниями :

- СН РК 1.03-16-2013) "Инструкция по разработке проектов производства работ по капитальному ремонту жилых зданий."
- СП РК 1.04-102-2012 "Правила оценки физического износа зданий и сооружений."
- СН РК 5.03-07-2013 "Несущие и ограждающие конструкции";
- СП РК 1.04-101-2012 " Обследование и оценка технического состояния зданий и сооружений".
- СН РК 1.04-26-2011* "Реконструкция капитальный и текущий ремонт жилых и общественных зданий".
- МЗ РК № ҚР ДСМ - 49.от 16.06.2021 г.. «Санитарно-эпидемиологические требования к условиям труда и бытового обслуживания при строительстве, реконструкции, ремонте и вводе, эксплуатации объектов строительства»

5. Обследование технического состояния зданий

Обследуемое здание представляет собой двухэтажное здание без подвального помещения, сложной конфигурации в плане с наружными размерами - (64,29х16,32)+(14,03х9,72) м. Год постройки обследуемого здания - 1910 год (согласно техническому паспорту). Отмечено техническим паспортом как литер «А».

Высота цоколя, согласно фактическим замерам, составляет - 1,0; 1,4 м.

Высота здания от цоколя до карниза, согласно фактическим замерам - 8,2 м.

Высота 1-го этажа, согласно фактическим замерам - 3,4-3,6 м.

Высота 2-го этажа, согласно фактическим замерам - 3,5 м.

Высота этажа спортивного зала, согласно фактическим замерам - 5,2 м.

Здание оборудовано несколькими входными группами. Для вертикальной междуэтажной связи предусмотрены лестничные марши и площадки. Выход в чердачное пространство осуществляется через люк-лаза, расположенной на лестничной клетке.

Конструктивный тип здания - бескаркасный. Конструктивная схема здания обеспечена за счет жесткого защемления несущих конструкций: фундаментов, стен, перекрытия и лестничных клеток.

Фундаменты - ленточные из бутовых камней.

Наружные стены - кирпичная кладка, на цементно-песчаном растворе, общей толщиной 510 мм.

Внутренние стены - кирпичная кладка, на цементно-песчаном растворе, общей толщиной 510 мм и 380 мм.

Перекрытия - комбинированные: деревянные и сборные многопустотные плиты.

Крыша - чердачная из деревянных конструкций.

Кровля - скатная из асбестоцементных листов и металлочерепицы с наружным неорганизованным водостоком.

Лестничные марши и площадки - сборные железобетонные марши и площадки по стальным косоурам. Ограждение марша металлическое, окрашенное.

Окна - пластиковые.

Двери - наружные: металлические, деревянные; внутренние: деревянные.

Полы - бетонные, линолеум, дощатые.

Наружная отделка - известковая окраска по штукатурке.

Внутренняя отделка - известковая и масляная окраска по штукатурке.

Объемно-планировачные показатели.

N п/п	Наименование	Ед. изм.	Количество
1	Этажность	эт	2
2	Общая площадь	$м^2$	1712,77
3	Площадь застройки	$м^2$	1112,25
4	Строительный объем	$м^3$	12234,75

Изм.	Кол.уч.	Лист	Ндок.	Подп.	Дата	15-22-ОД
						"Капитальный ремонт школы-лицея №14 им. Н.К.Крупской по ул. Абилхайырхана 36, г.Аральск, Аральский район, Кызылординская область"
ГАП		Тиметов У.М.			20.11.20г	Стадия: РП; Лист: 1; Листов:
Проверил		Зулеев С.С.			20.11.20г	
Разработал		Жанболатулы			20.11.20г	
Н. Контр.		Зулеев С.С.			20.11.20г	Общие данные (начало)
						ТОО «КазЖобаСаулет-Консалтинг» г. Шымкент-2022г.

В процессе обследования технического состояния выявлены следующие дефекты:

Фундаменты - Видимые дефекты силового происхождения, типичные при запредельном воздействии выше расположенных конструкций на фундаменты - трещины в слое бетона не выявлены

Бетонная отмостка - необходимая для отвода талых и атмосферных вод, имеет трещины, осевшие участки, бетон крошится, местами и вовсе отсутствует. Из-за отсутствия бетонной отмостки происходит воздействия капиллярного подъема влаги, что приводит к увлажнению и разрушению цокольной части обследуемого здания

Перекрытия - При обследовании перекрытия обследуемого здания были обнаружены:

- из-за протечек с крыши происходит увлажнение деревянного перекрытия, частичное отслоение штукатурки;
- в местах вскрытия деревянного перекрытия обнаружены, что древесина увлажнена, имеет поражение гнилью;

- деревянное перекрытие между 1-ым и 2-ым этажом и в отдельных кабинетах 2-го этажа в удовлетворительном состоянии.

Лестничные марши и площадки - сколы, отбитые участки и механические повреждения в ступенях.
На момент обследования лестницы повреждений в узлах сопряжения, прогибы, выгибы, оголение рабочих арматур и нарушения геометрических размеров от воздействия эксплуатационных нагрузок не имеют.

Крыша и кровля - деревянная конструкция местами поражена гнилью, увлажнена;

- на отдельных участках соединительные узлы (крепление) деревянных конструкций не соответствует строительным нормам;

- отсутствует водосточная система для защиты здания от воздействия атмосферных осадков;

Наружная отделка - известковая окраска по штукатурке. Наружная отделка физически и естественно изношена, имеет трещины, отслаивание штукатурного слоя, загрязненные участки, выбоины и сколы;

- из-за отсутствия водосточной системы, установлены влажностные пятна и выпадения штукатурки с оголением кирпичной кладки, и ее выщелачиванием.

Внутренняя отделка - Внутренняя отделка обследуемого здания на отдельных участках повреждена. Основными дефектами отделки являются: выпадения штукатурного слоя, трещины, отслаивание верхнего слоя, увлажнение, выбоины и сколы, загрязнение оштукатуренных поверхностей, шелушение лакокрасочных слоев

Полы - Покрытие полов здания из линолеума имеет обрывы, которые заклеенные подручными материалами, вздутие, щели, местами отсутствуют плинтуса, из-за чего наблюдается сворачиваемость линолеума на краях.
К основным дефектам деревянных полов обследуемого здания относятся: повреждения вследствие стирания поверхности, увлажнение, рассыхание и коробления; местные просадки; скрип полов.

Оконные и дверные заполнения - двери не соответствуют современным требованиям, двери морально и физически устарели. Полотно внутренних дверей приобрели не эстетичный внешний вид, фурнитуры изношены, неисправность приборов, наблюдается неплотный притвор дверных полотен.

металлические двери - имеют дефекты в виде неисправность приборов, коррозии, нарушения и шелушения лакокрасочного слоя.

Пластиковые оконные блоки повсеместно имеют основные повреждения, такие как: дефекты на откосах (промерзания, подтеки), подтекание из окна, продувание, механические повреждения (отверстия в оконных профилях). Также имеются повреждения, неполадки фурнитуры пластиковых оконных блоков. Уплотнительные резинки местами повреждены. Стеклопакет на отдельном участке разбит, имеются трещины в остеклении. Негерметичность стеклопакета, искривления стеклопакета, повреждения подоконников. В холодный период года из-за деформаций оконных блоков между подоконником и стеной происходит продувания ветра через образовавшиеся зазоры, тем самым в помещениях повышается нормируемая воздухопроницаемость ограждающих конструкций. Рабочий персонал, своими силами, заполняли щели, зазоры подручными материалами (скотч, полиэтиленовая пленка).

Инженерные сети

Водоснабжения и канализация - Водоснабжение здания подключено от существующей скважины. Канализационные стоки осуществляются в индивидуальный септик. Системы водопровода и канализации в здании на момент обследования имели повреждения труб, в виде коррозии, наличие подтеков, изношенность труб и приборов (раковины, смесители, унитазы). Чугунные трубы имеют разгерметизацию в соединениях, значительное повреждение труб, подтеки. Трубы водоснабжения расположены хаотично. На отдельных участках имеются прогибы труб водоснабжения, из-за отсутствия крепежа

Отопление - Отопление здания - от индивидуальной котельной. На отопительных трубах с отопительными радиаторами и регистрами местами имеются повреждения в виде коррозии, подтеков, которые заделаны хомутами. Данный дефект указывает на наличие внутренней коррозии на внутренних поверхностях труб и радиаторов.
Внутренняя коррозия приводит к образованию на стенках трубопроводов слоев железистых отложений, которые увеличивают гидравлическое сопротивление трубопроводов, в результате чего снижаются теплотехнические показатели в отопительный период.

Система вентиляции - на момент обследования здание не имеют систему вентиляции

Электрические сети - - местами провода утратили эластичность изоляции, местами оголение проводов, неисправности изоляции сетей в отдельных местах, отсутствия части приборов, отдельные выключатели и приборы не соотвествуют современным требованиям

Благоустройство

В ходе выполнения обследования осмотрено состояние асфальтового и бетонного покрытия внутреннего двора. При осмотре было обнаружено: многочисленные трещины, сколы и выбоины; местами обнаружены просевшие участки; имеются низины, на которых скапливаются талые и атмосферные воды (см.фотофакты в приложении А).
Бордюры на отдельных участках повреждены. Имеются сколы, выбоины, отбитые участки.
По периметру здания установлены заросли древесной растительности, корни которых впоследствии могут деформировать конструкции фундамента и повлиять на несущую способность здания. А также стволы древесной растительности могут деформировать карниза кровли (см.фотофакты, в приложении «А»). Согласно СП РК 3.01-101-2013* «Градостроительство. Планировка и застройка городских и сельских населенных пунктов» минимальное расстояние от здания до древестного растения 5 м.
Ограждение территории установлено для защиты территории от проникновения посторонних лиц. При осмотре металлического ограждения территории было выявлено: имеются искривление, расшатывание и разрушение ограждения. Наблюдается коррозионный износ металлических элементов ограждения, шелушение лакокрасочного слоя.
В целом металлические ворота в неудовлетворительном состоянии, физически и естественно изношены.

6. Выводы. При капитальном ремонте предусмотреть следующие мероприятия:

- устройство и замена бетонная отмостка
- выполнить наружные и внутренние отделочные работы, согласно СН РК 2.04-05-2014 «Изоляционные и отделочные покрытия».
- рекомендуется замена деревянных перекрытий 2-го этажа, согласно СН РК 1.04-26-2011 *(с изменениями на 02.09.2019 г.)* «Реконструкция, капитальный и текущий ремонт жилых и общественных зданий».
- выполнить замену на поврежденных участках деревянных конструкций крыши и покрытия кровли обследуемого здания, в соответствии СП РК 3.02-137-2013 «Крыши кровли», СН РК 3.02-37-2013 «Крыши кровли» и СН РК 5.03-07-2013 «Несущие и ограждающие конструкции».
- ослабленный участок кладки наружных стен с трещинами рекомендуется усилить с помощью металлической обоймы, для восстановления кладки стен. Поврежденная конструкция каменной кладки охватывается металлическим каркасом, затем торкретируется или оштукатуривается цементным раствором.
- восстановить водоотводящие устройства фасада, предотвратив грубейшие нарушения «пути воды».
- рекомендуется восстановить бетонное покрытие на поврежденных участках и заменить покрытия из линолеума и дощатые полы с основанием, согласно СН РК 3.02-36-2012 «Полы».
- заменить изношенные дверные блоки.
- заменить поврежденные оконные блоки.
- рекомендуется восстановить системы водоснабжения и канализации, на поврежденных участках зданий, согласно СП РК 4.01-101-2012 «Внутренний водопровод и канализация зданий и сооружений» и СН РК 4.01-01-2011 «Внутренний водопровод и канализация зданий и сооружений».
- заменить системы отопления обследуемого здания, согласно СП РК 4.02-101-2012 «Отопление, вентиляция и кондиционирование воздуха» и СН РК 4.02-01-2011 «Отопление, вентиляция и кондиционирование воздуха».
- для дальнейшей эксплуатации инженерных сетей электроснабжения ремонтно-восстановительные работы электрических сетей здания в соответствии с требованиями СНиП РК 3.02-10-2010, СП РК 4.04-106-2013, СН РК 4.04-07-2019 и ПУЭ.
- допускается выполнение демонтажа перегородки 2-го этажа, между кабинетами 11 и 12, с обязательным соблюдением условий, указанных в пункте 4.11. (Вспомогательные детали, перепланировка).
- заменить металлическое ограждение территории объекта и восстановить асфальтобетонное покрытие территории, с учетом СН РК 3.01-05-2013 "Благоустройство территорий населенных пунктов".
-все металлические изделия конструктивных элементов здания, которые будут находиться открыто, необходимо обработать антикоррозийным составом.
- все работы по восстановлению эксплуатационной надежности частей и элементов обследуемых конструкций, необходимо выполнять в соответствии с требованиями строительных норм, действующих на территории РК.
5.2.17. Необходимо выполнять постоянный контроль и периодическое техническое обследование здания, согласно СП РК 1.04-101-2012 «Обследование и оценка технического состояния зданий и сооружений».

8. Защита строительных конструкций от коррозии
Антикоррозионная защита строительных конструкций от коррозии выполняется в соответствии с требованиями СН РК 2.01-01-2013 «Защита строительных конструкций от коррозии».
Нарушенное в процессе электросварочных работ лакокрасочное покрытие должно быть зачищено согласно ГОСТ 9.402-2004 «Подготовка металлических поверхностей перед окрашиванием» и восстановлено. Качество лакокрасочного покрытия несущих металлических конструкций должно соответствовать VII классу по ГОСТ 9.032-74 «Покрытия лакокрасочные.
Все деревянные конструкции обработать антисептиками в соответствии с указаниями СН РК 2.01-01-2013.

9. Противопожарные мероприятия
Противопожарные мероприятия предусмотрены в соответствии с требованиями СН РК 2.02-01-2014 «Пожарная безопасность зданий и сооружений».
Несущие и ограждающие конструкции здания обеспечивают необходимую степень огнестойкости.
Все двери на путях эвакуации открываются по ходу эвакуации, ширина дверей более 0.9 м и высота не менее 2.0м.
Отделочные материалы, применяемые в проекте, должны иметь сертификат качества, согласованный с Госпожинспекцией и санэпидстанцией.
Все деревянные конструкции обработать онгезащитными составами в соответствии с указаниями СП РК 2.01-101-2013.
К зданию предусмотрена возможность подъезда пожарного транспорта.

11. Охрана окружающей среды
В процессе проведения реконструкции возможно образование следующих видов отходов:
– производственные отходы – строительный мусор.
Твердые бытовые отходы будут образовываться в процессе работы строителей. Объем образования данного вида отходов не нормируется и будет установлен по факту.
Накопление отходов предусмотрено в контейнерах в оборудованном месте сбора коммунальных отходов. Вывоз коммунальных отходов после окончания строительства будет вывезен подрядной строительной организацией на свалку.
Твердые бытовые отходы являются нетоксичными, не пожароопасными, твердыми, не растворимыми в воде.
Объем образования строительного мусора от строительно-монтажных работ будет определен по факту образования.
Временное хранение отходов будет производится на месте указанном заказчиком. По окончании строительных работ строительный мусор в полном объеме будет вывезен на свалку.
Выбросы загрязняющих веществ в атмосферу при производстве строительных работ от указанных источников незначительны и носят кратковременный характер.

12. Указания по производству работ в зимних условиях
Производство работ по возведению здания должно выполняться в полном соответствии с проектом, учитывающим конкретные условия строительства, как в летний, так и в зимний периоды года. При производстве работ следует руководствоваться требованиями соответствующих разделов.
Все работы по возведению железобетонных конструкций, по сварке металлических конструкции, по сварке монтажных соединений строительных конструкций, соединений арматуры и закладных деталей выполнить в соответствии со СП РК 5.03-107-2013 «Несущие и ограждающие конструкции» и других действующих нормативных и инструктивных документов.

Акты освидетельствования скрытых работ
При производстве строительных работ, согласно СН РК 1.03-00-2011 " Строительное производство. Организация строительства предприятий, зданий и сооружений" должны быть составлены акты освидетельствования следующих видов скрытых работ:
-на устройство основания под полы;
-на прокладку всех инженерных сетей, попадающих в пол;
-на соответствие данному проекту уложенной в опалубку арматуры и закладных элементов монолитных конструкций (перемычек, опорных подушек и т. п.)
-на устройство антикоррозийной защиты деревянных и открытых металлических элементов
-ведение кирпичной кладки;
Запрещается выполнение последующих работ при отсутствии актов на предшествующие виды скрытых работ.

						15-22-ОД
						"Капитальный ремонт школы-лицея №14 им. Н.К.Крупской по ул. Абилхайырхана 36, г.Аральск, Аральский район, Кызылординская область"
Изм.	Кол.уч.	Лист	Ндок.	Подп.	Дата	
ГАП		Тимеров У.М.			20.11.20г	Стадия: РП; Лист: 2; Листов:
Проверил		Зулеев С.С.			20.11.20г	
Разработал		Жанболатулы			20.11.20г	Общие данные (продолжение)
Н. Контр.		Зулеев С.С.			20.11.20г	ТОО «КазЖобаСаулет-Консалтинг» г. Шымкент-2022г.

Согласовано

Взам. инв. N

Подп. и дата

Инв. N подл.

Фасад А–Д(до кап. ремонта)

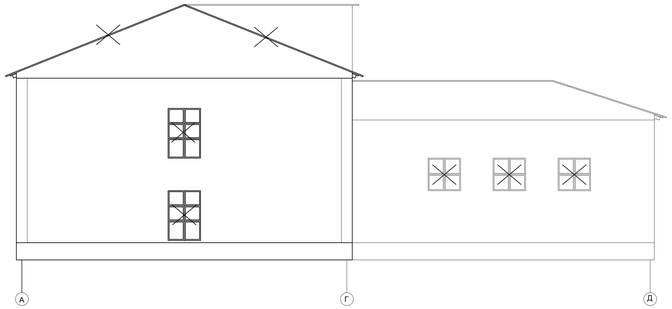

Фасад 1–10(до кап. ремонта)

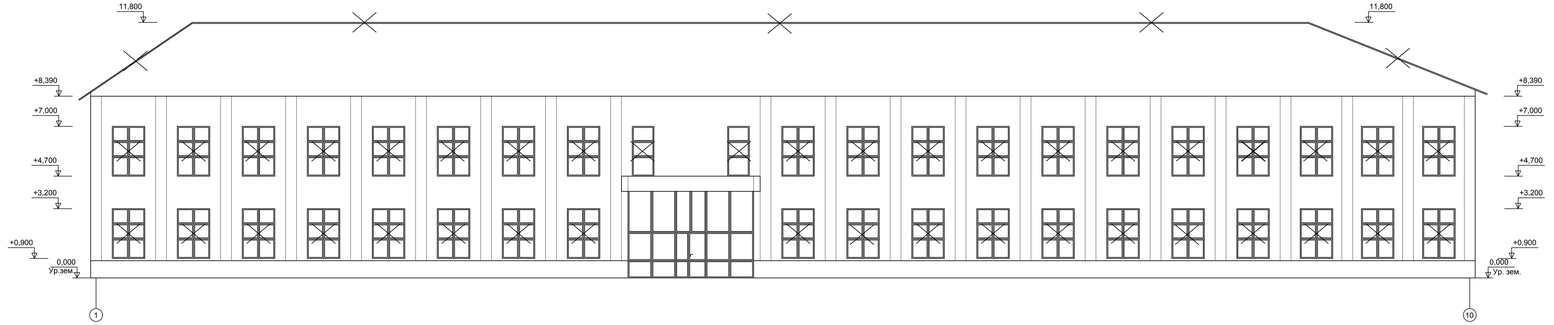

Фасад Д–А(до кап. ремонта)

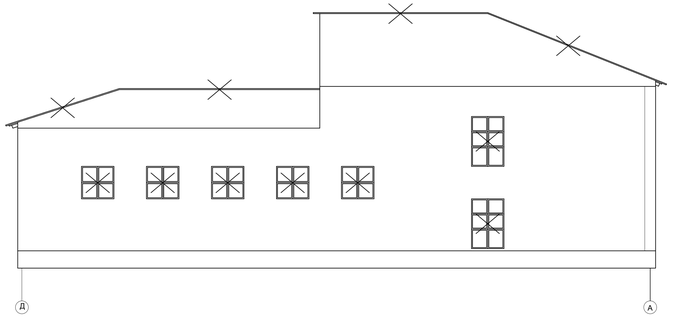

Фасад 10–1(до кап. ремонта)

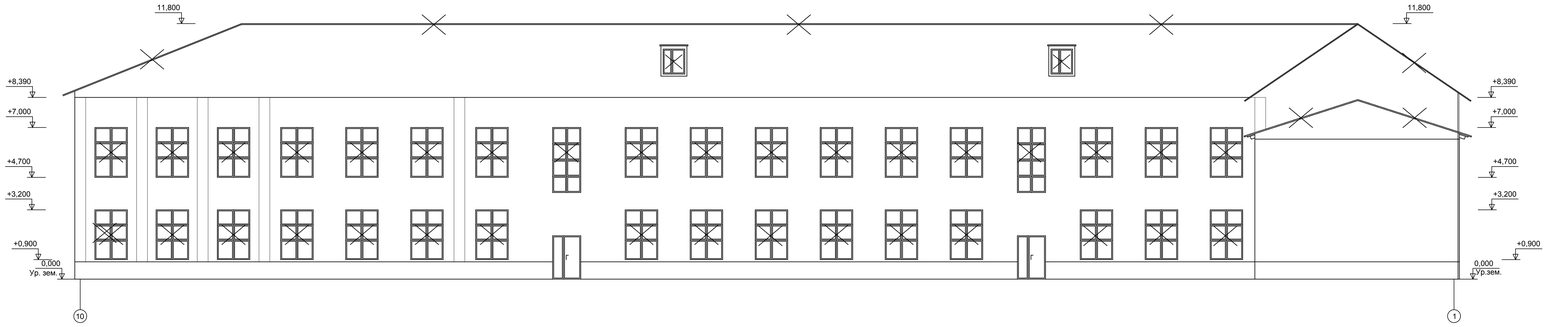

Ведомость демонтажных работ

N п.п.	Обозначение	Наименование видов работ	Ед-цы измер.	Кол-во	Примечание
1		Демонтаж оконных слибов из оцинкованной стали, в=200мм	п.м.	125,6	
2		Демонтаж асфальтобетонной отмостки t=100мм шириной 1.0м	м2	226,16	

Изм.	Кол.уч.	Лист	Nдок.	Подп.	Дата
ГАП		Тиметов Х.М.			30.12.21г.
Проверил		Зулеев С.С.			30.12.21г.
Разработал		Жанбозатулы			30.12.21г.
Н. Контр.		Зулеев С.С.			30.12.21г.

15-22-АС

"Капитальный ремонт школы-лицея №14 им. Н.К.Крупской по ул. Абилхайырхана 36, г.Аральск, Аральский район, Кызылординская область"

Стадия	Лист	Листов
РП	1	

Фасад А–Д,Д–А,1–10,10–1 (до кап. ремонта)

ТОО «КазЖобаСаулет–Консалтинг» г. Шымкент–2022г.

Копировал

Формат А3–4

Согласовано

Взам. инв. N

Подп. и дата

Инв. N подл.

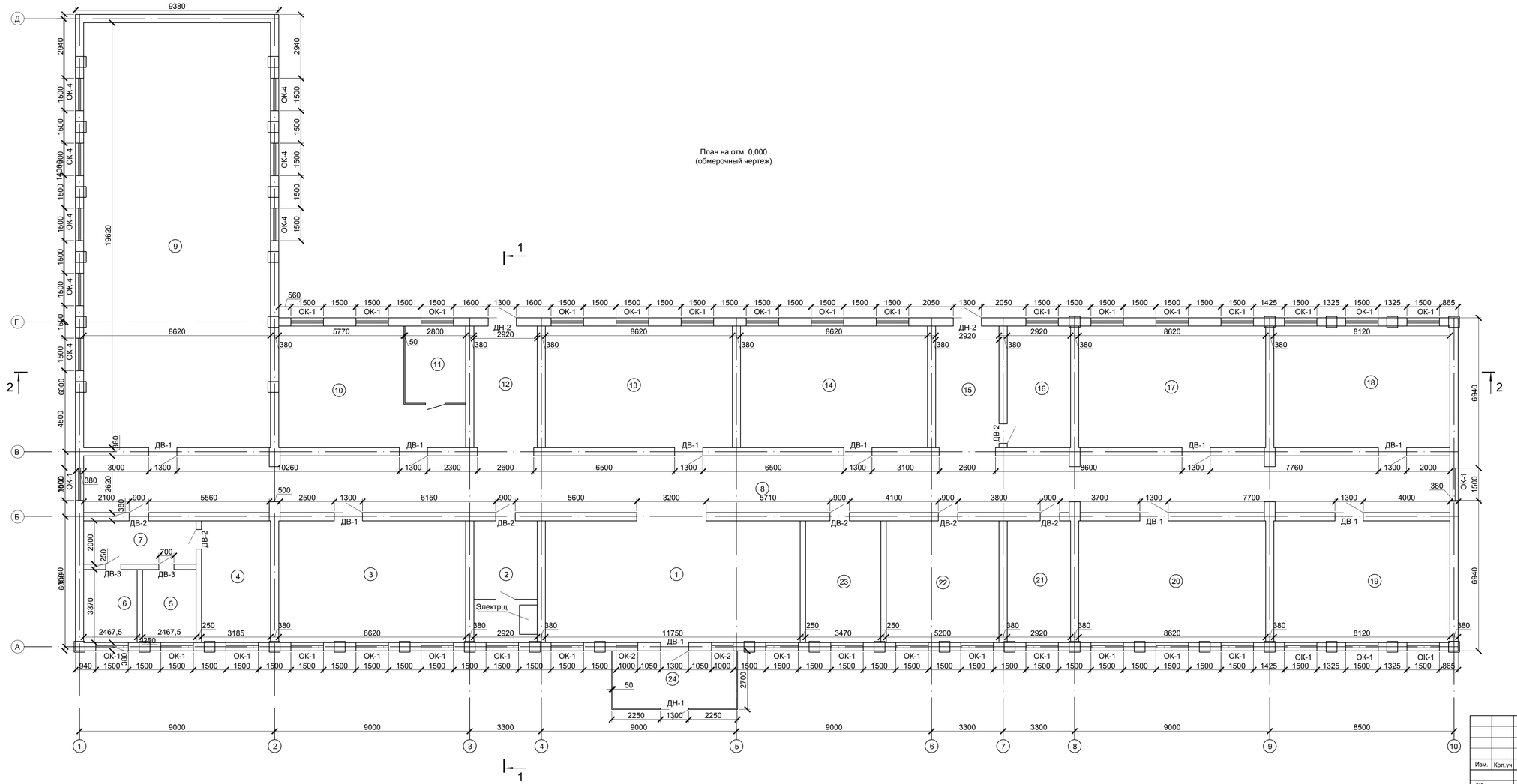

Экспликация помещении на отметке 0,000.

Номер помещения	Наименование	Площадь м²	Кат. помещения
1	Фойе	66,04	
2	Гардероб	16,4	
3	Кабинет начальных классов	48,4	
4	Раздевалка	17,9	
5	Санузел мужской	8,3	
6	Санузел женский	8,3	
7	Коридор	10,37	
8	Коридор	165,1	
9	Спортивный зал	169,1	
10	Столовая	38,1	
11	Кухня	10	
12	Пестичная клетка	16,4	
13	Кабинет начальных классов	48,4	
14	Кабинет начальных классов	48,4	
15	Пестичная клетка	16,4	
16	Медицинский пункт	16,4	
17	Кабинет начальных классов	48,4	
18	Учебный кабинет самопознания	45,6	
19	Кабинет начальных классов	45,6	
20	Кабинет начальных классов	48,4	
21	Изолятор	16,4	
22	Кабинет инклюзивного образования	29,2	
23	Учительская	19,5	
24	Тамбур	15,1	
	Всего	920,27	

Согласовано

Взам. инв. N

Подп. и дата

Инв. N подл.

Изм.	Кол.уч.	Лист	N док.	Подп.	Дата
ГАП		Тимотов У.М.			30.12.21г.
Проверил		Зулеев С.С.			30.12.21г.
Разработал		Жанболатулы			30.12.21г.
Н. Контр.		Зулеев С.С.			30.12.21г.

15-22-АС

"Капитальный ремонт школы-лицея №14 им. Н.К.Крупской по ул. Абилхайырхана 36, г.Аральск, Аральский район, Кызылординская область"

Стадия	Лист	Листов
РП	2	

План на отм. 0,000
(обмерочный чертеж)

ТОО «КазХобаСоуцет-Консалтинг»
г. Шымкент-2022г.

Копировал

Формат А3-3

План на отм. +3,800
(обмерочный чертеж)

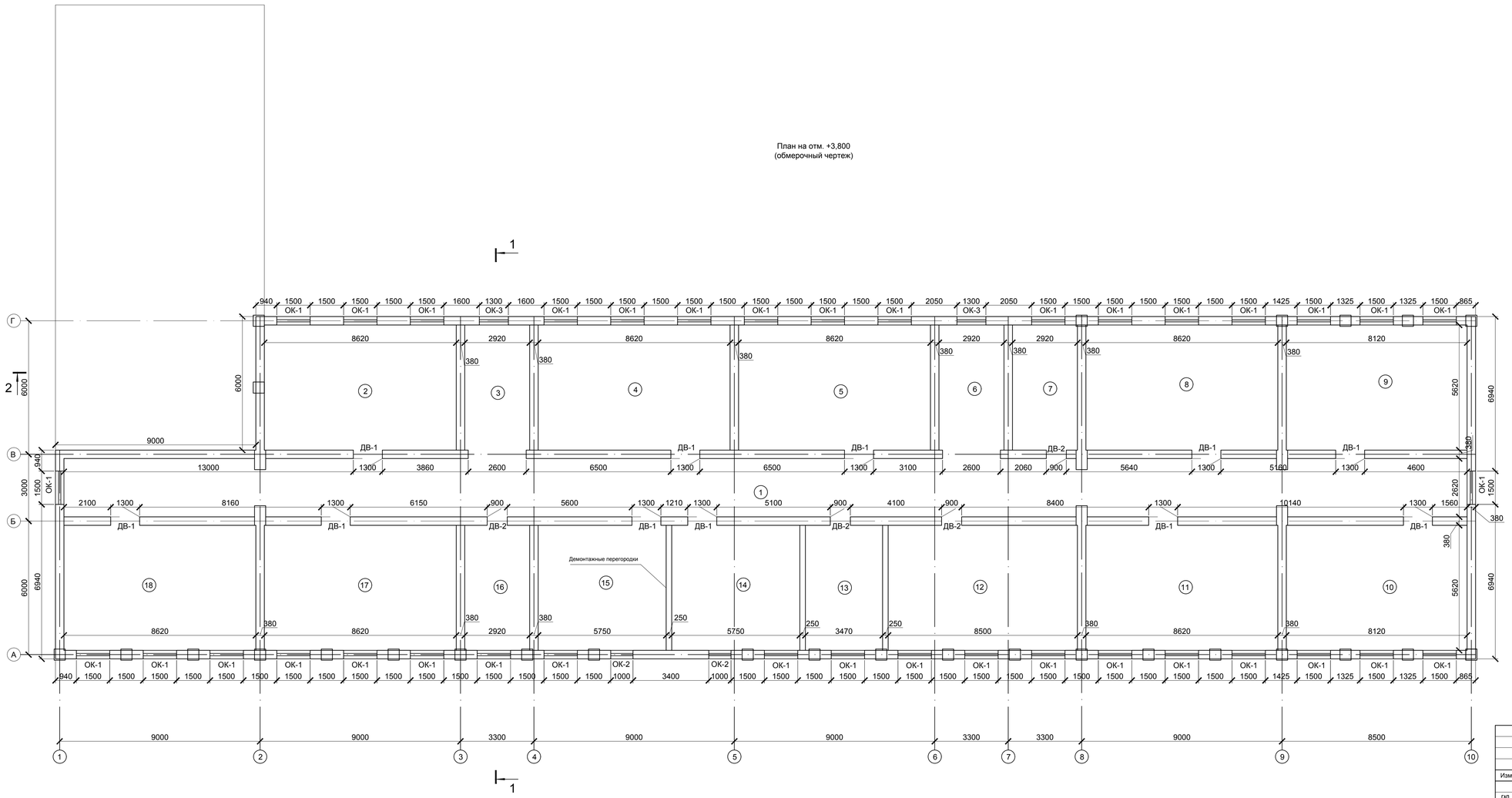

Экспликация помещении на отметке 3,700.

Номер помещения	Наименование	Площадь м²	Кат. поме щения
1	Коридор	165,1	
2	Кабинет начальных классов	48,4	
3	Лестничная клетка	16,4	
4	Кабинет информатики	48,4	
5	Кабинет начальных классов	48,4	
6	Лестничная клетка	16,4	
7	Кабинет завуча	16,4	
8	Кабинет начальных классов	48,4	
9	Библиотека	45,6	
10	Музей	45,6	
11	Кабинет начальных классов	48,4	
12	Кабинет начальных классов	47,7	
13	Кабинет информатики	19,5	
14	Кабинет английского языка	32,3	
15	Кабинет казахского языка	32,3	
16	Кабинет физрука	16,4	
17	Кабинет начальных классов	48,4	
18	Кабинет начальных классов	48,4	
	Всего	792,5	

Согласовано

Взам. инв. N

Подп. и дата

Инв. N подл.

Изм.	Кол.уч.	Лист	N док.	Подп.	Дата
ГАП		Тимотов У.М.			30.12.21г.
Проверил		Зулеев С.С.			30.12.21г.
Разработал		Жанболатула			30.12.21г.
Н. Контр.		Зулеев С.С.			30.12.21г.

15-22-АС

"Капитальный ремонт школы-лицея №14 им. Н.К.Крупской по ул. Абилхайырхана 36, г.Аральск, Аральский район, Кызылординская область"

Стадия	Лист	Листов
РП	3	

План на отм. +3,800
(обмерочный чертеж)

ТОО «КазХобаСаулет-Консалтинг»
г. Шымкент-2022г.

Копировал

Формат А3-3

Разрез 2-2
(до кап. ремонта)

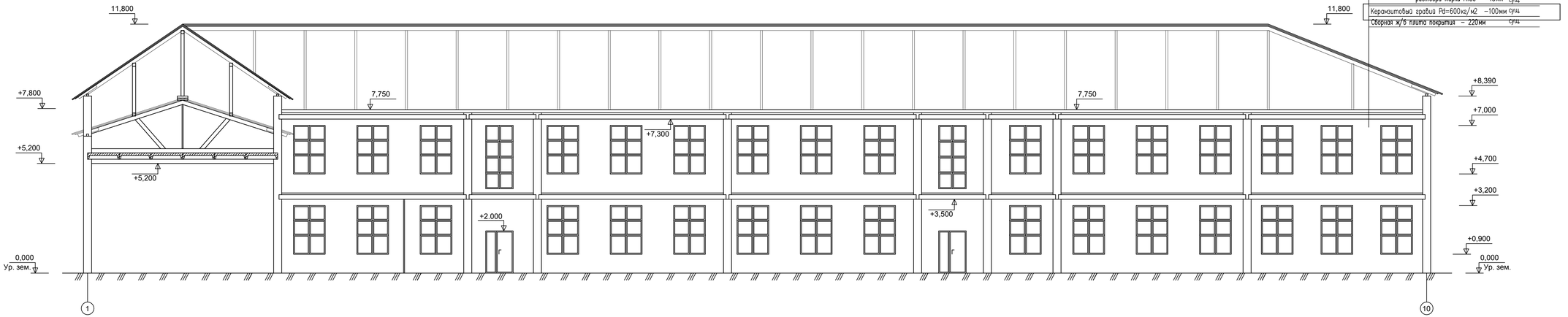

Асбестоцементный — демонтаж
Стропила
3 слоя гнилостойкого рубероида (ГОСТ 10923-64*)
марки РМ-350 на битумной мастике марки МБК-Г-65 — демонтаж
Армированная стяжка из цементно-песчаного раствора марки М150 –15мм — сущ
Керамзитовый гравий Рd=600кг/м2 –100мм — сущ
Сборная ж/б плита покрытия – 220мм — сущ

Разрез 1-1
(до кап.ремонта)

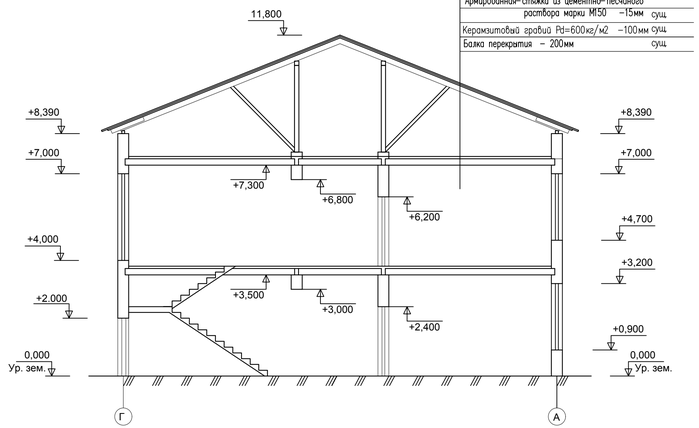

Асбестоцементный — демонтаж
Стропила
3 слоя гнилостойкого рубероида (ГОСТ 10923-64*)
марки РМ-350 на битумной мастике марки МБК-Г-65 — демонтаж
Армированная стяжка из цементно-песчаного раствора марки М150 –15мм — сущ
Керамзитовый гравий Рd=600кг/м2 –100мм — сущ
Балка перекрытия – 200мм — сущ

Согласовано

Взам. инв. N

Подп. и дата

Инв. N подл.

Изм.	Кол.уч.	Лист	№док.	Подп.	Дата
ГАП		Тимеров У.М.			30.12.21г.
Проверил		Зулеев С.С.			30.12.21г.
Разработал		Жанболатулы			30.12.21г.
Н. Контр.		Зулеев С.С.			30.12.21г.

15-22-АС

"Капитальный ремонт школы-лицея №14 им. Н.К.Крупской по ул. Абилхайырхана 36, г.Аральск, Аральский район, Кызылординская область"

Стадия	Лист	Листов
РП	4	

Разрез 1-1,2-2(до кап. ремонта)

ТОО «КазХобаСаулет-Консалтинг» г. Шымкент-2022г.

Копировал

Формат А3-3

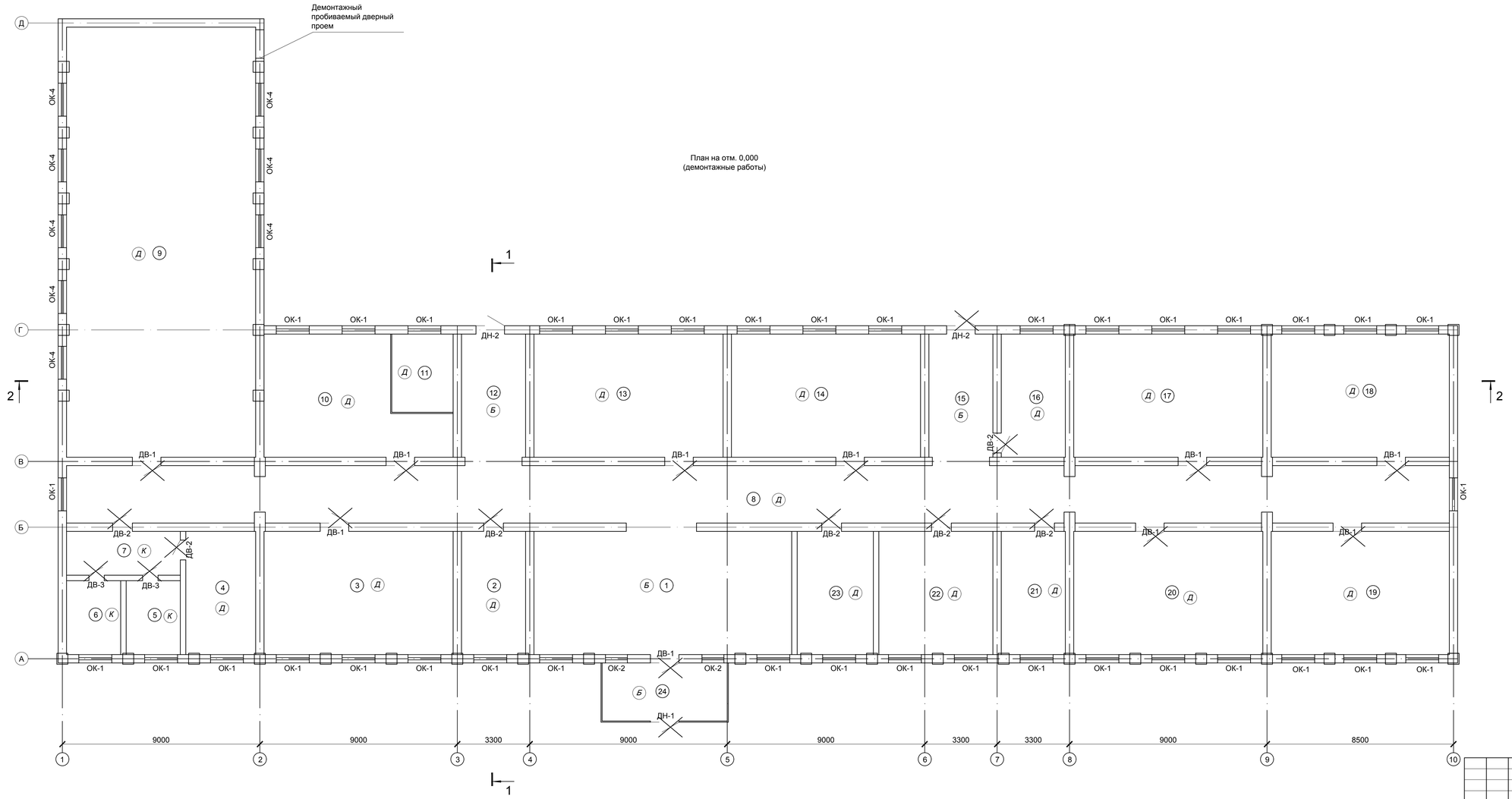

Экспликация помещении на отметке 0,000.

Номер помещения	Наименование	Площадь м²	Кат. помещения
1	Фойе	66,04	
2	Гардероб	16,4	
3	Кабинет начальных классов	48,4	
4	Раздевалка	17,9	
5	Санузел мужской	8,3	
6	Санузел женский	8,3	
7	Коридор	10,37	
8	Коридор	165,1	
9	Спортивный зал	169,1	
10	Столовая	38,1	
11	Кухня	10	
12	Лестничная клетка	16,4	
13	Кабинет начальных классов	48,4	
14	Кабинет начальных классов	48,4	
15	Лестничная клетка	16,4	
16	Медицинский пункт	16,4	
17	Кабинет начальных классов	48,4	
18	Учебный кабинет самопознания	45,6	
19	Кабинет начальных классов	45,6	
20	Кабинет начальных классов	48,4	
21	Изолятор	16,4	
22	Кабинет инклюзивного образования	29,2	
23	Учительская	19,5	
24	Тамбур	15,1	
	Всего	920,27	

Согласовано

Взам. инв. N

Подп. и дата

Инв. N подл.

Изм.	Кол.уч.	Лист	N док.	Подп.	Дата
ГАП		Тимеров У.М.			30.12.21г.
Проверил		Зулеев С.С.			30.12.21г.
Разработал		Жанболатула			30.12.21г.
Н. Контр.		Зулеев С.С.			30.12.21г.

15-22-АС

"Капитальный ремонт школы-лицея №14 им. Н.К.Крупской по ул. Абилхайырхана 36, г.Аральск, Аральский район, Кызылординская область"

Стадия	Лист	Листов
РП	5	

План на отм. 0,000
(демонтажные работы)

ТОО «КазХобаСаулет-Консалтинг»
г. Шымкент-2022г.

Копировал

Формат А3-3

Экспликация помещении на отметке 3,700.

Номер помещения	Наименование	Площадь м²	Кат. помещения
1	Коридор	165,1	
2	Кабинет начальных классов	48,4	
3	Лестничная клетка	16,4	
4	Кабинет информатики	48,4	
5	Кабинет начальных классов	48,4	
6	Лестничная клетка	16,4	
7	Кабинет завуча	16,4	
8	Кабинет начальных классов	48,4	
9	Библиотека	45,6	
10	Музей	45,6	
11	Кабинет начальных классов	48,4	
12	Кабинет начальных классов	47,7	
13	Кабинет информатики	19,5	
14	Кабинет английского языка	32,3	
15	Кабинет казахского языка	32,3	
16	Кабинет физрука	16,4	
17	Кабинет начальных классов	48,4	
18	Кабинет начальных классов	48,4	
	Всего	792,5	

План на отм. +3,800
(демонтажные работы)

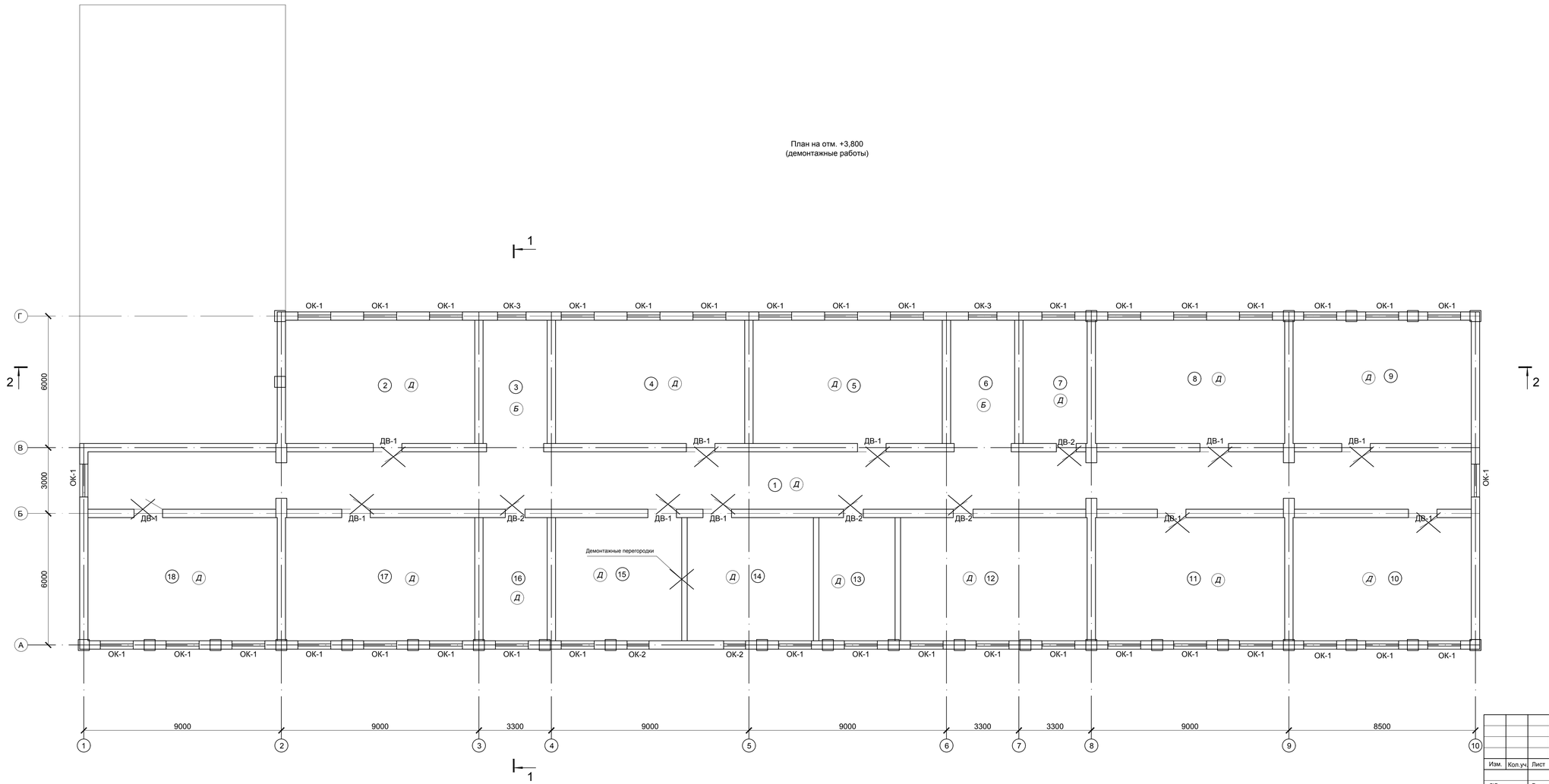

Согласовано

Взам. инв. N

Подп. и дата

Инв. N подл.

Изм.	Кол.уч.	Лист	Nдок.	Подп.	Дата
ГАП		Тимотов У.М.			30.12.21г.
Проверил		Зулеев С.С.			30.12.21г.
Разработал		Жанболатула			30.12.21г.
Н. Контр.		Зулеев С.С.			30.12.21г.

15-22-АС

"Капитальный ремонт школы-лицея №14 им. Н.К.Крупской по ул. Абилхайырхана 36, г.Аральск, Аральский район, Кызылординская область"

Стадия	Лист	Листов
РП	6	

План на отм. +3,800
(обмерочный чертеж)

ТОО «КазХобаСаулет-Консалтинг»
г. Шымкент-2022г.

Копировал

Формат А3-3

Экспликация полов (демонтажные работы)

Номер помещения	Тип пола	Схема пола или тип пола по серии 2.244-1 в.6	Данные элементов пола и их толщина, мм	Площадь, м2
на отм. 0,000				
1,12,15,24.	Б	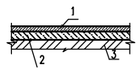	1. Бетон кл. В15 (демонтаж) 2. Бетон кл. В7,5 (существующий) 3. Основание-уплотненный грунт (существующий)	113,94
			Демонтаж бетонного плинтуса	117,3 п.м.
5,6,7.	К	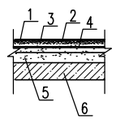	1. Керамические плитки -10мм (демонтаж) 2. Стяжка поризованная из цементно-песчаного раствора М150 3. Гидроизоляционный слой: 1 слой изола на битумной мастике (существующий) 4. Стяжка из цементно-песчаного раствора -20мм (существующий) 5. Подстилающий слой: Бетон класса В7,5 6. Основание-уплотненный грунт - (существующий)	26,97
			Демонтаж керамического плинтуса	31,2 п.м.
2,3,4,8,9,10,11, 13,14,16,17,18, 19,20,21,22,23.	Д	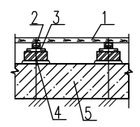	1. Покрытие пола - доски 27мм -(демонтаж) 2. Лага 100х40, пролет лаг 1000мм 40 мм-(демонтаж) 3. Прокладки из доски 150х25х200 по 2 слоям пергамина 25мм (демонтаж) 4. Кирпичный столбик 250х250х225 на цементно-песчаном растворе М25 225мм - (демонтаж) 5. Подстилающий слой: бетон класса В7,5 - 80мм - (существующий) 6. Основание-уплотненный грунт - (существующий)	831,34
			Демонтаж деревянного плинтуса	842,4 п.м.
		на отм. +3,800		
9,10.	Д	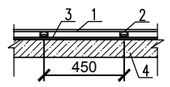	1. Доски -27 (демонтаж) 2. Лага 100х40 -40 (демонтаж) 3. Звукоизоляционная ленточная прокладка-плиты древесноволокнистые -10 (демонтаж) 4. Сборная железоб. плита перекрытия -220мм (сущ.)	759,7
			Демонтаж деревянного плинтуса	765,3 п.м.
3,6.	Б	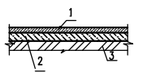	1. Бетон кл. В15 -20мм (демонтаж) 2. Бетон кл. В7,5 -80мм (существующий) 3. Сборная железоб. плита перекрытия -220мм (сущ.)	32,8
			Демонтаж бетонного плинтуса	36,1 п.м.
1,2,4,5,7,8,11,12, 13,14,15,16,17,18.	Д	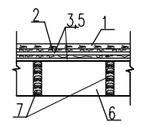	1. Покрытие пола - доски 27мм -(демонтаж) 2. OSB-плита - 12мм(демонтаж) 3. Резиново-пробковая подложка на балках перекрытия -(демонтаж) 4. Древесно-стружечная плита - 16мм(демонтаж) 5. Резиново-пробковая подложка на балках перекрытия -(демонтаж) 6. Пароизоляция -10 (демонтаж) 7. Балка перекрытия -200мм (демонтаж.)	831,34
			Демонтаж деревянного плинтуса	842,4 п.м.

Ведомость демонтажа оконных заполнений

N п.п	Обозначение	Наименование	ед. изм.	Количество 1-эт	Количество 2-эт	Количество Всего	Примечание
		Оконные блоки					
ОК-1		1500х2300(h) S=3,45м2	шт./м2	37	37	74/255,3	Пластик
ПД-1		Подоконник 1600х200х30	шт.	37	37	74	Деревянный
ОК-2		1000х2300(h) S=2,3м2	шт./м2	2	2	4/4,6	Пластик
ПД-2		Подоконник 1100х200х30	шт.	2	2	4	Деревянный
ОК-3		1300х3000(h) S=3,9м2	шт./м2	-	2	2/7,8	Пластик
ПД-3		Подоконник 1400х200х30	шт.	-	2	2	Деревянный

Спецификация элементов заполнения проемов

N п.п	Обозначение	Наименование	ед. изм.	Количество 1-эт	Количество 2-эт	Количество Всего	Примечание
		Внутренние дверные блоки					
Дв-1	ГОСТ 6629-88	Дверь ДГ 2100-1300	шт./м2	10	11	21/57,33	дерево
Дв-2	ГОСТ 6629-88	Дверь ДГ 2100-900	шт./м2	7	4	11/20,79	дерево
Дв-3	ГОСТ 6629-88	Дверь ДГ 2100-700	шт./м2	2	-	2/2,94	дерево
		Наружные дверные блоки					
ДН-1	ГОСТ 30673-2013	ДСН А Дп Л Пре Н П2кс М3 О 2100-1400	шт./м2	1	-	1/2,94	из ПВХ
ДН-2	ГОСТ 31173-2016	ДСН А Дп Пр Пре Н П2кс М3 О 2100-1300	шт./м2	2	-	2/5,46	металлический

Ведомость демонтажных работ

N п.п.	Обозначение	Наименование видов работ	Ед-цы измер.	Кол-во	Примечание
1	р.ш.в.с	Отбивка штукатурки внутренних стен-100%	м2	3680,89	
2	з.и.о.з.п.	Зачистка известковой окраски с затиркой потолка-100%	м2	1712,77	
3		Отбивка внутренней штукатурки заменяемых дверных откосов-100%	м2	63,5	
4		Отбивка внутренней штукатурки заменяемых оконных откосов-100%	м2	161,4	
5		Демонтаж слуховое окно с деревянными конструкциями	шт	2	
6		Демонтаж кирпичный перегородка	м2	19,7	
7		Демонтаж кровли из асбестоцементный лист с деревянными конструкциями	м2	1069,64	

Согласовано

Взам. инв. N

Подп. и дата

Инв. N подл.

Изм.	Кол.уч.	Лист	Nдок.	Подп.	Дата
ГАП		Тиметов У.М.			30.12.21г.
Проверил		Зулеев С.С.			30.12.21г.
Разработал		Жанболатулы			30.12.21г.
Н. Контр.		Зулеев С.С.			30.12.21г.

15-22-АС

"Капитальный ремонт школы-лицея №14 им. Н.К.Крупской по ул. Абилхайырхана 36, г.Аральск, Аральский район, Кызылординская область"

Стадия	Лист	Листов
РП	7	

Ведомость отделки(демонтажные работы) Спецификация элементов заполнения проемов. Окна. Двери. Ведомость демонтажных работ.

ТОО «КазЖобаСаулет-Консалтинг» г. Шымкент-2022г.

Копировал

Формат А2

Фасад А–Д(ремонтные работы)

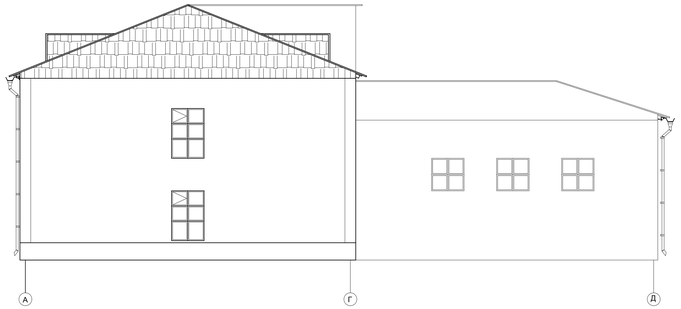

Фасад Д–А(ремонтные работы)

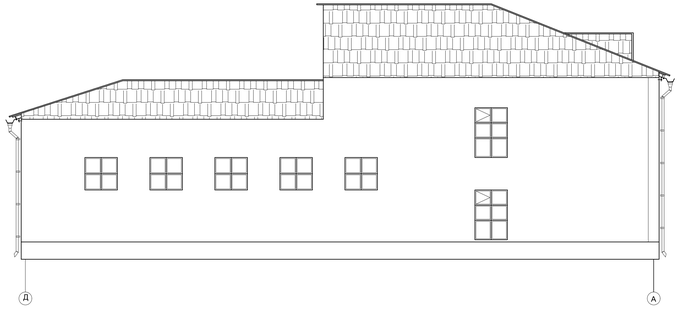

Фасад 1–10(ремонтные работы)

Фасад 10–1(ремонтные работы)

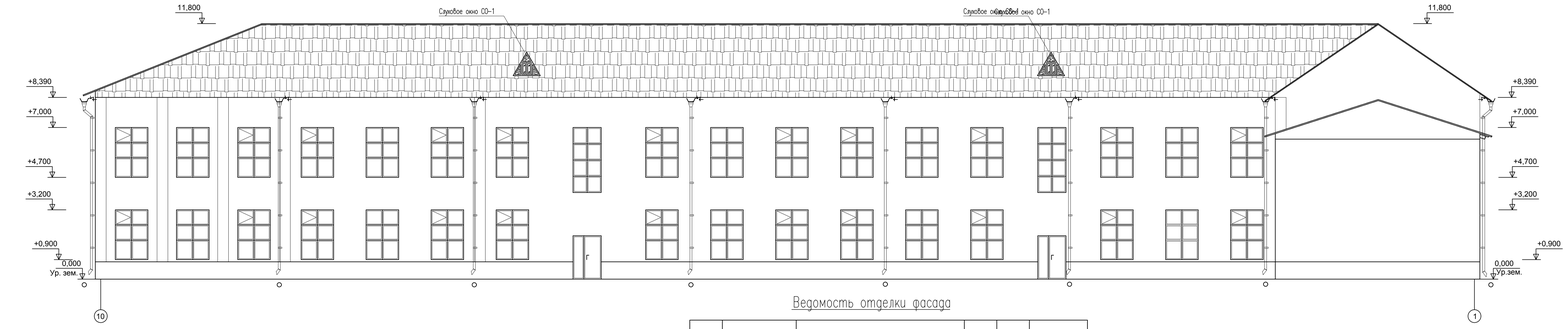

Ведомость отделки фасада

N п.п.	Обозначение	Наименование видов работ	Ед-цы измер.	Кол-во	Примечание
1	Цоколь	Металлосайдинг	м2	142,6	см. цветовое решение фасадов
2		Оконный слив из оцинкованной стали, δ=200мм	п.м.	125,6	
3		Асфальтобетонной отмостки 1=100мм шириной 1.0м	м2	196,4	
4	Наружные поверхности стен	Металлосайдинг	м2	409,6	см. цветовое решение фасадов
5	Утепление стен	Мин.плита ПТЭ-150 "Мягкая" толщ.70мм	м2	409,6	ГОСТ 18140-80

Изм.	Кол.уч.	Лист	№док.	Подп.	Дата
ГИП	Тажетов У.М.				30.12.21г
Проверил	Зуевев С.С.				30.12.21г
Разработал	Жанбозатулы				30.12.21г
Н. Контр.	Зуевев С.С.				30.12.21г

15-22-АС

"Капитальный ремонт школы-лицея №14 им. Н.К.Крупской по ул. Абилхайырхана 36, г.Аральск, Аральский район, Кызылординская область"

Стадия	Лист	Листов
РП	8	

Фасад А-Д;Д-А;1-10;10-1 (монтажные работы)

ТОО «КазЖобаСаует» Консалтинг г. Шымкент-2022г.

Копировал

Формат А3-4

Согласовано

Взам. инв. N

Подп. и дата

Инв. N подл.

Узел 1

Верх окна. Вертикальный разрез

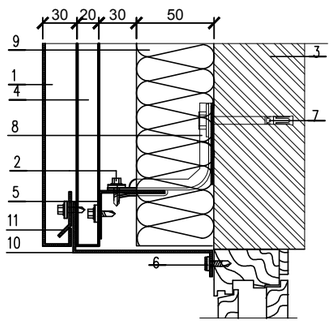

1. Металлический сайдинг
2. Саморез СМЭШ2–4,8х28 с прокладкой из ЭПДМ–резины
3. Несущая стена
4. Крепежный профиль шляпный КПШ 50/3 (промежуточный вертикальный) или крепежный профиль шляпный КПШ 90/3 (оновной вертикальный)
5. Крепежный профиль Г–образный КПГ/3 (основной горизонтальный)
6. Саморез СМЭИ3–4.8х20 с прокладкой с ЭПДМ–резины
7. Анкерный болт
8. Кронштейн ККУ–90–2 с шайбой и паронитовой прокладкой
9. Теплоизоляция
10. Нащельник
11. Планка начальная фасадной панели ПНФП/2
12. Ветрозащитная пленка "ИЗОСПАН–А"

Узел 2

Низ окна. Вертикальный разрез.

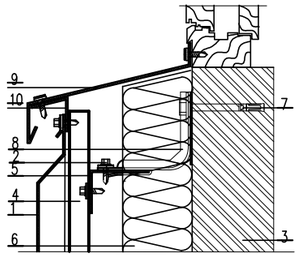

1. Металлический сайдинг
2. Саморез СМЭШ2–4,8х28 с прокладкой из ЭПДМ–резины
3. Несущая стена
4. Крепежный профиль шляпный КПШ 50/3 (промежуточный вертикальный) или крепежный профиль шляпный КПШ 90/3 (оновной вертикальный)
5. Крепежный профиль Г–образный КПГ/3 (основной горизонтальный)
6. Теплоизоляция
7. Анкерный болт
8. Кронштейн ККУ–90–2 с шайбой и паронитовой прокладкой
9. Оконный отлив
10. Костыль
11. Ветрозащитная пленка "ИЗОСПАН–А"

Узел 3

Наружный угол. Горизонтальный разрез.

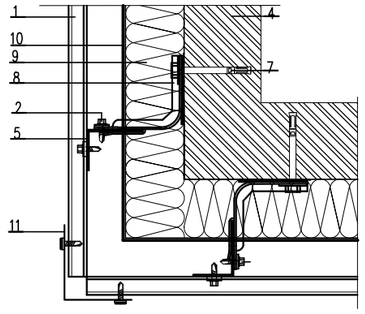

1. Металлический сайдинг
2. Саморез СМЭШ2–4,8х28 с прокладкой из ЭПДМ–резины
4. Несущая стена
5. Крепежный профиль Г–образный КПГ/3 (основной горизонтальный)
7. Анкерный болт
8. Кронштейн ККУ–90–2 с шайбой и паронитовой прокладкой
9. Теплоизоляция
10. Ветрозащитная пленка "ИЗОСПАН–А"
11. Фасанное изделие ФИ 8

Узел 4

Боковая часть окна. Горизонтальный разрез.

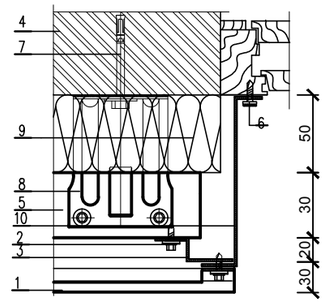

1. Металлический сайдинг
2. Саморез СМЭШ2–4,8х28 с прокладкой из ЭПДМ–резины
3. Крепежный профиль Z–образный КПZ/3 (вертикальный для примыканий)
4. Несущая стена
5. Крепежный профиль Г–образный КПГ/3 (основной горизонтальный)
6. Саморез СМЭШ2–4,8х20 с прокладкой из ЭПДМ–резины
7. Анкерный болт
8. Кронштейн ККУ–90–2 с шайбой и паронитовой прокладкой
9. Теплоизоляция
10. Нащельник
11. Ветрозащитная пленка "ИЗОСПАН–А"

Узел 5.

Вертикальный разрез

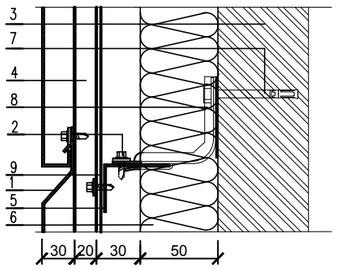

1. Металлический сайдинг
2. Саморез СМЭШ2–4,8х28 с прокладкой из ЭПДМ–резины
3. Несущая стена
4. Крепежный профиль шляпный КПШ 50/3 (промежуточный вертикальный) или крепежный профиль шляпный КПШ 90/3 (оновной вертикальный)
5. Крепежный профиль Г–образный КПГ/3 (основной горизонтальный)
6. Теплоизоляция
7. Анкерный болт
8. Кронштейн ККУ–L–2 с шайбой и паронитовой прокладкой
9. Ветрозащитная пленка "ИЗОСПАН–А"

Узел А

Основной вертикальный стык панелей

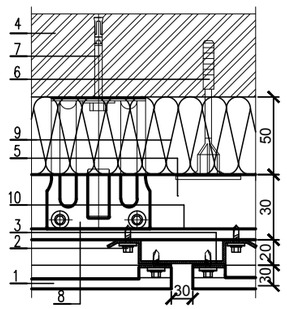

1. Металлический сайдинг
2. Саморез СМЭШ2–4,8х28 с прокладкой из ЭПДМ–резины
3. Несущая стена
4. Крепежный профиль шляпный КПШ 50/3 (промежуточный вертикальный) или крепежный профиль шляпный КПШ 90/3 (оновной вертикальный)
5. Крепежный профиль Г–образный КПГ/3 (основной горизонтальный)
6. Дюбель крепления теплоизоляции
7. Анкерный болт
8. Кронштейн ККУ–90–2 с шайбой и паронитовой прокладкой
9. Теплоизоляция

Узел Б

Крепление на промежуточной опоре

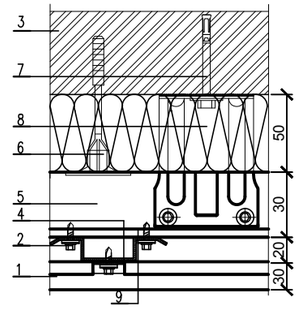

1. Металлический сайдинг
2. Саморез СМЭШ2–4,8х28 с прокладкой из ЭПДМ–резины
3. Несущая стена
4. Крепежный профиль шляпный КПШ 50/3 (промежуточный вертикальный)
5. Крепежный профиль Г–образный КПГ/3 (основной горизонтальный)
6. Теплоизоляция
7. Анкерный болт
8. Кронштейн ККУ–90–2 с шайбой и паронитовой прокладкой
9. Ветрозащитная пленка "ИЗОСПАН–А"

1. Данный лист см. совместно с л. АС–##–##.

Обшивка стен

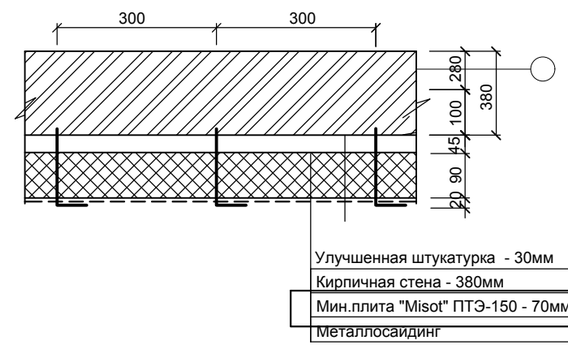

Узел утепления фундамента

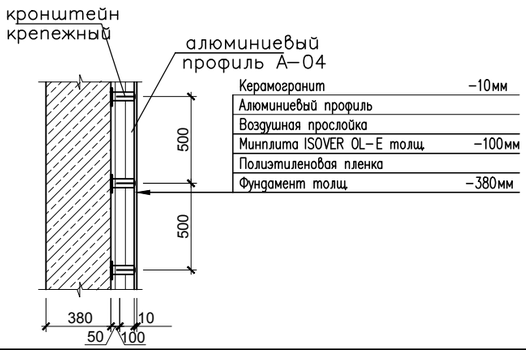

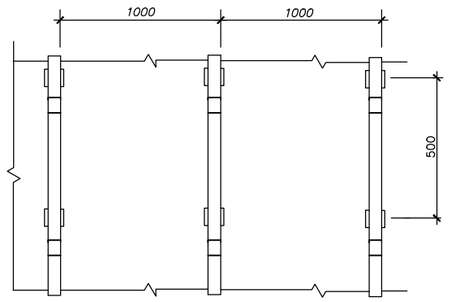

Расход материалов на 1 м² наружной стены:
Керамогранит –10мм–1.0 м²
Алюминиевый профиль –3.0 п.м.
Кронштейн –6 шт.
Полиэтиленовая пленка толщ. 0.1 мм –1.0 м²
Изовер γ–120 кг/м³ –0.50 м³

						15-22-АС
						"Капитальный ремонт школы-лицея №14 им. Н.К.Крупской по ул. Абилхайырхана 36, г.Аральск, Аральский район, Кызылординская область"
Изм.	Кол.уч	Лист	Ндок.	Подп.	Дата	
ГАП		Тиметов У.М.			30.12.21г.	Стадия: РП; Лист: 9; Листов:
Проверил		Зулеев С.С.			30.12.21г.	
Разработал		Жанболатулы			30.12.21г.	Узлы крепления металлического сайдинга (Ремонтные работы)
Н. Контр.		Зулеев С.С.			30.12.21г.	ТОО «КазЖобаСаулет–Консалтинг» г. Шымкент–2022г.

Согласовано

Взам. инв. N

Подп. и дата

Инв. N подл.

Копировал

Формат А2

Пробить дверной
проем №1 см. л.АС-

Монтажный пробиваемый
дверный проем

План на отм. 0,000
(ремонтные работы)

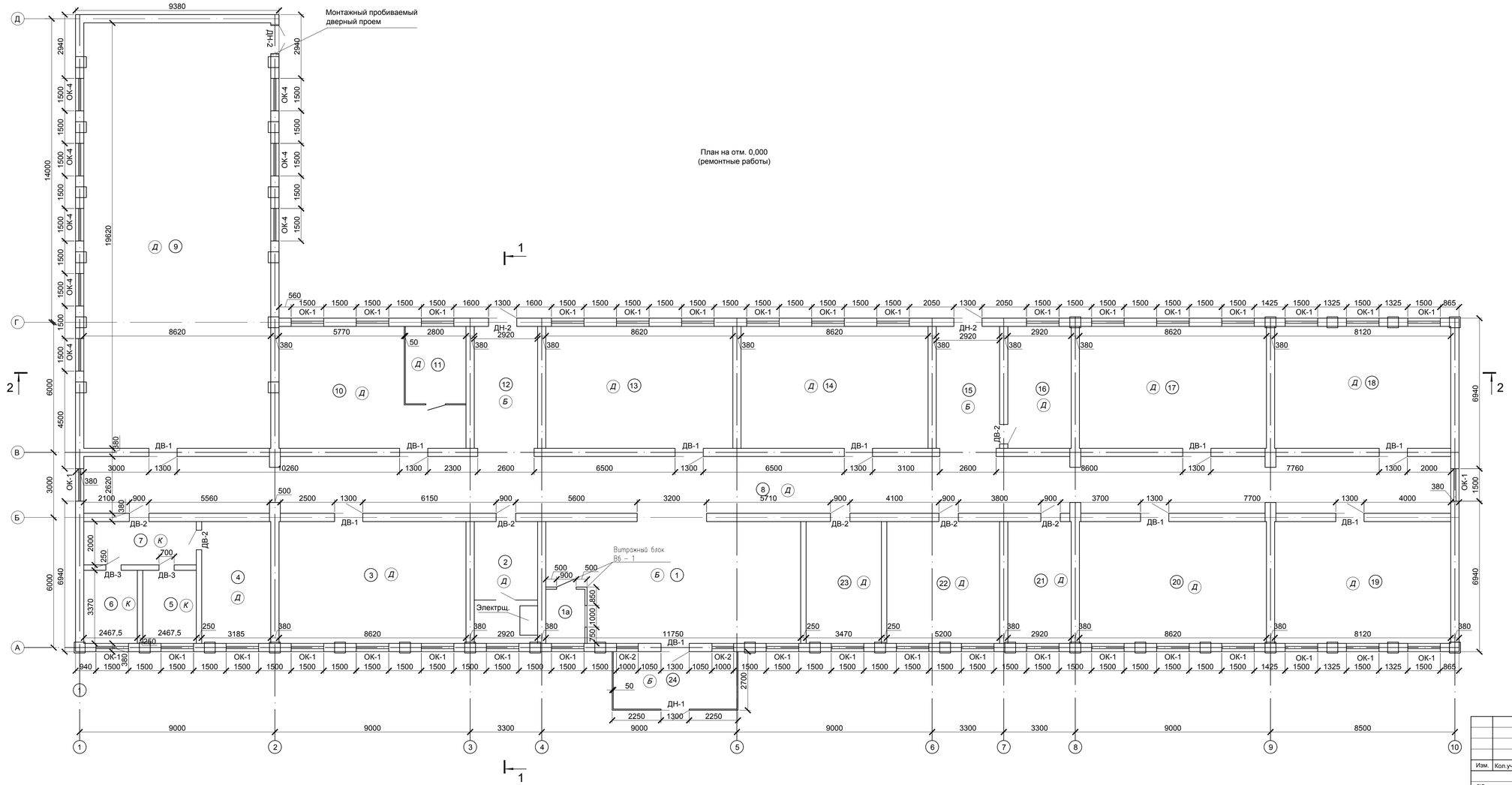

Экспликация помещении на отметке 0,000.

Номер помещения	Наименование	Площадь м²	Кат. поме щения
1	Фойе	66,04	
1а	Витражный блок	4,5	
2	Гардероб	16,4	
3	Кабинет начальных классов	48,4	
4	Раздевалка	17,9	
5	Санузел мужской	8,3	
6	Санузел женский	8,3	
7	Коридор	10,37	
8	Коридор	165,1	
9	Спортивный зал	169,1	
10	Столовая	38,1	
11	Кухня	10	
12	Лестничная клетка	16,4	
13	Кабинет начальных классов	48,4	
14	Кабинет начальных классов	48,4	
15	Лестничная клетка	16,4	
16	Медицинский пункт	16,4	
17	Кабинет начальных классов	48,4	
18	Учебный кабинет самопознания	45,6	
19	Кабинет начальных классов	45,6	
20	Кабинет начальных классов	48,4	
21	Изолятор	16,4	
22	Кабинет инклюзивного образования	29,2	
23	Учительская	19,5	
24	Тамбур	15,1	
	Всего	920,27	

Согласовано

Взам. инв. N

Подп. и дата

Инв. N подл.

Изм.	Кол.уч.	Лист	Nдок.	Подп.	Дата
ГАП		Тимеров У.М.			30.12.21г.
Проверил		Зулеев С.С.			30.12.21г.
Разработал		Жанболатула			30.12.21г.
Н. Контр.		Зулеев С.С.			30.12.21г.

15-22-АС

"Капитальный ремонт школы-лицея №14 им. Н.К.Крупской по ул. Абилхайырхана 36, г.Аральск, Аральский район, Кызылординская область"

Стадия	Лист	Листов
РП	10	

План на отм. 0,000
(Монтажные работы)

ТОО «КазХобаСаулет-Консалтинг»
г. Шымкент-2022г.

Копировал

Формат А3-3

План на отм. +3,800
(ремонтные работы)

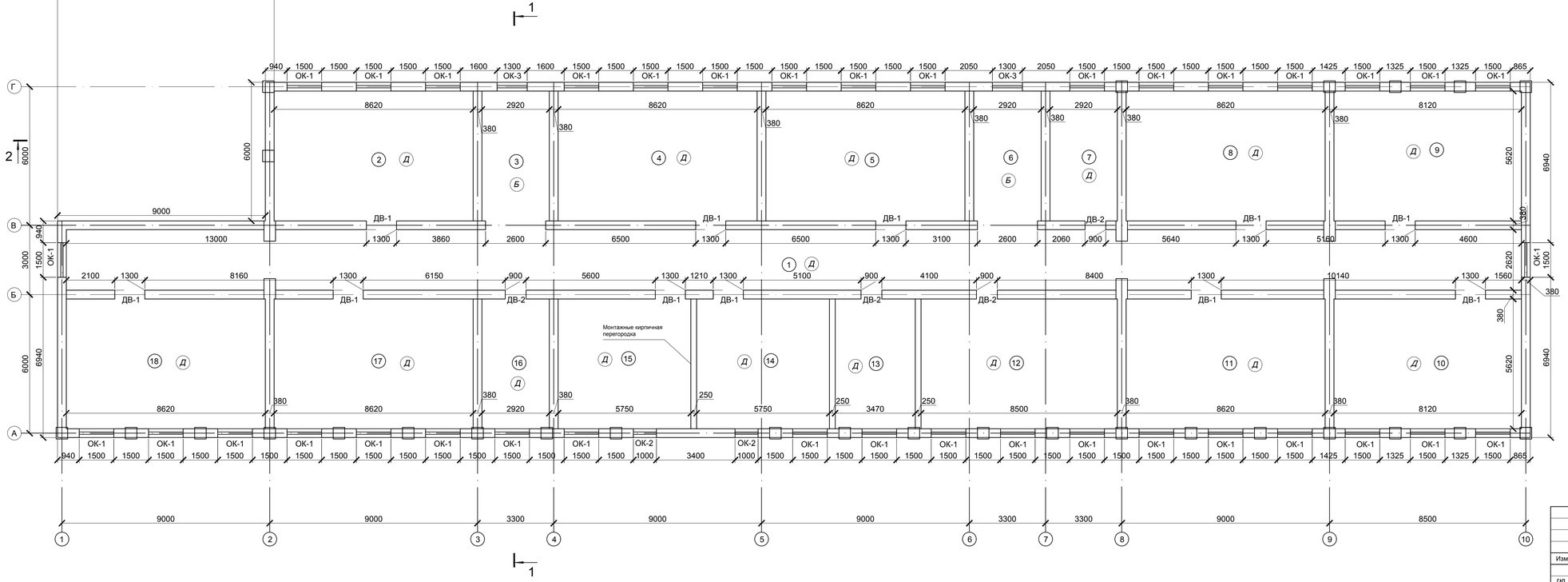

Экспликация помещении на отметке 3,700.

Номер помещения	Наименование	Площадь м²	Кат. поме щения
1	Коридор	165,1	
2	Кабинет начальных классов	48,4	
3	Лестничная клетка	16,4	
4	Кабинет информатики	48,4	
5	Кабинет начальных классов	48,4	
6	Лестничная клетка	16,4	
7	Кабинет забуча	16,4	
8	Кабинет начальных классов	48,4	
9	Библиотека	45,6	
10	Музей	45,6	
11	Кабинет начальных классов	48,4	
12	Кабинет начальных классов	47,7	
13	Кабинет информатики	19,5	
14	Кабинет английского язака	32,3	
15	Кабинет казахского язака	32,3	
16	Кабинет физрука	16,4	
17	Кабинет начальных классов	48,4	
18	Кабинет начальных классов	48,4	
	Всего	792,5	

Согласовано

Взам. инв. N

Подп. и дата

Инв. N подл.

Изм.	Кол.уч.	Лист	Nдок.	Подп.	Дата
ГАП		Тимеров У.М.			30.12.21г.
Проверил		Зулеев С.С.			30.12.21г.
Разработал		Жанболатула			30.12.21г.
Н. Контр.		Зулеев С.С.			30.12.21г.

15-22-АС

"Капитальный ремонт школы-лицея №14 им. Н.К.Крупской по ул. Абилхайырхана 36, г.Аральск, Аральский район, Кызылординская область"

Стадия	Лист	Листов
РП	11	

План на отм. +3,800
(Монтажные работы)

ТОО «КазХобаСаулет-Консалтинг»
г. Шымкент-2022г.

Копировал

Формат А3-3

Металлочерепица типа "Монтеррей"
ТУ 640-666-82 ЗАО-01-2001 (Монтаж)
Паропроницаемая подкровельная пленка "Ютакон 130" (Монтаж)
Обрешетка 100х32 ш.350 (Монтаж)
Стропила 50х180 ш.1000 (Монтаж)
Цементно-песчаная стяжка- 25 мм. (Монтаж)
Сетка С-3Вр1-100/100 ГОСТ 8478-87 (Монтаж)
Утеплитель-минераловатные плиты
ПТЭ-150 "misot",б=150кг/м3 h=150 мм. (Монтаж)
Утеплитель-керамзит. гравий (Сущ.)
Железобетонные плита перекрытия 220мм (Сущ.)

Разрез 2-2
(до кап. ремонта)

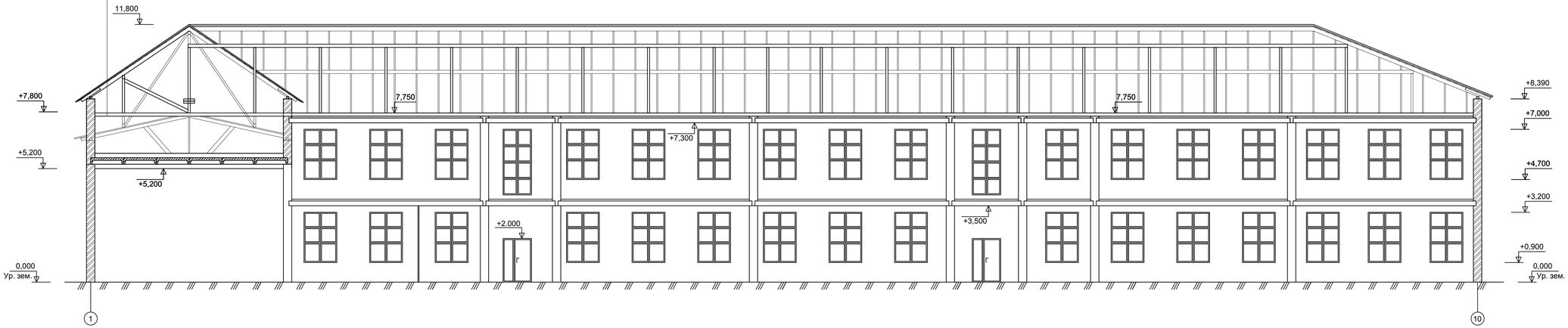

Разрез 1-1
(до кап.ремонта)

Металлочерепица типа "Монтеррей"
ТУ 640-666-82 ЗАО-01-2001 (Монтаж)
Паропроницаемая подкровельная пленка "Ютакон 130" (Монтаж)
Обрешетка 100х32 ш.350 (Монтаж)
Стропила 50х180 ш.1000 (Монтаж)
Цементно-песчаная стяжка- 25 мм. (Монтаж)
Сетка С-3Вр1-100/100 ГОСТ 8478-87 (Монтаж)
Утеплитель-минераловатные плиты
ПТЭ-150 "misot",б=150кг/м3 h=150 мм. (Монтаж)
Утеплитель-керамзит. гравий (Сущ.)
Балка перекрытия 200мм (Сущ.)

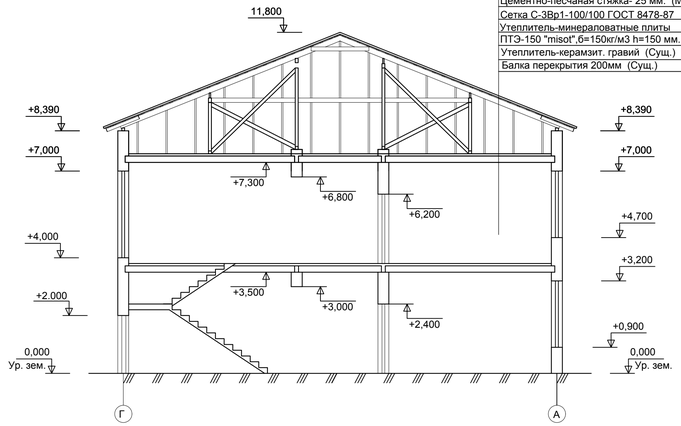

Изм.	Кол.уч.	Лист	Nдок.	Подп.	Дата
ГАП		Тиметов У.М.			30.12.21г.
Проверил		Зулеев С.С.			30.12.21г.
Разработал		Жанболатулы			30.12.21г.
Н. Контр.		Зулеев С.С.			30.12.21г.

15-22-АС

"Капитальный ремонт школы-лицея №14 им. Н.К.Крупской по ул. Абилхайырхана 36, г.Аральск, Аральский район, Кызылординская область"

Стадия	Лист	Листов
РП	12	

Разрез 1–1,2–2(Монтажные работы)

ТОО «КазЖобаСаулет–Консалтинг» г. Шымкент–2022г.

Согласовано

Взам. инв. N

Подп. и дата

Инв. N подл.

Копировал

Формат А3–3

Ведомость отделки помещений 1-го этажа. (Монтажные работы).

Наименование или номер помещения	Потолок		Стены или перегородки		Низ стен или перегородок (панель)			Примечание
	Площадь	Вид отделки	Площадь	Вид отделки	Площадь	Вид отделки	Высота, мм	
3,13,14,16,17,18, 19,20,21,22,23.	414,74	Подвесной потолок из гипсокартона, шпатлевка по ГОСТ 10277-90 "Алинексом", окраска водоэмульсионной краской СТ РК ГОСТ Р 52020-2007	838,82	Улучшенная штукатурка (ГОСТ 31377-2008) цементно-песчаным р-ром М50 толщ.20мм -(100%) Шпатлевка по ГОСТ 10277-90 "Алинекс" с грунтовкой толщ.2мм (100%) Улучшенная Водоэмульсионная покраска СТ РК ГОСТ Р 52020-2007 -(100%)				
1,2,4,7,8,9,10, 11,12,15,24.	540,91	Подвесной потолок из гипсокартона, шпатлевка по ГОСТ 10277-90 "Алинексом", окраска водоэмульсионной краской СТ РК ГОСТ Р 52020-2007	1120,9 544,75	Улучшенная штукатурка (ГОСТ 31377-2008) цементно-песчаным р-ром М50 толщ.20мм -(100%) Шпатлевка по ГОСТ 10277-90 "Алинекс" с грунтовкой толщ.2мм (100%) Улучшенная Водоэмульсионная покраска СТ РК ГОСТ Р 52020-2007	576,14	Акриловая окраска ВД-АК-111, СТ РК ГОСТ Р 52020-2007 на водной основе толщ. 2мм	H=1800	
5,6.	16,6	Подвесной потолок из гипсокартона, шпатлевка по ГОСТ 10277-90 "Алинексом", окраска водоэмульсионной краской СТ РК ГОСТ Р 52020-2007	71,4	штукатурка (ГОСТ 31377-2008) цементно-песчаным р-ром М50 толщ.20мм -(100%) Шпатлевка по ГОСТ 10277-90 "Алинекс" с грунтовкой толщ.2мм	71,4	Карельная глазурованная плитка по ГОСТ 6141-91 толщ. 10мм, на сухой смеси клеевой СТ 11682006 = 5мм.	H=3500	

Ведомость отделки помещений 2-го этажа. (Монтажные работы).

Наименование или номер помещения	Потолок		Стены или перегородки		Низ стен или перегородок (панель)			Примечание
	Площадь	Вид отделки	Площадь	Вид отделки	Площадь	Вид отделки	Высота, мм	
2,4,5,7,8,9,10, 11,12,13,14, 15,16,17,18.	594,6	Подвесной потолок из гипсокартона, шпатлевка по ГОСТ 10277-90 "Алинексом", окраска водоэмульсионной краской СТ РК ГОСТ Р 52020-2007	1168,39	Улучшенная штукатурка (ГОСТ 31377-2008) цементно-песчаным р-ром М50 толщ.20мм -(100%) Шпатлевка по ГОСТ 10277-90 "Алинекс" с грунтовкой толщ.2мм (100%) Улучшенная Водоэмульсионная покраска СТ РК ГОСТ Р 52020-2007 -(100%)				
1,3,6.	197,9	Подвесной потолок из гипсокартона, шпатлевка по ГОСТ 10277-90 "Алинексом", окраска водоэмульсионной краской СТ РК ГОСТ Р 52020-2007	495,57 240,84	Улучшенная штукатурка (ГОСТ 31377-2008) цементно-песчаным р-ром М50 толщ.20мм -(100%) Шпатлевка по ГОСТ 10277-90 "Алинекс" с грунтовкой толщ.2мм (100%) Улучшенная Водоэмульсионная покраска СТ РК ГОСТ Р 52020-2007	254,7	Акриловая окраска ВД-АК-111, СТ РК ГОСТ Р 52020-2007 на водной основе толщ. 2мм	H=1800	

Экспликация полов (монтажные работы)

Номер помещения	Тип пола	Схема пола или тип пола по серии 2.244-1 6.6	Данные элементов пола и их толщина, мм	Площадь, м2
		на отм. 0,000		
1,12,15,24.	Б		1. Бетон кл. В15 -20мм (монтаж) 2. Бетон кл. В7,5 -80мм (монтаж) 3. Основание-уплотненный грунт - (существующий)	113,94
			Плинтус бетонный	117,3 п.м.
5,6,7.	К		1. Керамические плитки (монтаж) -10мм 2. Прослойка и заполнение швов цементно-песчаного раствора М150 -10 (монтаж) 3. Стяжка поризованная из фосфогипса -20мм(монтаж.) 4. Гидроизоляционный слой: 1 слой изола на битумной мастике (монтаж) 5. Стяжка из цементно-песчаного раствора -20мм(монтаж) 6.Подстилающий слой Бетон класса В7,5 -20мм (монтаж.) 7.Основание - Уплотненный грунт (сущ.)	26,97
			Установка керамических плинтусов	31,2 п.м.
2,3,4,8,9,10,11, 13,14,16,17,18, 19,20,21,22,23.	Д		1. Доски ДП-27 ГОСТ8242-88 27мм -(монтаж) 2. Лага 100х40, пролет лаг 1000мм 40 мм-(монтаж) 3. Прокладки из доски 150х25х200 по 2 слоям пергамина 25мм (монтаж.) 4. Кирпичный столбик 250х250х225 на цементно-песчаном растворе М25 225мм - (монтаж.) 5. Подстилающий слой: бетон класса В7,5 - 80мм - (существующий) 6. Основание-уплотненный грунт - (существующий)	779,36
			Демонтаж деревянного плинтуса	787,4 п.м.
		на отм. +3,800		
9,10.	Д	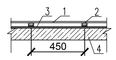	1. Доски ДП-27 ГОСТ8242-88 -27 (монтаж) 2. Лага 100х40 ГОСТ 24454-80Е -40 (монтаж) 3. Звукоизоляционная ленточная прокладка-плита древесноволокнистые ГОСТ4598-80 -10мм (монтаж) 4. Сборная железоб. плита перекрытия -220мм (сущ.)	91,2
			Установка поливинилхлоридных плинтусов	99,3 п.м.
3,6.	Б	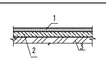	1. Бетон кл. В15 -20мм (монтаж) 2. Бетон кл. В7,5 -80мм (монтаж) 3. Сборная железоб. плита перекрытия -220мм (сущ.)	32,8
			Демонтаж бетонного плинтуса	36,1 п.м.
1,2,4,5,7,8,11,12, 13,14,15,16,17,18.	Д		1. Покрытие пола - доски 27мм -(монтаж) 2. OSB-плита - 12мм(монтаж) 3. Резиново-пробковая подложка на балках перекрытия -(монтаж) 4. Древесно-стружечная плита - 16мм(монтаж) 5. Резиново-пробковая подложка на балках перекрытия -(монтаж) 6. Пароизоляция -10 (монтаж) 7. Балка перекрытия -200мм (монтаж.)	668,5
			Демонтаж деревянного плинтуса	679,4 п.м.

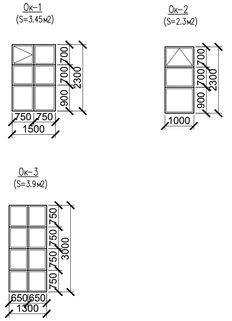

Спецификация элементов заполнения проемов

Марка, поз.	Обозначение	Наименование	Кол-во на этаж			Масса ед.,кг.	Примечание
			1 этаж	2 этаж	Всего		
		Оконные блоки					
ОК-1	ГОСТ 30674-99	ОП В2 1500х2300(h) (4М1-12-4М1-12-4М1) 3 элементное , моск.сеткой 0,6.	37	37	74		металлопластик
ПД-1	ГОСТ 30673-2013	Подоконник белый ПД-1 34х200х1600	37	37	74		из ПВХ
ОК-2	ГОСТ 30674-99	ОП В2 1000х2300(h) (4М1-12-4М1-12-4М1) 1 элементное , моск.сеткой 0,7.	2	2	4		металлопластик
ПД-2	ГОСТ 30673-2013	Подоконник белый ПД-1 34х200х1100	2	2	4		из ПВХ
ОК-3	ГОСТ 30674-99	ОП В2 1300х3000(h) (4М1-12-4М1-12-4М1) 2 элементное.	-	2	2		металлопластик
ПД-3	ГОСТ 30673-2013	Подоконник белый ПД-1 34х200х1400	-	2	2		из ПВХ

Марка, поз.	Обозначение	Наименование	Кол-во на этаж			Масса ед.,кг.	Примечание
			1 этаж	2 этаж	Всего		
		Наружные дверные блоки					
ДН-1	ГОСТ 30673-2013	ДСН А Дп Л Пр2 Н П2 кс М3, О 2100-1400	1	-	1		из ПВХ
ДН-2	ГОСТ 31173-2016	ДСН А Оп Пр2 Н П2 кс М3, 2100-1300	3	-	3		металлический
		Внутренние дверные блоки					
ДВ-1	ГОСТ 6629-88	Дверь ДГ 2100-1300	10	11	21		дерево
ДВ-2	ГОСТ 6629-88	Дверь ДГ 2100-900	7	4	11		дерево
ДВ-3	ГОСТ 6629-88	Дверь ДГ 2100-700	2	-	2		дерево

Ведомость объемов ремонтных работ

Марка поз.	Условные обозначения	Наименование ремонтных работ	Ед. изм.	Кол-во	Примеч.
1		Улучшенная штукатурки наружных и внутренних заменяемых оконных откосов	м2	161,4	
2		Улучшенная штукатурки наружных и внутренних заменяемых дверных откосов	м2	65,3	

Примечание
1. Оконные блоки из поливинилхлоридных профилей выполняются в соответствии с требованиями ГОСТ 30674-99 и ГОСТ 21519-2003.
Поливинилхлоридные профили изготавливаются из жесткого непластифицированного, модифицированного на высокую ударную вязкость и стойкость к климатическим воздействиям поливинилхлорида, и должна отвечать требованиям ГОСТ 30673, а также техническим условиям на конкретные системы профилей, утвержденных в установленном порядке. В открывающие створки и форточки установить москитные сетки Стекло предусмотреть энергосберегающем с твердым покрытием согласно ГОСТ 30733-2000.
В качестве светопрозрачного заполнения применить двухкамерные стеклопакеты по ГОСТ 24866-99.
Монтаж окон и дверей должен осуществляться специализированными строительными фирмами.
Оконные блоки выполняются с поворотными устройствами, обеспечивающими естественное проветривание помещений.
Слива оконных проемов выполнить из оцинкованной стали t= 0.7мм.
Подоконные доски из поливинилхлоридных профилей.
Размеры оконных блоков, дверных блоков уточнить по месту строительства.
Всего окон 74 (Ок-1), из них 52 окна открываются, а окна остальных 22 не открываются.
2.Для всех наружных дверей предусмотреть комплектующие (замки, ручки и т.д.) согласно по ГОСТ 5089-2003. Общее количество дверей = 3 шт.
3.Установить заградительную капроновую сетку для окон спортзала (помещение 119,6). Ячейки сеток размером от 50х50мм, диаметр капроновой нити от 2,5мм. Размер сетки 1,6х1,6(h)мм, количество -8шт.
4.Полы приняты по серии 2.244-1,6.6.
5.Данный лист смотреть совместно с планами этажей АР-
6.Дощатые полы окрасить Акриловая окраска ВД-АК-111, СТ РК ГОСТ Р 52020-2007 на водной основе за 2 раза по предварительно подготовленной поверхности. Расход 1-го этажа = 779,36 м2, на 2-го этажа = 759,7
7.Покрытия пола из керомогранита выполнить светлых тонов.
8.Отметка пола в санузлах должна быть на 20 мм ниже уровня пола.
9.В помещениях выполнить "фартук" из -Общий расход карельная глазурованная плитка по ГОСТ 6141-91 толщ. 10мм, на сухой смеси клеевой СТ 11682006 = 5мм., размером 1,1х1,50(h) в месте установки раковины.
Общий расход на 1-го этажа 2шт =3,3 м².
10.Цветовую гамму по внутренней отделке выдержать в светлых тонах
11.Данный лист см. совместно с листом АС-

Изм.	Кол.уч.	Лист	№док.	Подп.	Дата	15-22-АС		
						"Капитальный ремонт школы-лицея №14 им. Н.К.Крупской по ул. Абилхайырхана 36, г.Аральск, Аральский район, Кызылординская область"		
							Стадия	Лист	Листов
ГАП		Тимотов У.М.			30.12.21г.		РП	13	
Проверил		Зулеев С.С.			30.12.21г.				
Разработал		Жанболатулы			30.12.21г.	Ведомость отделки(Монтажные работы) Спецификация элементов заполнения проемов. Окна. Двери. Ведомость объемов работ.	ТОО «КазХабаСаузет- Консалтинг» г. Шымкент-2022г.		
Н. Контр.		Зулеев С.С.			30.12.21г.				

Копировал | Формат А3-3

Согласовано | Взам. инв. N | Подп. и дата | Инв. N подл.

Металлочерепица типа "Монтеррей"
ТУ 640-666-82 ЗАО-01-2001 (Монтаж)
Паропроницаемая подкровельная пленка "Ютакон 130" (Монтаж)
Обрешетка 100х32 ш.350 (Монтаж)
Стропила 50х180 ш.1000 (Монтаж)
Цементно-песчаная стяжка- 25 мм. (Монтаж)
Сетка С-3Вр1-100/100 ГОСТ 8478-87 (Монтаж)
Утеплитель-минераловатные плиты
ПТЭ-150 "misot",б=150кг/м3 h=150 мм. (Монтаж)
Утеплитель-керамзит. гравий (Сущ.)
Железобетонные плита перекрытия 220мм (Сущ.)

Разрез 2-2
(после ремонта)

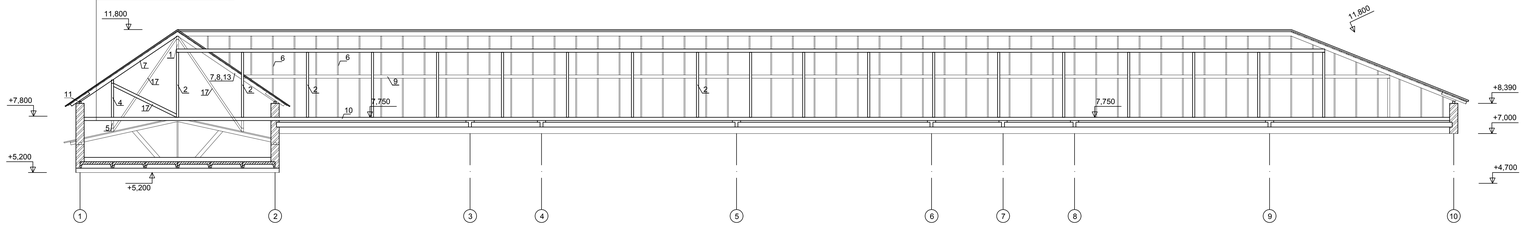

Разрез 1-1
(после ремонта)

Металлочерепица типа "Монтеррей"
ТУ 640-666-82 ЗАО-01-2001 (Монтаж)
Паропроницаемая подкровельная пленка "Ютакон 130" (Монтаж)
Обрешетка 100х32 ш.350 (Монтаж)
Стропила 50х180 ш.1000 (Монтаж)
Цементно-песчаная стяжка- 25 мм. (Монтаж)
Сетка С-3Вр1-100/100 ГОСТ 8478-87 (Монтаж)
Утеплитель-минераловатные плиты
ПТЭ-150 "misot",б=150кг/м3 h=150 мм. (Монтаж)
Утеплитель-керамзит. гравий (Сущ.)
Балка перекрытия 200мм (Сущ.)

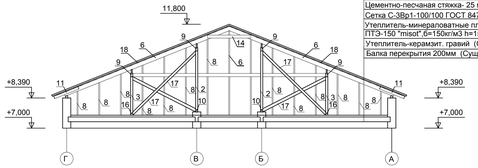

План расположения элементов кровли

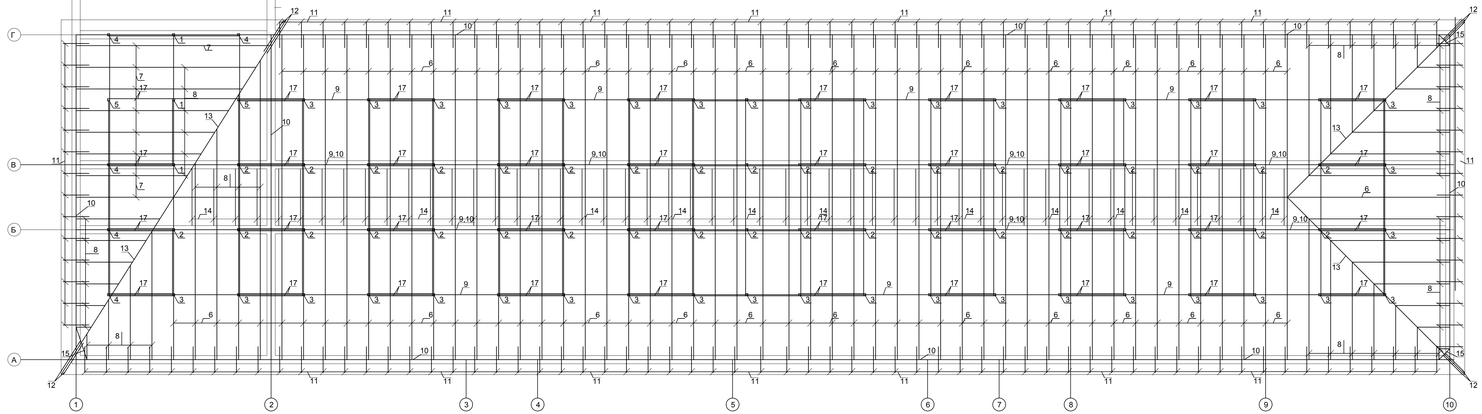

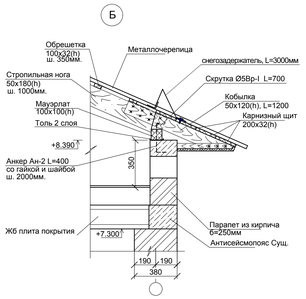

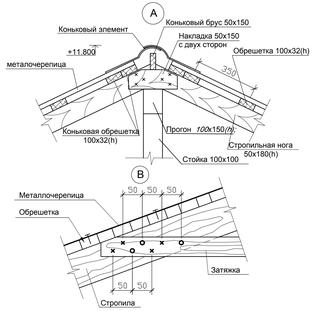

Изм.	Кол.уч.	Лист	Nдок.	Подп.	Дата
ГИП		Тыметов У.М.			30.12.21г.
Проверил		Зулеев С.С.			30.12.21г.
Разработал		Жанбозатулы			30.12.21г.
Н. Контр.		Зулеев С.С.			30.12.21г.

15-22-АС

"Капитальный ремонт школы-лицея №14 им. Н.К.Крупской по ул. Абилхайырхана 36, г.Аральск, Аральский район, Кызылординская область"

Стадия	Лист	Листов
РП	14	

План расположения элементов кровли.
Разрез 1-1, 2-2 (После ремонта). Узел А, Б.

ТОО «КазЖобаСоулет-Консалтинг» г. Шымкент-2022г.

Согласовано

Взам. инв. N

Подп. и дата

Инв. N подл.

Спецификация элементов кровли.

Марка поз.	Обозначение	Наименование	Кол. шт.	Объем $м^3$	Приме-чание
1	ГОСТ 8486 - 86* Е	Стойка *100х100* *L=3750*	3	0.0375	0.113 $м^3$
2	ГОСТ 8486 - 86* Е	Стойка *100х100* *п.м.*	118.4	0.01	1.184 $м^3$
3	ГОСТ 8486 - 86* Е	Стойка *100х100* *L*=2000	41	0.02	0.82 $м^3$
4	ГОСТ 8486 - 86* Е	Стойка *100х100* *L*=1750	4	0.0175	*0.07* $м^3$
5	ГОСТ 8486 - 86* Е	Стойка *100х100* *L*=2300	2	0.023	*0.046* $м^3$
6	ГОСТ 8486 - 86* Е	Стропильная нога *50х180;* *L*=8200	100	0.074	7.4 $м^3$
7	ГОСТ 8486 - 86* Е	Стропильная нога *50х180;* *L*=5500	9	0.05	0.45 $м^3$
8	ГОСТ 8486 - 86* Е	Нарожники *50*х180*;* п.м.	205.2	0.009	1.85 $м^3$
9	ГОСТ 8486 - 86* Е	Прогон *100*х150*(h);* п.м	265.5	0.015	3.98 $м^3$
10	ГОСТ 8486 - 86* Е	Мауэрлат *100х100,* п.м.	307.6	0.01	3.076 $м^3$
11	ГОСТ 8486 - 86* Е	Кобылка *50х150;* *L=1200*	146	0.009	1.31 $м^3$
12	ГОСТ 8486 - 86* Е	Угловая кобылка 2(*50х150*) *L*=1500	8	0.022	0.18$м^3$
13	ГОСТ 8486 - 86* Е	Диагональная нога 2(50х180) п.м.	42.9	0.018	0.77 $м^3$
14	ГОСТ 8486 - 86* Е	Затяжка 140х50 L=2000	51	0.014	0.714 $м^3$
15	ГОСТ 8486 - 86* Е	Связь жесткости 100х100 п.м	3.2	0.01	0.032 $м^3$
16	ГОСТ 8486 - 86* Е	Лежень *100х100;* *L*=1500	47	0.015	0.705 $м^3$
17	ГОСТ 8486 - 86* Е	Раскос *50х150* п.м.	532.5	0.0075	3.99 $м^3$
18	ГОСТ 8486 - 86* Е	Обрешетка 100х32(h) п.м.	3295	0.0032	11.5 $м^3$
19	ГОСТ 8486 - 86* Е	Коньковая обрешетка 100х32(h) п.м.	207	0.0032	0.66 $м^3$
20	ГОСТ 8486 - 86* Е	Коньковый брус 50х150(h) п.м.	59.9	0.0075	0.45 $м^3$
21	ГОСТ 8486 - 86* Е	Карнизный щит 200х32(h) п.м.	486	0.0064	3.1 $м^3$
		Подшивка карниза сайдингом м*2*	75,9		
	по сер 2.160-6с. узел 13	Накладка *50х100* *L=300*	118	0.002	0.24 $м^3$
	-//- узел 13	Скрутка Ø4Вр-I L=900	262	0.09	23,58 кг
	-//- узел 20	Бруски *50х60* *L=500*	68	0.0015	0.102 $м^3$
	-//- узел 24	Бобышка 2(50х40) L=300	51	0.0012	0.06 $м^3$
	-//- узел 26	Накладка 150х50 L=350	168	0.003	0.504 $м^3$
	-//- узел 28	Накладка 150х50 L=500	308	0.003	0.474 $м^3$

Марка Поз.	Обозначение	Наименование	Кол. шт.	Масса ед., кг.	Примеч.
		Скрутка Ø5Вр-I L=700	236	0.11	12.10
		Металлочерепица			1069.64 м*2*
		Толь м2	115		
		Снегозадержатель L=3000	23		
	ГОСТ10923-23	1 слой руберойда по периметру. м2	252,1		
		Пароизоляция "Ютакон" м2			1069.64
	см. л.АС-	Слуховое окно СО-1	4		см. АС-
		Цементно-песчаная стяжка- 25 мм.			*869.1* м*2*
	ГОСТ 8478-87	Сетка С-3Вр1-100/100	869.1	1.12	973.4 кг
		Утеплитель-минераловатные плиты ПТЭ-150 "misot", б=150кг/м3 h=150мм			869.1 м*2*
		Планка карнизная п.м.	154.0		
		Планка круглого конька п.м.	108.0		

Противопожарные мероприятия и защита строительных конструкций от коррозии

Все деревянные конструкции подлежат огнезащитной обработке антипиренами согласно требований глав СНиП РК 2.02-05-2002.
Качество огнезащитной обработки должно быть таким, чтобы потеря массы огнезащищенной древесины при испытаний по СТ.СЭВ 4868-84 не превышала 25%.
Для биологической защиты деревянные конструкции обработать антисептической пастой с нанесением пасты на поверхность древесины краскопультом
1. Данный лист смотреть с л. АС-39

Изм.	Кол.уч.	Лист	Ндок.	Подп.	Дата	15-22-АС		
						"Капитальный ремонт школы-лицея №14 им. Н.К.Крупской по ул. Абилхайырхана 36, г.Аральск, Аральский район, Кызылординская область"		
							Стадия	Лист	Листов
ГАП		Тиметов У.М.			30.12.21г		РП	15	
Проверил		Зулеев С.С.			30.12.21г				
Разработал		Жанболатулы			30.12.21г	Спецификация элементов кровли.	ТОО «КазЖобаСаулет-Консалтинг» г. Шымкент-2022г.		
Н. Контр.		Зулеев С.С.			30.12.21г				

Копировал Формат А3

Согласовано

Взам. инв. N

Подп. и дата

Инв. N подл.

Лестница к слуховому окну

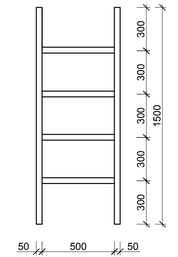

Ходовой настил

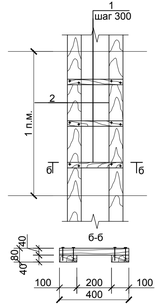

Спецификация конструктивных элементов

Марка Поз.	Обозначение	Наименование	Кол. шт.	Масса ед. кг.	Примеч.
		Лестница к слуховому окну	4		
1	ГОСТ 8486-86*Е	Брусок 50х100 L=1500	2	0.0075	0,015м3
2	ГОСТ 8486-86*Е	Проступь 50х50 L=600	4	0.0015	0,006м3
		Ходовой настил п.м.	68.0		
1	ГОСТ 8486-86*Е	Брус 40х40 L=400	3	0.00064	0.0013
2	ГОСТ 8486-86*Е	Доска 100х40 L=1000	2	0.004	0.008

План кровли

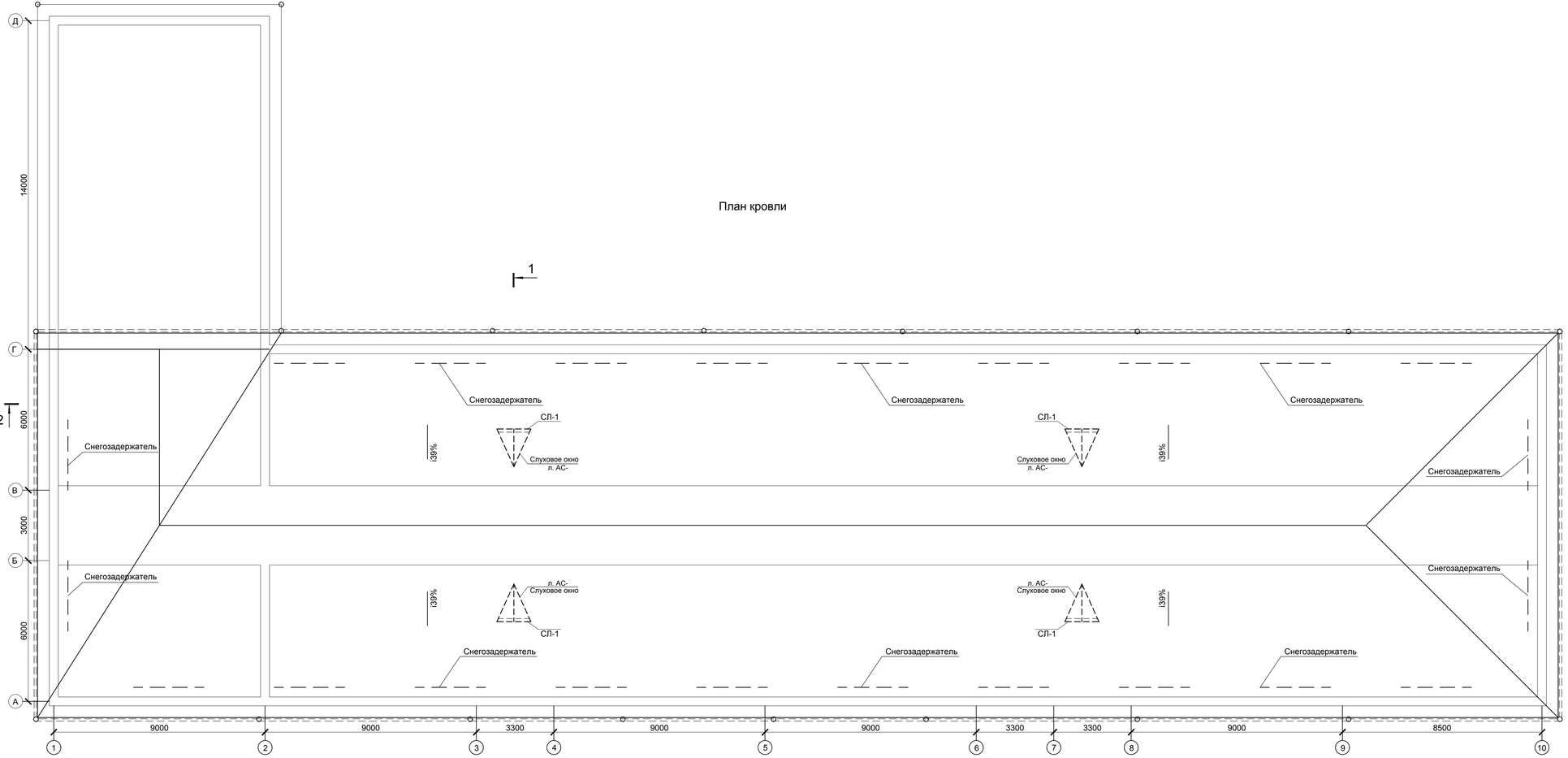

Согласовано

Взам. инв. N

Подп. и дата

Инв. N подл.

Изм.	Кол.уч.	Лист	N док.	Подп.	Дата
ГАП		Тимотов У.М.			30.12.21г.
Проверил		Зулеев С.С.			30.12.21г.
Разработал		Жанболатула			30.12.21г.
Н. Контр.		Зулеев С.С.			30.12.21г.

15-22-АС

"Капитальный ремонт школы-лицея №14 им. Н.К.Крупской по ул. Абилхайырхана 36, г.Аральск, Аральский район, Кызылординская область"

Стадия	Лист	Листов
РП	16	

План кровли.

ТОО «КазХобаСоулет-Консалтинг» г. Шымкент-2022г.

Копировал

Формат А3-3

Слуховое окно

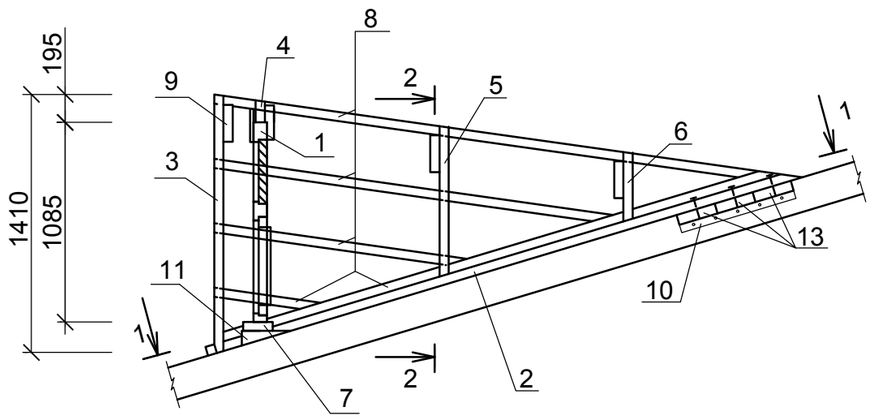

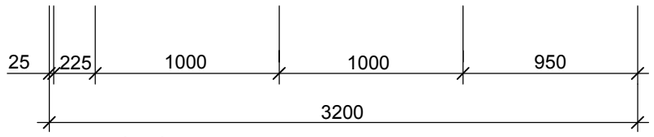

1 - 1

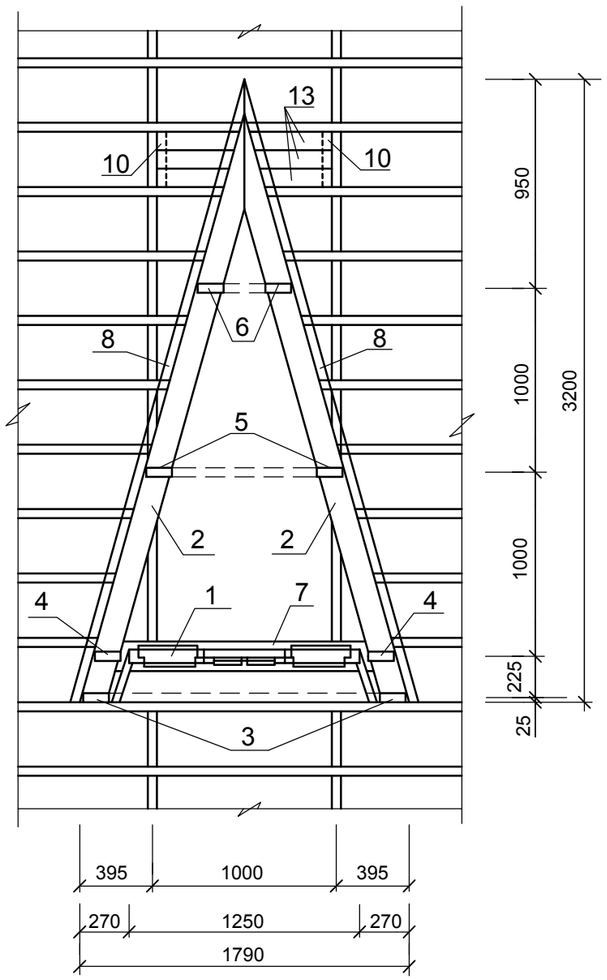

2 - 2

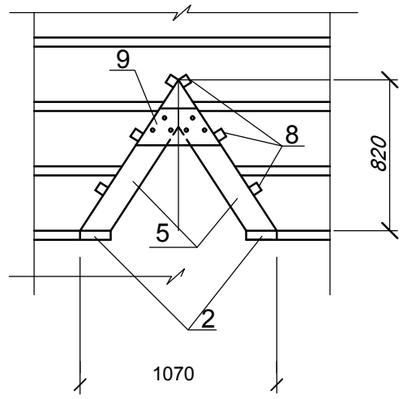

Спецификация конструктивных элементов

N п.п.	Обозначение	Наименование	Кол.	Обьем ед.,м3	Обьем общ.,м3
1	л.АС-	Блок слухового окна	2		
2	ГОСТ 8486-86*Е	Ригель 50х160,L=3320	2		0,053
3	-//-	Стропила 50х140,L=1750	2		0,025
4	-//-	Стропила 50х140,L=1670	2		0,023
5	-//-	Стропила 50х140,L=1180	2		0,017
6	-//-	Стропила 50х140,L=740	2		0,010
7	-//-	Ригель 50х160,L=1780	1		0,014
8	-//-	Обрешетка 32х100, п.м	22,0		0,071
9	-//-	Накладка 50х200,L=460	4		0,018
10	-//-	Опорный брус 50х100,L=400	2		0,004
11	-//-	Бобышка 80х100,L=160	2		0,003
12	-//-	Подшивка из досок 30х300,п.м	4,8		0,043
13	-//-	Ригель 50х160,L=900	3		0,022
		Металлочерепица-оцинкованный лист с порошковым покрытием	5,81		м2
		Фартук из оцинкованной кровельной стали б=0,7мм	4,65		м2

1.Данный лист см. совместно с л.АС-28,30
2.Подшивку из досок покрасить масляной краской за 2 раза под цвет металлочерепицы.

Изм.	Кол.уч.	Лист	Ндок.	Подп.	Дата	15-22-АС		
						"Капитальный ремонт школы-лицея №14 им. Н.К.Крупской по ул. Абилхайырхана 36, г.Аральск, Аральский район, Кызылординская область"		
							Стадия	Лист	Листов
ГАП		Тиметов У.М.			30.12.21г		РП	17	
Проверил		Зулеев С.С.			30.12.21г				
Разработал		Жанболатулы			30.12.21г	Слуховое окно	ТОО «КазЖобаСаулет-Консалтинг» г. Шымкент-2022г.		
Н. Контр.		Зулеев С.С.			30.12.21г				

Копировал Формат А3

Согласовано

Взам. инв. N

Подп. и дата

Инв. N подл.

БЛОК СЛУХОВОГО ОКНА ОБС-1

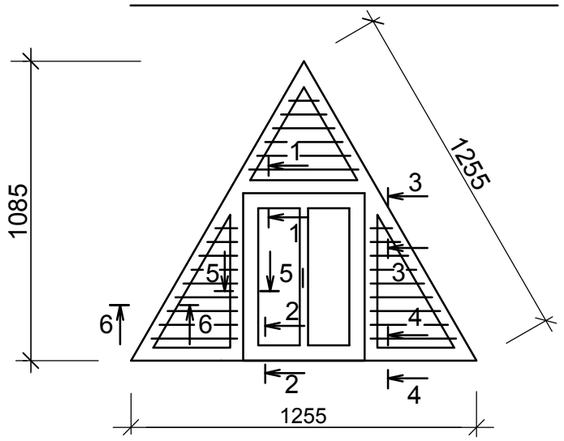

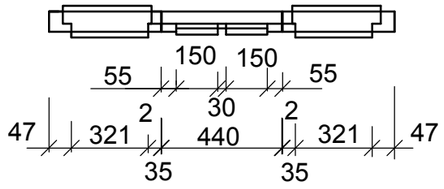

1-1

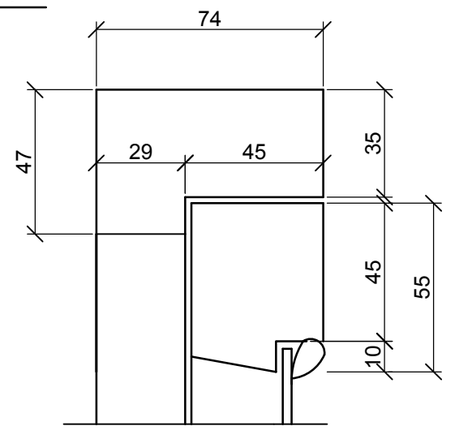

2-2

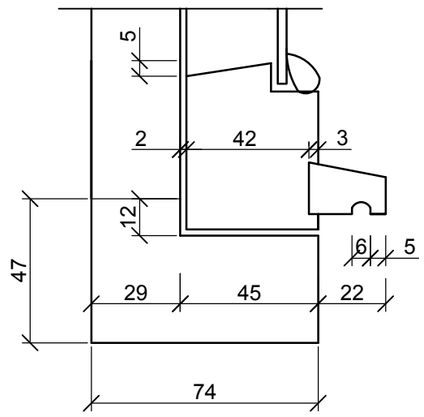

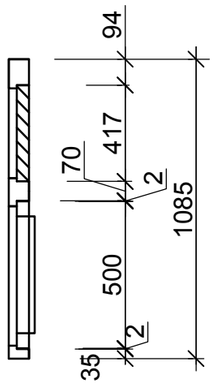

3-3

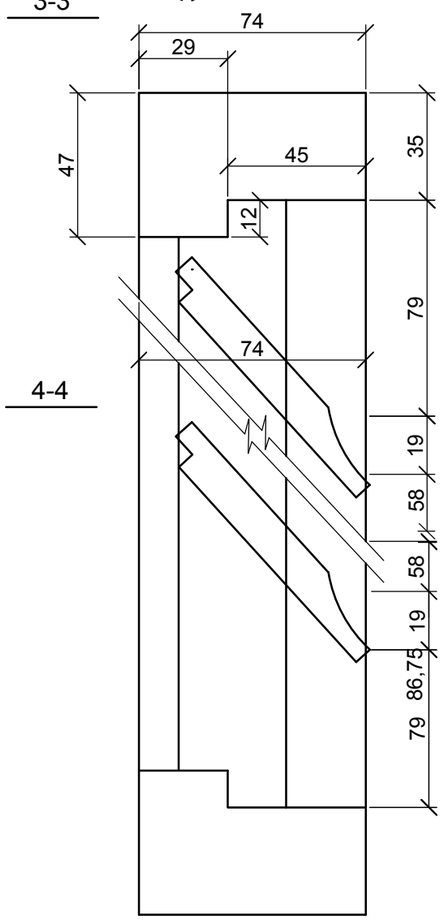

4-4

7-7

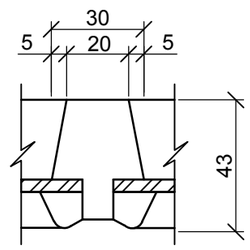

Спецификация конструктивных элементов

N п.п.	Обозначение	Наименование	Кол.	Масса ед.,кг	Примеч.
1	ГОСТ 8486-86*Е	Древесина коробки			0.055м3
2	ГОСТ 8486-86*Е	Древесина жалюзей			0.033м3
3	ГОСТ 8486-86*Е	Древесина переплета			0.025м3
4	ГОСТ 8486-86*Е	Древесина раскладки			0.008м3
5	ГОСТ 5088-94	Петли оконные разъемные			2
6	ГОСТ 5090-86	Задвижки оконные			2
7	ГОСТ 5087-80	Ручка скоба на лапках			1
8	ГОСТ 111-2001	Стекло оконное			0,20м2

5-5

6-6

1.Данный лист см. совместно с л.АС-28,29

*2.*Блок слухового окна покрасить за *2* раза под цвет металлочерепицы.

Изм.	Кол.уч.	Лист	Nдок.	Подп.	Дата	15-22-АС		
						"Капитальный ремонт школы-лицея №14 им. Н.К.Крупской по ул. Абилхайырхана 36, г.Аральск, Аральский район, Кызылординская область"		
							Стадия	Лист	Листов
ГАП		Тиметов У.М.			30.12.21г		РП	18	
Проверил		Зулеев С.С.			30.12.21г				
Разработал		Жанболатулы			30.12.21г	Блок слухового окна ОБС-1	ТОО «КазЖобаСаулет-Консалтинг» г. Шымкент-2022г.		
Н. Контр.		Зулеев С.С.			30.12.21г				

Согласовано

Взам. инв. N

Подп. и дата

Инв. N подл.

Копировал

Формат А3

Витражный блок Вб - 1 (1шт.)

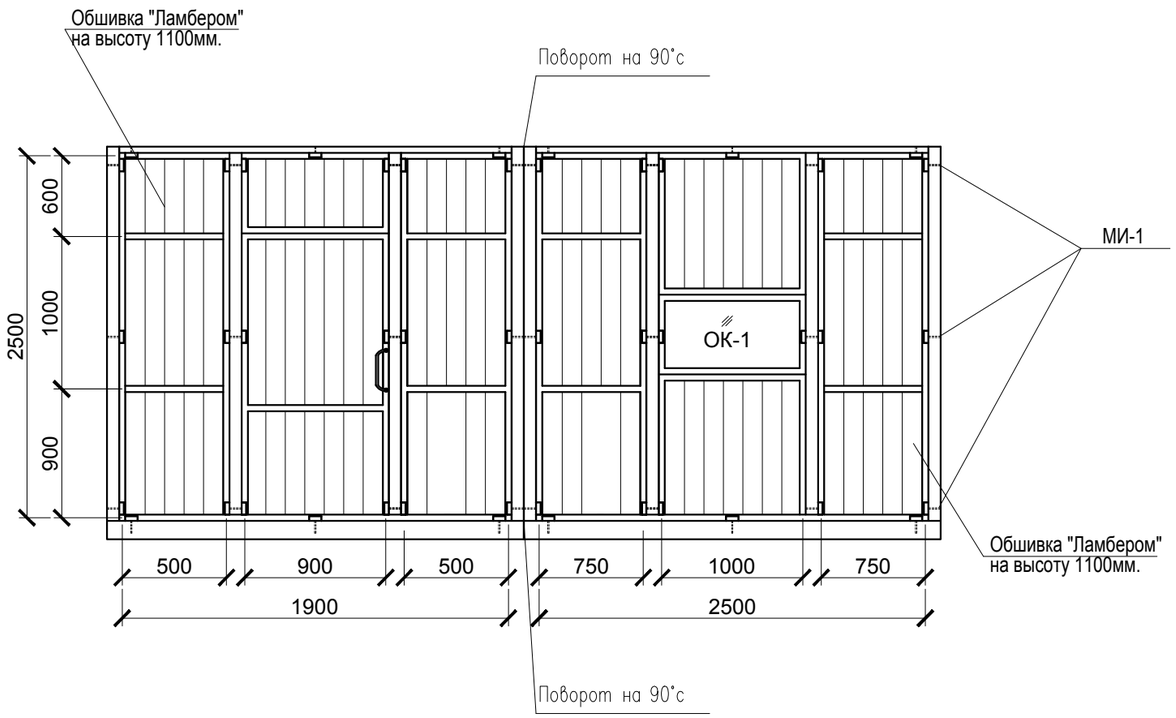

Спецификация элементов витража Вб - 1

Марка Поз.	Обозначение	Наименование	Кол. шт.	Масса ед., кг.	Примеч.
		Витраж Вб - 1	1		
ОК - 1	ГОСТ 30674-99 Индивидуал.	Оконный блок ОП ССП 600(Н)-1000(В)	1		1 - элем.
МИ - 1	см. л.АС-47	Металлическое изделие, МИ-1	48	0,483	23,18 кг
		Изделие металлическое МИ-1	1		
1	ГОСТ 103-87	-50х4 L=180	1	0,35	
2	ГОСТ 5781-91	Ø12А I L=150	1	0,133	

Изделие металлическое МИ - 1

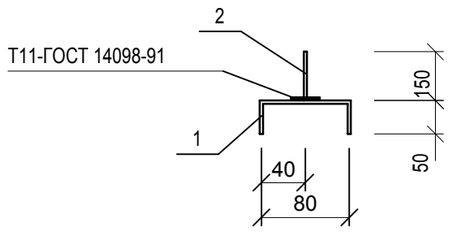

Согласовано

Взам. инв. N

Подп. и дата

Инв. N подл.

Изм.	Кол.уч.	Лист	Nдок.	Подп.	Дата
ГАП		Тиметов У.М.			30.12.21г
Проверил		Зулеев С.С.			30.12.21г
Разработал		Жанболатулы			30.12.21г
Н. Контр.		Зулеев С.С.			30.12.21г

15-22-АС

"Капитальный ремонт школы-лицея №14 им. Н.К.Крупской по ул. Абилхайырхана 36, г.Аральск, Аральский район, Кызылординская область"

Стадия	Лист	Листов
РП	19	

Витражный блок Вб -1.
Спецификация материалов.

ТОО «КазЖобаСаулет-Консалтинг»
г. Шымкент-2022г.

Копировал

Формат А3

Схема крепления водосточной трубы

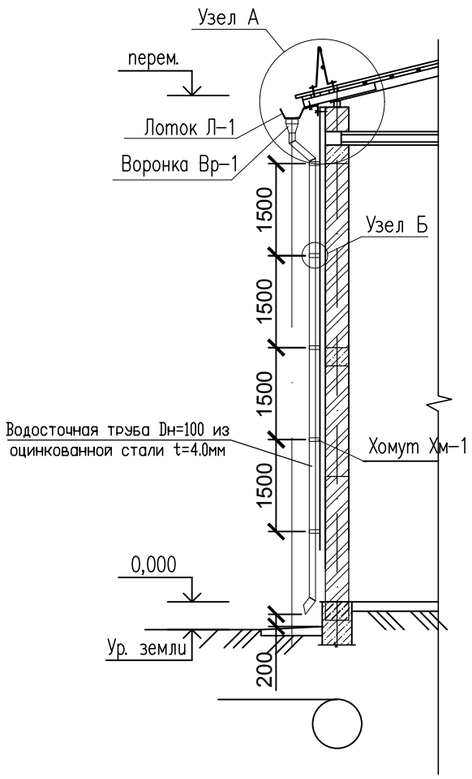

Хомут Хм-1

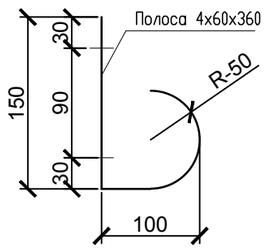

Узел "Б"

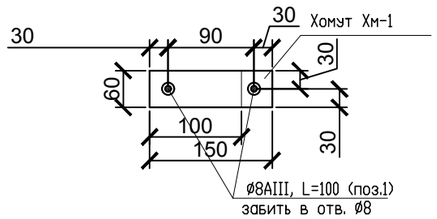

Спецификация материалов

Поз.	Обозначение	Наименование	Кол.	Масса ед., кг.	Примеч.
Л-1	ГОСТ 14918-2020	Лист оцинкованный 4х1000х1000 п.м.	155,1	3.07	476,2
Хм-1	ГОСТ 103-2006	Полоса 60х4 ГОСТ 103-2006 / Вст3кп ГОСТ 380-94* L=360	105	0.68	71,4
	ГОСТ 14918-2020	Водосточная труба Dн=100 из оцинкованной стали t=4.0мм п.м.	175	3.07	537,25
Вр-1	ГОСТ 14918-2020	Лист оцинкованный 4х1000х1000 шт.	19	3.07	58,33
1	ГОСТ 34028-2016	ø8А400 L=100	210	0.04	8,4

Воронка Вр-1

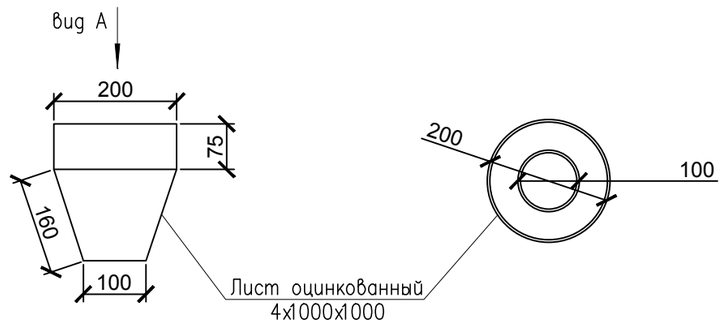

Вид А

Узел "А"

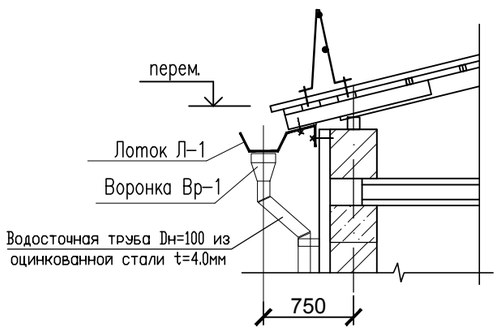

Лоток Л-1

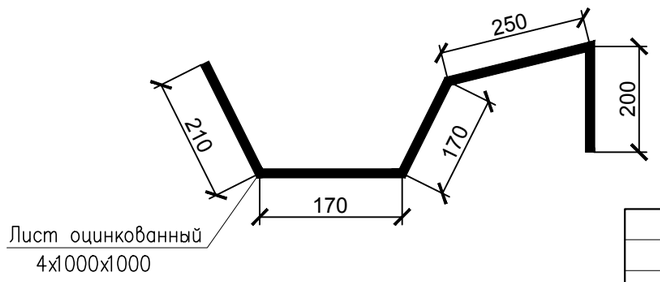

Изм.	Кол.уч.	Лист	Nдок.	Подп.	Дата	15-22-АС
						"Капитальный ремонт школы-лицея №14 им. Н.К.Крупской по ул. Абилхайырхана 36, г.Аральск, Аральский район, Кызылординская область"
ГАП		Тиметов У.М.			30.12.21г	
Проверил		Зулеев С.С.			30.12.21г	Стадия: РП; Лист: 20; Листов:
Разработал		Жанболатулы			30.12.21г	
Н. Контр.		Зулеев С.С.			30.12.21г	Схема крепления водосточной трубы
						ТОО «КазЖобаСаулет-Консалтинг» г. Шымкент-2022г.

Копировал

Формат А3

Согласовано

Взам. инв. N

Подп. и дата

Инв. N подл.

Козырек К-1

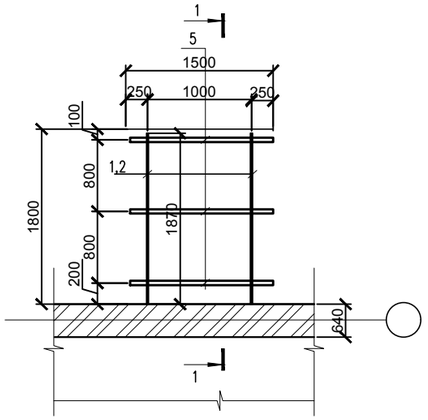

1 – 1

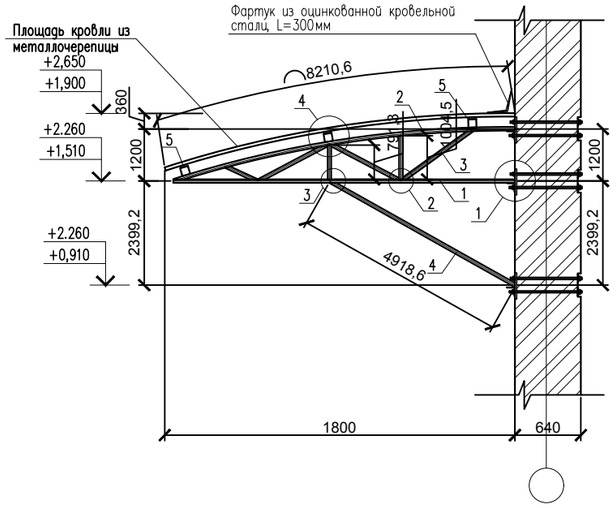

Спецификация конструктивных элементов

Поз.	Обозначение	Наименование	Кол.	Масса ед., кг.	Примеч.
		Козырек К-1	3шт	108,3	
1	ГОСТ 2591-88	Квадрат 20х20 ГОСТ 2591-88 / С235 ГОСТ 27772-88* L=1870	2	5.87	11.74
2	ГОСТ 2591-88	Квадрат 20х20 ГОСТ 2591-88 / С235 ГОСТ 27772-88* L=2050	2	6.44	12.88
3	ГОСТ 2591-88	Квадрат 20х20 ГОСТ 2591-88 / С235 ГОСТ 27772-88* м.п.	4	3.14	12.56
4	ГОСТ 2591-88	Квадрат 20х20 ГОСТ 2591-88 / С235 ГОСТ 27772-88* L=1230	2	3.86	7.72
5	ГОСТ 30245-94	Профиль 50х50х3 ГОСТ 30245-94 / С235 ГОСТ 27772-88* L=1500	3	6,45	19,35
6	ГОСТ 8509-93	Уголок 50х50х3 ГОСТ 8509-93 / С245 ГОСТ 27772-88* L=100	6	0.23	1.38
МИ-1		Металлическое изделие МИ-1	6	3,84	23,04
		Площадь кровли из металлочерепицы типа "Монтеррей" м2	3,50		
	ГОСТ 24045-2016	Фартук из оцинкованной кровельной стали, L=300мм, м2	0,51		
	на 1шт	Металлическое изделие МИ-1	1	3,84	
7	ГОСТ 34028-2016	ø20 А240 L=550	2	1.36	2.72
8	ГОСТ 19903-2015	Лист 8х100х150 ГОСТ 19903-74* / С235 ГОСТ 27772-88*	1	0.94	0.94
9	ГОСТ 5915-70*	Гайка М12	2	0,016	0,032
10	ГОСТ 11371-78*	Шайба М12	2	0,007	0,014
11	ГОСТ 5915-70*	Гайка М20	2	0.07	0,14

1

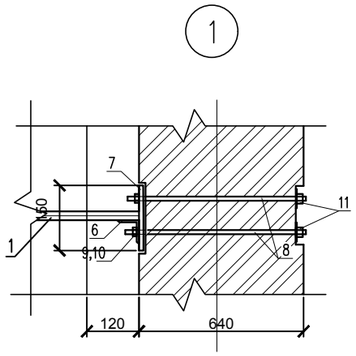

2

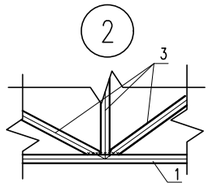

3

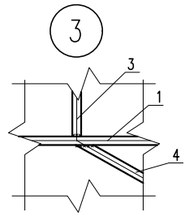

4

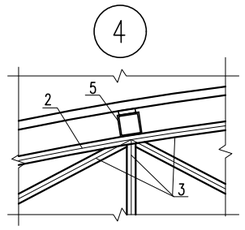

Металлическое изделие МИ-1

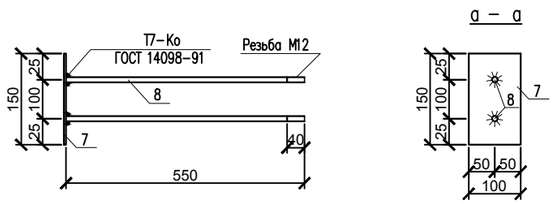

Данный лист смотрите совместно с листом АС-26...31.

1. Соединение металлических элементов козырька между собой выполнять ручной электродуговой сваркой электродами Э42А ГОСТ 9467 – 75*, длину сварных швов принимать по длине контактных швов не менее 5 мм.
2. После окончания сварочных работ металлические элементы отчистить от ржавчины, окрасить эмалью ПФ-115 по ГОСТ 6465-74* в 2 слоя по грунту ПФ-170 в 1 слой.
3. Сварные швы принять в соответствии СН РК 5.04-08-2004.

Изм.	Кол.уч.	Лист	Ндок.	Подп.	Дата	15-22-АС		
						"Капитальный ремонт школы-лицея №14 им. Н.К.Крупской по ул. Абилхайырхана 36, г.Аральск, Аральский район, Кызылординская область"		
ГАП		Тиметов У.М.			30.12.21г		Стадия	Лист	Листов
Проверил		Зулеев С.С.			30.12.21г		РП	21	
Разработал		Жанболатулы			30.12.21г	Козырек К-1. Сеч. 1-1. Узлы 1,2,3,4. Металлическое изделие МИ-1.	ТОО «КазЖобаСаулет-Консалтинг» г. Шымкент-2022г.		
Н. Контр.		Зулеев С.С.			30.12.21г				

Согласовано

Взам. инв. N

Подп. и дата

Инв. N подл.

Копировал

Формат А2

Деталь устройства
пробиваемого дверного проема
в стене №1

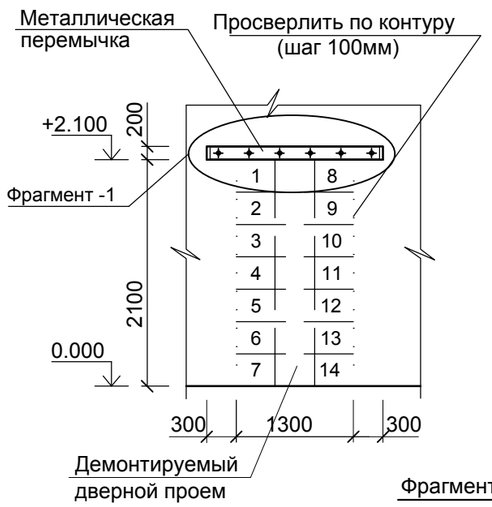

Разрез *1-1*

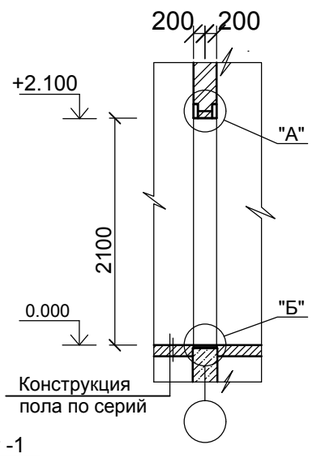

Деталь устройства обрамления
пробиваемого дверного проема
в стене

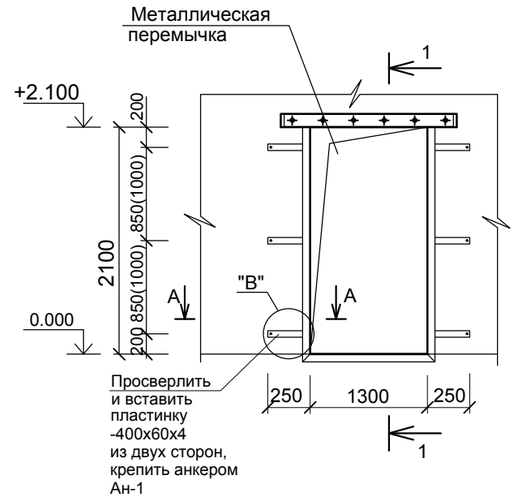

Фрагмент -1

Узел "А"

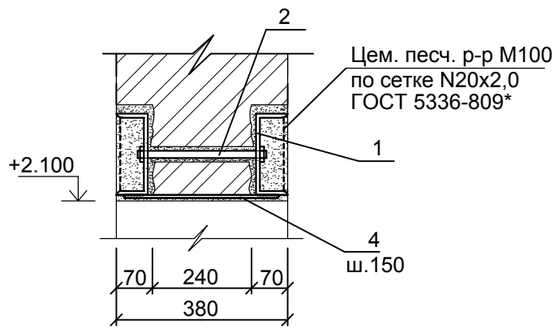

Узел "В"

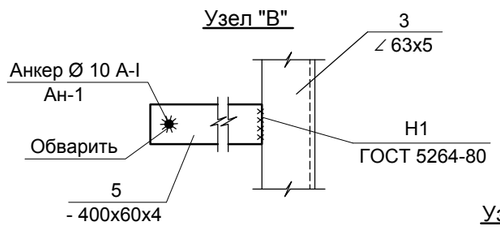

А - А
Узел "А"

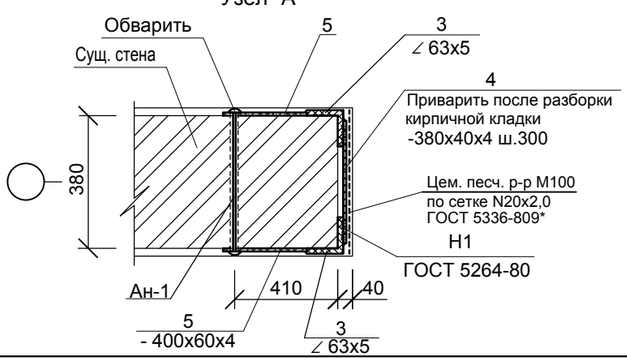

Узел "Б"

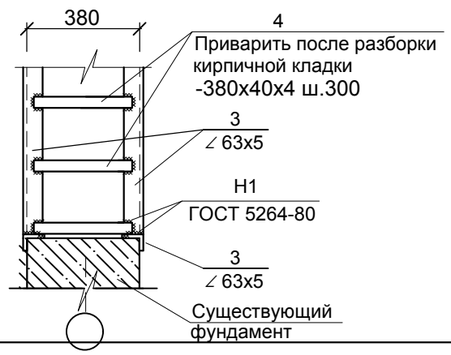

Указания по устройству металлической перемычки
дверного проема в стенах

Отбить штукатурку с двух сторон стены, где начинается проем.
Над намеченным проемом на стене выполнить штрабы для устройства перемычки из стальных прокатных швеллеров, [18. Штрабы выполнить глубиной 100 мм, высотой 200 мм, длиной 1900(1600) мм.
Поверхность штраб тщательно очистить и просверлить отверстия Ø20 мм с шагом 250 мм под стяжные болты М16. Подвести перемычку из двух швеллеров [18 и на цементном растворе М100 с обеспечением плотного прилегания к поверхности кладки, стянуть болтами М16.
По контуру намечаемого проема отбить штукатурку. Разборку кладки производить сверху вниз, не допуская при этом резких ударов. После выполнения вышеуказанных работ произвести усиление простенков.
Работы выполняются в следующем порядке:
- отбивается штукатурка на участке обозначенном на чертеже.
- поверхность простенков очищается от остатков штукатурки с расчисткой швов на глубину 10-15мм, путем смачивания поверхности.
- просверливаются отверстия Ø15мм с шагом 410мм по длине и по высоте простенка.
- устанавливаются анкеры Ан-1 с заполнением раствором в просверленные отверстия.
- устанавливается штукатурная сетка N20x2,0 по ГОСТ 5336-80*, сетка фиксируется на расстоянии не менее 15мм от стены, затем наносится штукатурка из раствора М100.(см. на проект)
- отключить все инженерные сети, проходящие по этой стене;
- запрещается работать инструментами, создающими динамические воздействия на конструкции здания.
Данный лист смотреть с листами АС-11

Спецификация конструктивных элементов

Марка поз.	Обозначение	Наименование	Кол. шт.	Масса ед,кг	Приме-чание
		Деталь №1	1		
1	ГОСТ 8240-97	[18 L=1900	2	30,97	61,94
2	ГОСТ 7798-78	Болт М16-300	7	0,509	3.563
	ГОСТ 11371-78*	Шайба М16	14	0,0113	0.1582
	ГОСТ 5915-70*	Гайка М16	14	0,0335	0.469
3	ГОСТ 8509-93	L63х5 п.м.	9	4,81	43,29
4	ГОСТ 19903-91	-4х40 L=380	7	0,48	3,36
5	ГОСТ 19903-91	-4х60 L=400	12	0,75	9.0
А-1	ГОСТ 5781-91	Ф10 А-1 L=420	6	0.26	1.56
	ГОСТ 5336-80*	Сетка N20x2,0 м2	1,6	1,0	1,6
		Штукарурка цем.-песч. раствор М200 м2	1,6		
		Демонтируемый проем м3	1,3		

Изм.	Кол.уч.	Лист	Nдок.	Подп.	Дата
ГАП		Тиметов У.М.			30.12.21г
Проверил		Зулеев С.С.			30.12.21г
Разработал		Жанболатулы			30.12.21г
Н. Контр.		Зулеев С.С.			30.12.21г

15-22-АС

"Капитальный ремонт школы-лицея №14 им. Н.К.Крупской по ул. Абилхайырхана 36, г.Аральск, Аральский район, Кызылординская область"

Стадия	Лист	Листов
РП	22	

Деталь устройства пробиваемого дверного проема в стене №1,2

ТОО «КазЖобаСаулет-Консалтинг» г. Шымкент-2022г.

Копировал

Формат А3

Согласовано

Взам. инв. N

Подп. и дата

Инв. N подл.

Крепление кирп.перегородки к деревянная перекрытия

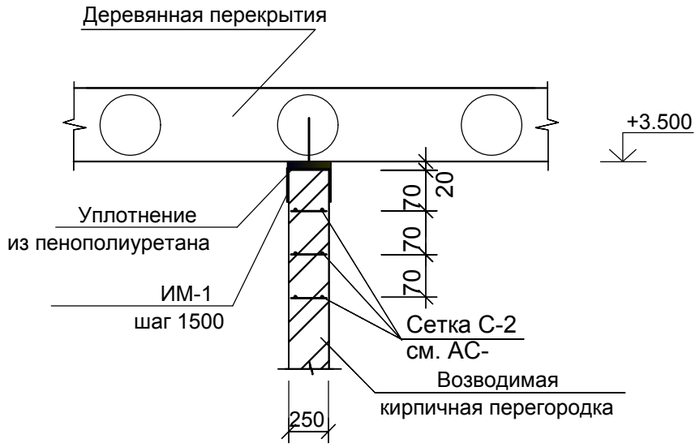

Изделие металлическое ИМ-1

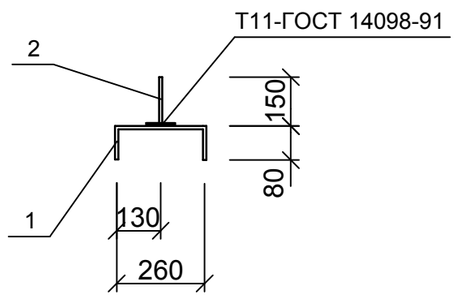

Деталь устраиваемой кирпичной перегородки б=120мм

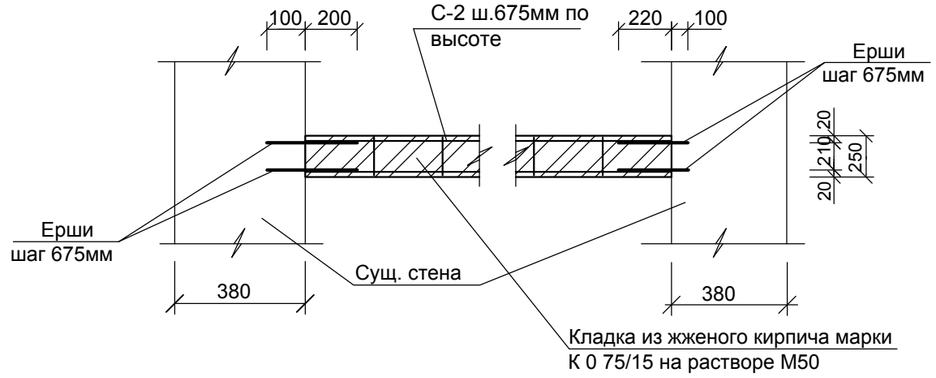

Спецификация конструктивных элементов

Марка	Обозначение	Наименование	Кол шт.	Масса ед.кг	Приме-чание.
		Перегородка б=250мм.			
	ГОСТ 23279-2012	Сетка С-2 3Вр-1 100/100 м2	9,9	0,99	9,8
	ГОСТ - 5781-97	Ерши Ø 10А-III L=300	28	0,185	5,18
	1НФ/100/2.0/50/ГОСТ530-2012	Кирпичная кладка б=250мм. марка 1НФ/100/2.0/50/ГОСТ530-2012 на растворе М50 м3	4,93		
		Изделие металлическое ИМ-1	3		
1	ГОСТ 103-87	-50х4 L=290	1	0,46	
2	ГОСТ 5781-91	Ø12А I L=150	1	0,133	

Устройство кирпичной перегородки

В стенах, между которыми устраиваются перегородки просверливются гнезда диаметром ф12мм, глубиной 100мм., 80мм. через 675мм по высоте, в гнезда устанавливаются арматурные "ерши" ф10AIII длиной 300мм.
По высоте кладки шагом 675мм устанавливаются сетки С-2, которые привязываются к ершам.
Перегородки устраиваются обыкновенным жженым кирпичом марки 1НФ/100/2.0/50/ГОСТ530-2012 на растворе М50.
Данный лист смотреть с листами АС-13,14

Изм.	Кол.уч.	Лист	Ндок.	Подп.	Дата	15-22-АС		
						"Капитальный ремонт школы-лицея №14 им. Н.К.Крупской по ул. Абилхайырхана 36, г.Аральск, Аральский район, Кызылординская область"		
							Стадия	Лист	Листов
ГАП		Тиметов У.М.			30.12.21г		РП	23	
Проверил		Зулеев С.С.			30.12.21г				
Разработал		Жанболатулы			30.12.21г	Крепление кирп.перегородки к плите перекрытия	ТОО «КазЖобаСаулет–Консалтинг» г. Шымкент–2022г.		
Н. Контр.		Зулеев С.С.			30.12.21г				

Согласовано

Взам. инв. N

Подп. и дата

Инв. N подл.

Копировал

Формат А3

Спецификация материалов

Марка	Обозначение	Наименование	Кол шт.	Масса ед.кг	Приме-чание.
		Деревянные балки перекрытия на отм. +3,500	1		
1	ГОСТ 8466-86*Е	Балка 100х200(h) L=6000	165	0.12	19,8 м3
2	ГОСТ 8466-86*Е	Балка 100х200(h) L=3000	67	0,06	4,02 м3
3	ГОСТ 8466-86*Е	Настил 80х35, п.м.	8390	0.0028	23,5 м3

План расположения деревянных балок перекрытия на отм. +3,500

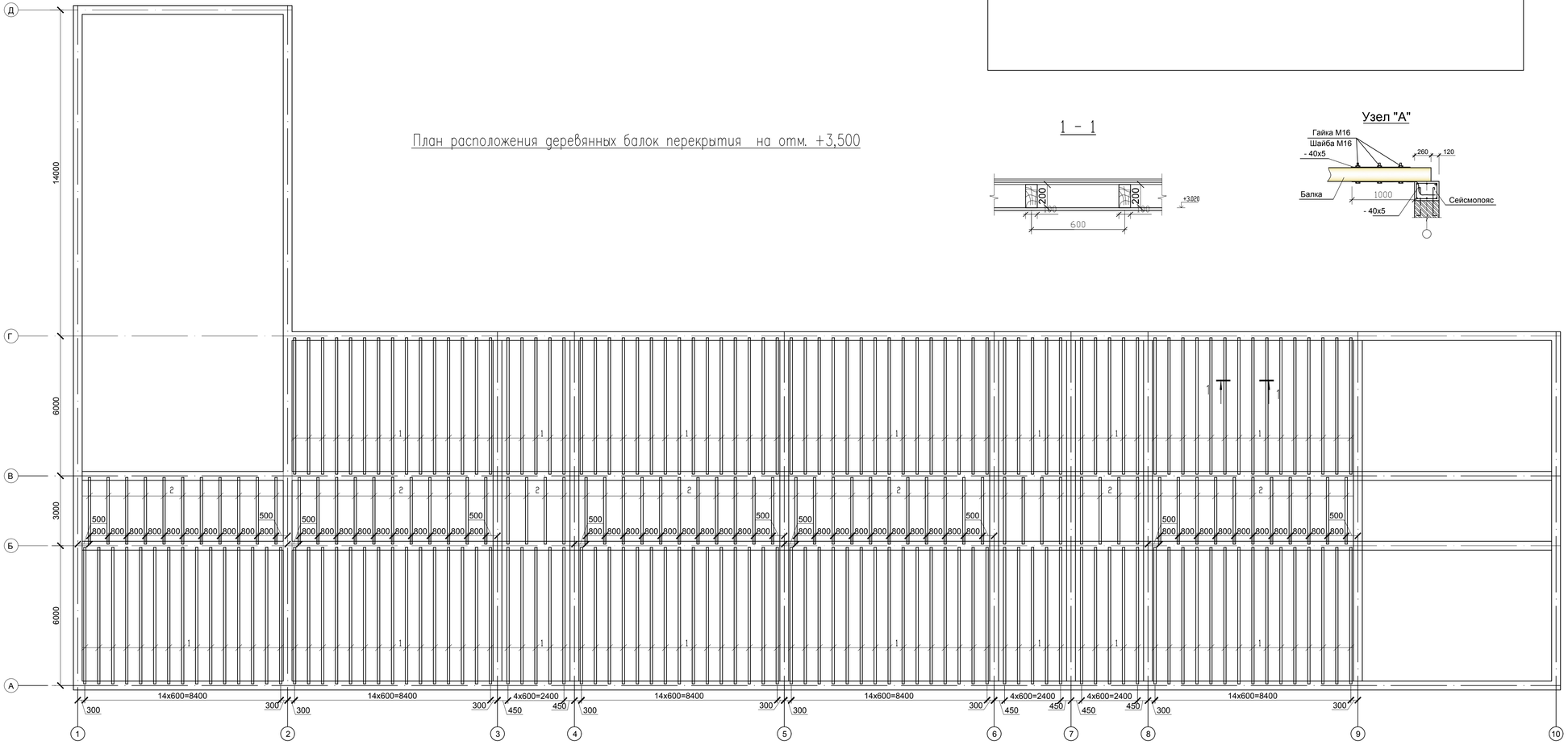

1 - 1

Узел "А"

Конструкция перекрытия

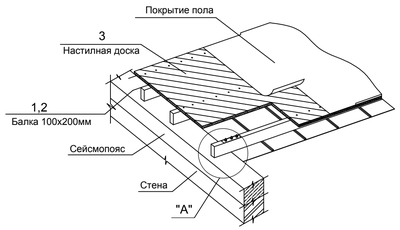

Изм.	Кол.уч.	Лист	№док.	Подп.	Дата	15-22-АС
						"Капитальный ремонт школы-лицея №14 им. Н.К.Крупской по ул. Абилхайырхана 36, г.Аральск, Аральский район, Кызылординская область"
ГАП		Тимотов У.М.			30.12.21г.	
Проверил		Зулеев С.С.			30.12.21г.	
Разработал		Жанболатула			30.12.21г.	План расположения деревянных балок перекрытия на отм. +3,500,+7,300(ремонтные работы)
Н. Контр.		Зулеев С.С.			30.12.21г.	

Стадия	Лист	Листов
РП	24	

ТОО «КазХобаСаулет-Консалтинг» г. Шымкент-2022г.

Согласовано | Взам. инв. N | Подп. и дата | Инв. N подл.

Копировал | Формат А3-3

План усиления стен

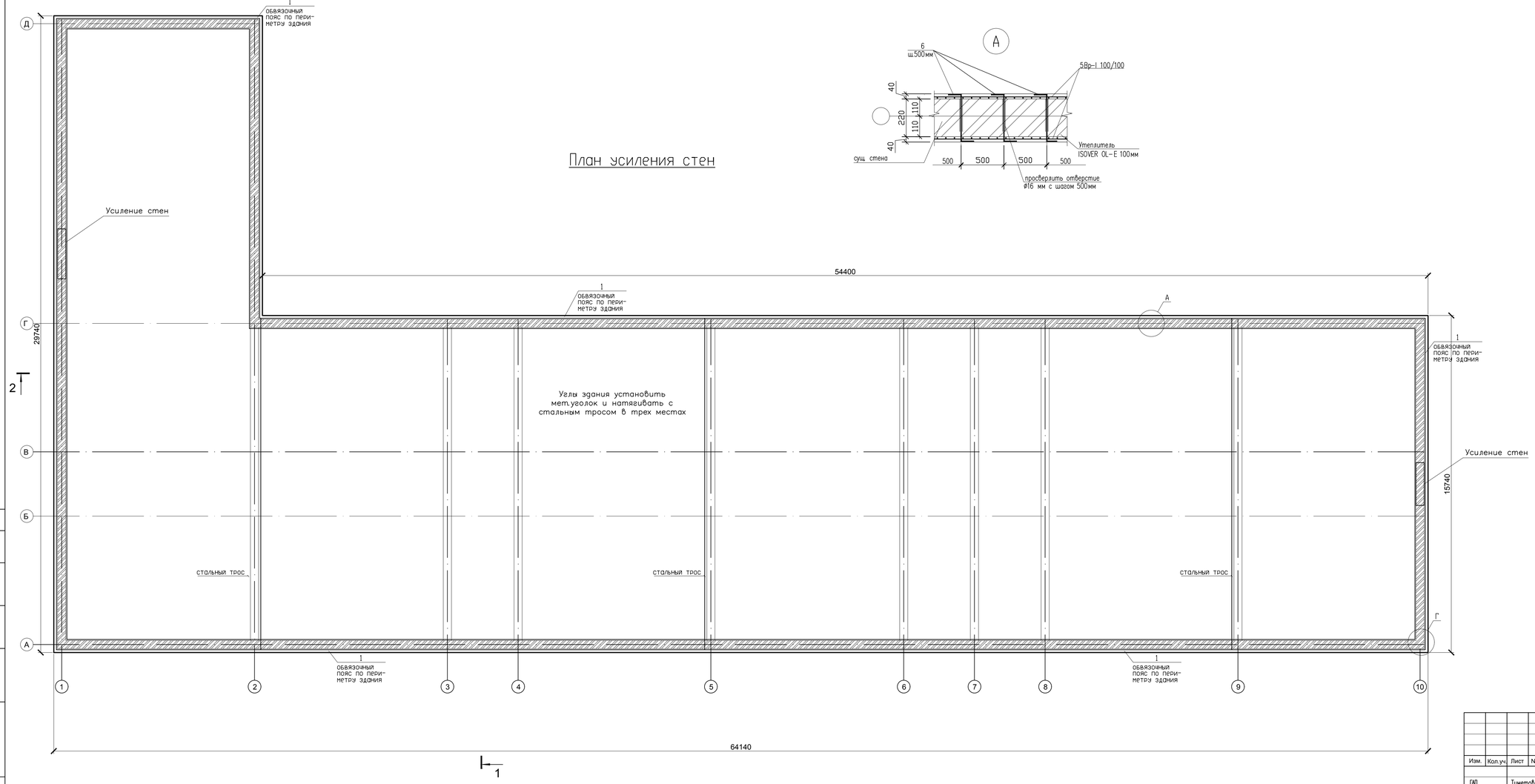

						15-22-АС
Изм.	Кол.уч.	Лист	№док.	Подп.	Дата	"Капитальный ремонт школы-лицея №14 им. Н.К.Крупской по ул. Абилхайырхана 36, г.Аральск, Аральский район, Кызылординская область"
ГАП		Тимеров У.М.			30.12.21г.	Стадия: РП; Лист: 25; Листов:
Проверил		Зулеев С.С.			30.12.21г.	
Разработал		Жанболатула			30.12.21г.	План усиления стен
Н. Контр.		Зулеев С.С.			30.12.21г.	ТОО «КазХобаСаулет-Консалтинг» г. Шымкент-2022г.

Согласовано

Взам. инв. N

Подп. и дата

Инв. N подл.

Копировал

Формат А3-3

Узел обвязки стен

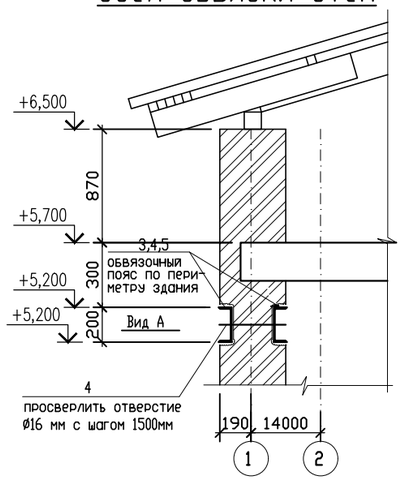

Узел обвязки стен

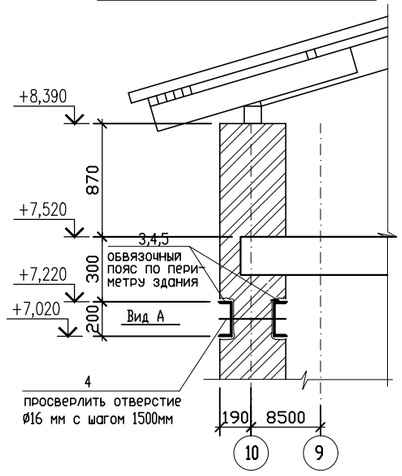

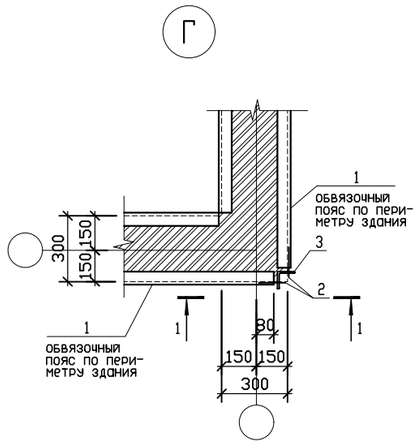

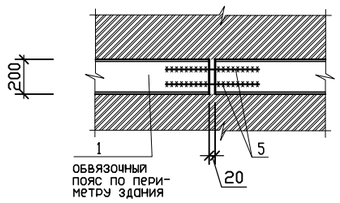

Спецификация материалов

Поз.	Обозначение	Наименование	Кол.	Масса ед.,кг.	Примеч.
		Обвязочный пояс			
1	ГОСТ 8240-97	Швеллер 20 ГОСТ 8240-97 / ВСт3кп ГОСТ 380-94* п.м	195	18,4	3588
2	ГОСТ 5781-82	Ø16 А-I L=400	10	0.63	6,3
	ГОСТ 9064-75	Гайка d=16	10		
	ГОСТ 11371-78*	Шайба d=16	10		
3	ГОСТ 8509-93	Уголок 100х100х7 ГОСТ 8509-93 / ВСт3кп ГОСТ 380-94* L=200	5	2.16	10,8
4	ГОСТ 5781-82	Ø14 А-I L=400	130	0.48	62,4
	ГОСТ 9064-75	Гайка d=14	130		
	ГОСТ 11371-78*	Шайба d=14	130		
5	ГОСТ 5781-82	Ø14 А-I L=600	44	0.72	20.16
		Усиления стен			
6	ГОСТ 5781-82	Ø10 А-I L=550	191	0.40	76,4
		Сетка С-1 м2	64,2	2.80	179,8
7	ГОСТ 6727-80*	Ø5 Вр-I L=1000	32	0.14	4,48
8	ГОСТ 3067-55	Стальной прут d=18мм п.м	48	2	96
9	ГОСТ 3067-55	Шайба Ш1 60х60х20	6	1.2	7,2

Ведомость деталей

Поз.	Эскиз
6	450 / 100

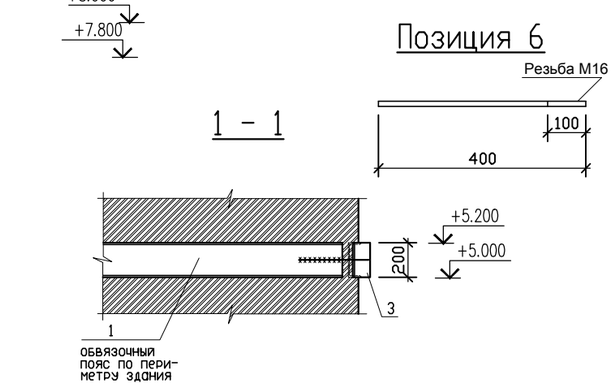

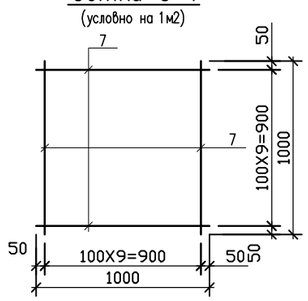

ПРИМЕЧАНИЕ:

К швеллерам приварить арматуру Ø16А-I заранее нарезанной резбой и затянуть болтами к уголку поз.7.

На отм. +5.000 пробить штрабу, вставить швеллера поз. 3,4,5 с просверленными отверстиями с шагом 1500мм. Затем просверлить отверстия через стену, вставить арматуру Ø14А-I. После этого приварить швеллер поз.3,4,5 к анкеру поз.8.

1. Все оси и отметки приняты условно.
2. Данный лист см. совместно с листами АС-13

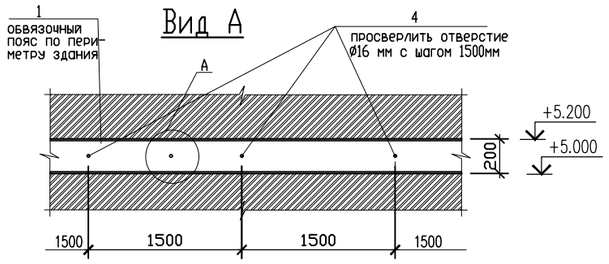

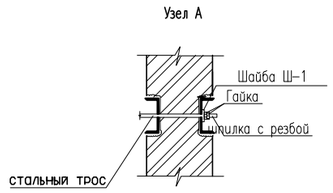

Изм.	Кол.уч.	Лист	Nдок.	Подп.	Дата	15-22-АС		
						"Капитальный ремонт школы-лицея №14 им. Н.К.Крупской по ул. Абилхайырхана 36, г.Аральск, Аральский район, Кызылординская область"		
							Стадия	Лист	Листов
ГАП		Тиметов У.М.			30.12.21г.		РП	26	
Проверил		Зулеев С.С.			30.12.21г.				
Разработал		Жанболатулы			30.12.21г.	Узел Г. Узел обвязки стен. Вид А. Сетка С-1. Сечение 1 - 1	ТОО «КазЖобаСаулет-Консалтинг» г. Шымкент-2022г.		
Н. Контр.		Зулеев С.С.			30.12.21г.				

Копировал

Формат А2

Согласовано

Взам. инв. N

Подп. и дата

Инв. N подл.