"МЕРКІ АУДАНЫ ӘКІМДІГІНІҢ СӘУЛЕТ, ҚАЛА ҚҰРЫЛЫСЫ ЖӘНЕ ҚҰРЫЛЫС БӨЛІМІ" КОММУНАЛДЫҚ МЕМЛЕКЕТТІК МЕКЕМЕСІ
№ 797
9 12 2022

Утвержден
приказом Министра
по инвестициям и развитию
Республики Казахстан
от 08.02.2021 № 53
Форма

Утвержден
приказом Министра
по инвестициям и развитию
Республики Казахстан
от 24 апреля 2017 года № 234

Форма

Акт приемки объекта в эксплуатацию

« 9 » 12 2022 г.

Заказчик КГУ «Отдел архитектуры, градостроительства и строительства акимата Меркенского района» БИН101140018811., 2-20-04, 080500, Жамбылская область, 80500, Меркенский район, село Мерке, А.Исмайлов, 169,

фамилия, имя, отчество (при наличии) – для физических лиц, наименование организации – для юридических лиц, БИН, телефон, почтовый индекс, область, город, район, населенный пункт, наименование улицы, номер дома/здания (стационарного помещения)

на основании:

Декларации о соответствии от « » 2022 г. ТОО «Жанарту» в лице директора Исаев А.М., лицензия ГСЛ №20002170 от 05.02.2020 года , I-категория, Республика Казахстан, Республика Казахстан, Кызылординская область, г. Кызылорда, мкрн. Мерей, д. 23, БИН 890540000020, 87777855925

дата подписания декларации, наименование подрядной (генподрядной) организации, фамилия, имя, отчество (при наличии) руководителя, юридический адрес, БИН, телефон

Заключения о качестве строительно-монтажных работ от « » 2022 г. ТОО «АКГЕМ-СТРОЙ», инженер - Иманов М.Т., KZ41VJE00037095 от 20.04.2018; KZ20VJE00038540 от 05.06.2018; KZ68VJE00037094 от 20.04.2018; БИН130640017844, 87004103555

дата подписания заключения, наименование организации, фамилия, имя, отчество (при наличии) экспертов технического надзора, № и дата получения аттестатов, БИН, телефон

Заключения о соответствии выполненных работ проекту от « » 2022 г. ТОО «Прикаспийское управление строительства-Шымкент», эксперт- Карабаев К.М.БИН 001140003288, 8(7252)562140.

дата подписания заключения, наименование организации, фамилия, имя, отчество (при наличии) экспертов авторского надзора, № и дата получения аттестатов, БИН, телефон

произведя осмотр готовности предъявленного подрядчиком (генеральным подрядчиком) к приемке в эксплуатацию объекта **«Строительство инженерной инфраструктуры (водоснабжение) 30 га жилого массива в селе Сурат, Меркенского района, Жамбылской области», II (нормальный) уровень ответственности, технически не сложный**

наименование объекта и вид строительства (новое, расширение, реконструкция, техническое перевооружение, модернизация, капитальный ремонт), уровень ответственности, техническая и технологическая сложность объекта

по адресу **Жамбылская область , Меркенского р., с. Сурат**

(область, район, населенный пункт, микрорайон, квартал, улица, номер дома (корпуса)

проверив комплектность исполнительной технической документации, в том числе посредством электронного модуля исполнительной технической документации "___" _____ 20___ года, дата ознакомления подтверждает что:

1. Строительство объекта осуществлено на основании:

1) правоустанавливающего документа на земельный участок

от «16» 11 2016 г. №1-04/36 КГУ "Аппарат акима Суратского сельского округа Меркенского района"

документ, подтверждающий наступление юридических фактов (юридических составов), на основании которых возникают, изменяются или прекращаются права на земельный участок, в том числе договоры, решения судов, правовые акты исполнительных органов, свидетельство о праве на наследство, передаточный акт или разделительный баланс при реорганизации негосударственных юридических лиц, владеющих земельным участком на праве собственности или выкупивших право временного возмездного землепользования (аренды)

либо решения о реконструкции (перепланировке, переоборудовании) помещений (отдельных частей) существующих зданий от _____

наименование органа вынесшего решение

б) талона о приеме уведомления о начале или прекращении осуществления деятельности или определенных действий **КГУ «Управление государственного архитектурно-строительного контроля акимата Жамбылской области», №KZ93REA00294075 от 08.09.2022г.**

наименование органа принявшего уведомление, дата и № принятия талона

в)проекта (проектно-сметной документации)**ТОО «Прикаспийское управление строительства-Шымкент» № 24-2019**

наименование проектной организации, номер проекта

утвержденного(й) **КГУ «Отдел архитектуры, градостроительства и строительства акимата Меркенского района» № 64 от 15.05.2020 года.**

дата и номер проекта, наименование организации утвердившей (переутвердившей) проект и дата утверждения

2. Строительно-монтажные работы осуществлены в сроки:

начало работ **сентябрь 2022 г.**

месяц, год

окончание работ **декабрь 2022 г.**

месяц, год

при продолжительности строительства, 4 месяца:

по норме или по проекту организации строительства **4 (четыре)** месяца;

фактически **4 (четыре)** месяца;

3. Объект (комплекс) имеет следующие основные технико-экономические показатели(мощность, производительность, производственная площадь, протяженность, вместимость, объем, пропускная способность, провозная способность, число рабочих мест и тому подобное,

заполняется по всем объектам (кроме жилых домов) в единицах измерения соответственно целевой продукции или основным видам услуг):

Мощность, производительность и так далее	Единица измерения	По проекту		Фактически	
		общая (с учетом ранее принятых)	в том числе пускового комплекса или очереди	общая (с учетом ранее принятых)	в том числе пускового комплекса или очереди
Трубы полиэтиленовые ПЭ	м	5170	5170	5170	5170

100 SDR 17 -110x6,6					
Трубы полиэтиленовые ПЭ 100 SDR 11 -20x2,0	м	3003	3003	3003	3003

Выпуск продукции (оказания услуг), предусмотренной проектом в объеме, соответствующем нормам освоения проектных мощностей в начальный период_____

факт начала выпуска продукции с указанием объема

4. Технологические и архитектурно-строительные решения по объекту характеризуются следующими данными: ***Основными объектами водоснабжения 30 га жилого массива в с. Сурат, Меркенского района, Жамбылской области является население, потребляющее воду питьевого качества, поэтому в настоящем проекте предусматривается объединенная централизованная хозяйственно-питьевая, противопожарная система водоснабжения. Система водоснабжения с. Сурат 30 га по степени обеспеченности подачи воды относится к III категории (п. 7.4. СНиП РК 4.01-02-2009).***
Источником водоснабжения являются 2 проектируемая скважины №10-08, №10-08а, 1 рабочая, 1 резервная. В соответствии с используемым источником принятой системы водоснабжения настоящим проектом предлагается следующая схема:
Вода из насосной станции 1-го подъема выполненной по ТП 901-2-0145 с.86 при помощи погружных насосов Wilo TWI6.30-11-C 3~ производительность 18,0 м3/час, напор 100,0 м подается в водонапорную башню, объемом по 100 м3, Н=18 м, выполненную по ТП 901-5-32 с. Башня оборудована датчиками, которые защищают башню от перелива. При уровне воды равном - насосы включаются, при уровне воды - насосы выключаются. В комплект поставки скважинных насосов входит шкаф управления насосами. Из водонапорной башни вода самотеком поступает в здание с бактерицидными установками УОВ-20, производительностью 18,0 м3/час каждая, в количестве 2-х штук (1 рабочие, 1 резервная), далее вода по двум водоводам Ду 108 мм поступает в кольцевую сеть поселка.

краткие технические характеристики по особенностям его размещения, по основным материалам и конструкциям, инженерному и технологическому оборудованию

5. На объекте установлено предусмотренное проектом оборудование в количестве согласно актам о его приемке после индивидуального испытания и комплексного опробования;

6. Наружные инженерные коммуникации (холодное и горячее водоснабжение, канализация, теплоснабжение, газоснабжение, электроснабжение и связь) обеспечивают нормальную эксплуатацию объекта (здания, сооружения, помещения) и приняты городскими эксплуатационными организациями;

7. Сметная стоимость по утвержденному проекту (проектно-сметной документации): всего **233116,454** тысяч тенге, в том числе:

строительно-монтажных работ **177335,9** тысяч тенге,

стоимость оборудования, инструмента и инвентаря - **14446,71** тысяч тенге; стоимость прочих затрат **151720,048** тысяч тенге.

8. Сметная стоимость основных фондов, принимаемых в эксплуатацию **212725,891** тыс.тенге, в том числе:

строительно-монтажных работ **177335,9** тысяч тенге,

стоимость оборудования, инструмента и инвентаря - **14446,71** тысяч тенге;

9.Доля местного содержания предусмотрена в проектно-сметной документации **94,7%** и фактический применено **92,3 %**

(на объектах, финансируемых за счет государственных инвестиций и средств квазигосударственного сектора):

10. Класс энергоэффективности здания __II__;

11. Объект построен в соответствии с утвержденным проектом (проектно-сметной документацией) и требованиями государственных нормативных документов в области архитектуры, градостроительства и строительства.

РЕШИЛ:

«Строительство инженерной инфраструктуры (водоснабжение) 30 га жилого массива в селе Сурат, Меркенского района, Жамбылской области»

наименование объекта (комплекса)

принять в эксплуатацию.

Заказчик: Руководитель КГУ «Отдел архитектуры, градостроительства и строительства акимата Меркенского района» - Дулатбаев Т.А.

фамилия, имя, отчество (при наличии), подпись руководителя М.П.

Технический надзор,

1. инженер - Иманов М.Т., KZ41VJE00037095 от 20.04.2018; KZ20VJE00038540 от 05.06.2018; KZ68VJE00037094 от 20.04.2018;. .

М.П.

(фамилия, имя, отчество (при его наличии) эксперта, специализация аттестата, подпись, дата

2) аккредитованная организация ТОО «АКГЕМ-СТРОЙ» в лице директора - Булатов М.М.

(наименование организации) имеющей в своем составе аттестованного (-ых) эксперта (-ов), фамилия, имя, отчество (при его наличии) руководителя, подпись, дата М.П.

Авторский надзор,

1) авторский надзор - Карабаев К.М.

М.П.

(наименование организации, фамилия, имя, отчество (при его наличии), должность), подпись, дата

2) аккредитованная организация ТОО «Прикаспийское управление строительства-Шымкент» в лице директора - Карабаев К.М.

М.П.

(наименование организации) имеющей в своем составе аттестованного (-ых) эксперта (-ов), фамилия, имя, отчество (при его наличии) руководителя, подпись, дата

Подрядчик (генеральный подрядчик),

Директор «Жанарту»

Исаев А.М.

фамилия, имя, отчество (при наличии), подпись руководителя М.П.

Приложение 13
к акту приемки объекта
в эксплуатацию
форма

Технические характеристики объекта
(сети, водоводы, коллекторы и тому подобное)

№ п/п	Наименование	Единицы измерения	Количество, протяженность	Примечание
1	2	3	4	5
	Водопровод			
1	Водоводы (общая протяженность)	м	5170	
	1) из стальных труб	м	-	
	2) из чугунных труб	м	-	
	3) из асбестоцементных труб	м	-	
	4) из железобетонных труб	м	-	
	5)из полиэтиленовых труб	м	5170	
2	Распределительная сеть (общая протяженность)	м	3003	
	1) из стальных труб	м	-	
	2) из чугунных труб	м	-	
	3) из асбестоцементных труб	м	-	
	4) из полиэтиленовых труб	м	3003	
3	Прочие устройства			
	Смотровой колодец	шт	33	
	Задвижка d-150	шт	-	
	Задвижка d-125	шт	-	
	Задвижка d-100	шт	29	
	Задвижка d-80	шт	-	
	Задвижка d-50	шт	-	
	Вентиль d-15	шт	118	
	Гидрант Н-1250	шт	22	
	Водопроводный ввод (врезка)	шт	-	
	Водоразборная колонка	шт	-	
	Стальной футляр	шт	-	
	Полиэтиленовый футляр	м	763	
	Питьевой фонтанчик	шт	-	
	Канализация			
1	Коллекторы (общая протяженность)	м	-	
	1) из керамических труб	м	-	
	2) из чугунных труб	м	-	
	3) из бетонных труб	м	-	
	4) из асбестоцементных труб	м	-	
	5) из железобетонных труб	м	-	
2	Канализационная сеть (общая протяженность)	м	-	
	1) из керамических труб	м	-	
	2) из чугунных труб	м	-	
	3) из бетонных труб	м	-	
	4) из асбестоцементных труб	м	-	
	5) из железобетонных труб	м	-	

3	Прочие устройства			
	Смотровой колодец	шт	-	
	Выпуск	шт	-	

Горизонтальный разрез колодца
Масштаб 1:50

Вертикальный разрез колодца
Масштаб 1:50

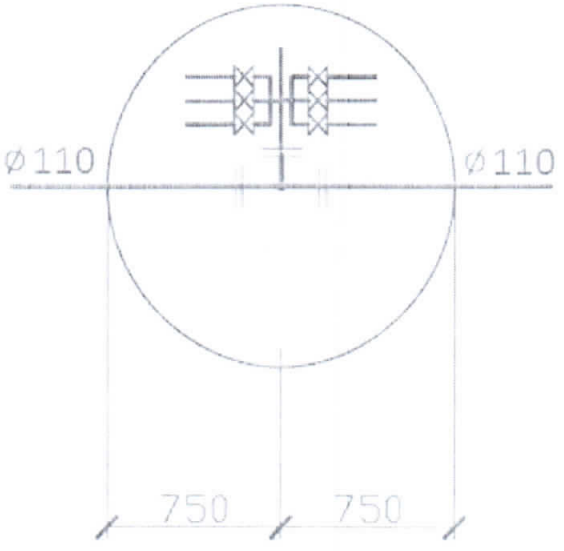

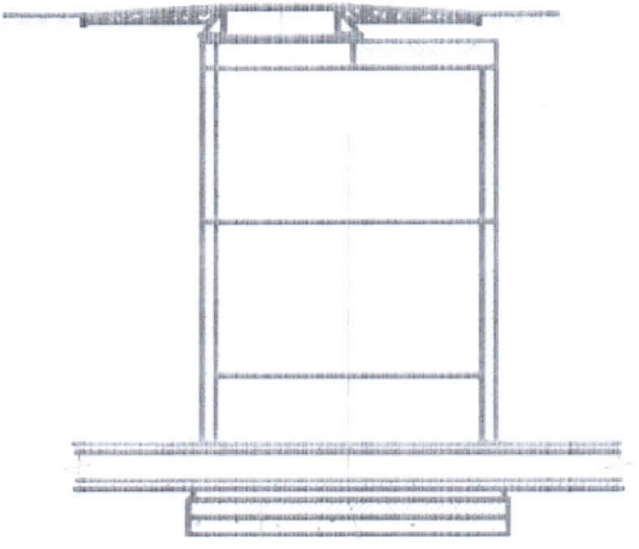

Спецификация

№ п/п	Наименование	Марка	Материал	Диаметр (мм) (размеры)	Количество	Примечание
1	Труба	PE 100 SDR 17	полиэтилен	д.100х6,6	5170	
2	Труба	PE 100 SDR 11	полиэтилен	д. 20х2	3003	
3	Гидранты пожарные		подземные	Н 1250 мм	22	
4	Задвижка	фланцевые	выдвижным шпинделем	DN 100	29	

Схема привязки колодца к постоянным точкам-ориентирам

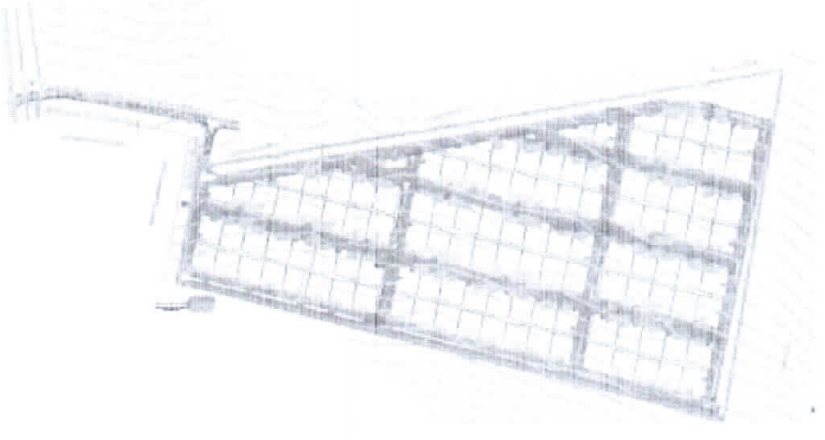

Заказчик: Руководитель КГУ «Отдел архитектуры, градостроительства и строительства акимата Меркенского района» - Дулатбаев Т.А. _____

фамилия, имя, отчество (при наличии), подпись руководителя М.П. (при наличии)

Авторский надзор: ТОО «Прикаспийское управление строительства-Шымкент» - Карабаев К.М. _____

фамилия, имя, отчество (при наличии), подпись эксперта М.П. (при наличии)