ҚАЗАҚСТАН РЕСПУБЛИКАСЫ
ҚЫЗЫЛОРДА ОБЛЫСЫ
"ШИЕЛІ АУДАНЫНЫҢ
ҚҰРЫЛЫС, СӘУЛЕТ ЖӘНЕ
ҚАЛА ҚҰРЫЛЫСЫ БӨЛІМІ"
КОММУНАЛДЫҚ
МЕМЛЕКЕТТІК МЕКЕМЕСІ
ҚАБЫЛДАУ АКТІЛЕРІ
Тіркеу № 68 «27» 12 2024

Утвержден приказом
Министра по инвестициям и развитию
Республики Казахстан
от 24 апреля 2017 года № 234

Акт приемки объекта в эксплуатацию

Сноска. Форма в редакции приказа Министра индустрии и инфраструктурного развития РК от 08.02.2021 № 53 (вводится в действие по истечении десяти календарных дней после дня его первого официального опубликования).

« 09 » 11 2024г.

Заказчик:
Коммунальное Государственное Учреждение "Отдел строительства, архитектуры и градостроительства Шиелийского района" Кызылординская область, Шиелийский район, с.Шиели улица Абдикаримова №11, БИН 020340003533.Руководитель Аман Дана Смаханулы
(фамилия, имя, отчество (при его наличии) ИИН, телефон – для физических лиц, наименование организации – для юридических лиц, БИН, телефон, почтовый индекс, область, город, район, населенный пункт, наименование улицы, номер дома/здания (стационарного помещения)

на основании:
Декларации о соответствии (прилагается) « 08 » 11 2024г.
Товарищество с ограниченной ответственностью " Дос Строй Проект "- Республика Казахстан, Кызылординская область, Жалагашский район, с.Жалагаш, ул. Абая, 35/5. БИН 110440011309. Директор Мырзаев Канат Абуович
(дата подписания декларации, наименование подрядной (генподрядной) организации, фамилия, имя, отчество (при его наличии) руководителя, юридический адрес, БИН, телефон)

Заключения о качестве строительно-монтажных работ (прилагается) « 08 » 11 2024г.
Товарищество с ограниченной ответственностью "Орда Капитал Строй"- Республика Казахстан, Кызылординский область, город Кызылорда, Республика №37. БИН 170840036776. Директор Саменов Айдос Уристемович. Технический надзор: Саменов Айдос Уристемович № KZ45VJE00054871 от 26.05.2020г.
(дата подписания заключения, наименование организации, фамилия, имя, отчество (при его наличии) экспертов технического надзора, № и дата получения аттестатов, БИН, телефон)

Заключения о соответствии выполненных работ по проекту (прилагается) « 08 »11 2024г.
Товарищество с ограниченной ответственностью «КызылордаВодГазПроект» - Республика Казахстан, Кызылоринская область, город Кызылорда, улица Ильясова № 2/58. БИН: 040540005888. Директор Нигиметова Айгерим. Авторский надзор: Саулебаев Ғабит.
В соответствии с приказом от 01.02.2024г. № 1
(дата подписания заключения, наименование организации, фамилия, имя, отчество (при его наличии) экспертов авторского надзора, № и дата получения аттестатов, БИН, телефон)

произведя осмотр готовности предъявленного подрядчиком (генеральным подрядчиком) к приемке в эксплуатацию объекта: **"Строительство подводящего газопровода и внутриквартальных газораспределительных сетей жилых домов в мкр. Кокшокы поселка Шиели, Шиелийского района"**
(наименование объекта и вид строительства (новое, расширение, реконструкция, техническое перевооружение, модернизация, капитальный ремонт)

Уровень ответственности- второй– нормальный
уровень ответственности,техническая и технологическая сложность объекта

по адресу **"Строительство подводящего газопровода и внутриквартальных газораспределительных сетей жилых домов в мкр. Кокшокы поселка Шиели, Шиелийского района"**
(область, район, населенный пункт, микрорайон, квартал, улица, номер дома (корпуса)

проверив комплектность исполнительной технической документации, в том числе посредством электронного модуля исполнительной технической документации
"__"_____2024 год__ года, дата ознакомления подтверждает что:

1. Строительство объекта осуществлено на основании:

1) правоустанавливающего документа на земельный участок от " 24 " 05 2024 года № 124-к «КГУ Аппарат акима Шиелийского района»
документ, подтверждающий наступление юридических фактов (юридических составов), на основании которых возникают, изменяются или прекращаются права на земельный участок, в том числе договоры, решения судов, правовые акты исполнительных органов, свидетельство о праве на наследство, передаточный акт или разделительный баланс при реорганизации негосударственных юридических лиц, владеющих земельным участком на праве собственности или выкупивших право временного возмездного землепользования (аренды).

либо решения о реконструкции (перепланировке, переоборудовании) помещений (отдельных частей) существующих зданий от "___"_____20___года №_____;
наименование органа вынесшего решение

Scanned with CamScanner

2) талона о приеме уведомления о начале строительно-монтажных работ **КГУ «Управление по контролю Кызылординской области» KZ78REA00422870 от 07.10.2024г.**

наименование органа принявшего уведомление, дата и № принятия талона

3) проекта (проектно-сметной документации) **Товарищество с ограниченной ответственностью «КызылордаВодГазПроект» № 17021415 от 21.12.2017г., Рабочий проект**

(наименование проектной организации, номер проекта)

утвержденного(й) **Коммунальное Государственное Учреждение "Отдел строительства, архитектуры и градостроительства Шиелийского района" Кызылординская область № 451 от 05.08.2024г.**

(дата и номер проекта, наименование организации утвердившей (переутвердившей) проект и дата утверждения)

2. Строительно-монтажные работы осуществлены в сроки:

начало работ **09.10.2024года;**
(месяц, год)

окончание работ **09.11.2024года;**
(месяц, год)

при продолжительности строительства, месяц: **1месяц ;**

по норме или по проекту организации строительства, месяц: **1месяц ;**

фактически, месяц: **1 месяц ;**

3. Объект (комплекс) имеет следующие основные технико-экономические показатели (мощность, производительность, производственная площадь, протяженность, вместимость, объем, пропускная способность, провозная способность, число рабочих мест и тому подобное, заполняется по всем объектам (кроме жилых домов) в единицах измерения соответственно целевой продукции или основным видам услуг):

Мощность, производительность и так далее	Единица измерения	По проекту		Фактически	
		общая (с учетом ранее принятых)	в том числе пускового комплекса или очереди	общая (с учетом ранее принятых)	в том числе пускового комплекса или очереди
Труба полиэтиленовая для подачи газообразного топлива PE 100 ГАЗ SDR 11 СТ РК ГОСТ Р 50838-2011 размерами 63х5,8 мм	м	536		536	

Выпуск продукции (оказания услуг), предусмотренной проектом в объеме, соответствующем нормам освоения проектных мощностей в начальный период **не предусматривается** ;

4. Технологические и архитектурно-строительные решения по объекту характеризуются следующими данными: **Труба полиэтиленовая для подачи газообразного топлива PE 100 ГАЗ SDR 11 СТ РК ГОСТ Р 50838-2011 размерами 63х5,8 мм-536метр.**

(краткие технические характеристики по особенностям его размещения, по основным материалам и конструкциям, инженерному и технологическому оборудованию)

5. На объекте установлено предусмотренное проектом оборудование в количестве согласно актам о его приемке после индивидуального испытания и комплексного опробования;

6. Наружные инженерные коммуникации (холодное и горячее водоснабжение, канализация, теплоснабжение, газоснабжение, электроснабжение и связь) обеспечивают нормальную эксплуатацию объекта (здания, сооружения, помещения) и приняты городскими эксплуатационными организациями;

7. Сметная стоимость по утвержденному проекту (проектной-сметной документации): всего **9347,364тг ;** в том числе строительно-монтажных работ **6692,244тг ;** оборудования, инструмента и инвентаря **нет ;**

8. Сметная стоимость основных фондов, принимаемых в эксплуатацию **9160,418тг;** в том числе: стоимость строительно-монтажных работ **8178,943тг** ; стоимость оборудования, инструмента и инвентаря **нет ;**

9. Доля местного содержания предусмотрена в проектно-сметной документации _90_% и фактически применено _90_% (на объектах, финансируемых за счет государственных инвестиций и средств квазигосударственного сектора);

10. Класс энергоэффективности здания **не -имеет ;**

11. Объект построен в соответствии с утвержденным проектом (проектно-сметной документацией) и требованиями государственных нормативных документов в области архитектуры, градостроительства и строительства.

Scanned with CamScanner

РЕШИЛ: "Строительство подводящего газопровода и внутриквартальных газораспределительных сетей жилых домов в мкр. Кокшокы поселка Шиели, Шиелийского района"

(наименование объекта (комплекса)

принять в эксплуатацию.

Заказчик: Коммунальное Государственное Учреждение "Отдел строительства, архитектуры и градостроительства Шиелийского района" Кызылординская область

_____

фамилия, имя, отчество (при наличии), подпись руководителя, место печати (при наличии)

Технический надзор

1) аттестованный (-ые) эксперт (-ы) _____

(фамилия, имя, отчество (при его наличии) эксперта, специализация аттестата, подпись, дата Место печати (при наличии)

2) аккредитованная организация **Товарищество с ограниченной ответственностью "Орда Капитал Строй"**

(наименование организации)

Директор Саменов Айдос Уристемович _____

фамилия, имя, отчество (при его наличии) руководителя, подпись, дата Место печати (при наличии)

имеющей в своем составе аттестованного (-ых) эксперта (-ов)

Товарищество с ограниченной ответственностью "Орда Капитал Строй"

Технический надзор: Саменов Айдос Уристемович № KZ45VJE00054871 от 26.05.2020г.

_____

(фамилия, имя, отчество (при его наличии) эксперта, специализация аттестата), подпись, дата Место печати (при наличии)

Авторский надзор

1) **разработчик проекта: Товарищество с ограниченной ответственностью «КызылордаВодГазПроект»**
   Директор Нигиметова Айгерим _____
   (наименование организации, фамилия, имя, отчество (при его наличии) должность, подпись, дата) Место печати (при наличии)

2)организация **Товарищество с ограниченной ответственностью «КызылордаВодГазПроект»**

(наименование организации)

Товарищество с ограниченной ответственностью «КызылордаВодГазПроект»

Авторский надзор: Саулебаев Ғабит. В соответствии с приказом от 01.02.2024г. № 1

_____

фамилия, имя, отчество (при его наличии) руководителя, подпись, дата Место печати (при наличии)

имеющей в своем составе аттестованного (-ых) эксперта (-ов)_____

(фамилия, имя, отчество (при его наличии) эксперта, специализация аттестата), подпись, дата

Место печати (при наличии)

3) **аттестованный (-ые) эксперт (-ы)**_____

(фамилия, имя, отчество (при его наличии) эксперта, специализация аттестата, подпись, дата)

Место печати (при наличии)

Подрядчик (генеральный подрядчик)

ТОО "Дос Строй Проект"- Директор Мырзаев Канат Абуович

_____

фамилия, имя, отчество (при наличии), подпись руководителя, место печати (при наличии)

Scanned with CamScanner

Приложение 15 к акту приемки
объекта в эксплуатацию

форма

Технические характеристики объекта

"Строительство подводящего газопровода и внутриквартальных газораспределительных сетей жилых домов в мкр. Кокшокы поселка Шиели, Шиелийского района"

Горизонтальный разрез скважины (колодца)		Вертикальный разрез скважины (колодца)		
№ п/п	Наименование	Единицы измерения	Количество, протяженность	Примечание
1	Протяженность трубопровода	м	27	
	Протяженность воздушной прокладки:	м		
	1) на эстакадах	м		
	2) на опорах	м		
	3) безопорная прокладка	м		
	Количество опор	шт	---	
	Протяженность подземной прокладки:	м	553	
	1) в проходных каналах	м		
	2) в полупроходных каналах	м		
	3) бесканальная прокладка	м		
2	Количество колодцев (камер)	шт		
3	Количество компенсаторов	шт		
4	Количество вводов	шт		
5	Количество задвижек d =	шт		
	d =50	шт		
6	Вентили (клапан) d =15	шт		
	d =25	шт		
7	Кран шаровой d =63	шт	3	
8	Сифоны (гидрозатворы)	шт		
9	Переходники d =110x90	шт		
	Переходники d =90x63	шт		
	Переход d =63x50	шт	8	
10	Затворы поворотные	шт		
11	Регуляторы давления	шт		
12	Скважины	шт		
13	Станки - качалки (тип _____ , марка ____)	шт		
	-//- (тип____, марка ____)	шт		
	-//- (тип____, марка ____)	шт		

Масштаб _____ Масштаб _____

Scanned with CamScanner

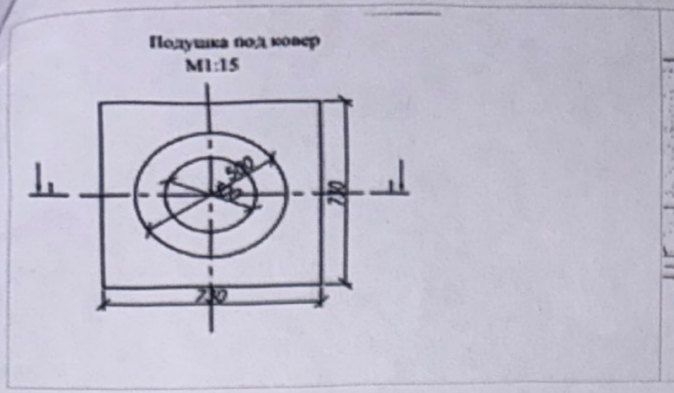

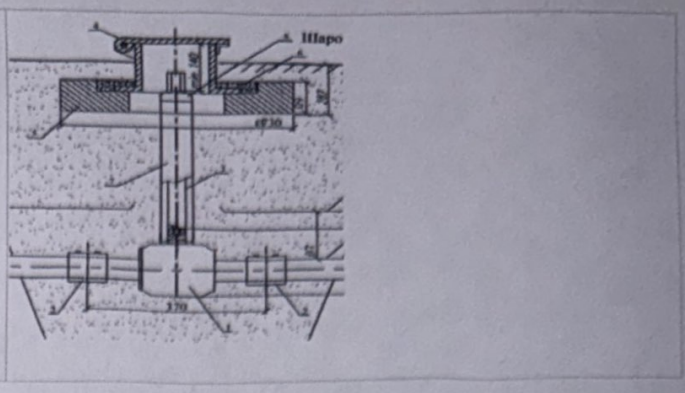

Спецификация

№ п/п	Наименование	Марка	Материал	Диаметр (мм) (размеры)	Коли-чество	Примечание
1	Труба	18599-2001	Труба полиэтиленовая для водоснабжения	63х5,8 мм	553м	PE 100 SDR 11
2	Труба	10705-80	Стальная электросварная	32х3,0мм	27м	сталь

Заказчик _____ **Коммунальное Государственное Учреждение "Отдел строительства, архитектуры и градостроительства Шиелийского района" Кызылординская область**

фамилия, имя, отчество (при наличии), подпись руководителя, место печати (при наличии)

Авторский надзор_____

Товарищество с ограниченной ответственностью «КызылордаВодГазПроект»

фамилия, имя, отчество (при его наличии), подпись эксперта, место печати (при наличии)

Scanned with CamScanner