ВЕДОМОСТЬ РАБОЧИХ ЧЕРТЕЖЕЙ ОСНОВНОГО КОМПЛЕКТА

Лист	Наименование	Примечание
1	Общие данные	
2	Структурная схема пожарной сигнализации	
3	Структурная схема газовой сигнализации	
4	ШПА–1. Схема соединений и подключений оборудования пожарной сигнализации	
5	ШПА–2. Схема соединений и подключений оборудования пожарной сигнализации	
6	Схема соединений внешних проводок системы газообнаружения	
7	Контрольно–пропускной пункт. План расположения оборудования пожарной сигнализации	
8	Насосная станция с операторной. План расположения оборудования пожарной сигнализации	
9	Насосная станция с операторной. План расположения оборудования газовой сигнализации	
10	Узел учета воды. План расположения оборудования пожарной сигнализации	
11	План расположения оборудования пожарной сигнализации	
12	Таблица соединений внешних проводок	3 листа
13	Стойка для установки светозвукового оповещателя и ручного извещателя.	
	Установочный чертеж	

ВЕДОМОСТЬ ССЫЛОЧНЫХ И ПРИЛАГАЕМЫХ ДОКУМЕНТОВ

Обозначение	Наименование	Примечание
	Ссылочные документы:	
ПУЭ РК 2015	Правила устройства электроустановок Республики Казахстан	(с изменениями по состоянию на 2023 г.)
СН РК 2.02–02–2023	Пожарная автоматика зданий и сооружений	
СП РК 2.02–102–2022	Пожарная автоматика зданий и сооружений	
	Прилагаемые документы:	
КС/2023–01–АПиГС.СО	Спецификация оборудования, изделий и материалов	5 листов
КС/2023–01–АПиГС.Н1	Шкаф пожарной автоматики ШПА–1. Внешний вид	
КС/2023–01–АПиГС.Н2	Шкаф пожарной автоматики ШПА–2. Внешний вид	

ОБЩИЕ УКАЗАНИЯ.

1. Объем работ по разработке систем автоматической пожарной и газовой сигнализации (АПиГС) выполнен согласно Заданию на проектирование, раздела АС и на основании действующих нормативно–технических документов Республики Казахстан.
2. Проектируемые ППКП "Сигнал–20П" установить в зданиях Контрольно–пропускного пункта и Насосной станции с операторной.
3. Установку и монтаж приборов автоматической пожарной сигнализации, произвести согласно инструкции по монтажу на соответствующий прибор, ПУЭ РК, РД 01–94 "Системы и комплексы охранной, пожарной и охранно–пожарной сигнализации. Правила производства и приемки работ." МВД РК.
4. Указанное в проекте оборудование систем АПС, может быть заменено на оборудование другого производителя, с аналогичными либо лучшими параметрами.
5. Линейная кабельная проводка, и кабельная проводка к извещателям должна быть внутреннего исполнения/скрытого монтажа в помещениях, и должна прокладываться в ПХВ гофротрубе по закладным каналам внутри стен (гипсокартонной стены) и/или по лоткам за фальшпотолками или под фальшполами.

Проект соответствует требованиям Технических регламентов, государственных и межгосударственных нормативных документов, действующих в Республике Казахстан

Главный инженер проекта _____ Есебаев Е.

Согласовано

Взам. инв. №

Подпись и дата

Инв. № подл.

Изм.	Кол.уч	Лист	№док.	Подпись	Дата
Разраб.		Калиев С.			07.24
Г И П		Есебаев Е.			
		.			
					07.24

КС/2023–01–АПиГС

Строительство водоочистного сооружения и внутрипоселкового водопровода в селе Сарга Бейнеуского района. Корректировка сметной документации

Автоматическая пожарная и газовая сигнализация

Стадия	Лист	Листов
РП	1	13

Общие данные

ТОО Проектно строительный Центр г. Жанаозен–2024 г

Копировал

Формат А3

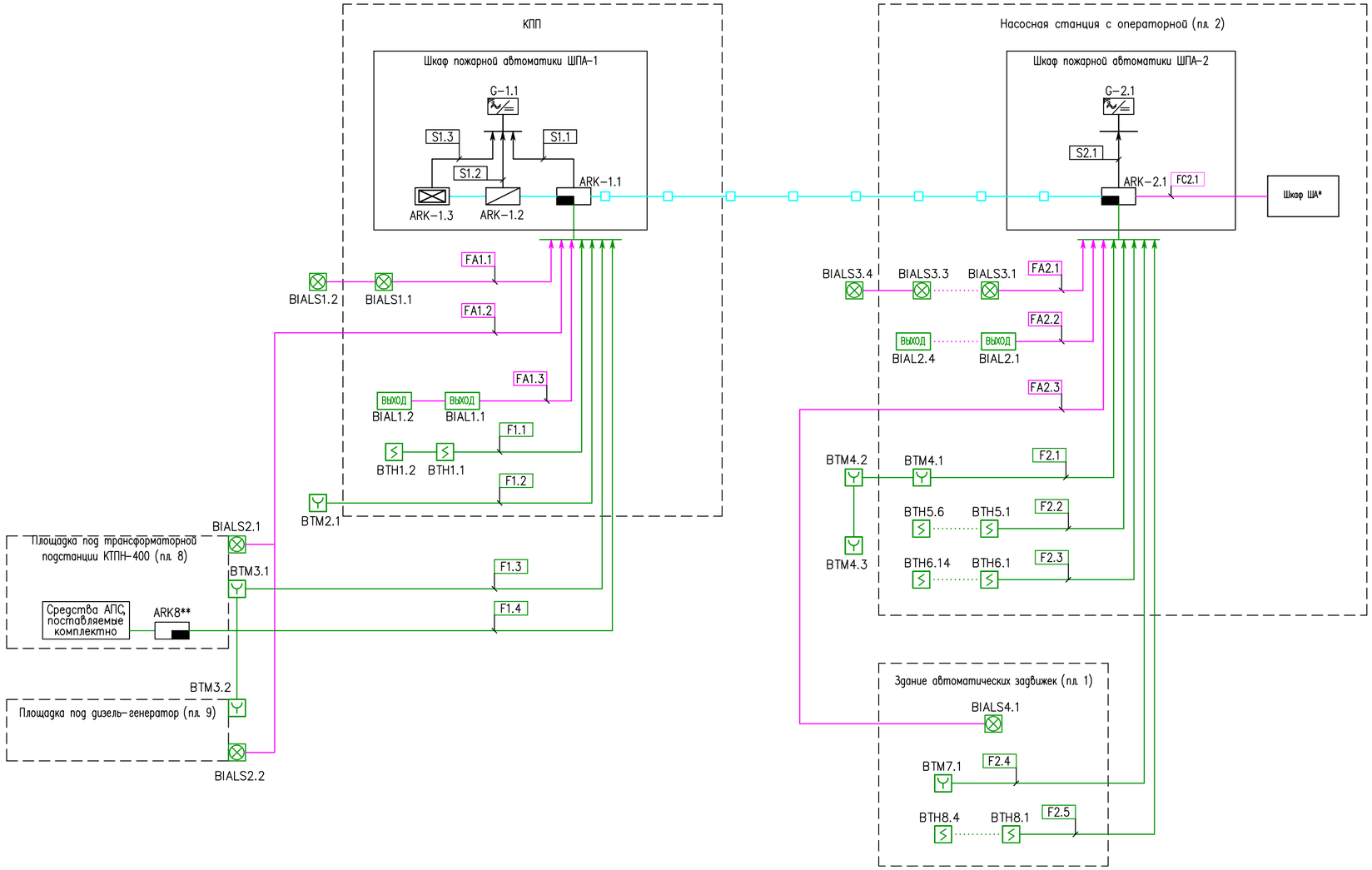

УСЛОВНЫЕ ОБОЗНАЧЕНИЯ

Обозначение	Наименование
ARK-1.1	Прибор приемно-контрольный охранно-пожарный Сигнал-20П
ARK-1.3	Пульт контроля и управления С2000М
ARK-1.2	Блок индикации "С2000-БИ"
G-1.1	Резервированный источник питания РИП-12
BTH	Извещатель пожарный дымовой
BTM	Извещатель пожарный ручной
BIALS	Оповещатель светозвуковой пожарной сигнализации
XDF	Соединительная коробка
ВЫХОД	Оповещатель пожарный световой
	Шлейф пожарной сигнализации
	Цепи управления исполнительными устройствами и оповещателями
	Интерфейс RS485
F2.1	Маркировка кабеля

ПРИМЕЧАНИЯ

1. * – смотреть раздел АТХ
2. ** – Оборудование, поставляемое комплектно.

Согласовано

Взам. инв. №

Подпись и дата

Инв. № подл.

Изм.	Кол.уч	Лист	N°док.	Подпись	Дата
Разраб.		Калиев С.			07.24
Г И П		Есебаев Е.			
		.			07.24

КС/2023-01-АПиГС

Строительство водоочистного сооружения и внутрипоселкового водопровода в селе Сарга Бейнеуского района. Корректировка сметной документации

Автоматическая пожарная и газовая сигнализация

Стадия	Лист	Листов
РП	2	

Структурная схема пожарной сигнализации

ТОО Проектно строительный Центр г. Жанаозен-2024 г

Копировал

Формат А2

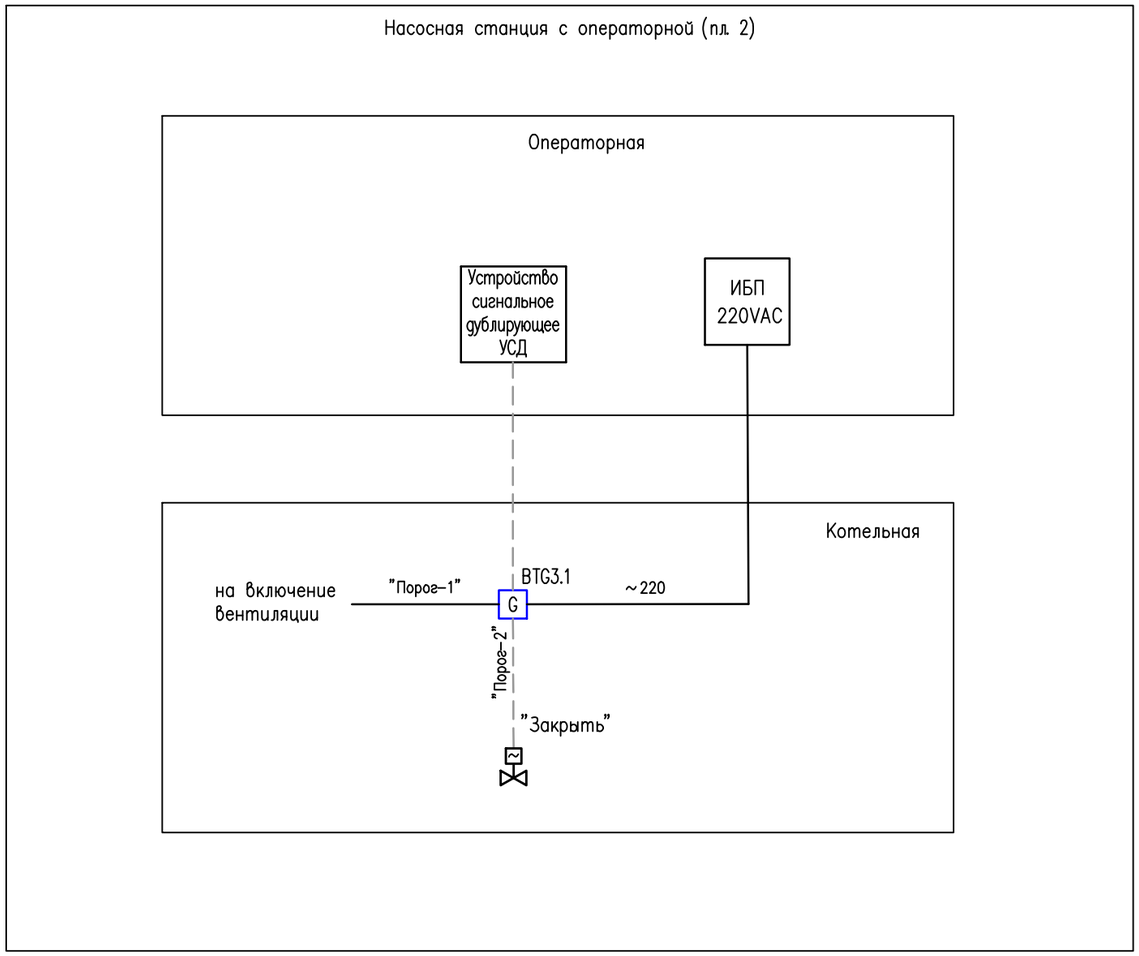

УСЛОВНЫЕ ОБОЗНАЧЕНИЯ

Обозначение	Наименование
———	Линия питания 220 V
— — — — —	Кабель Rj-45 (поставляется комплектно с оборудованием)
— — — — —	Цепь газовой сигнализации
G BTG	Газоанализатор
ША	Шкаф автоматизации
	Электромагнитный газовый клапан

ПРИМЕЧАНИЯ

1. УСД, газоанализатор, электромагнитный клапан учтены в разделе ГСВ;
2. ИБП учтен в разделе ЭС.

Согласовано

Взам. инв. №

Подпись и дата

Инв. № подл.

Изм.	Кол.уч	Лист	N°док.	Подпись	Дата
Разраб.		Калиев С.			07.24
Г И П		Есебаев Е.			
					07.24

КС/2023-01-АПиГС

Строительство водоочистного сооружения и внутрипоселкового водопровода в селе Сарга Бейнеуского района. Корректировка сметной документации

Автоматическая пожарная и газовая сигнализация

Стадия	Лист	Листов
РП	3	

Структурная схема газовой сигнализации

ТОО Проектно строительный Центр г. Жанаозен-2024 г

Копировал

Формат А2

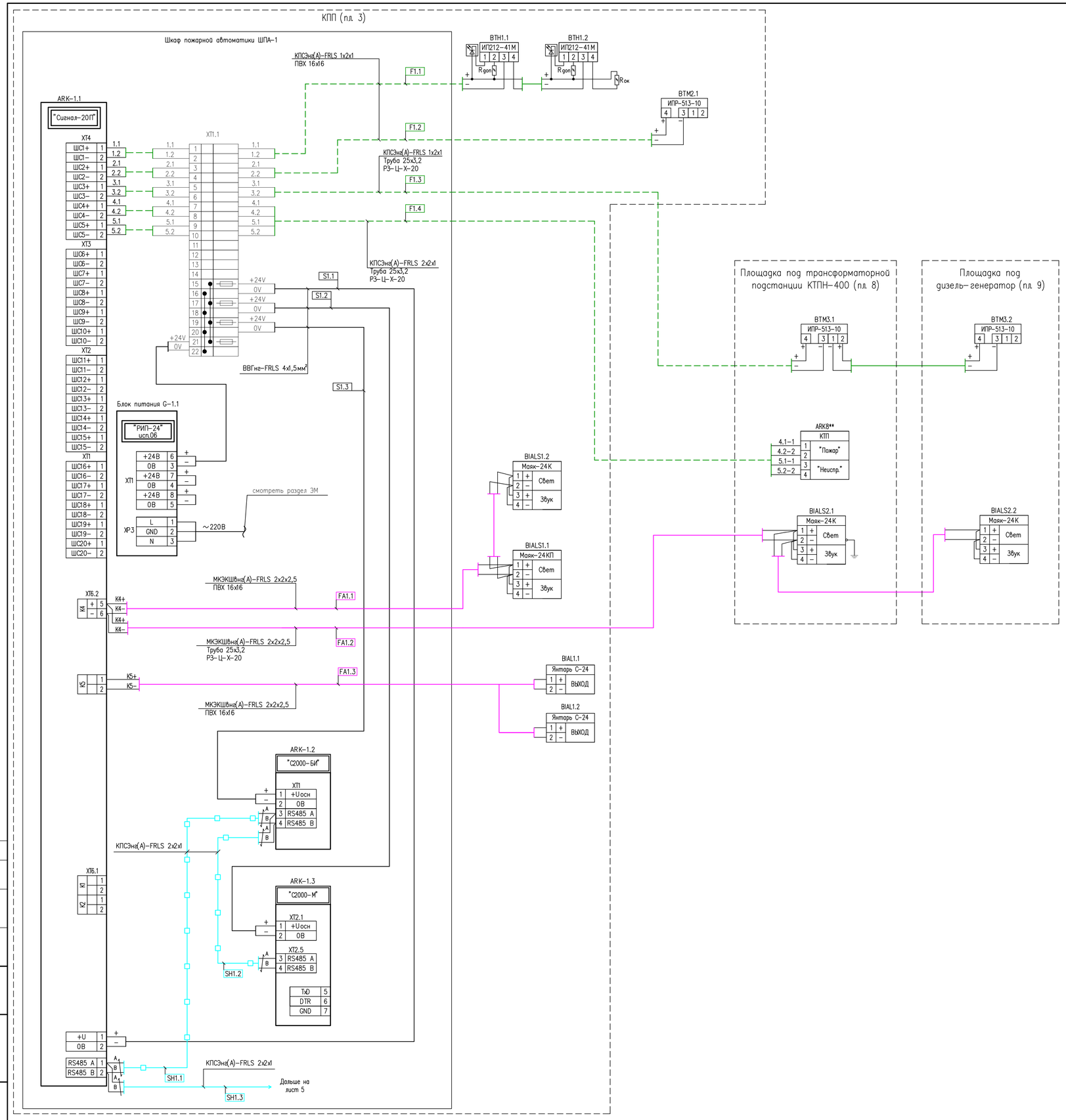

ПЕРЕЧЕНЬ ОБОРУДОВАНИЯ И МАТЕРИАЛОВ

Позиция	Наименование	Кол-во	Примечание
ARK-1.1	Прибор приемно-контрольный и управления охранно-пожарного		
	оборудования «Сигнал-20П»	1	Комплект
G-1.1	Резервированный источник питания «РИП-12 исп.01»	1	Комплект
ARK-1.2	Блок индикации С2000 – БИ	1	
ARK-1.3	Пульт контроля и управления охранно – пожарный С2000М	1	
ВТН	Извещатель пожарный дымовой ИП-212-41М	2	
ВТМ	Извещатель пожарный ручной ИПР-513-10	3	
BIALS	Светозвуковой оповещатель уличного исполнения, Маяк-24К	3	
BIALS	Светозвуковой оповещатель, Маяк-24КП	1	
BIAL	Табло "Выход"	2	
XT1.1	2-х проводная клеммная колодка с размыкателем и предохранителем	4	
XT1.1	Проходная клемма, 0,5-10 мм²	4	
XT1.1	Клемма 2-х проходная, 2,5мм²	14	

УСЛОВНЫЕ ОБОЗНАЧЕНИЯ

Обозначение	Наименование
	Кабель пожарной сигнализации
	Кабель управления исполнительными устройствами и оповещателями
	Линия питания 24VDC
	Линия интерфейса RS-485 Modbus

ПРИМЕЧАНИЯ

1. Монтаж защитного заземления выполнить согласно инструкции по монтажу заземления.
2. Подключение кабеля к приборам уточнить по документации завода – изготовителя.
3. Длины кабелей указаны в таблице соединений внешних проводок.
4. ** – Оборудование, поставляемое комплектно.

Изм.	Кол.уч.	Лист	№док.	Подпись	Дата
Разраб.		Калиев С.			07.24
Г И П		Есеевев Е.			
					07.24

КС/2023-01-АПиГС

Строительство водоочистного сооружения и внутрипоселкового водопровода в селе Сарга Бейнеуского района. Корректировка сметной документации

Автоматическая пожарная и газовая сигнализация

Стадия	Лист	Листов
РП	4	

ШПА-1. Схема соединений и подключений оборудования пожарной сигнализации

ТОО Проектно строительный Центр г. Жаноозен-2024 г

Согласовано

Взам. инв. №

Подпись и дата

Инв. № подл.

Копировал

Формат А1

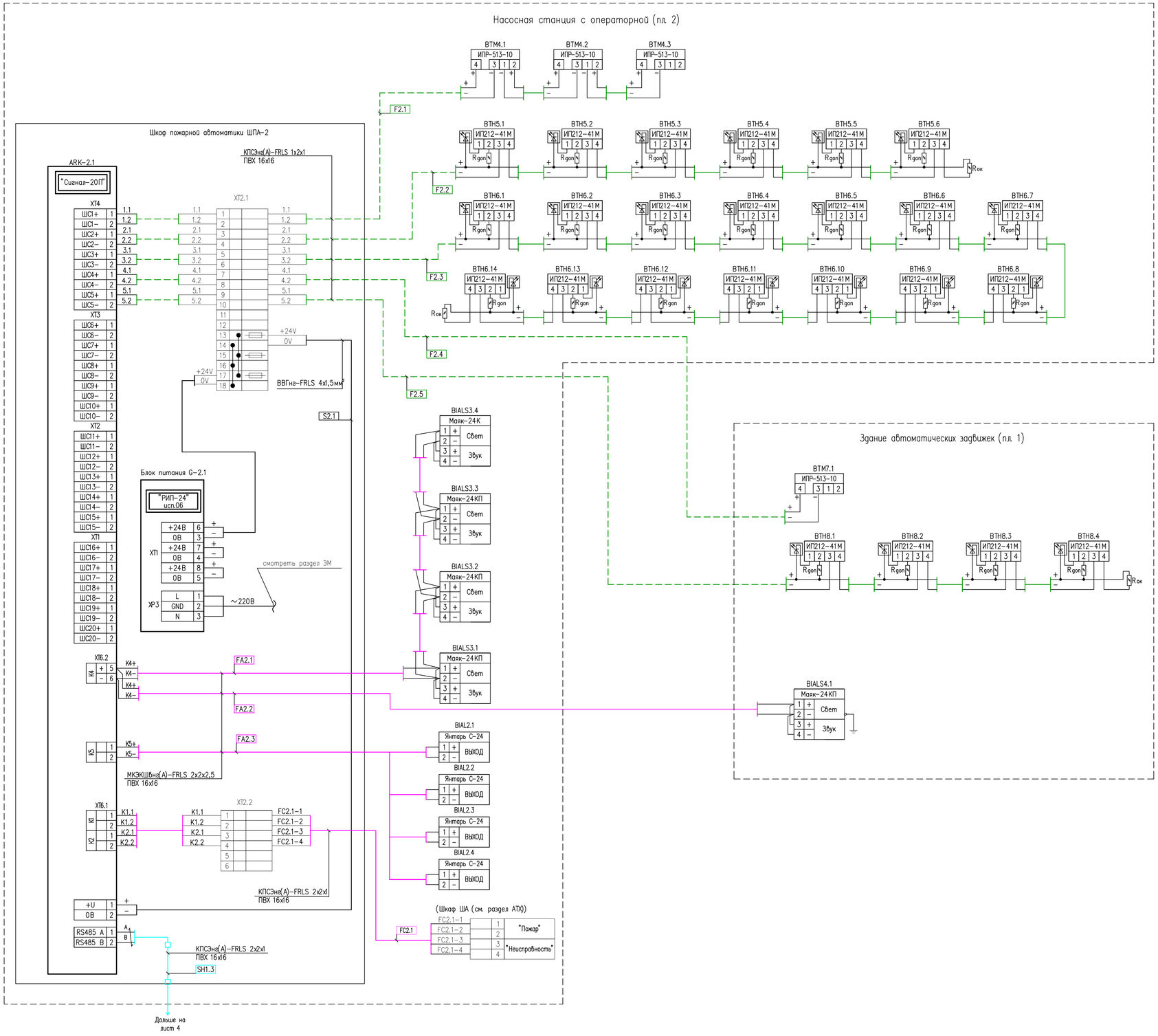

ПЕРЕЧЕНЬ ОБОРУДОВАНИЯ И МАТЕРИАЛОВ

Позиция	Наименование	Кол-во	Примечание
ARK-2.1	Прибор приемно-контрольный и управления охранно-пожарного		
	оборудования «Сигнал-20П»	1	Комплект
G-2.1	Резервированный источник питания «РИП-12 исп.01»	1	Комплект
ВТН	Извещатель пожарный дымовой ИП-212-41М	24	
ВТМ	Извещатель пожарный ручной ИПР-513-10	4	
BIALS	Светозвуковой оповещатель, Маяк-24КП	4	
BIALS	Светозвуковой оповещатель уличного исполнения, Маяк-24К	1	
BIAL	Табло "Выход"	4	
XT2.1	2-х проводная клеммная колодка с размыкателем и предохранителем	3	
XT2.1	Проходная клемма, 0,5-10 мм²	3	
XT2.1	Клемма 2-х проходная, 2,5мм²	12	

УСЛОВНЫЕ ОБОЗНАЧЕНИЯ

Обозначение	Наименование
— — — —	Кабель пожарной сигнализации
— — — —	Кабель управления исполнительными устройствами и оповещателями
————	Линия питания 24VDC
————	Линия интерфейса RS-485 Modbus

ПРИМЕЧАНИЯ

1. Монтаж защитного заземления выполнить согласно инструкции по монтажу заземления.
2. Подключение кабеля к приборам уточнить по документации завода – изготовителя.
3. Длины кабелей указаны в таблице соединений внешних проводок.

Согласовано

Взам. инв. №

Подпись и дата

Инв. № подл.

Изм.	Кол.уч.	Лист	№док.	Подпись	Дата
Разраб.		Калиев С.			07.24
Г И П		Есебаев Е.			
					07.24

КС/2023-01-АПиГС

Строительство водоочистного сооружения и внутрипоселкового водопровода в селе Сарга Бейнеуского района. Корректировка сметной документации

Автоматическая пожарная и газовая сигнализация

ШПА-2. Схема соединений и подключений оборудования пожарной сигнализации

Стадия	Лист	Листов
РП	5	

ТОО Проектно строительный Центр г. Жанаозен-2024 г

Копировал

Формат А1

Наименование параметра и место отбора импульса	Насосная станция с операторной (пл. 2)		
	Помещение электрокотельной		
	% НКПР Метан (CH4)		
	Электромагнитный газовый клапан	% НКПР Метан (CH4)	Устройство сигнальное дублирующее УСД
Позиция		BTG3.1	

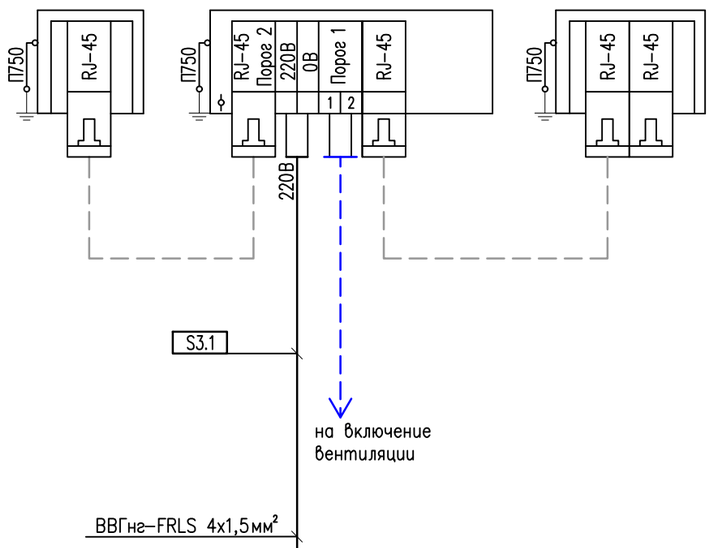

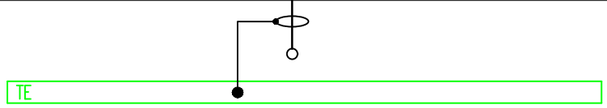

Насосная станция с операторной. Шкаф автоматизации (ША)*

Позиция	Наименование	Кол-во	Примечание
BTG3.1	Сигнализатор загазованности СИКЗ-Р-II	1	
S	Кабель ВВГнг-LS 4х2,5мм², ГОСТ 1508-78		
	Проводник заземляющий П-750 УХЛ3, ТУ36-1276-85		

УСЛОВНЫЕ ОБОЗНАЧЕНИЯ И ИЗОБРАЖЕНИЯ

Обозначение	Наименование
———	Цепи газовой сигнализации
– – – – –	Кабель Rj-45 (поставляется комплектно с оборудованием)
———	Линия питания 220 V
S3.1	Обозначение кабеля газовой сигнализации

ПРИМЕЧАНИЯ

1. Монтаж защитного заземления выполнить согласно инструкции по монтажу заземления.
2. Подключение кабеля к приборам уточнить по документации завода – изготовителя.
3. Длины кабелей указаны в таблице соединений внешних проводок.
4. * – смотреть раздел АТХ

Согласовано

Взам. инв. №

Подпись и дата

Инв. № подл.

Изм.	Кол.уч	Лист	№док.	Подпись	Дата
Разраб.		Калиев С.			07.24
Г И П		Есебаев Е.			
		.			
					07.24

КС/2023-01-АПиГС

Строительство водоочистного сооружения и внутрипоселкового водопровода в селе Сарга Бейнеуского района. Корректировка сметной документации

Автоматическая пожарная и газовая сигнализация

Стадия	Лист	Листов
РП	6	

Схема соединений внешних проводок системы газообнаружения

ТОО Проектно строительный Центр г. Жанаозен-2024 г

Копировал

Формат А3

ЭКСПЛИКАЦИЯ ПОМЕЩЕНИЙ

Номер по плану	Наименование	Площадь, м2	Примечание
1	Помещение охраны	14,21	
2	Проходная	6,53	

План КПП
М1:100

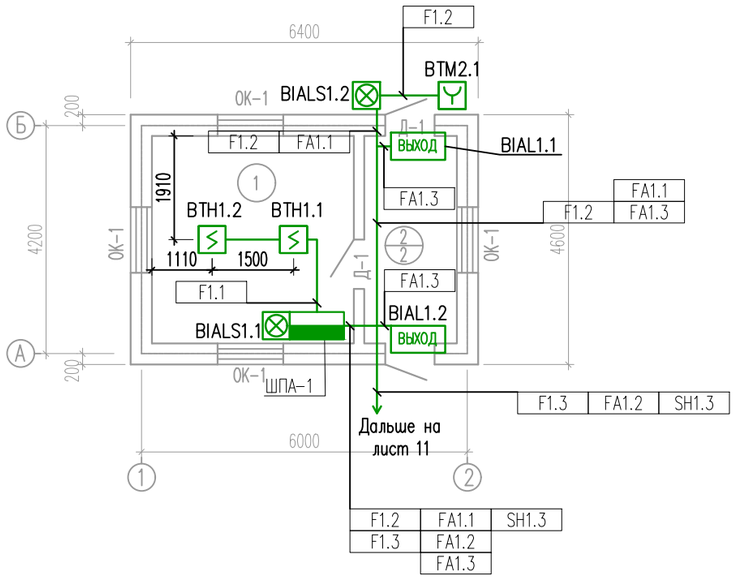

УСЛОВНЫЕ ОБОЗНАЧЕНИЯ

Обозначение	Наименование
ШПА	Шкаф пожарной автоматики
BTH	Извещатель пожарный дымовой
BTM	Извещатель пожарный ручной
BIALS	Оповещатель светозвуковой пожарной сигнализации
ВЫХОД	Оповещатель пожарный световой
	Шлейф пожарной сигнализации
F1	Обозначение кабеля пожарной сигнализации

ПРИМЕЧАНИЯ

1. Дымовые извещатели и кабельный канал крепить на потолке.
2. Позиция монтируемых приборов соответствует структурной схеме АПС, см. лист 2.
4. Ручные пожарные извещатели установить на стене, на высоте 1,5 м от уровня пола.
5. Световые и свето–звуковые оповещатели установить на стене, на высоте 2,5 метра от уровня пола.
6. Кабель АПС прокладывается в кабельном коробе.

Согласовано

Взам. инв. N°

Подпись и дата

Инв. N° подл.

Изм.	Кол.уч	Лист	N°док.	Подпись	Дата
Разраб.		Калиев С.			07.24
Г И П		Есебаев Е.			
		.			
					07.24

КС/2023–01–АПиГС

Строительство водоочистного сооружения и внутрипоселкового водопровода в селе Сарга Бейнеуского района. Корректировка сметной документации

Автоматическая пожарная и газовая сигнализация

Стадия	Лист	Листов
РП	7	

Контрольно–пропускной пункт. План расположения оборудования пожарной сигнализации

ТОО Проектно строительный Центр г. Жанаозен–2024 г

Копировал

Формат А3

План обвязки оборудования насосной станций с операторной
М 1:100

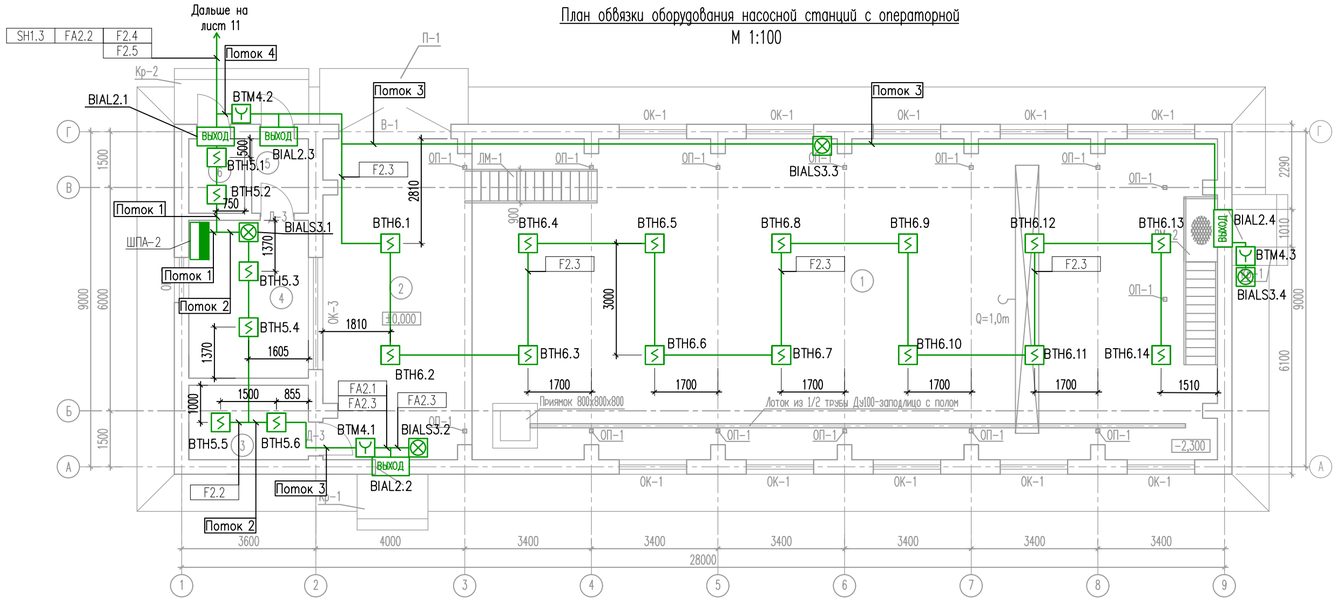

ЭКСПЛИКАЦИЯ ПОМЕЩЕНИЙ

Номер по плану	Наименование	Площадь, м2	Примечание
1	Насосная площадка	170,65	
2	Ремонтная площадка	33,89	
3	Помещение электрокотельной	6,42	
4	Операторная	13,61	
5	Тамбур	3,04	
6	Электрощитовая	3,00	
	Всего	230,61	

УСЛОВНЫЕ ОБОЗНАЧЕНИЯ

Обозначение	Наименование
ШПА	Шкаф пожарной автоматики
BTH	Извещатель пожарный дымовой
BTM	Извещатель пожарный ручной
BIALS	Оповещатель светозвуковой пожарной сигнализации
ВЫХОД	Оповещатель пожарный световой
	Шлейф пожарной сигнализации
F4	Обозначение кабеля пожарной сигнализации

Поток 1

F2.1	FA2.1	SH1.3
F2.2	FA2.2	
F2.3	FA2.3	
F2.4		
F2.5		

Поток 2

F2.1	FA2.1
F2.2	FA2.3

Поток 3

F2.1	FA2.1
	FA2.3

Поток 4

F2.1	FA2.1
F2.3	FA2.3

ПРИМЕЧАНИЯ

1. Дымовые извещатели и кабельный канал крепить на потолке.
2. Позиция монтируемых приборов соответствует структурной схеме АПС, см. лист 2.
3. Ручные пожарные извещатели установить на стене, на высоте 1,5 м от уровня пола.
4. Световые и свето-звуковые оповещатели установить на стене, на высоте 2,5 метра от уровня пола.
5. Кабель АПС прокладывается в кабельном коробе.

Согласовано

Взам. инв. №

Подпись и дата

Инв. № подл.

Изм.	Кол.уч	Лист	N°док.	Подпись	Дата
Разраб.		Калиев С.			07.24
Г И П		Есебаев Е.			
		.			
					07.24

КС/2023-01-АПиГС

Строительство водоочистного сооружения и внутрипоселкового водопровода в селе Сарга Бейнеуского района. Корректировка сметной документации

Автоматическая пожарная и газовая сигнализация

Стадия	Лист	Листов
РП	8	

Насосная станция с операторной. План расположения оборудования пожарной сигнализации

ТОО Проектно строительный Центр г. Жанаозен-2024 г

Копировал

Формат А4х3

План обвязки оборудования насосной станций с операторной
М 1:100

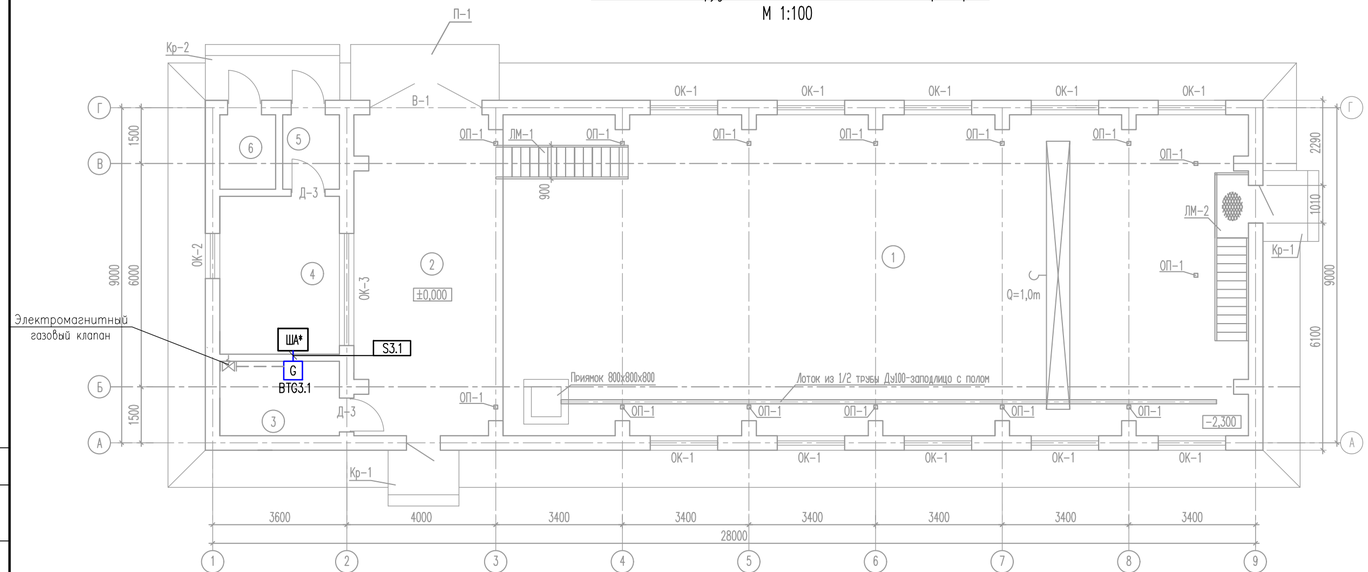

ЭКСПЛИКАЦИЯ ПОМЕЩЕНИЙ

Номер по плану	Наименование	Площадь, м2	Примечание
1	Насосная площадка	170,65	
2	Ремонтная площадка	33,89	
3	Помещение электрокотельной	6,42	
4	Операторная	13,61	
5	Тамбур	3,04	
6	Электрощитовая	3,00	
	Всего	230,61	

УСЛОВНЫЕ ОБОЗНАЧЕНИЯ

Обозначение	Наименование
ША*	Шкаф автоматизации (ША)*
———	Кабель газовой сигнализации
- - - - -	Кабель Rj-45 (поставляется комплектно с оборудованием)
G BTG	Газоанализатор
S3.1	Обозначение кабеля газовой сигнализации

ПРИМЕЧАНИЯ

1. Газоанализатор установить на стойку, на высоте 0,5 метра от уровня пола.
2. Позиция монтируемых приборов соответствует структурной схеме АГС, см. лист 3.
3. Кабели АГС прокладывается в кабельном коробе.

Согласовано

Взам. инв. №

Подпись и дата

Инв. № подл.

Изм.	Кол.уч	Лист	N°док.	Подпись	Дата
Разраб.		Калиев С.			07.24
Г И П		Есебаев Е.			
		.			
					07.24

КС/2023-01-АПиГС

Строительство водоочистного сооружения и внутрипоселкового водопровода в селе Сарга Бейнеуского района. Корректировка сметной документации

Автоматическая пожарная и газовая сигнализация

Стадия	Лист	Листов
РП	9	

Насосная станция с операторной. План расположения оборудования газовой сигнализации

ТОО Проектно строительный Центр г. Жанаозен-2024 г

Копировал

Формат А4х3

План на отм. 0,000

М 1:100

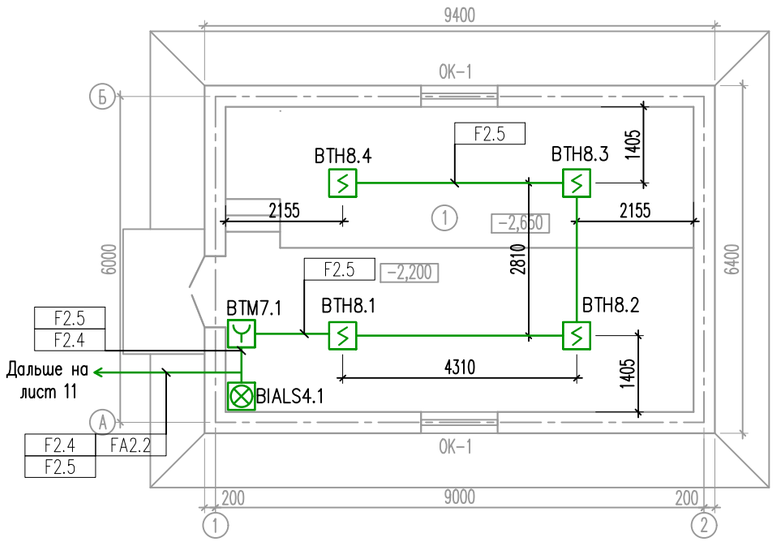

ЭКСПЛИКАЦИЯ ПОМЕЩЕНИЙ

Номер по плану	Наименование	Площадь, м2	Примечание
1	Помещение для насосов	48,44	

УСЛОВНЫЕ ОБОЗНАЧЕНИЯ

Обозначение	Наименование
XDF	Соединительная коробка
ВТН	Извещатель пожарный дымовой
ВТМ	Извещатель пожарный ручной
BIALS	Оповещатель светозвуковой пожарной сигнализации
	Шлейф пожарной сигнализации
F5.1	Обозначение кабеля пожарной сигнализации

ПРИМЕЧАНИЯ

1. Дымовые извещатели и кабельный канал крепить на потолке.
2. Позиция монтируемых приборов соответствует структурной схеме АПС, см. лист 2.
3. Ручной пожарный извещатель установить на стене, на высоте 1,5 м от уровня пола.
4. Свето-звуковой оповещатель установить на стене, на высоте 2,5 метра от уровня пола.
5. Кабель АПС прокладывается в кабельном коробе.

Согласовано

Взам. инв. №

Подпись и дата

Инв. № подл.

Изм.	Кол.уч	Лист	N°док.	Подпись	Дата
Разраб.		Калиев С.			07.24
Г И П		Есебаев Е.			
		.			
					07.24

КС/2023-01-АПиГС

Строительство водоочистного сооружения и внутрипоселкового водопровода в селе Сарга Бейнеуского района. Корректировка сметной документации

Автоматическая пожарная и газовая сигнализация

Стадия	Лист	Листов
РП	10	

Здание автоматических задвижек. План расположения оборудования пожарной сигнализации

ТОО Проектно строительный Центр г. Жанаозен-2024 г

Копировал

Формат А3

План сетей
М 1:200

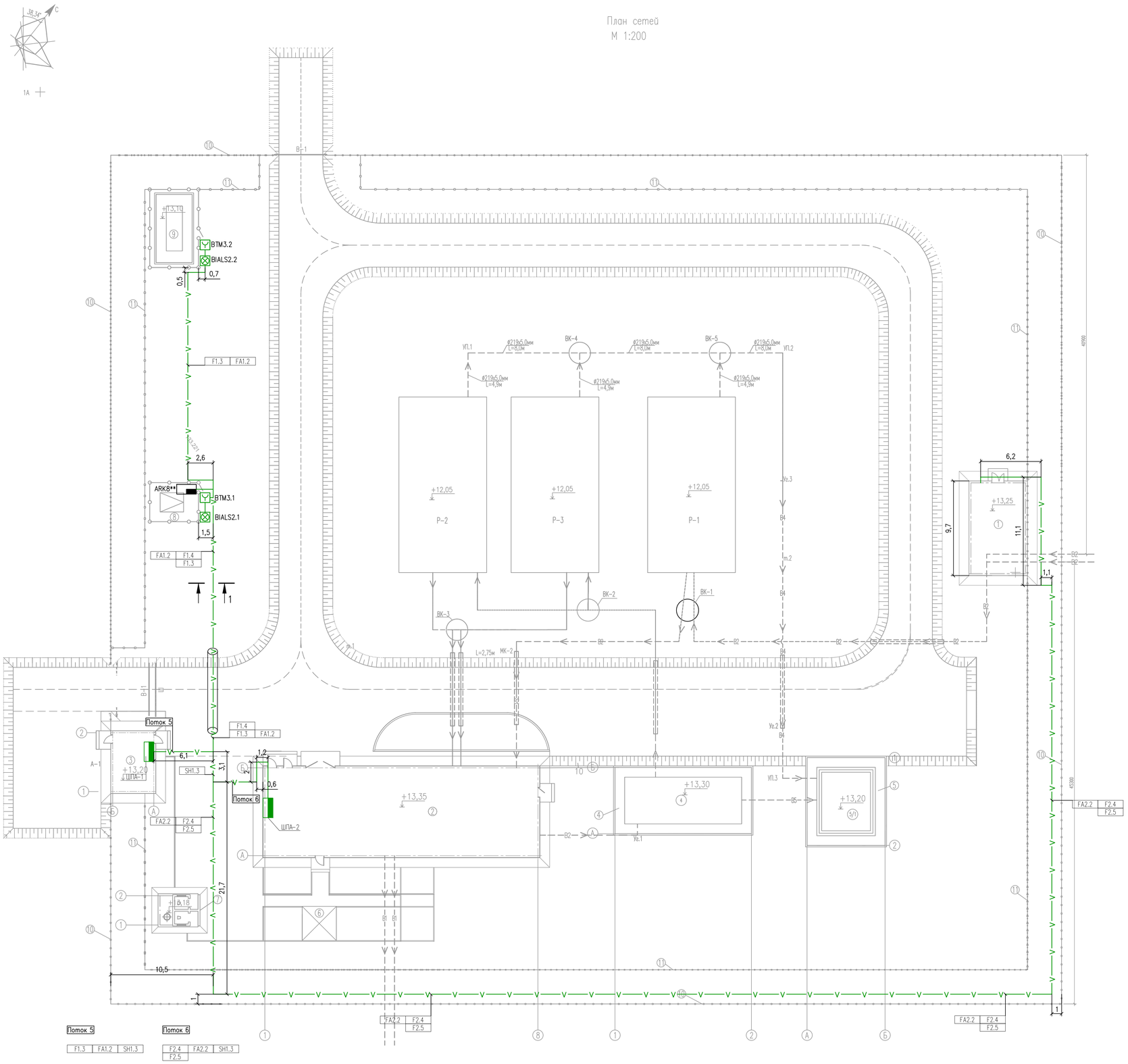

Экспликация зданий и сооружений

Номер на плане	Наименование	Координаты квадрата сетки
	Проектируемые объекты	
Р-1	Резервуар для исходной воды Р-1 V=500м3 (1шт)	0А+50; 0Б+50.
Р-2	Резервуар для чистой воды Р-2 V=500м3 (1шт)	0А+50; 0Б.
Р-3	Резервуар для чистой воды Р-2 V=500м3 (1шт)	0А+50; 0Б.
1	Здание автоматических задвижек	0А+50; 1Б.
2	Насосная станция с операторной	0А; 0Б.
3	Контрольно-пропускной пункт	0А; 0Б.
4	Площадка Установки ультрафильтрации "Кристалл 20.0 УФ"	0А; 0Б+50.
	блочно-модульного контейнерного типа	
5	Подземная железобетонная емкость V=60м3 для отстаивания промывной воды	0А; 0Б+50.
6	Беседка (1шт)	0А; 0Б.
7	Дворовая уборная на 2 очко	0А; 0Б.
8	Площадка под трансформаторной подстанции КТПН-400	0А+50; 0Б.
9	Площадка под дизель-генератор	0А+50; 0Б.
10	Забор из камня ракушечника (h=2,5м)	
11	Ограждение из колючей проволки (h=1,2м)	
-А-	Проезжая автодорога с асфальтобетонным покрытием	
А-1	Площадка с асфальтобетонным покрытием	

УСЛОВНЫЕ ОБОЗНАЧЕНИЯ

Обозначение	Наименование
ARK	Прибор приемно-контрольный охранно-пожарный Сигнал-20П
ШПА	Шкаф пожарной автоматики
ВТМ	Извещатель пожарный ручной
BIALS	Оповещатель светозвуковой пожарной сигнализации
—V——V—	Кабель пожарный, прокладываемый в земле в траншее
—0,V——V,0—	Кабель пожарный, прокладываемый в земле в траншее в защитной трубе
F2.4	Обозначение кабеля пожарной сигнализации

РАЗРЕЗ 1-1
Траншея тип Т-2

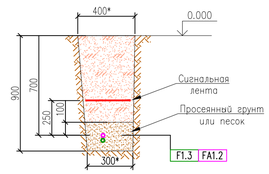

ПРИМЕЧАНИЯ

1. Позиция монтируемых приборов соответствует структурной схеме АПС, см. лист 2.
2. Подвод кабеля к оборудованию выполнить в защитной трубе. Кабель защитить на высоту не менее 0,20м от оборудования АПС. Произвести заземление конструкции.
3. Подземная часть кабелей АПС прокладывается по площадке в защитной трубе, в траншее на глубине 0,7м, с устройством постели из местного грунта, очищенного от камней и мусора. При подземной прокладке выше кабелей на 250мм проложить сигнальную ленту.
4. Кабели АПС проложить по дну траншеи на расстоянии не менее 0,5м от силовых кабелей. При пересечении с инженерными коммуникациями прокладку производить в стальной защитной трубе.
5. В местах выхода кабеля из защитной трубы к оборудованию отверстия запенить и обжать термоусадкой ТУТ вместе с металлорукавом и кабельным фитингом.
6. Прокладку КЛ АПС осуществляется совместно с КЛ автоматизации.
7. ** – Оборудование, поставляемое комплектно.

Согласовано

Взам. инв. №

Подпись и дата

Инв. № подл.

Изм.	Кол.уч.	Лист	N*док.	Подпись	Дата
Разраб.		Калиев С.			07.24
Г И П		Есеубаев Е.			07.24

КС/2023-01-АПиГС

Строительство водоочистного сооружения и внутрипоселкового водопровода в селе Сарга Бейнеуского района. Корректировка сметной документации

Автоматическая пожарная и газовая сигнализация

Стадия	Лист	Листов
РП	11	

План расположения оборудования кабельных проводок

ТОО Проектно строительный Центр г. Жанаозен-2024 г.

Копировал

Формат А1

Номер кабеля, жгута, трубы	Направление		Направление по чертежам расположения	Кабель, провод			Труба		Измери-тельная цепь	Чертеж установки
	откуда	куда		Марка, число жил, сечение	Длина, м		Марка, диаметр	Длина, м		
					проек-тируе-мая	факти-ческая				
Система пожарной сигнализации										
F1.1	Дымовой извещатель	Прибор приемно-контрольный	Контрольно-пропускной пункт. План расположения оборудования	КПСЭнг(А)-FRLS 1х2х1,0	10		ПВХ 16х16	4		
	ВТН1.1, ВТН1.2	пожарный (ППКП) ARK-1.1	кабельных проводок (лист 5)							
F1.2	Ручной извещатель	Прибор приемно-контрольный	Контрольно-пропускной пункт. План расположения оборудования	КПСЭнг(А)-FRLS 1х2х1,0	15		ПВХ 16х16	7		
	ВТМ2.1	пожарный (ППКП) ARK-1.1	кабельных проводок (лист 5)							
F1.3	Ручной извещатель	Прибор приемно-контрольный	План расположения оборудования	КПСЭнг(А)-FRLS 1х2х1,0	150		Труба 25х3,2	8		В траншее
	ВТМ3.1, ВТМ3.2	пожарный (ППКП) ARK-1.1	кабельных проводок (лист 8)				РЗ-Ц-Х-20	4		
F1.4	Прибор приемно-контрольный	Прибор приемно-контрольный	План расположения оборудования	КПСЭнг(А)-FRLS 2х2х1	70		Труба 25х3,2	8		В траншее
	пожарный (ППКП) ARK8**	пожарный (ППКП) ARK-1.1	кабельных проводок (лист 8)				РЗ-Ц-Х-20	4		
F2.1	Ручной извещатель	Прибор приемно-контрольный	Насосная станция с операторной. План расположения оборудования	КПСЭнг(А)-FRLS 1х2х1,0	100		ПВХ 16х16	50		
	ВТМ4.1...ВТМ4.3	пожарный (ППКП) ARK-2.1	кабельных проводок (лист 6)							
F2.2	Дымовой извещатель	Прибор приемно-контрольный	Насосная станция с операторной. План расположения оборудования	КПСЭнг(А)-FRLS 1х2х1,0	25		ПВХ 16х16	10		
	ВТН5.1...ВТН5.6	пожарный (ППКП) ARK-2.1	кабельных проводок (лист 6)							
F2.3	Дымовой извещатель	Прибор приемно-контрольный	Насосная станция с операторной. План расположения оборудования	КПСЭнг(А)-FRLS 1х2х1,0	120		ПВХ 16х16	60		
	ВТН6.1...ВТН6.14	пожарный (ППКП) ARK-2.1	кабельных проводок (лист 6)							
F2.4	Ручной извещатель	Прибор приемно-контрольный	Узел учета воды. План расположения оборудования	КПСЭнг(А)-FRLS 1х2х1,0	400		ПВХ 16х16	10		
	ВТМ7.1	пожарный (ППКП) ARK-2.1	кабельных проводок (лист 7)							
F2.5	Дымовой извещатель	Прибор приемно-контрольный	Узел учета воды. План расположения оборудования	КПСЭнг(А)-FRLS 1х2х1,0	420		ПВХ 16х16	20		
	ВТН8.1...ВТН8.4	пожарный (ППКП) ARK-2.1	кабельных проводок (лист 7)							
FA1.1	Свето-звуковой оповещатель	Прибор приемно-контрольный	Контрольно-пропускной пункт. План расположения оборудования	МКЭКШвнг(А)-FRLS 2х2х2,5	15		ПВХ 16х16	8		
	BIALS1.1, BIALS1.2	пожарный (ППКП) ARK-1.1	кабельных проводок (лист 5)							
FA1.2	Свето-звуковой оповещатель	Прибор приемно-контрольный	План расположения оборудования	МКЭКШвнг(А)-FRLS 2х2х2,5	150		Труба 25х3,2	8		В траншее
	BIALS2.1, BIALS2.2	пожарный (ППКП) ARK-1.1	кабельных проводок (лист 8)				РЗ-Ц-Х-20	4		

ПРИМЕЧАНИЯ

1. Монтаж защитного заземления выполнить согласно инструкции по монтажу заземления.
2. Подключение кабеля к прибором уточнить по документации завода-изготовителя.
3. Длины кабелей даны с учетом 10% надбавки на изгибы, повороты и отходы.
4. Указанные длины кабелей не являются основанием для нарезки. Кабели отрезать по фактически промеренной трассе.
5. * – смотреть раздел АТХ
6. ** – Оборудование, поставляемое комплектно.

Согласовано

Взам. инв. N°

Подпись и дата

Инв. N° подл.

Изм.	Кол.уч.	Лист	N°док.	Подпись	Дата
Разраб.		Калиев С.			07.24
Г И П		Есебаев Е.			
		.			
					07.24

КС/2023-01-АПиГС

Строительство водоочистного сооружения и внутрипоселкового водопровода в селе Сарга Бейнеуского района. Корректировка сметной документации

Автоматическая пожарная и газовая сигнализация

Стадия	Лист	Листов
РП	12.1	3

Таблица соединений внешних проводок

ТОО Проектно строительный Центр г. Жанаозен-2024 г

Копировал

Формат А3

Номер кабеля, жгута, трубы	Направление		Направление по чертежам расположения	Кабель, провод			Труба		Измери-тельная цепь	Чертеж установки
	откуда	куда		Марка, число жил, сечение	Длина, м		Марка, диаметр	Длина, м		
					проек-тируе-мая	факти-ческая				
FA1.3	Световой оповещатель	Прибор приемно-контрольный	Контрольно-пропускной пункт. План расположения оборудования	МКЭКШвнг(А)-FRLS 2х2х2,5	15		ПВХ 16х16	8		
	"Шыгу-Выход" BIAL1.1, BIAL1.2	пожарный (ППКП) ARK-1.1	кабельных проводок (лист 5)							
FA2.1	Свето-звуковой оповещатель	Прибор приемно-контрольный	Насосная станция с операторной. План расположения оборудования	МКЭКШвнг(А)-FRLS 2х2х2,5	200		ПВХ 16х16	60		
	BIALS3.1...BIALS3.4	пожарный (ППКП) ARK-2.1	кабельных проводок (лист 6)							
FA2.2	Свето-звуковой оповещатель	Прибор приемно-контрольный	Узел учета воды. План расположения оборудования	МКЭКШвнг(А)-FRLS 2х2х2,5	400		ПВХ 16х16	10		
	BIALS4.1	пожарный (ППКП) ARK-2.1	кабельных проводок (лист 7)							
FA2.3	Световой оповещатель	Прибор приемно-контрольный	Насосная станция с операторной. План расположения оборудования	МКЭКШвнг(А)-FRLS 2х2х2,5	200		ПВХ 16х16	60		
	"Шыгу-Выход" BIAL2.1...BIAL2.4	пожарный (ППКП) ARK-2.1	кабельных проводок (лист 6)							
S1.1	Прибор приемно-контрольный	Клемма ХТ1.1	ШПА-1. Схема соединений и подключений оборудования	ВВГнг-FRLS 4х1,5	5					
	пожарный (ППКП) ARK-1.1	(Шкаф ШПА-1)	пожарной сигнализации (лист 3)							
S1.2	Блок индикации С2000-БИ	Клемма ХТ1.1	ШПА-1. Схема соединений и подключений оборудования	ВВГнг-FRLS 4х1,5	5					
	ARK-1.2	(Шкаф ШПА-1)	пожарной сигнализации (лист 3)							
S1.3	Пульт контроля и управления	Клемма ХТ1.1	ШПА-1. Схема соединений и подключений оборудования	ВВГнг-FRLS 4х1,5	5					
	С2000М ARK-1.3	(Шкаф ШПА-1)	пожарной сигнализации (лист 3)							
S2.1	Прибор приемно-контрольный	Клемма ХТ1.1	ШПА-2. Схема соединений и подключений оборудования	ВВГнг-FRLS 4х1,5	5					
	пожарный (ППКП) ARK-2.1	(Шкаф ШПА-2)	пожарной сигнализации (лист 4)							
SH1.1	Блок индикации С2000-БИ	Прибор приемно-контрольный	ШПА. Схема соединений и подключений оборудования	КПСЭнг(А)-FRLS 2х2х1	5					
	ARK-1.2	пожарный (ППКП) ARK-1.1	пожарной сигнализации (лист 3)							
SH1.2	Пульт контроля и управления	Блок индикации С2000-БИ	ШПА. Схема соединений и подключений оборудования	КПСЭнг(А)-FRLS 2х2х1	5					
	С2000М ARK-1.3	ARK-1.2	пожарной сигнализации (лист 3)							
SH1.3	Прибор приемно-контрольный	Прибор приемно-контрольный	План расположения оборудования	КПСЭнг(А)-FRLS 2х2х1	35		ПВХ 16х16	10		В траншее
	пожарный (ППКП) ARK-1.1	пожарный (ППКП) ARK-2.1	кабельных проводок (лист 8)							
FC2.1	Шкаф ША Сигнал	Прибор приемно-контрольный	ШПА-2. Схема соединений и подключений оборудования	КПСЭнг(А)-FRLS 2х2х1	10		ПВХ 16х16	5		
	"Пожар" и "Неисправность"	пожарный (ППКП) ARK-2.1	пожарной сигнализации (лист 4)							

Взам. инв. N

Подп. и дата

Инв. N подл.

Номер кабеля, жгута, трубы	Направление		Направление по чертежам расположения	Кабель, провод			Труба		Измери-тельная цепь	Чертеж установки
	откуда	куда		Марка, число жил, сечение	Длина, м		Марка, диаметр	Длина, м		
					проек-тируе-мая	факти-ческая				
Система газовой сигнализации										
S3.1	Газоанализатор	Шкаф автоматизации	Схема соединений внешних проводок системы	ВВГнг-FRLS 4x1,5	10		ПВХ 16x16	5		
	BTG3.1	(ША)*	газообнаружения (лист 6)							

Взам. инв. N

Подп. и дата

Инв. N подл.

Изм.	Кол.	Лист	N док	Подпись	Дата

КС/2023-01-АПиГС

Лист 12.3

Формат А3

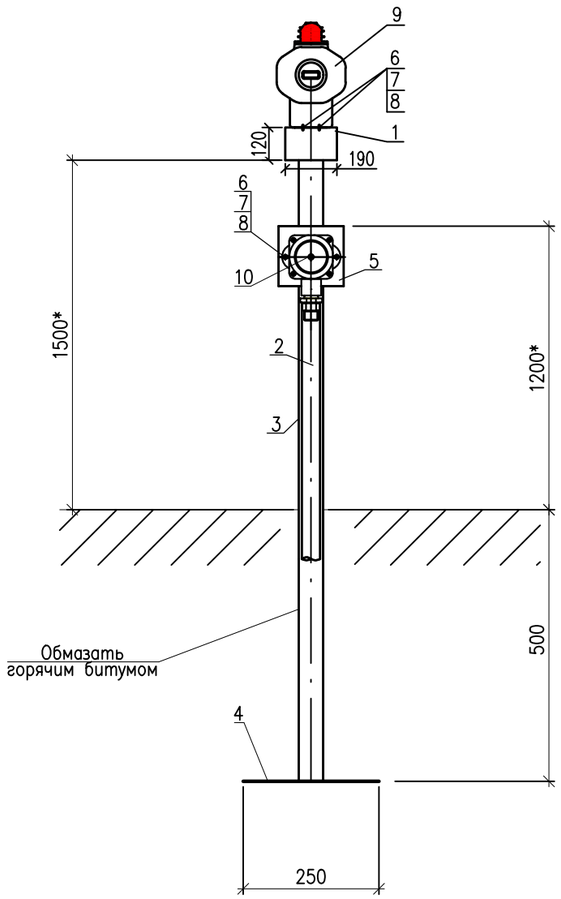

Спецификация к Опоре.Тип 3.

Поз.	Обозначение	Наименование	Кол.	Масса ед., кг	Приме-чание
		Опора Тип 3.			
1	ГОСТ 8510-86	Уголок неравнополочный 12,5/8 125х80х8	0,7м	вес 1шт. 4,69кг	
2	ГОСТ 3262-75*	Труба стальная	0,6м.	2,32	
		водогазопроводная			
3	ГОСТ 8509-93	Сталь угловая 45х45х4	1,5м	4,095	
4	Б-ПН-2 ГОСТ 19903-2015 / 3-IV-Ст3 ГОСТ 14637-89	Лист 250х250мм	1	1,6	
5	Б-ПН-2 ГОСТ 19903-2015 / 3-IV-Ст3 ГОСТ 14637-89	Лист 120х110мм	1		
		Стандартные изделия			
6	ГОСТ 7798-70	Болт М8х1,5, L=8мм	6		
7	ГОСТ ISO 4032-2014	Гайка М8,5	6		
8	ГОСТ 11371-78	Шайба 8	6		
		Приборы			
9		Оповещатель светозвуковой	1		
10		Извещатель ручной	1		

ПРИМЕЧАНИЯ

1. * Размеры для справок.
2. Подземную часть стойки обмазать горячим битумом, в 2 слоя.
3. Сварные швы по ГОСТ16037-80.
4. Спецификация дана на одну стойку.
5. Монтаж прибора производить согласно технической документации на прибор.
6. При засыпке утрамбовать грунт.

Согласовано

Взам. инв. №

Подпись и дата

Инв. № подл.

Изм.	Кол.уч	Лист	N°док.	Подпись	Дата
Разраб.		Калиев С.			07.24
Г И П		Есебаев Е.			
		.			
					07.24

КС/2023-01-АПиГС

Строительство водоочистного сооружения и внутрипоселкового водопровода в селе Сарга Бейнеуского района. Корректировка сметной документации

Автоматическая пожарная и газовая сигнализация

Стадия	Лист	Листов
РП	13	

Стойка для установки светозвукового оповещателя и ручного извещателя. Установочный чертеж

ТОО Проектно строительный Центр г. Жанаозен-2024 г

Копировал

Формат А3

М1:5

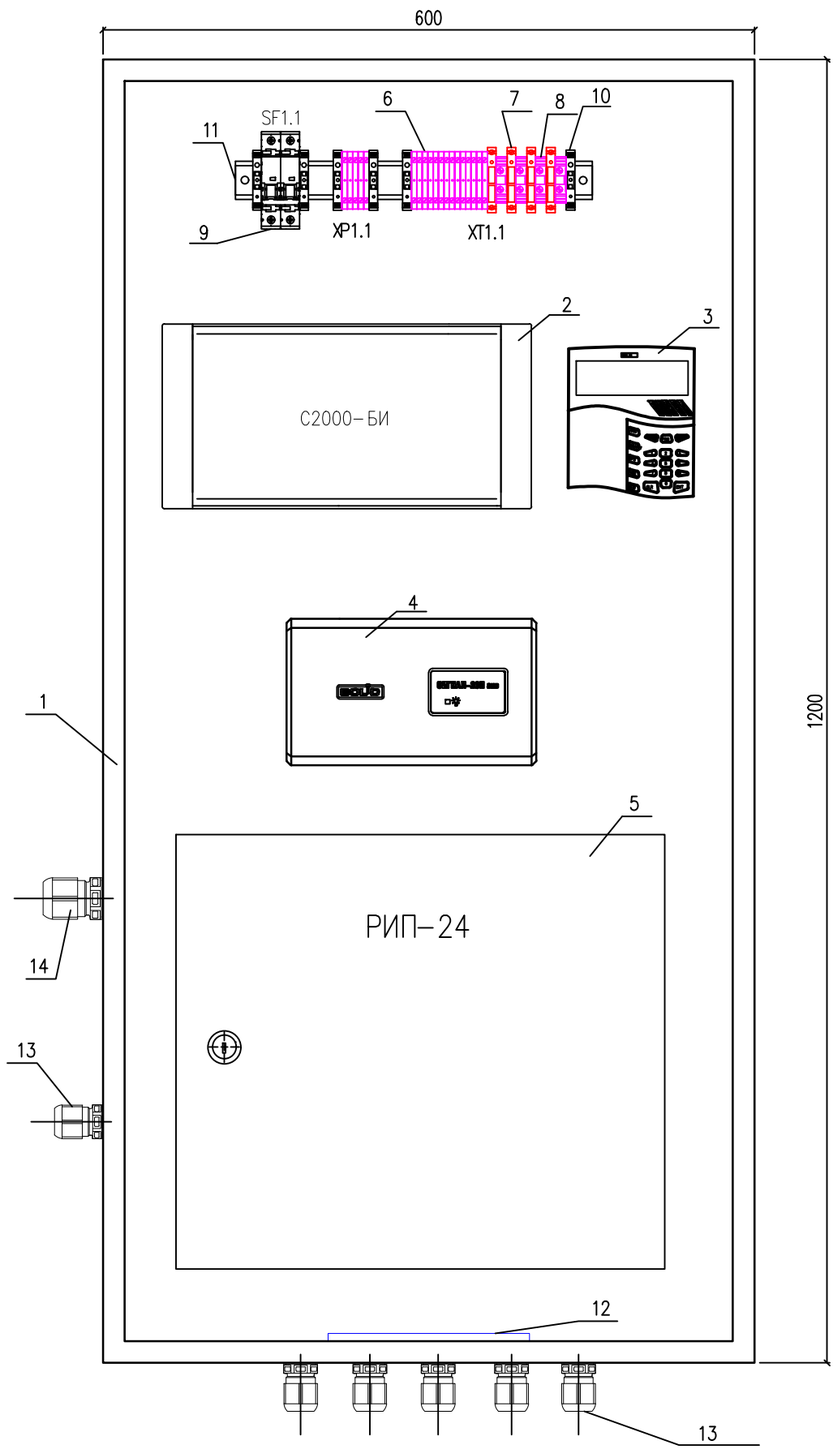

Позиция	Обозначение	Наименование	Кол-во	Примечание
1		Навесной шкаф ST, 1200x600x300 мм, IP66,	1	шт.
		(R5ST1263), в комплекте с монтажной панелью		
2	ARK1.2	Блок индикации С2000-БИ	1	шт.
3	ARK1.3	Пульт контроля и управления охранно-пожарный С2000М	1	шт.
4	ARK1.1	Блок приемно-контрольный охранно-пожарный Сигнал-20П	1	шт.
5	G1.1	Резервированный источник питания РИП-24	1	шт.
		исп.06 (РИП-24-4/40М3-Р)		
6	XP1.1, XT1.1	2-проводная проходная клемма, 2,5 мм².	19	шт.
		Артикул: 2002-1201		
7	XT1.1	Клемма с держателем предохранителя 5x20 мм,	4	шт.
		индикатор 12-30 В. Артикул: 2002-1611/1000-541		
8	XT1.1	Проходная клемма, 0,5-10 мм², UK 10 N,	4	шт.
		Phoenix Contact		
9	SF1.1	5SY6 210-7, In=10A, тип расц. - С	1	шт.
10		Фиксатор торцевой ВАМ2 темно-серый (6351R1600)	6	шт.
11		Несущие шины TS 35/7,5: 2313.750	1	шт.
12		Шина заземления, 4825, Legrand	1	шт.
13		Кабельный ввод, 10-14 мм, латунь,	6	шт.
		ВК-Л-ВЭЛ 3М-М25-Exe, ВЭЛАН		
14		Кабельный ввод, 18-25 мм, латунь,	1	шт.
		ВК-Л-ВЭЛ 3М-М40-Exe, ВЭЛАН		

Согласовано

Взам. инв. №

Подпись и дата

Инв. № подл.

Изм.	Кол.уч.	Лист	№док.	Подпись	Дата
Разраб.		Калиев С.			07.24
Г И П		Есебаев Е.			
		.			
					07.24

КС/2023-01-АПиГС.Н1

Строительство водоочистного сооружения и внутрипоселкового водопровода в селе Сарга Бейнеуского района. Корректировка сметной документации

Автоматическая пожарная и газовая сигнализация

Стадия	Лист	Листов
РП		1

Шкаф пожарной автоматики ШПА-1. Внешний вид

ТОО Проектно строительный Центр г. Жанаозен-2024 г

Копировал

Формат А3

M1:5

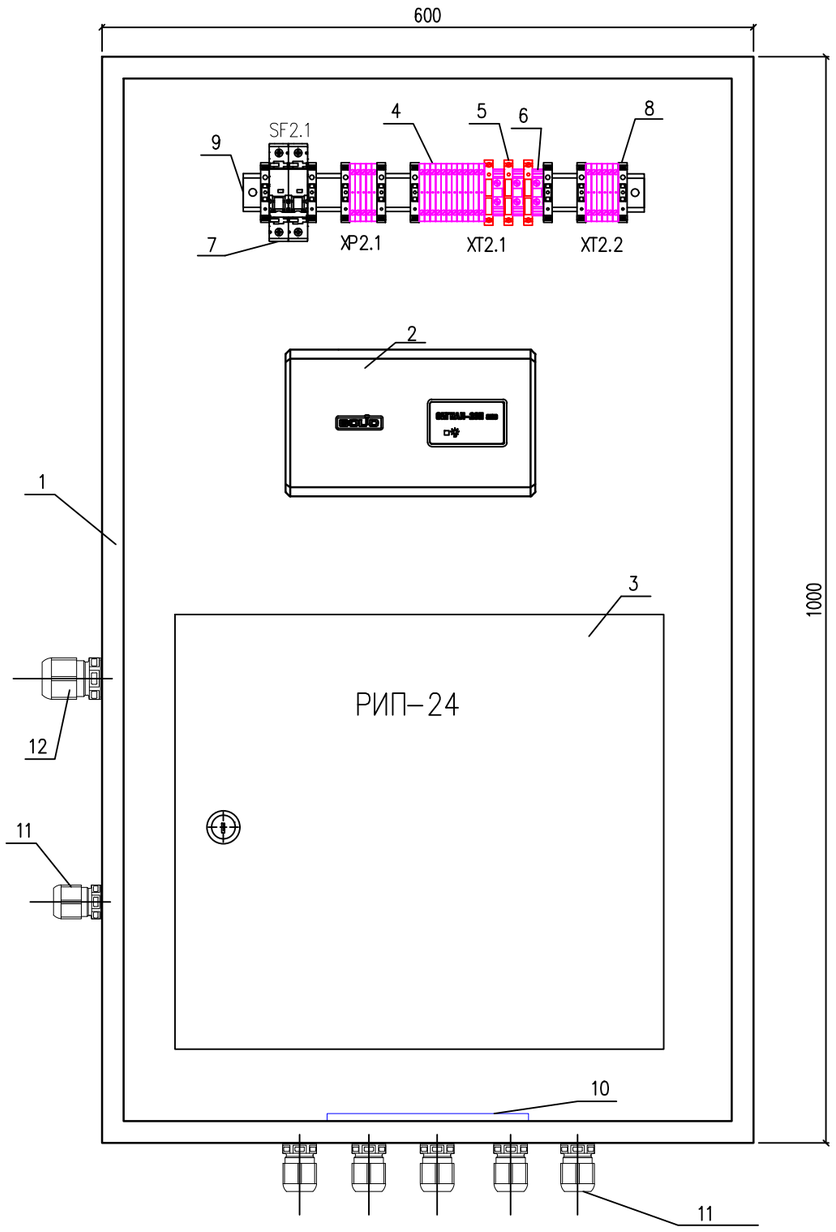

Позиция	Обозначение	Наименование	Кол-во	Примечание
1		Навесной шкаф ST, 1000x600x300 мм, IP66,	1	шт.
		(R5ST1063), в комплекте с монтажной панелью		
2	ARK2.1	Блок приемно-контрольный охранно-пожарный Сигнал-20П	1	шт.
3	G2.1	Резервированный источник питания РИП-24	1	шт.
		исп.06 (РИП-24-4/40М3-Р)		
4	XP2.1, XT2.1, XT2.2	2-проводная проходная клемма, 2,5 мм².	23	шт.
		Артикул: 2002-1201		
5	XT2.1	Клемма с держателем предохранителя 5x20 мм,	3	шт.
		индикатор 12-30 В. Артикул: 2002-1611/1000-541		
6	XT2.1	Проходная клемма, 0,5-10 мм², UK 10 N,	3	шт.
		Phoenix Contact		
7	SF2.1	5SY6 210-7, In=10A, тип расц. - С	1	шт.
8		Фиксатор торцевой BAM2 темно-серый (6351R1600)	8	шт.
9		Несущие шины TS 35/7,5: 2313.750	1	шт.
10		Шина заземления, 4825, Legrand	1	шт.
11		Кабельный ввод, 10-14 мм, латунь,	6	шт.
		ВК-Л-ВЭЛ 3М-М25-Exe, ВЭЛАН		
12		Кабельный ввод, 18-25 мм, латунь,	1	шт.
		ВК-Л-ВЭЛ 3М-М40-Exe, ВЭЛАН		

Согласовано

Взам. инв. №

Подпись и дата

Инв. № подл.

Изм.	Кол.уч	Лист	№док.	Подпись	Дата
Разраб.		Калиев С.			07.24
Г И П		Есебаев Е.			
		.			
					07.24

КС/2023-01-АПиГС.Н2

Строительство водоочистного сооружения и внутрипоселкового водопровода в селе Сарга Бейнеуского района. Корректировка сметной документации

Автоматическая пожарная и газовая сигнализация

Стадия	Лист	Листов
РП		1

Шкаф пожарной автоматики ШПА-2. Внешний вид

ТОО Проектно строительный Центр г. Жанаозен-2024 г

Копировал

Формат А3