ТОО "ASSER PARTNER"
Лицензия №21016517 от 26.04.2021г

Рабочий проект

18724796 - ТС, КЖ

Строительство инженерных сетей кирпичного 9 этажного 6 секционного жилого дома № 29 в мкр. № 4 жилого массива "Нур-Актобе". Блоки А, Б, В, Г, Д, Е.

Кирпичный 9-этажный 6 секционный жилой дом № 29
в микрорайоне № 4 жилого массива "Нур-Актобе".
(инженерные сети)

Альбом 0. 1. 1.
Тепловые сети. Конструкции железобетонные.

г. Актобе 2024 г.

ТОО "ASSER PARTNER"

Лицензия №21016517 от 26.04.2021г

РАБОЧИЙ ПРОЕКТ

18724796

Строительство инженерных сетей кирпичного 9 этажного 6 секционного жилого дома № 29 в мкр. № 4 жилого массива "Нур-Актобе". Блоки А, Б, В, Г, Д, Е.

АЛЬБОМ 0.1.1

Тепловые сети. Конструкции ж.б.

Состав проекта :

Альбом 0.1	Наружные тепловые сети.
Альбом 0.1.1	Тепловые сети. Конструкции ж.б.
Альбом 0.2	Газовые сети наружные.
Альбом 0.2.1	ГСН. Электрохимзащита
Альбом 0.2.2	ГСН. Молниезащита ГРПШ.
Альбом 0.3	Наружные сети водопровода и канализации.
Альбом 0.4	Сети электроснабжения 10 и 0,4 КВ
Альбом 0.4.1	Электрические чертежи подстанции
Альбом 0.5	ЭС. Конструктивные решения
Альбом 0.5.1	ЭС. КР. Изделия.

Директор Жилибаева М.А

Главный инженер проекта Шуиншалин Е.У

г.Актобе 2024 г

Взам. инв. N

Подпись и дата

Инв. N подл.

ВЕДОМОСТЬ ЧЕРТЕЖЕЙ ОСНОВНОГО КОМПЛЕКТА

Лист	Наименование	Примечание
	Чертежи комплекта "КЖ"	
1	Общие данные	
2	Сечение 1-1, 2-2. Гидроизоляция канала. Спецификация	
3	Тепловая камера ТК-1	
4	Тепловая камера ТК-2	
5	Тепловая камера ТК-3	
6	Тепловая камера ТКК-1	
7	Дренажный колодец	

Характеристика площадки стоительства.

Строительство по данным чертежам предусматривается в районе со следующими характеристиками:
- климатический подрайон строительства - IIIВ;
- нормативное ветровое давление - 0,56кПа (56 кгс/м²);;
- расчетное значение веса снегового покрова на 1м² горизонтальной поверхности земли - 150 кгс/м²;

Рельеф местности спокойный.

1. Инженерно-геологические условия на площадке строительства дома № 29 в микрорайоне № 4 характиризуются следующими грунтами:
1 слой - почвенно-растительный, мощность слоя 0,2м;
2 слой - супеси песчанистые, коричневые, твёрдые, известковистые, с прослоями песков мощностью до 3-5см. Мощность слоя 1,3-3,4м.
Обладают просадочными свойствами 1 типа.
3 слой - гравийные грунты, коричневые, маловлажные с суглинистым заполнителем. мощность слоя 0,9-4,2м.
4 слой - глины легкие пылеватые, красновато-коричневого цвета, от полутвердой до мягкопластичной консистенции, известковистые, с пятнами марганца, с прослоями суглинков, мощностью до 5-10см.
Вскрытая мощность слоя 2,2-8,2м.
Основанием фундаментов будут служить супеси.

Грунтовые воды до глубины 12м не вскрыты,
Грунты неагрессивны к бетонам на портландцементах.

2. Пазухи конструкций засыпаются суглинистым грунтом оптимальной влажности;засыпка производится слоями с уплотнением до плотности сухого грунта не менее 1,6т/м³.Уплотнение производить без поливки водой. Коэффициент уплотнения должен быть не менее 0.95 с инструментальным контролем плотности при производстве работ и соответствовать требованиям СП РК 5.01-101-2013 "Земляные сооружения, основания и фундаменты"
3. Производство работ по устройству монолитных конструкций необходимо вести в соответствии с СН РК 5.03-07-2013 "Несущие и ограждающие конструкции"
4. Бетонирование при отрицательной температуре окружающей среды и температуре воздуха выше +25°С должно выполняться согласно требованиям СН РК 5.03-07-2013 "Несущие и ограждающие конструкции"
5. При производстве всех видов работ руководствоваться СН РК 1.03-05-2011 "Охрана труда и техника безопасности в строительстве"
6. При выполнении всех работ необходимо составлять акты освидетельствования скрытых работ согласно перечню, указанному в СН РК 1.03-00-2011

Конструктивные решения.

Каналы запроектированы из сборных железобетонных конструкций.
Лотки - сборные железобетонные по серии 3.006.1- 8.
Перекрытия лотков - сборные железобетонные плиты по серии 3.006.1- 8.

Проект выполнен в соответствии с нормами и правилами, действующими на территории Республики Казахстан и обеспечивающими пожарную, санитарную и экологическую безопасность при соблюдении мероприятий, предусмотренных настоящим проектом.

Гл.инженер проекта Шуиншалин Е.У

Взам. инв. N | Подпись и дата | Инв. N подл.

Изм.	Кол.	Лист	№ д.	Подл.	Дата	18724796 - ТС, КЖ			
						Строительство инженерных сетей кирпичного 9 этажного 6 секционного жилого дома №29 в мкр. № 4 жилого массива "Нур-Актобе". Блоки А, Б, В, Г, Д, Е			
						Кирпичный 9-этажный 6 секционный жилой дом № 29 в микрорайоне № 4 жилого массива "Нур-Актобе". (инженерные сети)	Стадия	Лист	Листов
Разработал		Бекбагамбетова					РП	1	
Проверил		Бекбагамбетова				Общие данные	Пр.К. "Актюбгражданпроект"		
ГИП		Шуиншалин							

1 - 1
см. л. ТС

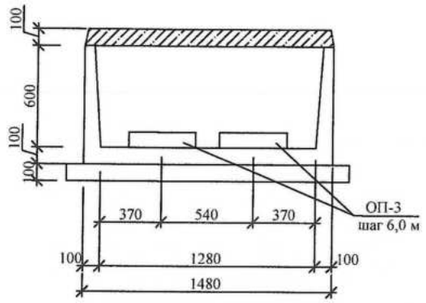

2 - 2
см. л. ТС

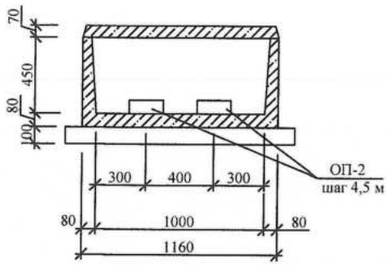

Гидроизоляция канала

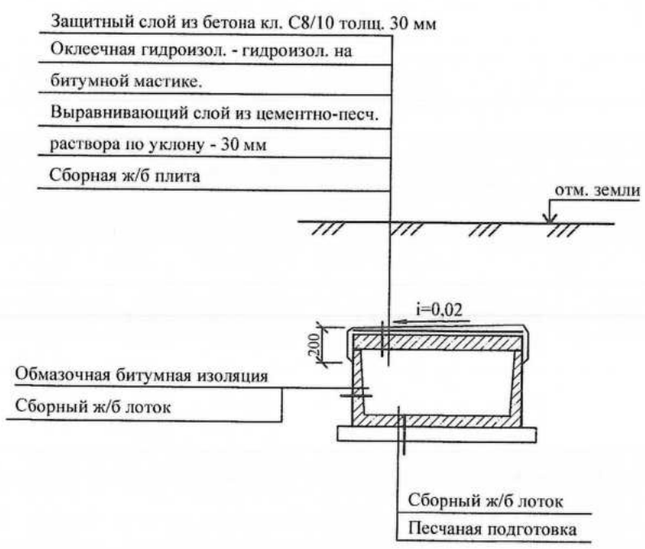

Угол поворота
см. л. ТС-

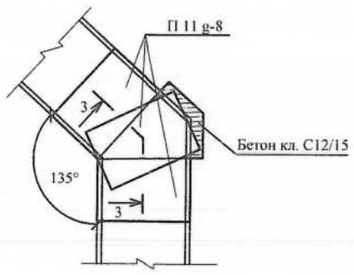

3 - 3

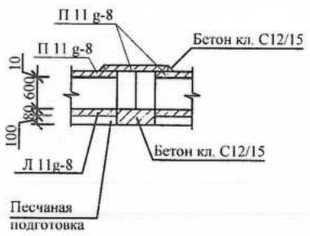

Спецификация сборных железобетонных изделий

Марка. поз.	Обозначение	Наименование: узла		изделия	Количество: издел на узел	всего узлов	Итого издел.	Масса ед. кг	Примечание
КЛ-1	Серия 3.006.1-8	Канал КЛ 120х60-8	лоток	Л 11 -8*	-	157,3 / м	34	1800	L=3,0 м
	Серия 3.006.1-8			Л11 g-8	-		15	450	
	Серия 3.006.1-8								
	Серия 3.006.1-8		плита	П 11-8	-		34	1100	
	Серия 3.006.1-8			П 11 g-8	-		15	270	
	Серия 3.006.1-8								
Н-1	Серия 3.006.1-8	Неподвижная опора 120х60	плита	П 11 g-8	1	2	2	270	
	Серия 3.006.1-8		балка	Б-3	2		4	100	
			лотов	Бетон кл. С12/ 15 Бетон кл. С8/ 10	0,362м³ 0,07м³		-	-	0,724м³ 0,14м³
УП1	Серия 3.006.1-8	Угол поворота 120х60 (135°)	плита	П 11 g-8	1	1	1	270	
				Бетон кл. С12/ 15	0,35м³				0,35м³
КЛ-2		Канал КЛ 90х45-8	лоток	Л6 g-8	-	10,0 / м	7	280	
			плита	П 8 g-8	-		7	210	
ОП-2	Серия 3.006.1-8	Опорные подушки		ОП-2	-	-	4	13	
ОП-3	Серия 3.006.1-8	Опорные подушки		ОП-3	-	-	42	40	
ТК-1	См. лист ТС, КЖ-3	Тепловая камера		ТК-1	-	-	1	-	
ТК-2	См. лист ТС, КЖ-4.	Тепловая камера		ТК-2	-	-	1	-	
ТК-3	См. лист ТС, КЖ-5.	Тепловая камера		ТК-3	-	-	1	-	
ТКК-1	См. лист ТС, КЖ-6.	Тепловая камера		Тип 6	-	-	1	-	
ДК-1, 2, 3		Дренажный колодец		ДК-1, 2, 3	-	-	3		
Д. Ш.		Деформацион. шов		Д. Ш.	-	-	10		

1. Все подземные конструкции выполнить на сульфатостойком цементе с маркой по водонепроницаемости W4.
2. Схему канала теплосети смотреть на листе ТС

СПЕЦИФИКАЦИЯ ЗАКЛАДНЫХ ЭЛЕМЕНТОВ

Марка поз.	Обозначение	Наименование: узла	закладн. элемента	Количество: закл. на узел	всего узлов	итого закл.	Масса ед.,кг	Приме-чание
КЛ-1	Серия 3.006.1-8	НК 120х60	М-14	12	2	24	0.5	
УПК 120х60 (135°)	Серия 3.006.1-8	УПК 120х60	М-14	3	1	1	0.5	

Взам. инв. №
Подпись и дата
Инв. № подл.

Изм.	Кол.	Лист	№ д.	Подп.	Дата
Разработал		Бекбагамбетова			
Проверил		Бекбагамбетова			
ГИП		Шуиншалин			

18724796 - ТС, КЖ

Строительство инженерных сетей кирпичного 9 этажного 6 секционного жилого дома №29 в мкр. № 4 жилого массива "Нур-Актобе". Блоки А, Б, В, Г, Д, Е

Кирпичный 9-этажный 6 секционный жилой дом № 29 в микрорайоне № 4 жилого массива "Нур-Актобе". (инженерные сети)

Стадия	Лист	Листов
РП	2	

Сечения 1-1, 2-2. Гидроизоляция канала. Угол поворота (135°). Спецификация.

Пр.К. "Актюбгражданпроект"

План тепловой камеры ТК-1

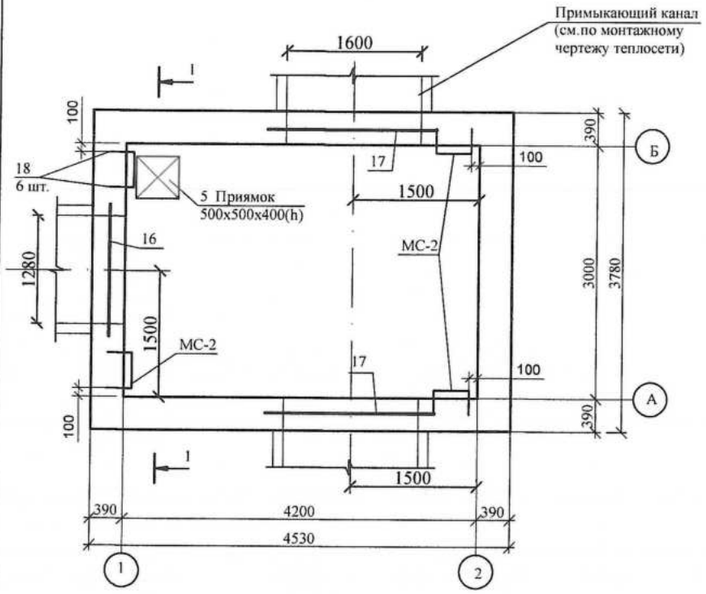

Разрез 1 - 1

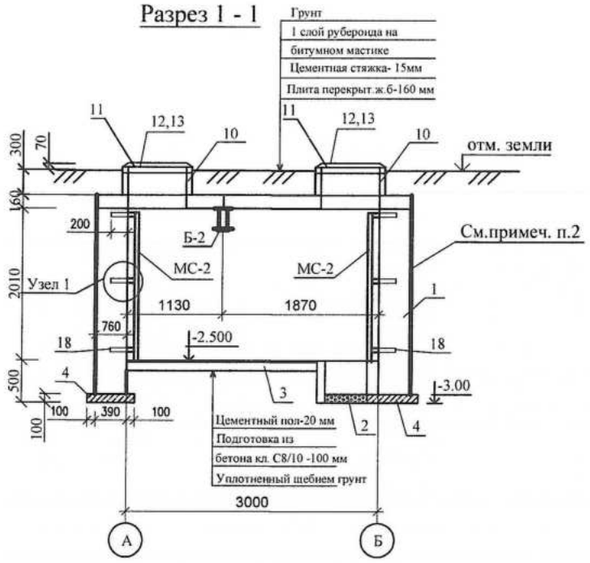

План перекрытия камеры

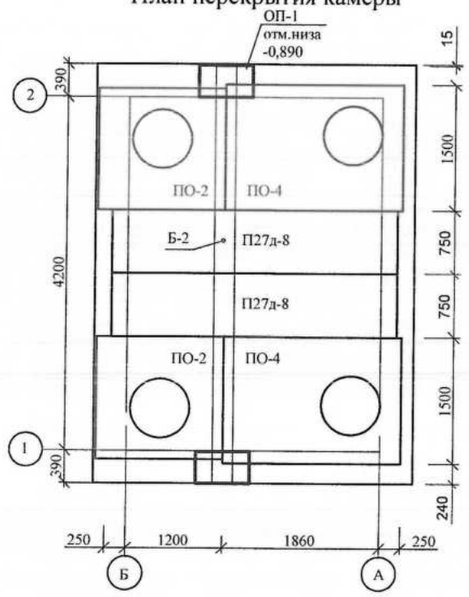

Лестница МС-2

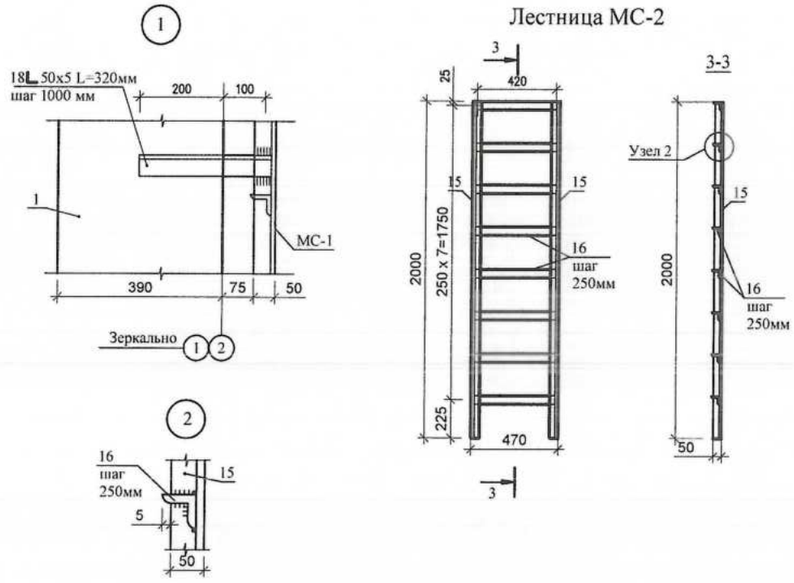

Спецификация материалов и изделий на тепловую камеру

Марка поз.	Обозначение	Наименование	Кол. шт.	Масса ед.кг.	Примечание
1	ТОО "СТРОЙ ДЕТАЛЬ"	Стеновой полнотелый бетонный			См.примеч.
	на технологической линии	блок (390x190x188) М125 на растворе			п.4
	"КОМПАКТА- 3000"	на растворе М - 50 м3	15,0		
2		Щебень для дренажа м³	0,025		
3		Бетонная подготовка кл. С8/10 м³	1,26		
4		Бетон кл. С12/15 м³	1,1		
5		Стены приямка (бет) кл. С8/10 м³	0,1		
6	Серия 3.006.1- 2.87	Плиты ж/б ПО2	2	550	
7	Серия 3.006.1-8	Плиты ж/б ПО4	2	1530	2300x1500x200h укорот, L=2110мм
8	Серия 3.006.1-8	Плиты ж/б П27д-8	4	1560	3380x750x250h
ОП-1	1.225-2 вып. 12	ОП 6.4- АIII	2	140	
10	Серия 3.900.1-14 вып. 1	Кольцо стеновое ж. б. КС7.3	4	130	
11	Серия 3.900.1-14 вып. 1	Кольцо ж. б. К06	4	50	
12	ГОСТ 3634 - 2019	Люк Ø 700 "Л"	4	69	
13	ГОСТ 3634 - 2019	Крышка люка	4		
15	ГОСТ 10923 - 82*	Рубероид РКК- 420Б м²	18,82		
16	Серия 1.138. 1- 1вып.5	Перемычки 8ПП 18 - 71	1	327	
17	Серия 1.138. 1- 1вып.5	Перемычки 8ПП 21 - 71	2	374	
МС-2	См. данный лист	Лестница МС-2	4	28,92	
Б-2	См. данный лист	Балка металлическая Б-2	1	328,48	
18	ГОСТ 8509-93	L 50x5 L= 320мм	24	1,21	

1. Габариты и привязка проемов в стенах принимаются по монтажному чертежу теплосети.
2. Наружные стены камеры обмазать горячим битумом за 2 раза.
3. По плитам перекрытия выполнить цементную стяжку растворам М50 (δ =15 мм) с уклоном i = 1% от середины камеры к краям. По цем.стяжке выполнить битумную гидроизоляцию с покрытиям рубероидом РКК-420Б.
4. Все бетонные и железобетонные изделия, соприкасающиеся с грунтом, выполнить на сульфатостойком цементе.
5. Размер проема в кладке и привязку к стене выполнять по месту в зависимости от канала . Привязку и размеры смотри раздел ТС. Узлы.
6. Антикоррозийную защиту всех металлических элементов производить эмалью ПФ-115 ГОСТ 6465-76 за 2 раза по грунтовке ПФО 21 ГОСТ 25129-82.

Балка Б-2

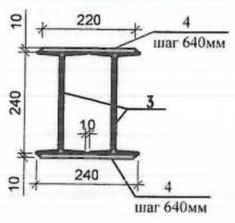

Спецификация на металлические элементы

Марка поз.	Обозначение	Наименование	Кол-во	Масса ед.кг	Примечание Общ.вес.кг
		Лестница МС-2		28,92	
15	ГОСТ 8509-93	L 50x5 L= 2000мм	2	7,54	15,08
16	ГОСТ 8509-93	L 50x5 L= 460мм	8	1,73	13,84
		Балка Б-2		328,48	
3	ГОСТ 8239-89	I 24, L= 4800 мм	2	131,04	262,08
4	ГОСТ 19903-2015	-10x220x240	16	4,15	66,4

Изм.	Кол.	Лист	№ д.	Подп.	Дата	18724796 - ТС, КЖ
						Строительство инженерных сетей кирпичного 9 этажного 6 секционного жилого дома №29 в мкр. № 4 жилого массива "Нур-Актобе". Блоки А, Б, В, Г, Д, Е
						Кирпичный 9-этажный 6 секционный жилой дом № 29 в микрорайоне № 4 жилого массива "Нур-Актобе". (инженерные сети) — Стадия: РП; Лист: 3; Листов:
Разработал		Бекбагамбетова				
Проверил		Бекбагамбетова				Тепловая камера ТК-1. — Пр.К. "Актюбгражданпроект"
ГИП		Шуиншалин				

Взам. инв. № | Подпись и дата | Инв. № подл.

План тепловой камеры ТК-2

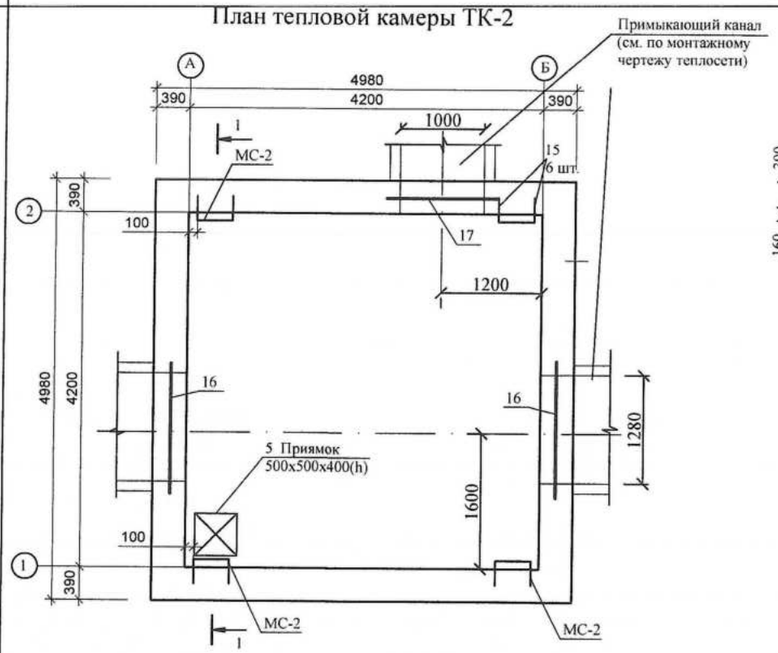

Разрез 1 - 1

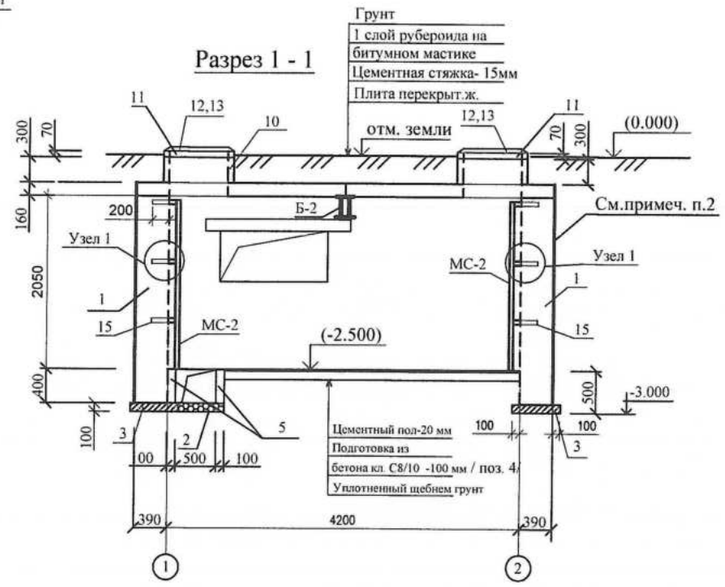

Спецификация материалов и изделий на тепловую камеру

Марка поз.	Обозначение	Наименование	Кол. шт.	Масса. ед.кг.	Примечание
1	ТОО "СТРОЙ ДЕТАЛЬ"	Стеновой полнотелый бетонный			См.примеч.
	на технологической линии	блок (390x190x188) М125 на растворе			п.4
	"КОМПАКТА- 3000"	на растворе М - 50 м³	17,543		
2		Щебень для дренажа м³	0,025		
3		Бетон кл. С8/10 м³	0,91		
4		Бетонная подготовка кл. С8/10 м³	1,764		
5		Стены приямка (бет) кл. С8/10 м³	0,1		
6	Серия 3.006.1-8	Плиты ж/б ПО4	4	1530	2300x1500x200h
8	Серия 3.006.1-8	Плиты ж/б П21g-8	4	730	2460x740x160h
Б-2	См. данный лист	Металлическая балка Б-2	1	328,48	
10	Серия 3.900.1-14 вып. 1	Кольцо стеновое ж. б. КС7.3	4	130	
11	Серия 3.900.1-14 вып. 1	Кольцо ж. б. К06	4	50	
12	ГОСТ 3634 - 2019	Люк Ø 700 "Л"	4	69	
13	ГОСТ 3634 - 2019	Крышка люка	4		
14	ГОСТ 10923 - 82*	Рубероид РКК- 420Б м²	22,6		
15	ГОСТ 8509-93	L 50x5 L= 320мм	26	1,21	
16	Серия 1.138. 1- 1вып.5	8ПП 18 - 71	2	327	
17	Серия 1.138. 1- 1вып.5	8ПП 16 - 71	1	280	
МС-2	См. данный лист	Лестница МС-2	4	28,92	

План перекрытия камеры

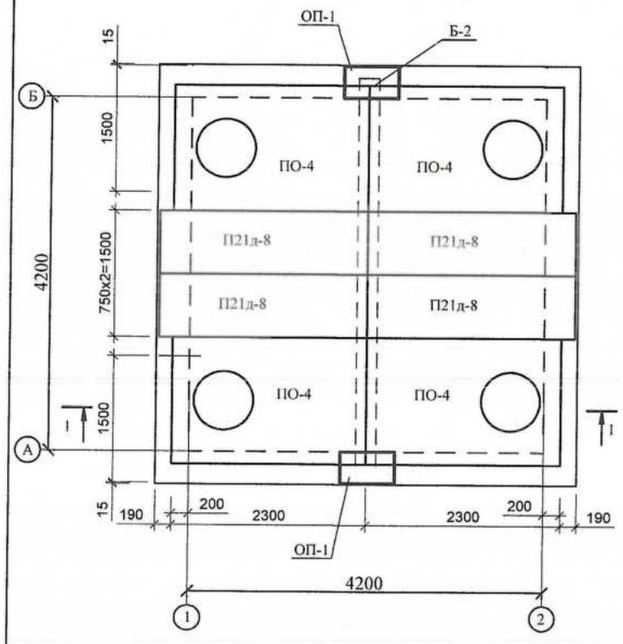

Лестница МС-2

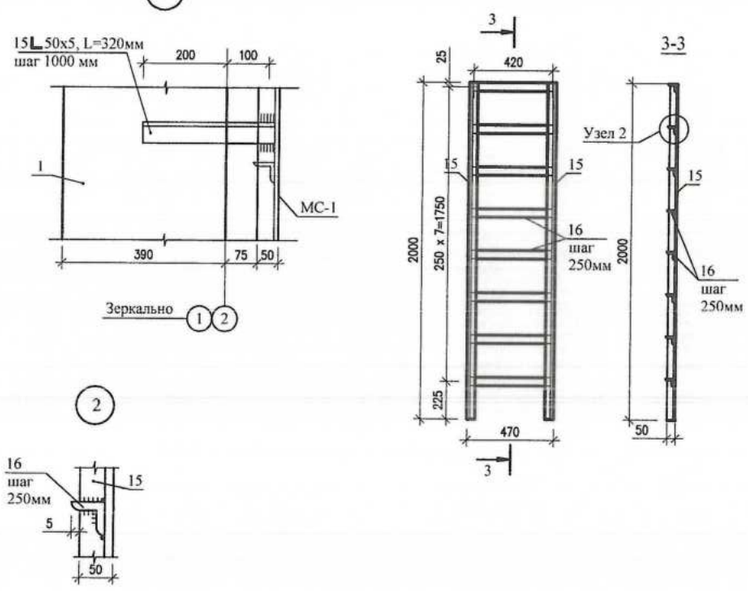

1. Габариты и привязка проемов в стенах принимаются по монтажному чертежу теплосети.
2. Наружные стены камеры обмазать горячим битумом за 2 раза.
3. По плитам перекрытия выполнить цементную стяжку растворам М50 (δ =15 мм) с уклоном i = 1% от середины камеры к краям. По цем.стяжке выполнить битумную гидроизоляцию с покрытиям рубероидом РКК-420Б.
4. Все бетонные и железобетонные изделия, соприкасающиеся с грунтом, выполнить на сульфатостойком цементе.
5. Размер проема в кладке и привязку к стене выполнять по месту в зависимости от канала . Привязку и размеры смотри раздел ТС. Узлы.
6. Антикоррозийную защиту всех металлических элементов производить эмалью ПФ-115 ГОСТ 6465-76 за 2 раза по грунтовке ПФО 21 ГОСТ 25129-82.

Балка Б-2

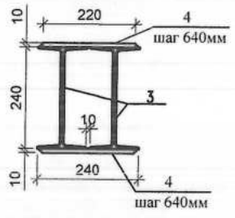

Спецификация на металлические элементы

Марка поз.	Обозначение	Наименование	Кол-во	Масса ед.кг	Примечание Общ.вес.кг
		Лестница МС-2		28,92	
15	ГОСТ 8509-93	L 50x5 L= 2000мм	2	7,54	15,08
16	ГОСТ 8509-93	L 50x5 L= 460мм	8	1,73	13,84
		Балка Б-2		328,48	
3	ГОСТ 8239-89	I 24, L= 4800 мм	2	131,04	262,08
4	ГОСТ 19903-2015	-10x220x240	16	4,15	66,4

Изм.	Кол.	Лист	№ д.	Подп.	Дата
Разработал	Бекбагамбетова				
Проверил	Бекбагамбетова				
ГИП	Шуиншалин				

18724796 - ТС, КЖ

Строительство инженерных сетей кирпичного 9 этажного 6 секционного жилого дома №29 в мкр. № 4 жилого массива "Нур-Актобе". Блоки А, Б, В, Г, Д, Е

Кирпичный 9-этажный 6 секционный жилой дом № 29 в микрорайоне № 4 жилого массива "Нур-Актобе". (инженерные сети)

Стадия	Лист	Листов
РП	4	

Тепловая камера ТК-2.

Пр.К. "Актюбгражданпроект"

Взам. инв. № | Подпись и дата | Инв. № подл.

План тепловой камеры ТК-3

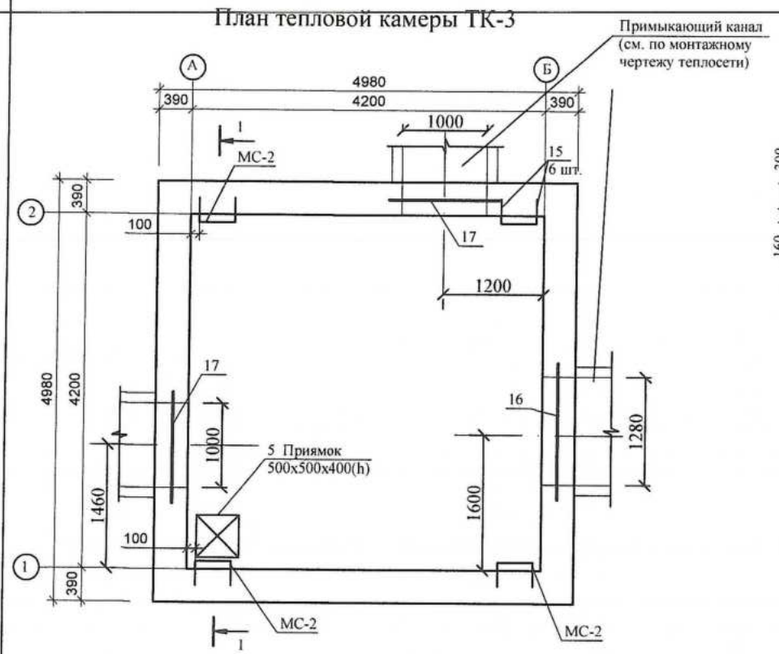

Разрез 1 - 1

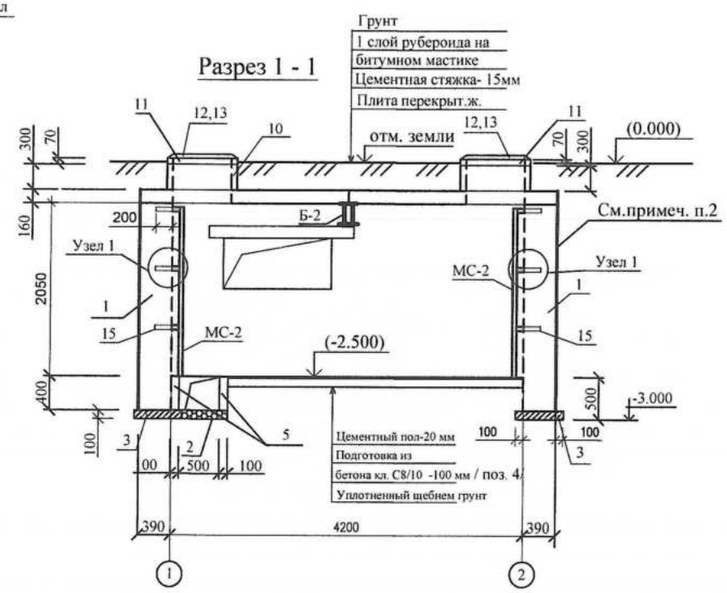

План перекрытия камеры

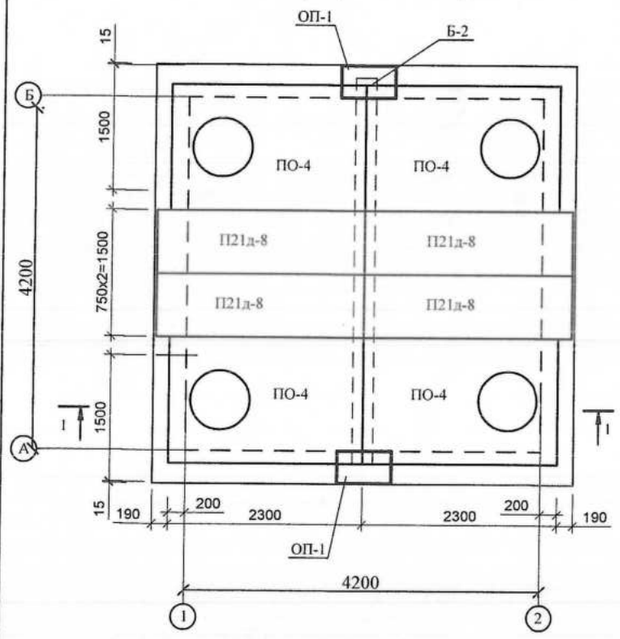

Лестница МС-2

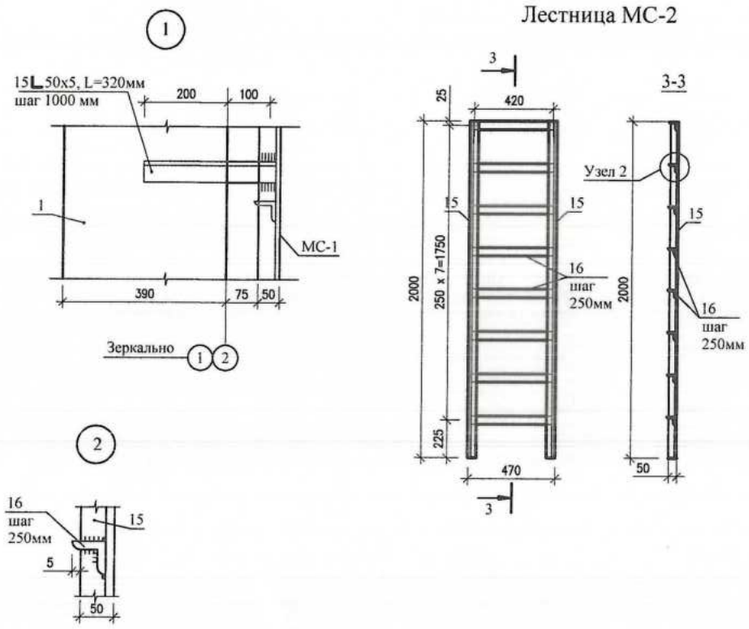

Спецификация материалов и изделий на тепловую камеру

Марка поз.	Обозначение	Наименование	Кол. шт.	Масса ед.кг.	Примечание
1	ТОО "СТРОЙ ДЕТАЛЬ"	Стеновой полнотелый бетонный			См.примеч.
	на технологической линии	блок (390x190x188) М125 на растворе			п.4
	"КОМПАКТА- 3000"	на растворе М - 50 м³	17,543		
2		Щебень для дренажа м³	0,025		
3		Бетон кл. С8/10 м³	0,91		
4		Бетонная подготовка кл. С8/10 м³	1,764		
5		Стены приямка (бет) кл. С8/10 м³	0,1		
6	Серия 3.006.1-[illegible]	Плиты ж/б ПО4	4	1530	2300x1500x200h
8	Серия 3.006.1-[illegible]	Плиты ж/б П21g-8	4	730	2460x740x160h
Б-2	См. данный лист	Металлическая балка Б-2	1	328,48	
10	Серия 3.900.1-14 вып. 1	Кольцо стеновое ж. б. КС7.3	4	130	
11	Серия 3.900.1-14 вып. 1	Кольцо ж. б. К06	4	50	
12	ГОСТ 3634 - 2019	Люк Ø 700 "Л"	4	69	
13	ГОСТ 3634 - 2019	Крышка люка	4		
14	ГОСТ 10923 - 82*	Рубероид РКК- 420Б м²	22,6		
15	ГОСТ 8509-93	L 50x5 L= 320мм	26	1,21	
16	Серия 1.138. 1- 1вып.5	8ПП 18 - 71	1	327	
17	Серия 1.138. 1- 1вып.5	8ПП 16 - 71	2	280	
МС-2	См. данный лист	Лестница МС-2	4	28,92	

1. Габариты и привязка проемов в стенах принимаются по монтажному чертежу теплосети.
2. Наружные стены камеры обмазать горячим битумом за 2 раза.
3. По плитам перекрытия выполнить цементную стяжку растворам М50 (δ =15 мм) с уклоном i = 1% от середины камеры к краям. По цем.стяжке выполнить битумную гидроизоляцию с покрытиям рубероидом РКК-420Б.
4. Все бетонные и железобетонные изделия, соприкасающиеся с грунтом, выполнить на сульфатостойком цементе.
5. Размер проема в кладке и привязку к стене выполнять по месту в зависимости от канала . Привязку и размеры смотри раздел ТС. Узлы.
6. Антикоррозийную защиту всех металлических элементов производить эмалью ПФ-115 ГОСТ 6465-76 за 2 раза по грунтовке ПФО 21 ГОСТ 25129-82.

Балка Б-2

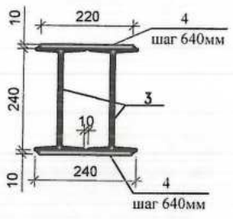

Спецификация на металлические элементы

Марка поз.	Обозначение	Наименование	Кол-во	Масса ед.кг	Примечание Общ.вес.кг
		Лестница МС-2		28,92	
15	ГОСТ 8509-93	L 50x5 L= 2000мм	2	7,54	15,08
16	ГОСТ 8509-93	L 50x5 L= 460мм	8	1,73	13,84
		Балка Б-2		328,48	
3	ГОСТ 8239-89	I 24, L= 4800 мм	2	131,04	262,08
4	ГОСТ 19903-2015	-10x220x240	16	4,15	66,4

Изм.	Кол.	Лист	№ д.	Подл.	Дата	18724796 - ТС, КЖ			
						Строительство инженерных сетей кирпичного 9 этажного 6 секционного жилого дома №29 в мкр. № 4 жилого массива "Нур-Актобе". Блоки А, Б, В, Г, Д, Е			
						Кирпичный 9-этажный 6 секционный жилой дом № 29 в микрорайоне № 4 жилого массива "Нур-Актобе". (инженерные сети)	Стадия	Лист	Листов
							РП	5	
Разработал		Бекбагамбетова				Тепловая камера ТК-3.	Пр.К. "Актюбгражданпроект"		
Проверил		Бекбагамбетова							
ГИП		Шуиншалин							

Взам. инв. №

Подпись и дата

Инв. № подл.

План тепловой камеры ТКК-1 (тип 6)

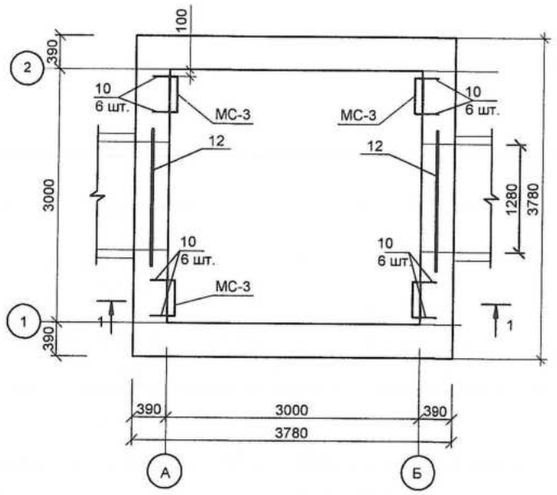

План перекрытия камеры

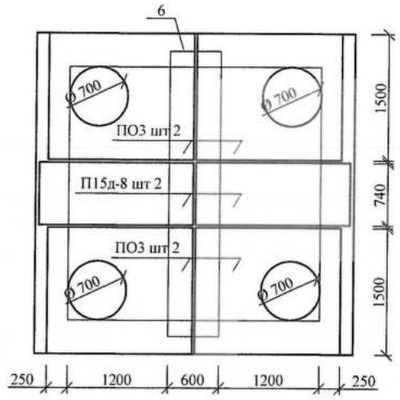

Спецификация материалов и изделий на тепловые камеры

Марка поз.	Обозначение	Наименование		Масса ед.кг.	Примечание
1	ТОО "СТРОЙ ДЕТАЛЬ"	Стеновой беспустотный блок			См.примеч.
	на технологическ. линии	(390x190x188) М125 на растворе			п.4
	"КОМПАКТА- 3000"	М 50 м³	12,15		
2		Бетонная подготовка кл С8/10 м³	0,9		
3		Бетон класса С12/15 м³	0,84		
4	Серия 3.006.1- 8	Плиты ж/б ПО3	4	900	
5	Серия 3.006.1-8	П15д - 8	2	410	
6	Серия 3.006.1- 8	Балка ж/б Б7 L= 3380мм, а=350мм	1	1770	
7	Серия 3.900.1- 14 вып.1 см.данный лист	Плита дорожная ПД 6 -1	4	2100	(укороч.)
8	ГОСТ 3634 - 2019	Люк Ø 700 "Л"	4	69	
9	ГОСТ 3634 - 2019	Крышка люка	4		
10	ГОСТ 8509-93	∟ 50x5 L= 320мм	24	1,21	
11	ГОСТ 10923 - 82*	Рубероид РКК- 420Б м²	14,3		
12	Серия 1.138. 1- 1вып.5	8ПП 18 - 71	2	327	
МС-3	См. данный лист	Лестница МС-3	4	25,31	

Разрез 1 - 1

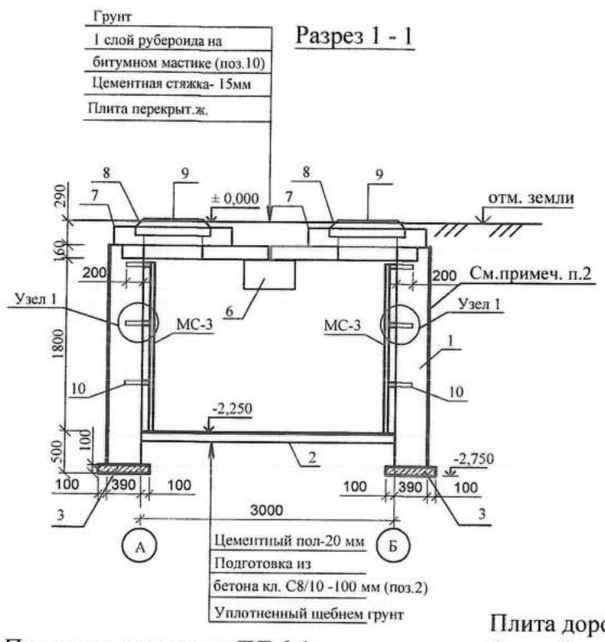

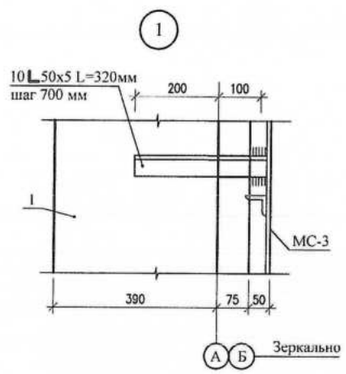

Лестница МС-3

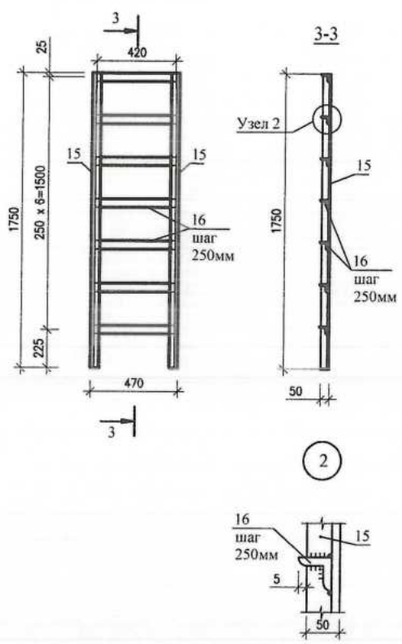

Спецификация на лестницу МС-3

Марка поз.	Обозначение	Наименование	Кол-во	Масса ед.кг	Примечание Общ.вес.кг
		Лестница МС-3		25,31	
15	ГОСТ 8509-93	∟ 50x5 L= 1750мм	2	6,60	
16	ГОСТ 8509-93	∟ 50x5 L= 460мм	7	1,73	

1. Габариты и привязка проемов в стенах принимаются по монтажному чертежу теплосети.
2. Наружные стены камеры обмазать горячим битумом за 2 раза.
3. По плитам перекрытия выполнить цементную стяжку растворам М50 (δ =15 мм) с уклоном i = 1% от середины камеры к краям. По цем. стяжке выполнить битумную гидроизоляцию с покрытиям рубероидом РКК-420Б.
4. Все бетонные и железобетонные изделия, соприкасающиеся с грунтом, выполнить на сульфатостойком цементе.
5. Размер проема в кладке и привязку к стене выполнять по месту в зависимости от канала . Привязку и размеры смотри раздел ТС. Узлы.
6. Антикоррозийную защиту всех металлических элементов производить эмалью ПФ-115 ГОСТ 6465-76 за 2 раза по грунтовке ПФО 21 ГОСТ 25129-82.
7. Высоту сварных швов принимать по наименьшей толщине свариваемых конструкций. Сварку производить электродами Э-42.

План раскладки плит ПД 6-1

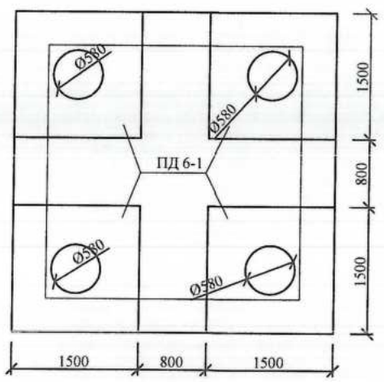

Плита дорожная ПД6-1. План. Опалубочный чертеж.

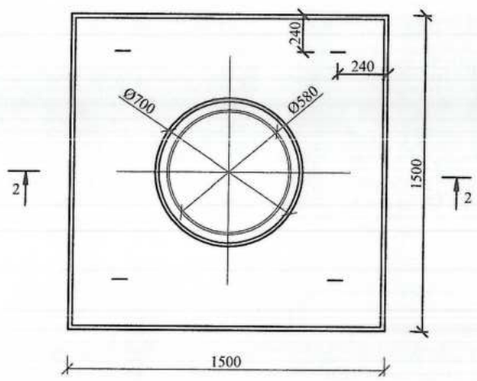

Разрез 2-2

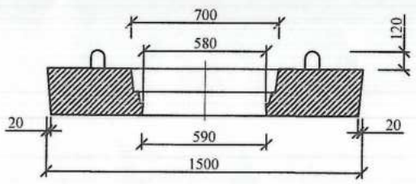

Изм.	Кол.	Лист	№ д.	Подп.	Дата	18724796 - ТС, КЖ			
						Строительство инженерных сетей кирпичного 9 этажного 6 секционного жилого дома №29 в мкр. № 4 жилого массива "Нур-Актобе". Блоки А, Б, В, Г, Д, Е			
Разработал		Бекбагамбетова				Кирпичный 9-этажный 6 секционный жилой дом № 29 в микрорайоне № 4 жилого массива "Нур-Актобе". (инженерные сети)	Стадия	Лист	Листов
Проверил		Бекбагамбетова					РП	6	
ГИП		Шуиншалин				Тепловая камера ТКК-1.	Пр.К. "Актюбгражданпроект"		

Взам. инв. №

Подпись и дата

Инв. № подл.

РАЗРЕЗ 1-1

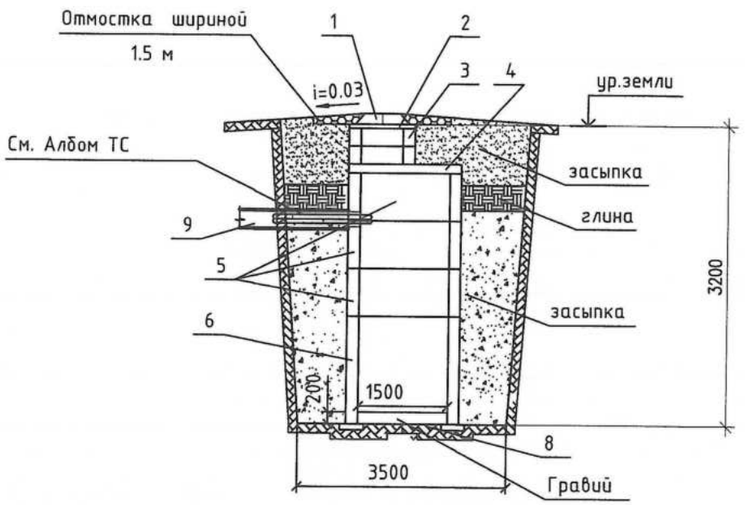

СПЕЦИФИКАЦИЯ МАТЕРИАЛОВ И ИЗДЕЛИЙ (на один колодец)

№ №	Обозначение	Наименование	ед. изм.	Кол.	Масса ед.кг.	Прим.
1	ГОСТ 3634-2019	Люк чугунный с крышкой Ø700 "	шт.	1		
2	Серия 3.900.1-14 в.1	Кольцо опорное КО7	шт.	1	50	
3	Серия 3.900.1-14 в.1	Кольцо стеновое КС7-3	шт.	2	130	
4	Серия 3.900.1-14 в.1	Плита перекрытия 2ПП-15-1 (h=150)	шт.	1	680	
5	Серия 3.900.1-14 в.1	Кольцо КС 15-6 (h=600 мм)	шт.	3	660	
6	Серия 3.900.1-14 в.1	Кольцо КС 15-9А (h=900 мм)	шт.	1	1000	
8	Серия 3.006-2 в.1	Опорная подушка ОП-3	шт.	4		
9	ГОСТ 10706-76	Труба Ø150х8 L=1,5м	шт.	1	42,1	

Всего дренажных колодцев - 3шт.

ДРЕНАЖНЫЙ КОЛОДЕЦ
ПЛАН

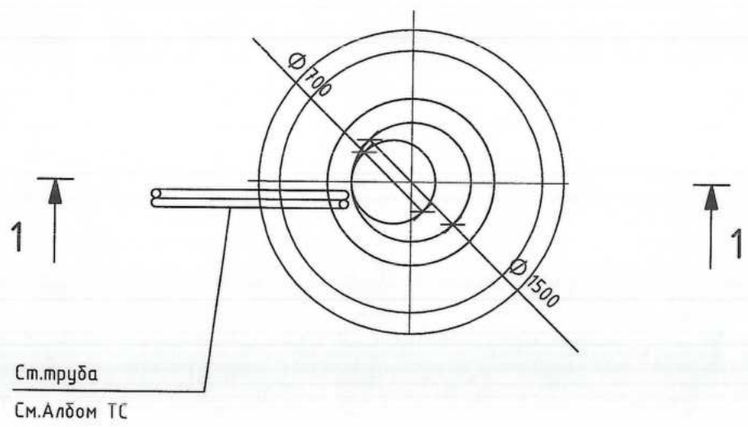

1. Планы и продольные профили дренажей выполнять при привязке листа.
2. Дренажный колодец разработан на основании типового проекта 901-9-8 применительно для сухих грунтов.
3. Заглубление плиты перекрытия колодца от поверхности грунта (h) не менее 0,5 м
4. Объем бетона для заделки труб равен 0,36 м3
5. При монтаже все элементы колодца устанавливаются на цементном растворе марки М50 толщиной 10 мм.
6. Люк (поз. 1) устанавливается при наличии колесной нагрузки.
7. Изоляция труб - усиленная.
8. Гидроизоляция колодца - с внутренней и наружней стороны обмазать горячим битумом за 2 раза.

Взам. инв.№ | Подпись и дата | Инв.№ подл.

Изм.	Кол.уч.	Лист	№док.	Подпись	Дата
Исполн.		Бекбагамбетова			
Провер.		Бекбагамбетова			
ГИП		Шуиншалин			

18724796 - ТС, КЖ

Строительство инженерных сетей кирпичного 9 этажного 6 секционного жилого дома №29 в мкр. № 4 жилого массива "Нур-Актобе". Блоки А, Б, В, Г, Д, Е

Кирпичный 9-этажный 6 секционный жилой дом № 29 в микрорайоне № 4 жилого массива "Нур-Актобе". (инженерные сети)

Стадия	Лист	Листов
РП	7	

Дренажный колодец. План. Разрез 1-1.

ПрК "Актюбгражданпроект"